B 1

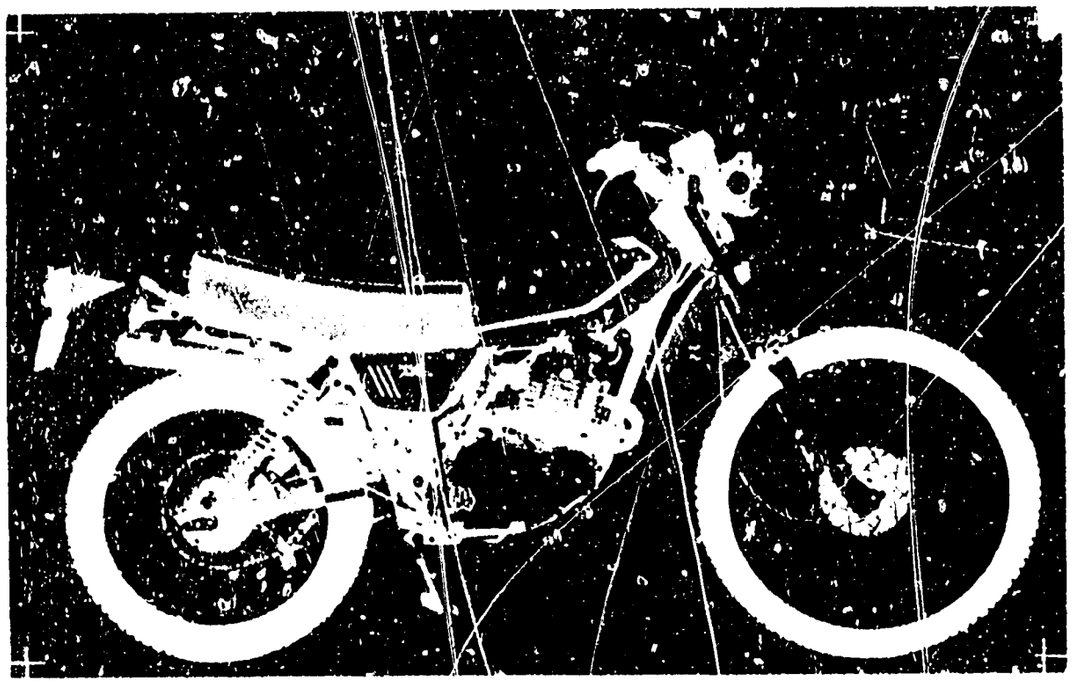

XL250S-CM

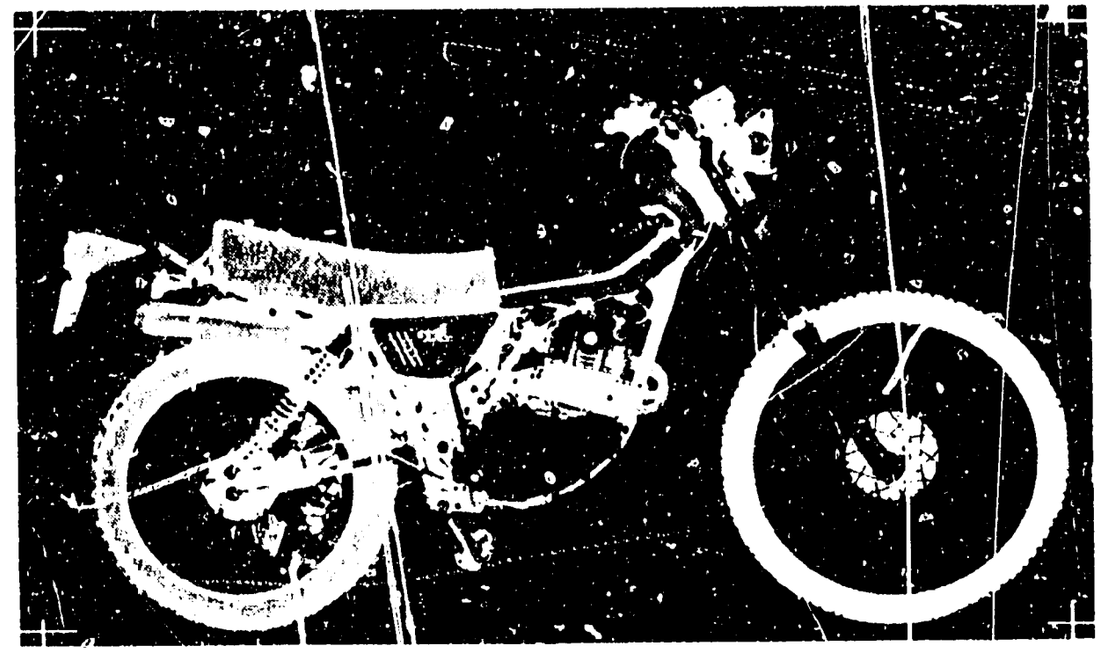

XL250SZ-CM

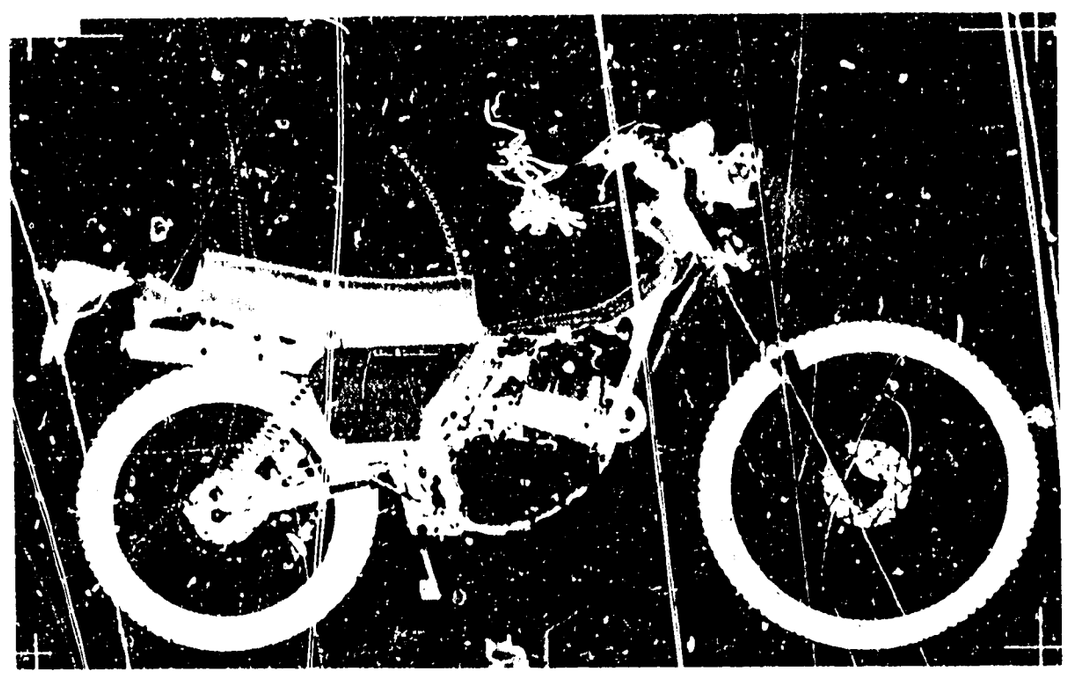

XL250SV-CM

B 2

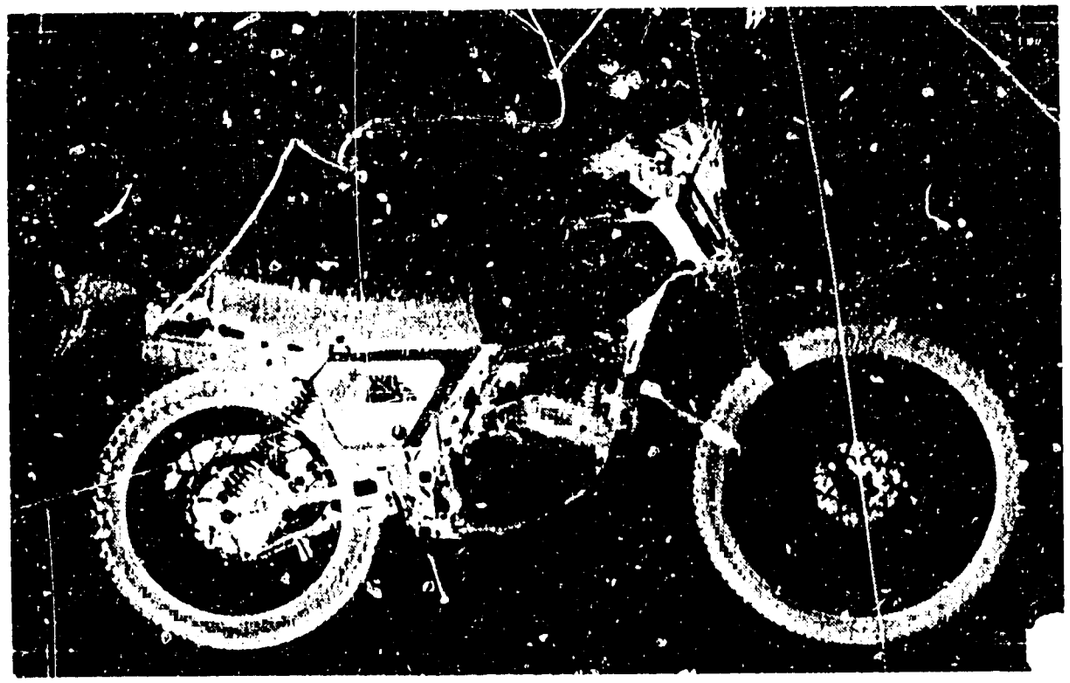

XL250SB-CM

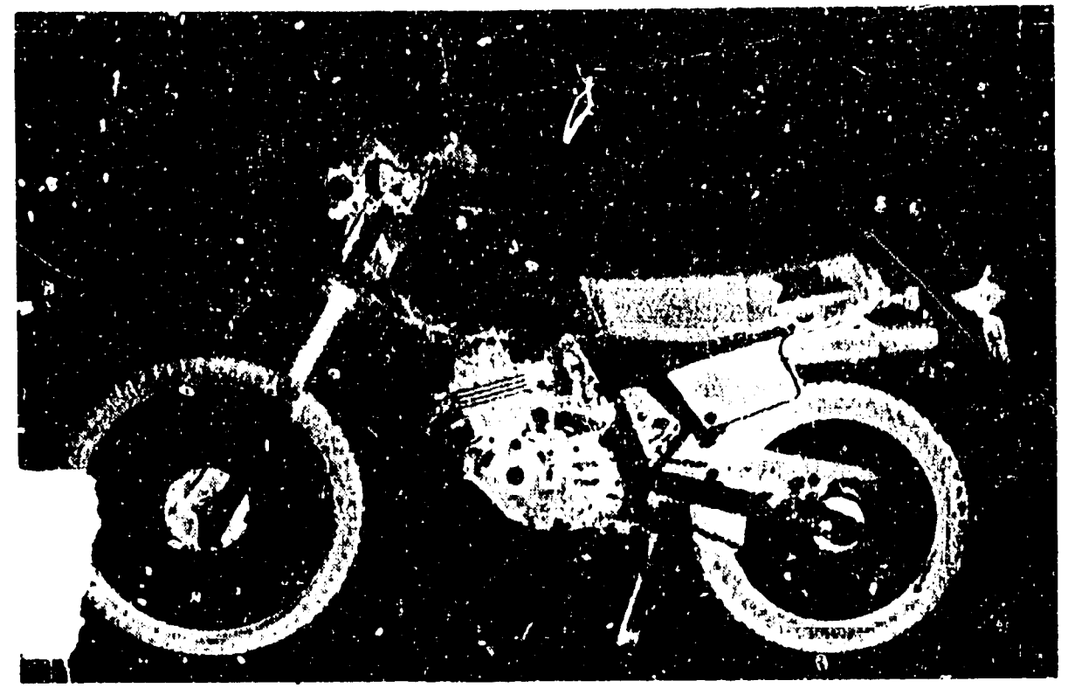

XL250RC-CM

TABLE DES MATIERES

	N° de Adresse
● **Photographie de modèle**	B 1
● **Instructions d'utilisation du catalogue de pièces détachées**	B 3
I . Comment commander les pièces détachées	B 3
II . Comment interpréter ce catalogue de pièces détachées	B 3
III. Emploi de la durée uniforme de temps de réparation (T.D.R.)	B 9
● **Table des matières du groupe moteur**	B 11
● **Table des matières du groupe cadre**	B 14
● **Groupe moteur**	D 1
● **Groupe cadre**	K 1
● **Index de N° de pièces**	3 E 1
● **Index des denominations de pièces**	3 F 1

INSTRUCTIONS D'UTILISATION DU CATALOGUE DE PIECES DETACHEES

Ce catalogue de pièces est rédigé pour le but de décrire toutes les pièces et la durée uniforme de temps de réparation (T.D.R.) pour les modèles XL250S · XL250Sz · XL250SA · XL250SB · XL250RC et XL250RD.
Les langues utillisées dans ce catalogue de pièces sont arrangées en ordre alphabétique en anglais. (Anglais – Français – Allemand – Espagnol)

I. Comment commander des pièces de rechange

1. Renseignements indispensables

Les commandes de pièces de rechange doivent être accompagnées du **numéro de pièce et du (des) numéro (s) estampés** de la façon décrites plus loin. Ceci est indispensable car toute modification ou changement de pièces est enregistrée par HONDA avec les numéros estampés et de pièces appropriés.

Numéros indispensables :

(a) Pièces de carburateur : Numéro de pièce et numéro d'indetification de carburateur estampé

(b) Pièces de moteur : Numéro de pièce et numéro de moteur estampé

(c) Pièces de cadre : Numéro de pièce et numéro de cadre estampé

2. Révisions

Quand de l'additions ou de l'modifications sont ajoutés dans le catalogue de pièces détachées, une édition révisée est imprimée au moment voulu et possède les numéros de révision dans l'ordre normal imprimés en couverture.
Nous vous recommandons de vous procurer ces formulaires révisés de façon à conserver votre catalogue de pièces détachées à jour. Informez-vous auprès de votre concessionnaire HONDA pour savoir si une édition révisée est parue.
L'astérisque (*) devant "Réf. No" indique que la pièce No est ajoutée ou changée par rapport à l'édition précédente.

II. Comment interpréter le catalogue de pièces détachées

1. Composition du numéro de pièce

(Exemple) Pièces générales

O O O O O – O O O – O O O O O

- N° de composant et de fonction
- N° de classification de pièces
- Désignation de modification
- Désignation du sous-traitant
- Code de couleur

(Exemple) Boulons, écrous et autres pièces standards

O O O O O – O O O O O – O O

- N° de type et fonction
- Dimension
- Traitement chimique de surface
- ISO

2. Codes de couleur

Le code de couleur qui se trouve à la fin du numéro de pièce précise la couleur de la pièce. Les codes sous ZA apparaissant dans l'ordre alphabétique (tels que les codes ZA, ZB, ZC, etc) ne précisent pas directement la couleur et il est indispensable de se référer au code HONDA précisé dans la colonne intitulée "Description" du catalogue de pièces détachées.

Code de couleur		Description de couleur
Code de pièces	Code HONDA	
A	NH0	Blanc
B	NH1	Noir
	NH24	Blanc de céramique
	NH35M	Argenté nuage métallique
	NH105	Noir mât
	NH104MU	Argenté de Pleiades métallique-U
	NH111	Blanc de Cortina
	PB104	Bleu du duc
	R23	Rouge tahitien
	R33	Rouge d'hélio
	R110	Rouge de monza
	A53	Noir spécifié et Blanc spécifié
	A54	Rouge spécifié et Gris clair spécifié
	A55	Rouge spécifié et Bleu spécifié

3. Abbréviations

Les abbréviations suivantes sont utilisées dans le catalogue de pièces détachées.

ENS.	Ensemble	L (100L)	Maillon (100maillons)
COMP.	Complet	C.A.	Courant alternatif
STD.	Standard	C.D.	Courant continu
MM	Millimètre	AV.	Avant
G	Gramme	AR.	Arrière
T (22T)	Dent (22dents)	D.	Droit
A	Ampère	G.	Gauche
V	Volt	HEX.	Hexagonal
W	Watt	A.M.	Marque gommée
WL	Avec étiquetage	T.M.	Marque de transcription
WOL	Sans étiquetage	C.D.I.	Allumage à décharge de capacitance
KPH	Kilomètre à l'heure		
MPH	Mille à l'heure		
L.E.D.	Diode émettrice de lumière		

4. Dimensions

Toutes les dimensions sont données en millimètres (mm) sauf quand il s'agit de billes d'acier, pneus et chambre à air.

Pièces	Exemple	Interprétation
Boulon (Vis)	6×12	6mm de diamètre, 12mm de long
Axe	8×14	8mm de diamètre, 14mm de long
Joint torique	9,5×1,6	9,5mm de diamètre, 1,6mm d'épaisseur
Bague d'étanchéité d'huile	14×24×5	14mm de diamètre intérieur, 24mm de diamètre extérieur, 5mm d'épaisseur
Tube	5×130	5mm de diamètre intérieur, 130mm de long

5. Remplacement de pièces

Les pièces qui sont précisées dans la colonne intitulée "Description" et sous le nom de la pièce signifie que le numéro de pièce est remplacé par le numéro de cette pièce. HONDA peut apporter ce genre de modification sans fournir de préavis.

6. Ensembles

Les sections encadrées d'une ligne pointillée des vues éclatées sont disponibles sous la forme d'un ensemble. (Les composants séparés sont également disponibles).

7. Quantité requise

Le numéro précisé dans la colonne intitulé "N° de Requis" précise le nombre de pièces utilisé dans la section décrite dans ce bloc.

Les pièces accompagnées d'un chiffre quantitatif ( ) correspondent aux pièces obtenues sur option.

Les pièces dont le nombre requis est "N" correspondent aux au nombre désiré pouvant être sélectionné à volonté.

8. Modifications de pièces et numéros de série applicables

Si une pièce a été modifié, le numéro de série du premier véhicule (ou du cadre, moteur, carburateur) portant la modification, est précisé dans la colonne intitulée "N° de Série".

9. Illustrations

Les illustrations des pièces données dans les diagrammes de catalogue de pièces sont données pour faciliter l'identification des pièces et peuvent être différentes de la configuration réelle des pièces.

10. N°s de modèles, codes de zone et série applicables

Les N°s de série applicables modèles et codes de zone précisés dans ce catalogue de pièces détachées peuvent être identifiés de la facon suivante.

Les pièces comportant des codes de zone sont exclusivement réservées aux modèles destinés aux pays spécifiés.

Si aucun code de zone n'est précisé, les pièces sont communes à tous les modèles.

Modèle	Code de zone	Type	N° de série applicable du moteur	N° de série applicable du cadre	N° d'identification applicable du carburateur
XL250S	CM	Canada	L250SE-5008613~5012862	L250S-5008589~5012804	PD03A A
	DK	Exportation générale (KPH)	L250SE-5008628~5027045	L250S-5008604~5026742	PD04B A
	E	R.U.	L250SE-5005899~5026061	L250S-5008597~5025758	
	ED	Ventes directes Europe	L250SE-5008628~5026841	L250S-5008598~5026538	
	SA	Afrique du Sud	L250SE-5022986~5027075	L250S-5022700~5026772	
	SW	Suisse	L250SE-5013909~5023785	L250S-5013849~5023488	
	U	Australie	L250SE-5013415~5027315	L250S-5013355~5025012	
	1F	France	L250SE-5008620~5026831	L250S-5008595~5026528	
	1G	Allemagne (• 1)	L250SE-5005895~5025491	L250S-5005871~5025188	PD04A A
XL250S2	CM	Canada	L250SE-5102458~5108918	L250S-5102455~5108914	PD03A A
XL250SA	CM	Canada	L250SE-5207863~5207909	MD01-5200019~5207882	PD10A A PD10B A
	DK	Exportation générale (KPH)	L250SE-5200457~5214796	L250S-5200457~5214785	PD04B A PD04b A
	DM	Exportation générale (MPH)	L250SE-5200531~5214779	L250S-5200531~5214795	
	E	R.U.	L250SE-5203511~5211099	L250S-5203511~5211090	
	ED	Ventes directes Europe	L250SE-5200007~5205849	L250S-5200007~5205850	
	SA	Afrique du Sud	L250SE-5200541~5214284	L250S-5200541~5214321	

Modèle	Code de zone	Type	N° de série applicable du moteur	N° de série applicable du cadre	N° d'identification applicable du carburateur
XL250SA	SD	Suède	L250SE-5206673~5206679	L250S-5206666~5206690	PD04B A PD04B C
	SW	Suisse	L250SE-5203631~5207175	L250S-5203631~5207175	
	U	Australie	L250SE-5200561~5214605	L250S-5200561~5214605	
	1G	Allemagne (• 1)	L250SE-6000001~6001000	L250S-6000001~6000992	PD04B D
	2F	France	MD01E-5207910~5208595	MD01-5207884~5208583	PD04A C
XL250S8	B	Belgique	L250SE-5200726~5307333	L250S-5300726~5307330	PB04B B
	CM	Canada	MD01E-5301243~5307851	MD01•BM301231~BM306511	PD10B B
	DK	Exportation générale (KPH)	L250SE-5301166~5310835	L250S-5301166~5310746	PD04B C
	DM	Exportation générale (MPH)	L250SE-5301176~5310845	L250S-5301176~5310842	
	E	R.U.	L250SE-5300016~5310495	L250S-5300016~5310492	
	ED	Ventes directes Europe	L250SE-5300026~5300035	L250S-5300026~5300035	PD04A C
	SA	Afrique du Sud	L250SE-5301766~5311045	L250S-5301766~5311042	PD04B C
	SD	Suède	L250SE-5300036~5305578	L250S-5300036~5305575	
	SW	Suisse	L250SE-5301146~5306688	L250S-5301146~5306685	
	U	Australie	L250SE-5301266~5312040	L250S-5301266~5312047	
	2F	France	MD01E-5304456~5308965	MD01-5300003~5302402	PD04A C
	2G	Allemagne (• 2)	L250SE-5300086~5307308	L250S-5300086~5307305	

Modèle	Code de zone	Type	N° de série applicable du moteur	N° de série applicable du cadre	N° d'identification applicable du carburateur
XL250R	B	Belgique	MD03E-5004177~5026799	MD03-5000325~5019210	PD73A A
	CM	Canada	MD03E-5002361~5009648	MD03*-CM002327~CM006177	
	DK	Exportation générale (KEH)	MD03E-5003867~5026812	MD03-5000015~5019223	
	E	R.U.	MD03E-5004697~5018940	MD03-5000845~5018940	
	ED	Ventes directes Europe	MD03E-5005540~5014197	MD03-5001436-5006609	
	IT	Italie	MD03E-5008552~5021844	MD03-5002553~5014256	
	SA	Afrique du Sud	MD03E-5011748~5016407	MD03-5004160~5008849	
	SD	Suède	MD03E-5005940~5007688	MD03-5001606~5001989	
	SW	Suisse	MD03E-5004647~5024874	MD03-5000795~5017286	
	U	Australie	MD03E-5004447~5026814	MD03-5000595~5019225	
	2F	France	MD03E-4000003~4002593	MD03-4000003~4002593	
	2G	Allemagne (* 2)	MD03E-3000003~3002160	MD03-3000003~3002152	PD73C A
XL250Rb	CM	Canada	MD03E-5100002~5104951	MD03*-DM100001~DM104257	PD73A A

* En ce qui concerne les numéros d'identification de carburateur, seules les sections soulignées d'une ligne pointillée de l'exemple ci-dessous sont utilisées pour l'immatriculation.

PD04A A KC ア

11. Emplacement du numéro de série estampé

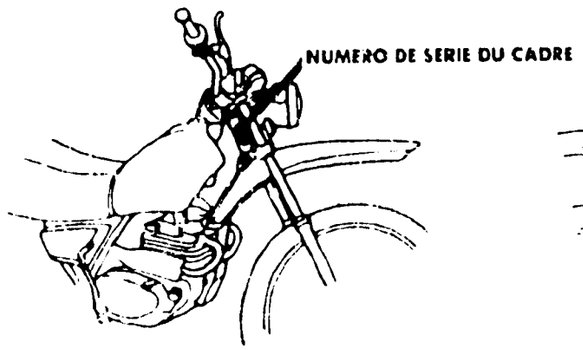

B428 - 0A

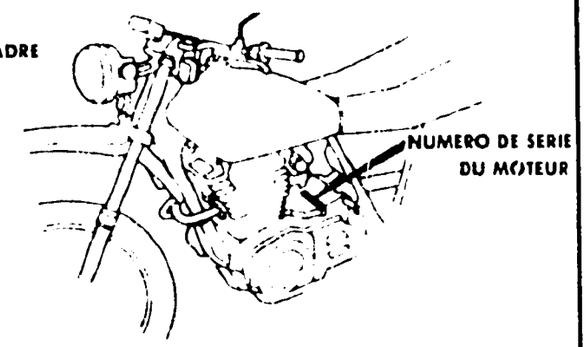

B423 0B

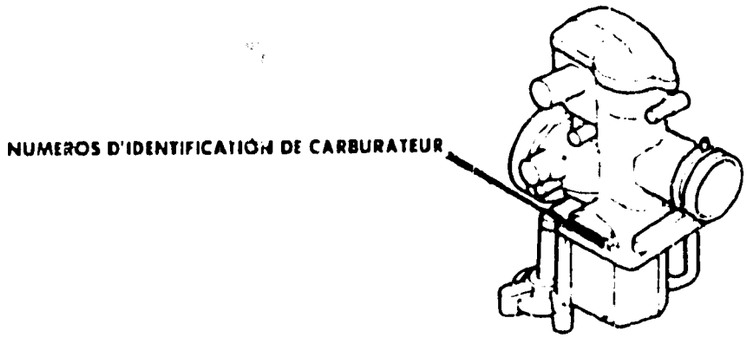

B428 - 0C

12. Composition du numéro d'identification du véhicule (N.I.V.)

I.C.M. S.D.V. S.I.V.

(Exemple) J H 2 R C 0 4 0 * B M 2 0 0 0 0 1

Numéro de série de production

Symbole de l'usine

C..... Usine SAITAMA au Japon

K..... Usine KUMAMOTO au Japon

M..... Usine HAMAMATSU au Japon

S..... Usine SUZUKA au Japon

A..... Usine OHIO aux Etats-Unis

B..... Usine ALOST en Belgique

R..... Usine MANAUS en Brésil

Modèle annee

(Exemple) B.....1981 C 1982

D 1983

Chiffre de contrôle

Ce code sert de détecter des erreurs dans le N.I.V. et se compose d'un numéro d'un chiffre seul (0-9) ou d'une lettre "K". Il ne comporte aucun rapport direct avec S.D.V. et S.I.V.

Code de description du véhicule

(Exemple) RC040....CB750F NC030....CB400T

Voir: Item No. 10.

Fabrication et type du véhicule

JH2.....HONDA, Motocyclette (Fabriquée au Japon)

1HF.....HONDA, Motocyclette (Fabriquée aux Etats-Unis)

VC1 .....HONDA, Motocyclette (Fabriquée en Belgique)

9C2 .....HONDA, Motocyclette (Fabriquée en Brésil)

I.C.M. .....Identificateur du constructeur du monde

S.D.V. ....Section descriptive du véhicule

S.I.V. . .....Section indicatrice du véhicule

Tous les changements ou modifications des pièces réverbéreront directement à la S.D.V. et à la S.I.V.

Un numéro de S.I.V. sera indiqué sur la colonne "No. de série" du catalogue de pièces si une pièce sera changée ou modifiée.

III. Emploi de durée uniforme de temps de réparation (T.D.R.)

La notion de durée uniforme de temps de réparation (T.D.R.) est utilisée pour déterminer la durée moyenne des opérations de réparation pour le remplacement des pièces qui sont couvertes par la garantie pour la période de validité de cette dernière. Le T.D.R. des pièces qui ne sont pas indquées dans cette publication doit être déterminé par le fonctionnement en relation étroite avec le remplacement de la pièce concernée.

1. Le T.D.R. est établi sur les conditions d'entretien suivantes

a. Une allocation mensuelle est ajoutée à la durée d'entretien nette.

b. Les durées nominales spécifiées s'appuient sur les conditions qui impliquent que les outils d'entretien indispensables détaillés dans le manuel d'entretien (motocyclette) qui décrit la politique d'entretien de la société HONDA, sont disponibles à portée de main tandis que les travaux de réparation sont réalisés par une mécanique affirmant une précision de travail normale.

c. La durée nécessaire pour effectuer les vérifications et les essais de fonctionnement suivants les opérations d'entretien est comprise dans le T.D.R.

2. Méthode de calcul

Les durées de travaux de réparation sont présentées sous forme de liste en dixième d'heure pour simplifier les opérations.

(Exemple) 0,3 = 18 minutes

5,6 = 5 heures et 36 minutes

TABLEAU DE CONVERSION			
Heures	Minutes	Heures	Minutes
0,1	6	0,6	36
0,2	12	0,7	42
0,3	18	0,8	48
0,4	24	0,9	54
0,5	30	1,0	60

3. Calcul du T.D.R.

Quand plusieurs travaux doivent être faits en parallèle, calculer de la façon suivante.

a. Travaux de nature jamais semblable

Le T.D.R. du travail a réaliser est obtenu en totalisant le T.D.R. pour chaque pièce à remplacer.

(Exemple) Remplacement de cylindre et ressort d'embrayage.

Item d'entretien	T.D.R.
Cylindre	*2,6
Ressort d'embrayage	0,7

Le T.D.R. pour ce travail est le suivant: 2,6+0,7=3,3

b. Travaux de nature semblable

Retenir le T.D.R. de la dernière à remplacer.

(Exemple) Remplacement de piston et joint de culasse.

Item d'entretien	T.D.R.
Joint de culasse	*2,5
Piston	*2,8

Le T.D.R. pour ce travail est le suivant: 2,8

c. Travaux de nature partiellement semblable

Faire le total des T.D.R. de toutes les pièces à remplacer puis soustraire le T.D.R. des opérations semblables.

(Exemple) Remplacement de tambour de changement de vitesse et ensemble vilebrequin.

Item d'entretien	T.D.R.
Tambour de changement de vitesse	*3,8
Vilebrequin	*3,9
Carter moteur démonté	*3,6

Le T.D.R. pour ce travail est le suivant: (3,8+3,9)−3,6=4,1

Le démontage du carter moteur correspond à une opération semblable.

● Le T.D.R. accompagné d'un astérique (*) comprend la dépose et repose du moteur.

B 10

4. Opérations autres que le remplacement de pièces

a. Dépose et repose

N°	Item d'entretien	T.D.R.
1	Moteur	1,7
2	Culasse	2,5
3	Carburateur	0,4

b. Réglage, mesure et nettoyage

Moteur

N°	Item d'entretien	T.D.R.
1	Vérification de l'huile moteur (vidange de l'huile non comprise)	0,1
2	Nettoyage de crépine du filtre à huile	0,1
3	Nettoyage de l'élément de filtrage	0,2
4	Mesure de pression de compression	0,1
5	Réglage et nettoyage de bougie d'allumage	0,1
6	Vérification de temps d'allumage	0,2
7	Réglage de jeu des soupapes	0,3
8	Réglage de la chaîne de distribution	0,1
9	Réglage de fonctionnement du papillon	0,1
10	Réglage de ralenti de carburateur	0,1
11	Mesure de niveau du flotteur de carburateur	0,5
12	Vérification de niveau et densité d'électrolyte de batterie	0,1
13	Réglage de l'embrayage	0,1

Cadre

N°	Item d'entretien	T.D.R.
1	Réglage de frein avant	0,1
2	Réglage de frein arrière	0,1
3	Essai de fonctionnement de frein	0,1
4	Réglage de faisceau de projecteur	0,1
5	Chaîne d'entrainement (réglage de tension compris, cependant, le pignon n'est pas inclus.)	0,1

c. Révision générale

N°	Item d'entretien	T.D.R.
1	Carburateur	0,7

● Ce catalogue de pièces est redigé à la date du 20 décembre, 1987.

20 avril, 1978
HONDA MOTOR CO., LTD.

B 11

ENGINE GROUP
GROUPE MOTEUR
MOTORGRUPPE
GRUPO DE MOTOR

- Ref. No. on the index illustration may be different from that in the text.
- Le n° de réf. indiqué dans l'illustration d'index peut être différent de celui utilisé dans le texte.
- Die in den Illustrierungen zum Inhaltverzeichnis angegebenen Bezugs-Nr. können von den im Textteil verwandten Bezugs Nr. abweichen.
- El número de referencia en la ilustración de índices puede ser diferente del que aparece en el texto.

D 1 — E-1

D 5 — E-2

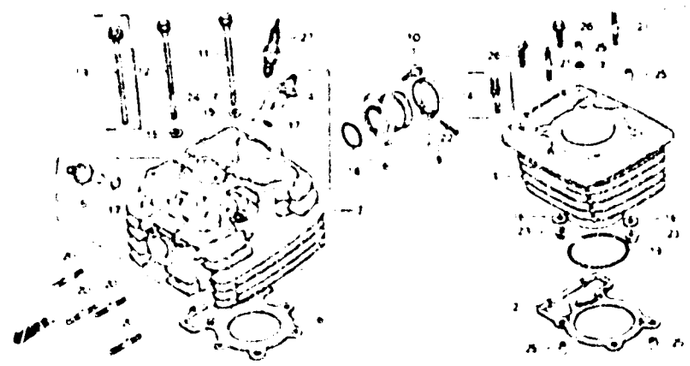

D 13 — E-3

E 3 — E-4

E 5 — E-5

E 9 — E-6

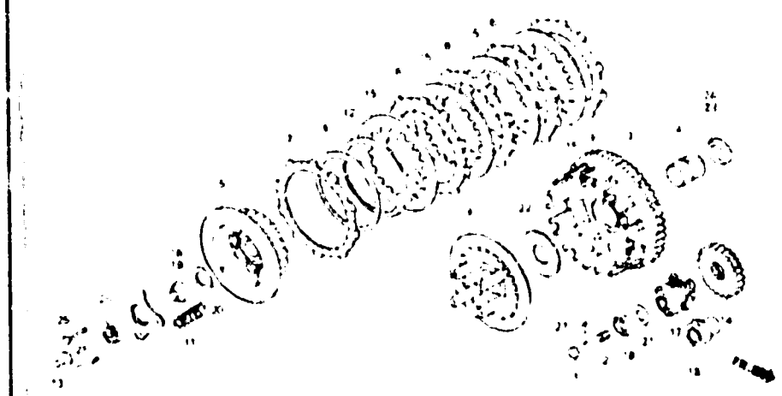

E 13 — E-7

E 16 — E-8

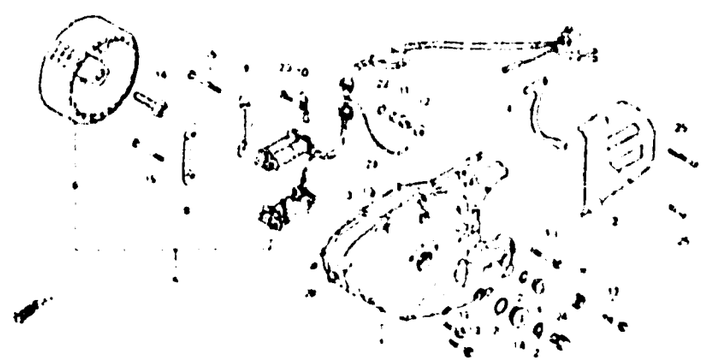

F 4 — E-8-1

2

B 12

ENGINE GROUP
GROUPE MOTEUR
MOTORGRUPPE
GRUPO DE MOTOR

- Ref. No. on the index illustration may be different from that in the text.
- Le n° de réf. indiqué dans l'illustration d'index peut être différent de celui utilisé dans le texte.
- Die in den Illustrierungen zum Inhaltverzeichnis angegebenen Bezugs-Nr. können von den im Text teil verwandten Bezugs-Nr. abweichen.
- El número de referencia en la ilustración de índices puede ser diferente del que aparece en el texto.

F 9 — E-9

F 12 — E-10

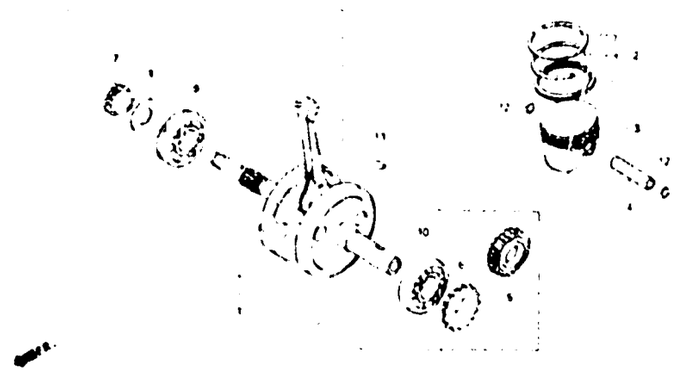

G 1 — E-11

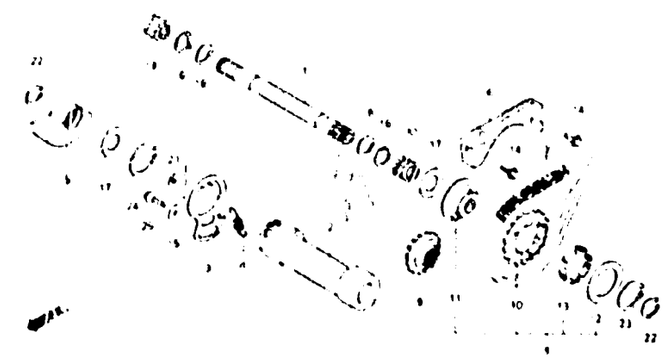

G 6 — E-11-1

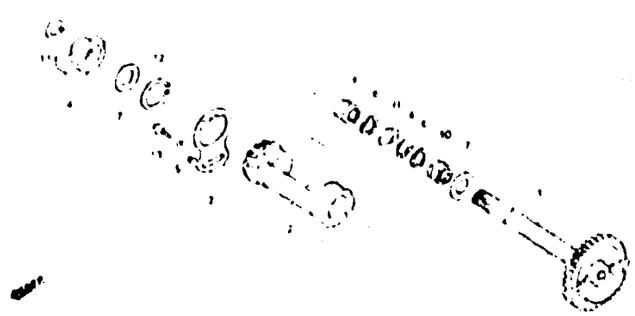

G 8 — E-12

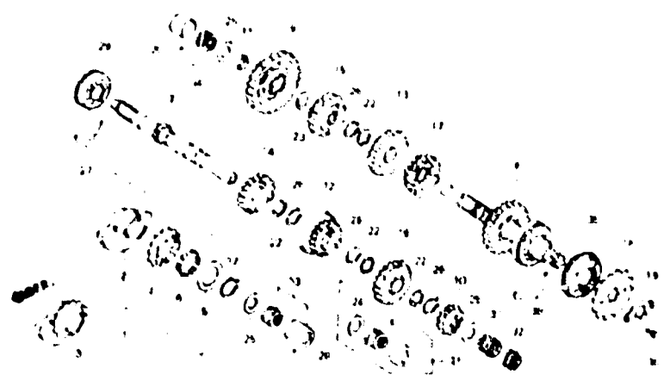

G 16 — E-12-1

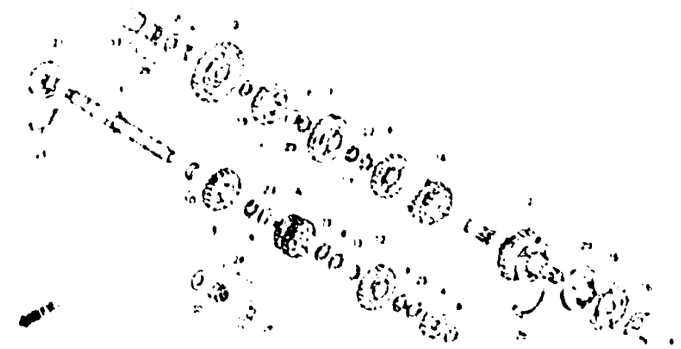

H 3 — E-13

H 9 — E-13-1

H 12 — E-14

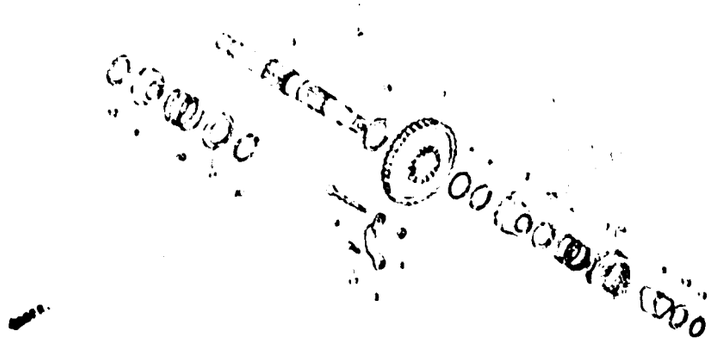

B 13

ENGINE GROUP
GROUPE MOTEUR
MOTORGRUPPE
GRUPO DE MOTOR

- Ref. No. on the index illustration may be different from that in the text.
- Le n° de réf. indiqué dans l'illustration d'index peut être différent de celui utilisé dans le texte.
- Die in den Illustrierungen zum Inhaltverzeichnis angegebenen Bezugs-Nr. können von den im Textteil verwandten Bezugs-Nr. abweichen.
- El número de referencia en la ilustración de índices puede ser diferente del que aparece en el texto.

H 16 — E-15

I 4 — E-15-1

I 10 — E-15-2

I 14 — EOP-1

I 16 — EOP-2

B 14

FRAME GROUP
GROUPE CADRE
RAHMENGRUPPE
GRUPO DE BASTIDOR

- Ref. No. on the index illustration may be different from that in the text.
- Le n° de réf. indiqué dans l'illustration d'index peut être différent de celui utilisé dans le texte.
- Die in den Illustrierungen zum Inhaltverzeichnis angegebenen Bezugs-Nr. können von den im Textteil verwandten Bezugs-Nr. abweichen.
- El número de referencia en la ilustración de indices puede ser diferente del que aparece en el texto.

K 1 — F-1

K 3 — F-1-1

K 5 — F-1-2

K 7 — F-1-3

K 9 — F-1-4

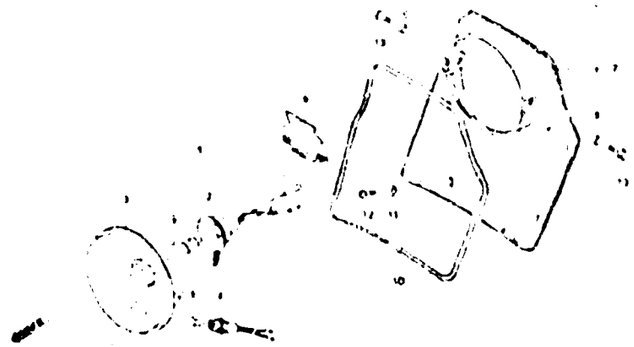

K 12 — F-1-5

K 14 — F-1-6

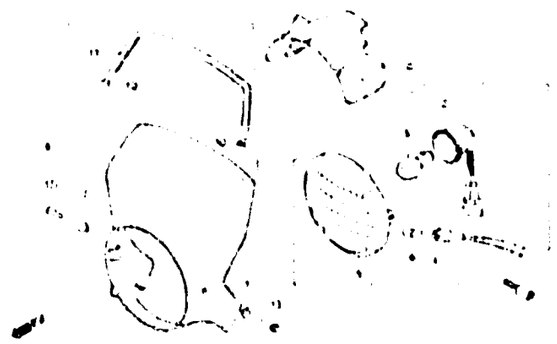

K 16 — F-1-7

L 1 — F-2

B 15

FRAME GROUP
GROUPE CADRE
RAHMENGRUPPE
GRUPO DE BASTIDOR

- Ref. No. on the index illustration may be different from that in the text.
- Le n° de réf. indiqué dans l'illustration d'index peut être différent de celui utilisé dans le texte.
- Die in den Illustrierungen zum Inhaltverzeichnis angegebenen Bezugs-Nr. können von den im Textteil verwandten Bezugs Nr. abweichen.
- El número de referencia en la ilustración de índices puede ser diferente del que aparece en el texto.

L 4 — F-2-1

L 6 — F-2-2

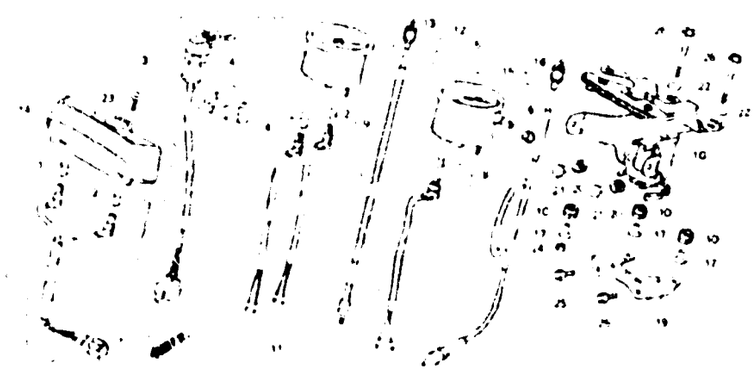

L 10 — F-2-3

L 12 — F-2-4

L 16 — F-3

M 8 — F-3-1

M 12 — F-4

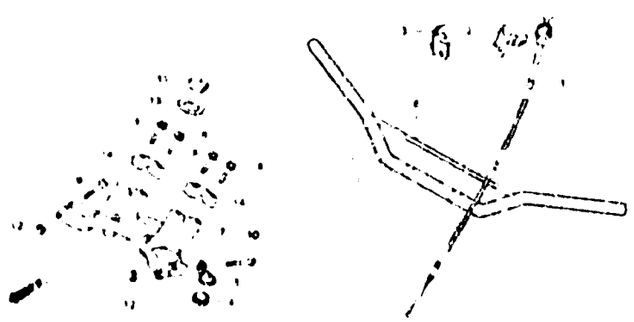

M 14 — F-4-1

N 1 — F-5

B 16

FRAME GROUP
GROUPE CADRE
RAHMENGRUPPE
GRUPO DE BASTIDOR

- Ref. No. on the index illustration may be different from that in the text
- Le n° de réf. indiqué dans l'illustration d'index peut être différent de celui utilisé dans le texte.
- Die in den Illustrationen zum Index verzeichnis angegebenen Bezugs-Nr. können von den im Textteil verwendten Bezugs-Nr. abweichen.
- El número de referencia en la ilustración de índices puede ser diferente de que aparece en el texto.

N 8 — F-5-1

N 11 — F-5-2

N 15 — F-6

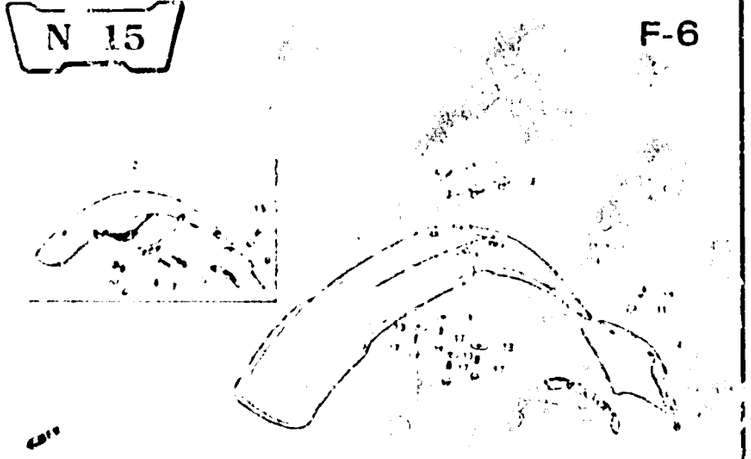

2-C1 — F-7

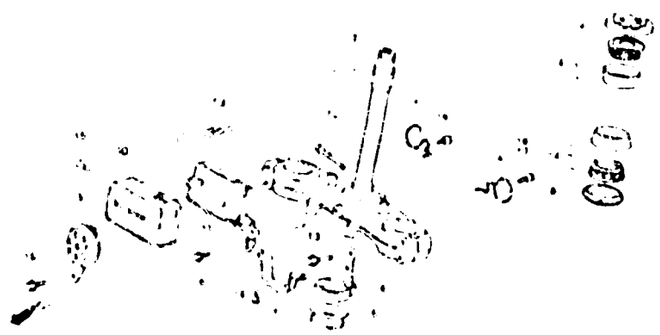

2-C4 — F-8

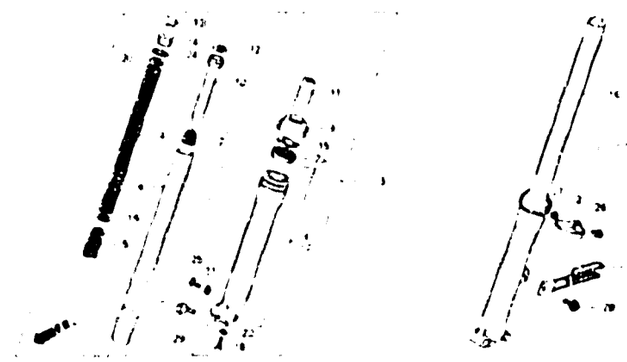

2-C9 — F-8-1

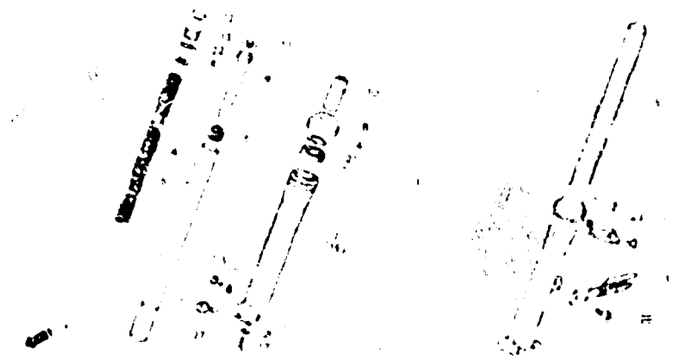

2-C12 — F-8-2

2-D1 — F-8-3

2-D4 — F-9

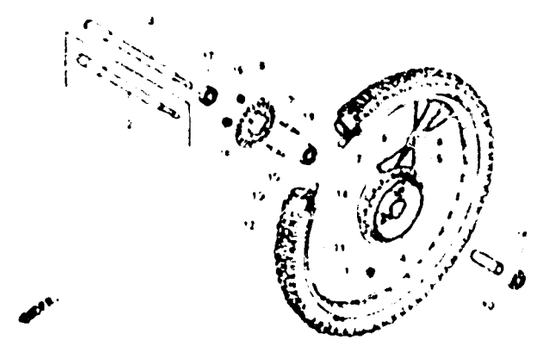

C 1

FRAME GROUP
GROUPE CADRE
RAHMENGRUPPE
GRUPO DE BASTIDOR

- Ref. No. on the index illustration may be different from that in the text.
- Le n° de réf. indiqué dans l'illustration d'index peut être différent de celui utilisé dans le texte.
- Die in den Illustrierungen zum Inhaltverzeichnis angegebenen Bezugs-Nr. können von den im Textteil verwendeten Bezugs-Nr. abweichen.
- El número de referencia en la ilustración de índices puede ser diferente del que aparece en el texto.

2-D8 F-9-1

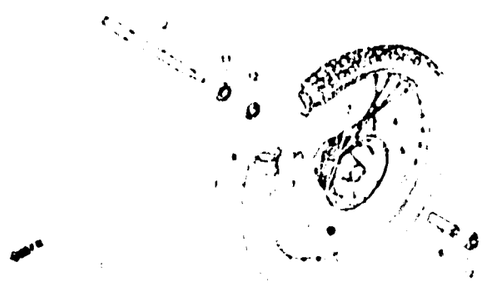

2-D10 F-10

2-D13 F-10-1

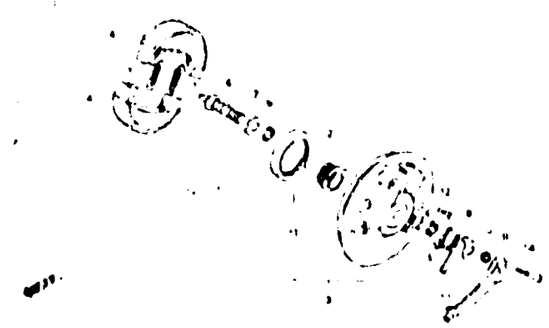

2-D15 F-11

2-E5 F-11-1

2-E8 F-12

2-E9 F-12-1

2-E10 F-12-2

2-E12 F-13

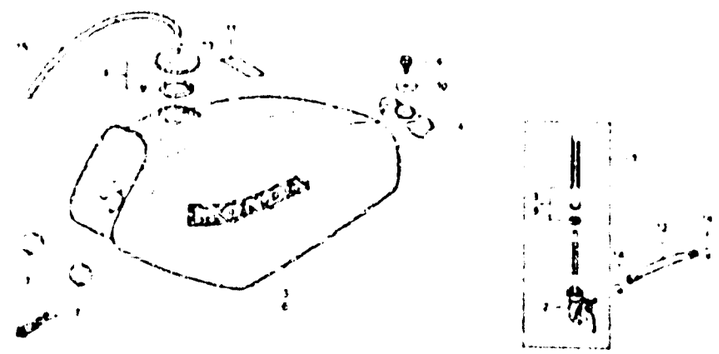

C 2

FRAME GROUP
GROUPE CADRE
RAHMENGRUPPE
GRUPO DE BASTIDOR

- Ref. No. on the index illustration may be different from that in the text.
- Le n° de réf. indiqué dans l'illustration d'index peut être différent de celui utilisé dans le texte.
- Die in den Illustrierungen zum Inhaltverzeichnis angegebenen Bezugs-Nr. können von den im Textteil verwandten Bezugs-Nr. abweichen.
- El número de referencia en la ilustración de índices puede ser diferente del que aparece en el texto.

2-F3 F-13-1

2-F5 F-14

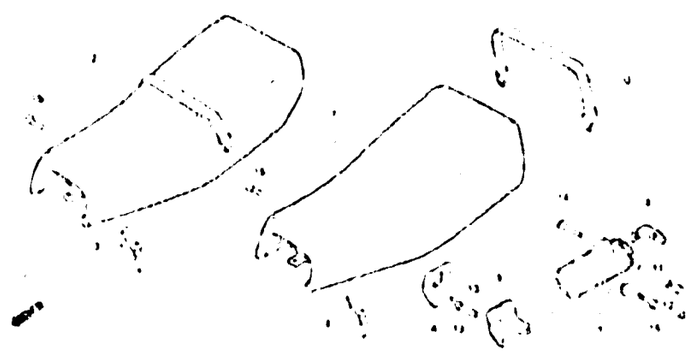

2-F7 F-14-1

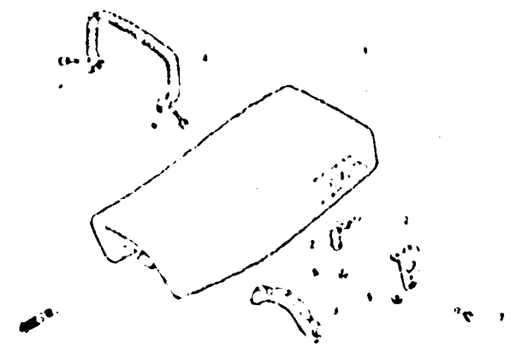

2-F8 F-15

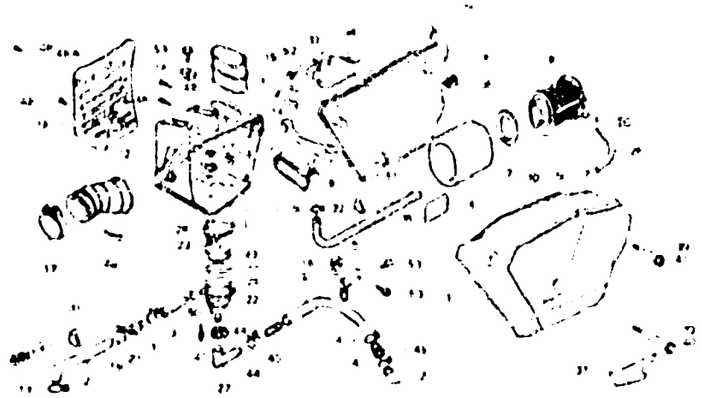

2-G1 F-15-1

2-G10 F-15-2

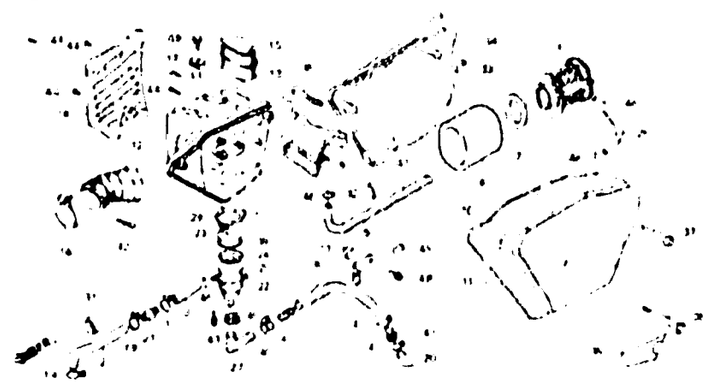

2-G14 F-15-3

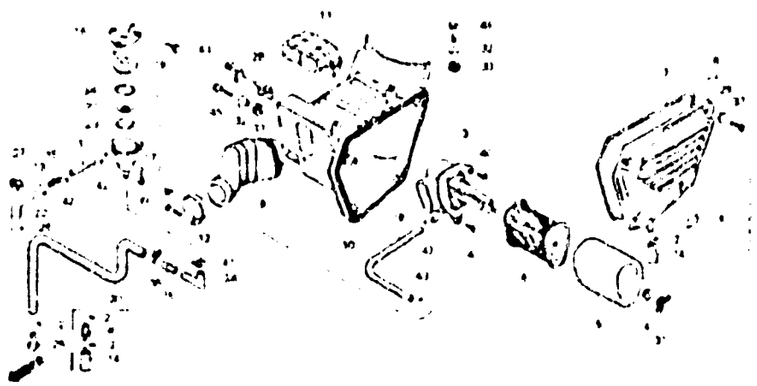

2-H2 F-16

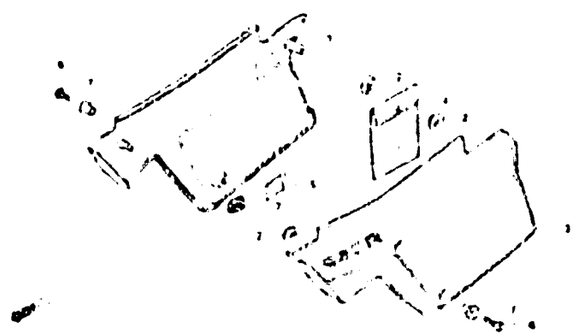

2-H4 F-17

C 3

FRAME GROUP
GROUPE CADRE
RAHMENGRUPPE
GRUPO DE BASTIDOR

- Ref. No. on the index illustration may be different from that in the text.
- Le n° de réf. indiqué dans l'illustration d'index peut être différent de celui utilisé dans le texte.
- Die in den Illustrierungen zum Inhaltverzeichnis angegebenen Bezugs-Nr. können von den im Textteil verwandten Bezugs-Nr. abweichen.
- El número de referencia en la ilustración de índices puede ser diferente del que aparece en el texto.

2-H7 F-17-1

2-H10 F-18

2-I2 F-18-1

2-I7 F-18-2

2-I13 F-18-3

2-J1 F-19

2-J9 F-19-1

2-J14 F-20

2-K2 F-20-1

C 4

FRAME GROUP
GROUPE CADRE
RAHMENGRUPPE
GRUPO DE BASTIDOR

- Ref. No. on the index illustration may be different from that in the text.
- Le n° de réf. indiqué dans l'illustration d'index peut être différent de celui utilisé dans le texte.
- Die in den Illustrierungen zum Inhaltverzeichnis angegebenen Bezugs-Nr. können von den im Textteil verwandten Bezugs-Nr. abweichen.
- El número de referencia en la ilustración de índices puede ser diferente del que aparece en el texto.

2-K5 F-21

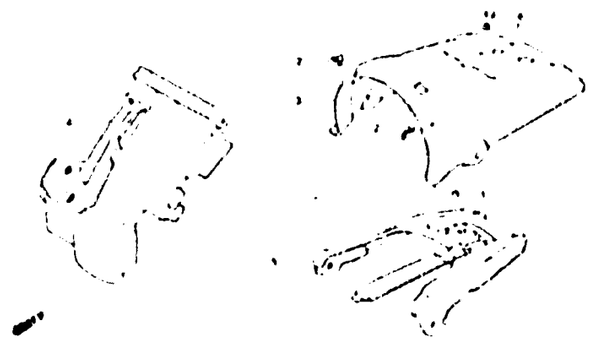

2-K7 F-21-1

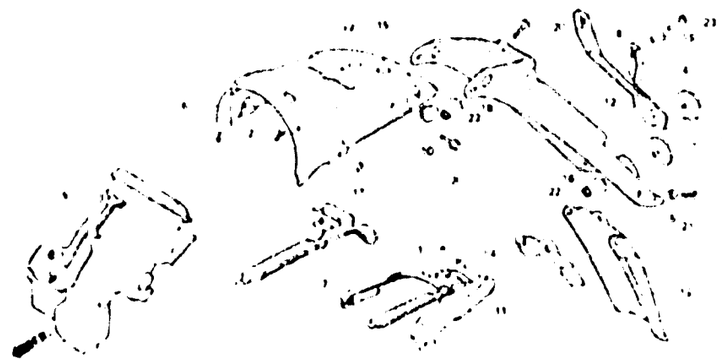

2-K11 F-21-2

2-K12 F-21-3

2-K16 F-22

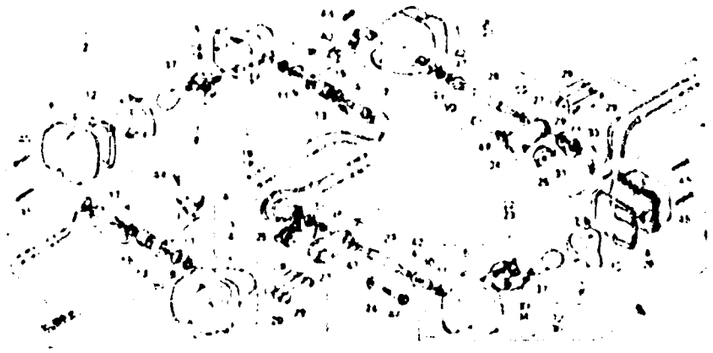

2-L8 F-22-1

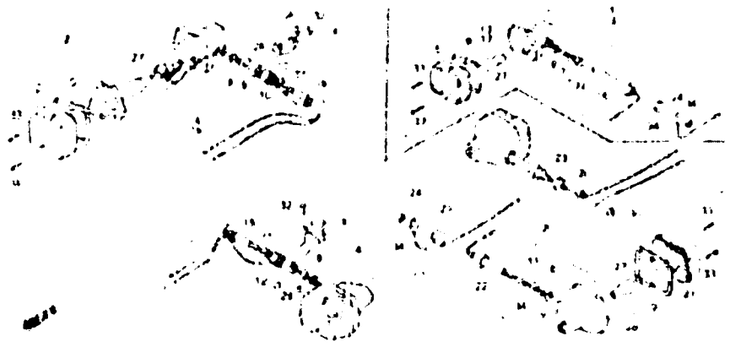

2-L13 F-22-2

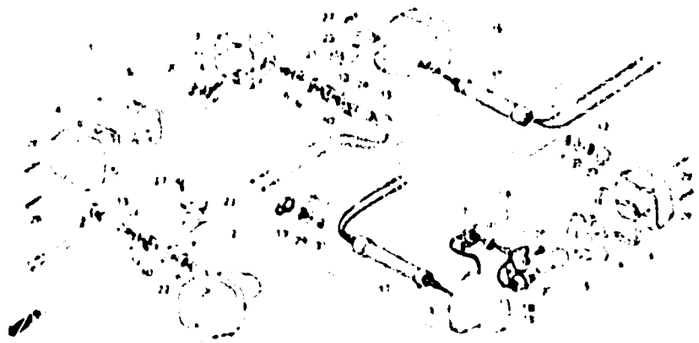

2-M1 F-22-3

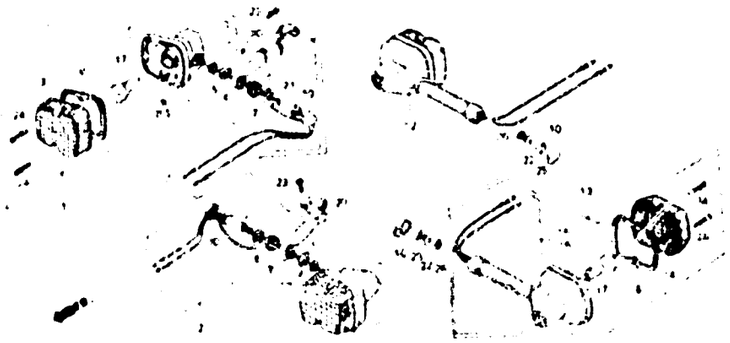

2-M4 F-22-4

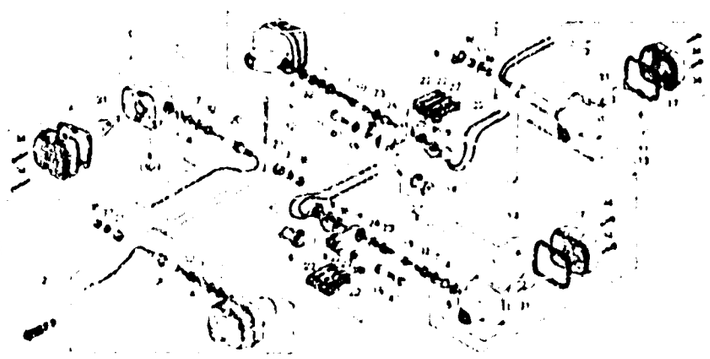

C 5

FRAME GROUP
GROUPE CADRE
RAHMENGRUPPE
GRUPO DE BASTIDOR

- Ref. No. on the index illustration may be different from that in the text.
- Le n° de réf. indiqué dans l'illustration d'index peut être différent de celui utilisé dans le texte.
- Die in den Illustrierungen zum Inhaltverzeichnis angegebenen Bezugs-Nr. können von den im Textteil verwandten Bezugs-Nr. abweichen.
- El número de referencia en la ilustración de índices puede ser diferente del que aparece en el texto.

2-M8 F-23

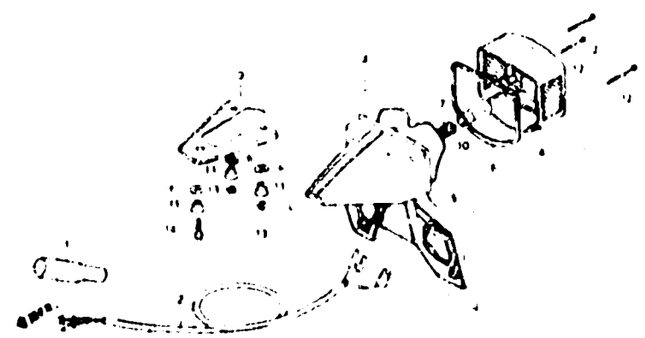

2-M13 F-23-1

2-N1 F-23-2

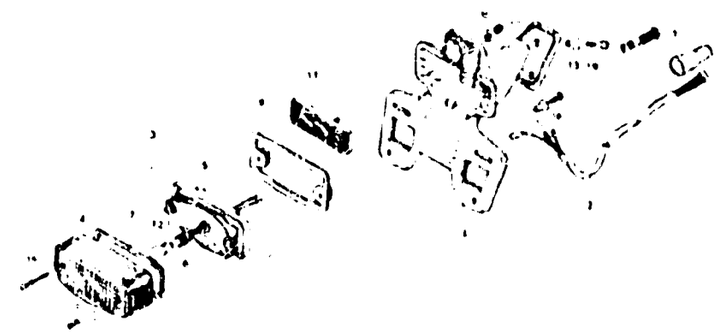

2-N3 F-23-3

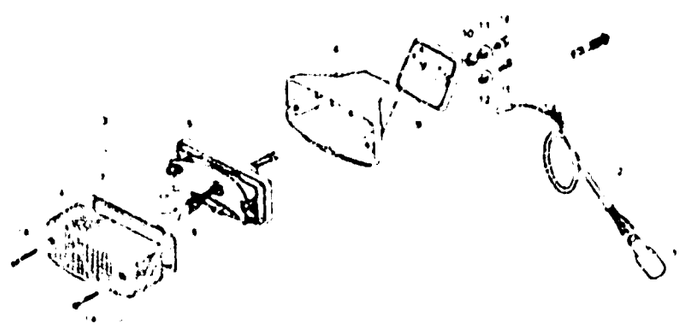

2-N6 F-24

2-N13 F-24-1

2-N16 F-25

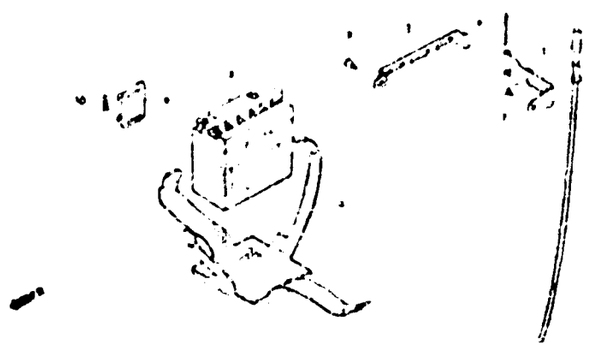

3-C1 F-26

3-C7 F-26-1

C 6

FRAME GROUP
GROUPE CADRE
RAHMENGRUPPE
GRUPO DE BASTIDOR

- Ref. No. on the index illustration may be different from that in the text.
- Le n° de réf. indiqué dans l'illustration d'index peut être différent de celui utilisé dans le texte.
- Die in den Illustrierungen zum Inhaltverzeichnis angegebenen Bezugs-Nr. können von der im Textteil verwandten Bezugs-Nr. abweichen.
- El número de referencia en la ilustración de índices puede ser diferente del que aparece en el texto.

3-C10 F-27

3-C11 F-27-1

3-C13 F-28

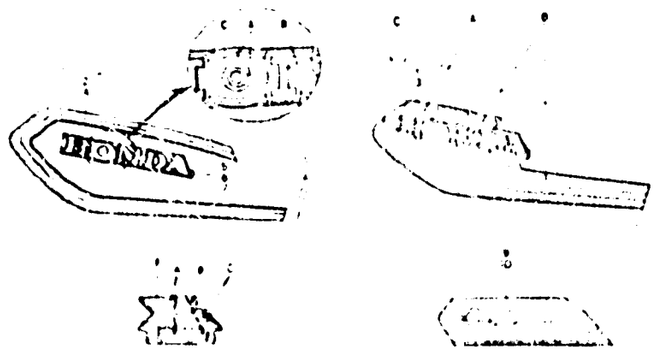

3-C16 F-28-1

3-D2 F-28-2

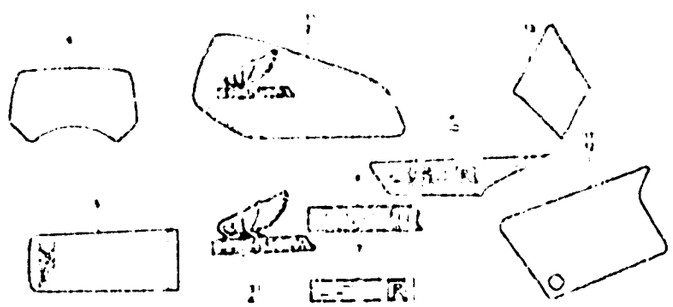

3

E-1

Cylinder head cover

Couvercle de culasse

Zylinderkopfdeckel

Cubierta de culata

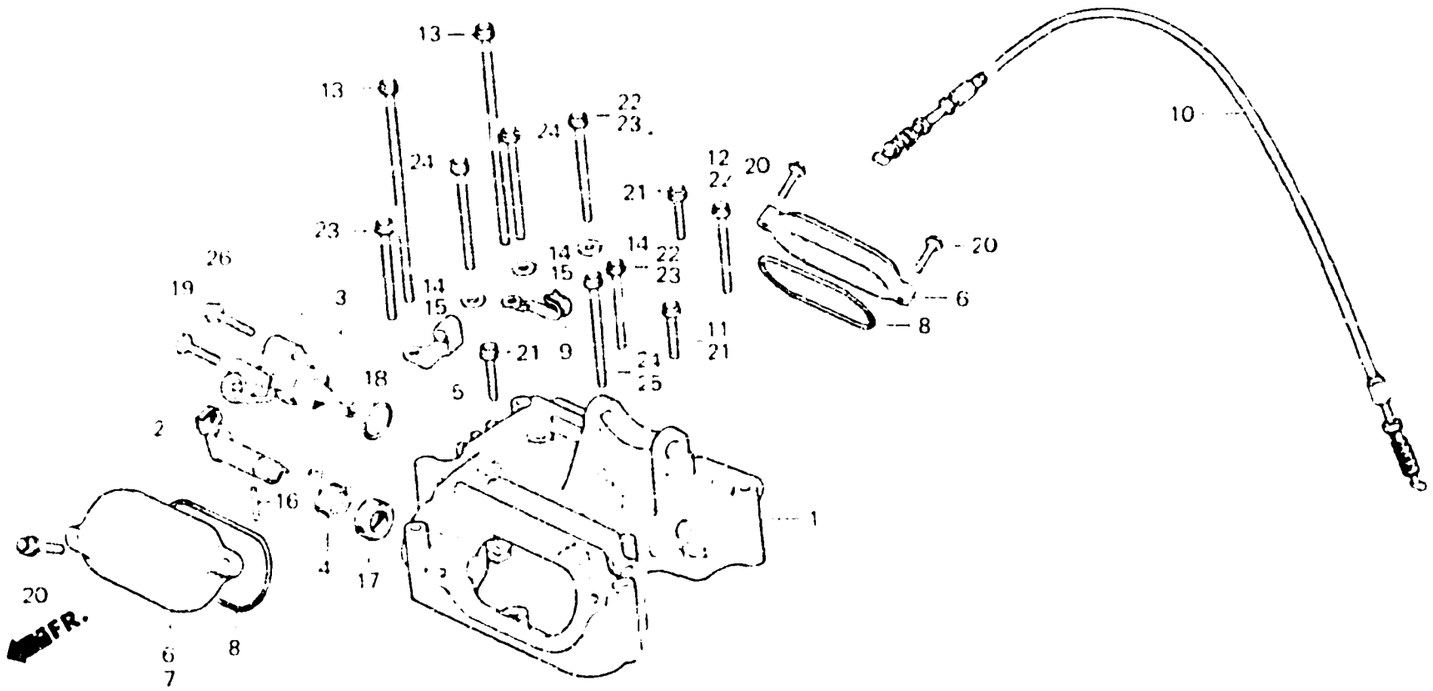

Item d'entretien	T.D.R.
COUVERCLE DE CULASSE	1.5
POUSSOIR COMP. SOUPAPE	0.7
SNS. BOITIER D'ENGRENAGE TACHYMETRE	0.1
• COUVERCLE DE TROU DE REGLAGE SOUPAPE	
CABLE COMP. DECOMPRESSION	0.2
JOINT D'ETANCHEITE D'HUILE, 17X27X5	0.8

N° de réf.	N° de pièce	Description	S	S2	S4	S8	Rc	Rc	N° de série		Code de zone
			N° de requis XL250								
1	12310-428-000	COUVERCLE DE CULASSE	1	–	–	–	–	–	----------	5017072	
	12310-428-305		–	1	–	–	–	–	----------	5103218	
	12310-428-305	COUVERCLE DE CULASSE	1	–	–	–	–	–	5017073		
			–	1	–	–	–	–	5103219		
	12310-428-325	COUVERCLE DE CULASSE	–	–	1	1	–	–	----------	----------	CM,1G
			–	–	1	–	–	–	----------	----------	DK,DM,E,ED SA,SD SW,U,2F
	12310-428-680	COUVERCLE DE CULASSE	–	–	–	1	–	–	----------	----------	B,DK,DM,E,ED,SA,SD SW,U,2F,2G
	12310-KA6-670	COUVERCLE DE CULASSE	–	–	–	–	1	1	----------	----------	CM
	12310-471-640	COUVERCLE DE CULASSE	–	–	–	–	1	–	----------	5012267	B,DK,E,ED,IT,SA,SD SW,U
			–	–	–	–	1	–	----------	4000712	2F
			–	–	–	–	1	–	----------	3001060	2G
•	12310-MC8-610	COUVERCLE DE CULASSE	–	–	–	–	1	–	5012268	----------	B,DK,E,ED,IT,SA,SD SW,U
			–	–	–	–	1	–	4000713	----------	2F
			–	–	–	–	1	–	3001061	----------	2G
2	12319-428-000	POUSSOIR COMP. SOUPAPE	1	1	1	1	1	1			

E-1

Cylinder head cover

Couvercle de culasse

Zylinderkopfdeckel

Cubierta de culata

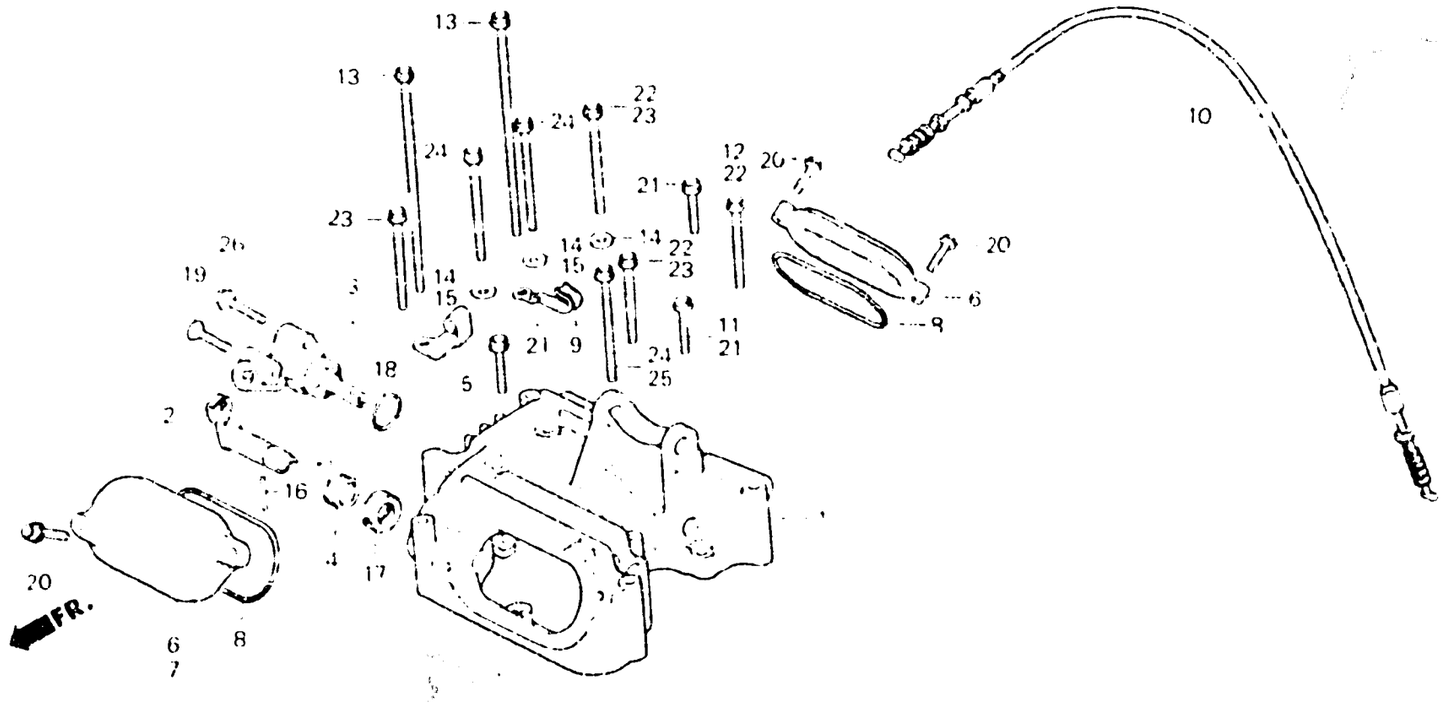

Item d'entretien	T.D.R.	N° de réf.	N° de pièce	Description	N° de requis XL250 S	S2	S4	S8	RC	RD	N° de série	Code de zone
		3	12320-428-680	ENS. BOITIER D'ENGRENAGE TACHYMETRE	–	–	–	1	–	–	....	B,DK,DM,E,ED,SA,SD SW,U,2F,2G
			12320-KB7-000	ENS. BOITIER D'ENGRENAGE TACHYMETRE	–	–	–	–	1	–	....	B,DK,E,ED,IT,SA,SD SW,U,2F,2G
		4	12321-428-000	RESSORT DE POUSSOIR DE SOUPAPE	1	1	1	1	1	1		
		5	12323-428-000	RECEPTEUR DE DECOMPRESSION	1	1	1	1	1	1		
		6	12351-428-000	COUVERCLE DE TROU DE REGLAGE SOUPAPE	2	2	2	–	1	1		
		7	12351-471-000	COUVERCLE DE TROU DE REGLAGE SOUPAPE	–	–	–	–	1	1		
		8	12392-428-000	JOINT ETANCHEITE DE COUVERCLE POUSSOIR	2	2	2	2	2	2		
		9	22325-428-000	GRIFFE DE CABLE D'EMBRAYAGE	1	1	1	1	–	–		
			22325-429-000	GRIFFE DE CABLE D'EMBRAYAGE	–	–	–	–	1	1		
		10	28291-428-000	CABLE COMP. DECOMPRESSION	1	1	1	1	–	–		
			28291-KB7-000	CABLE COMP. DECOMPRESSION	2	2	2	–	1	1		
		11	90025-KA6-670	BOULON DE BRIDE, 7X30	–	–	–	–	1	1		

D 3

E-1

Cylinder head cover

Couvercle de culasse

Zylinderkopfdeckel

Cubierta de culata

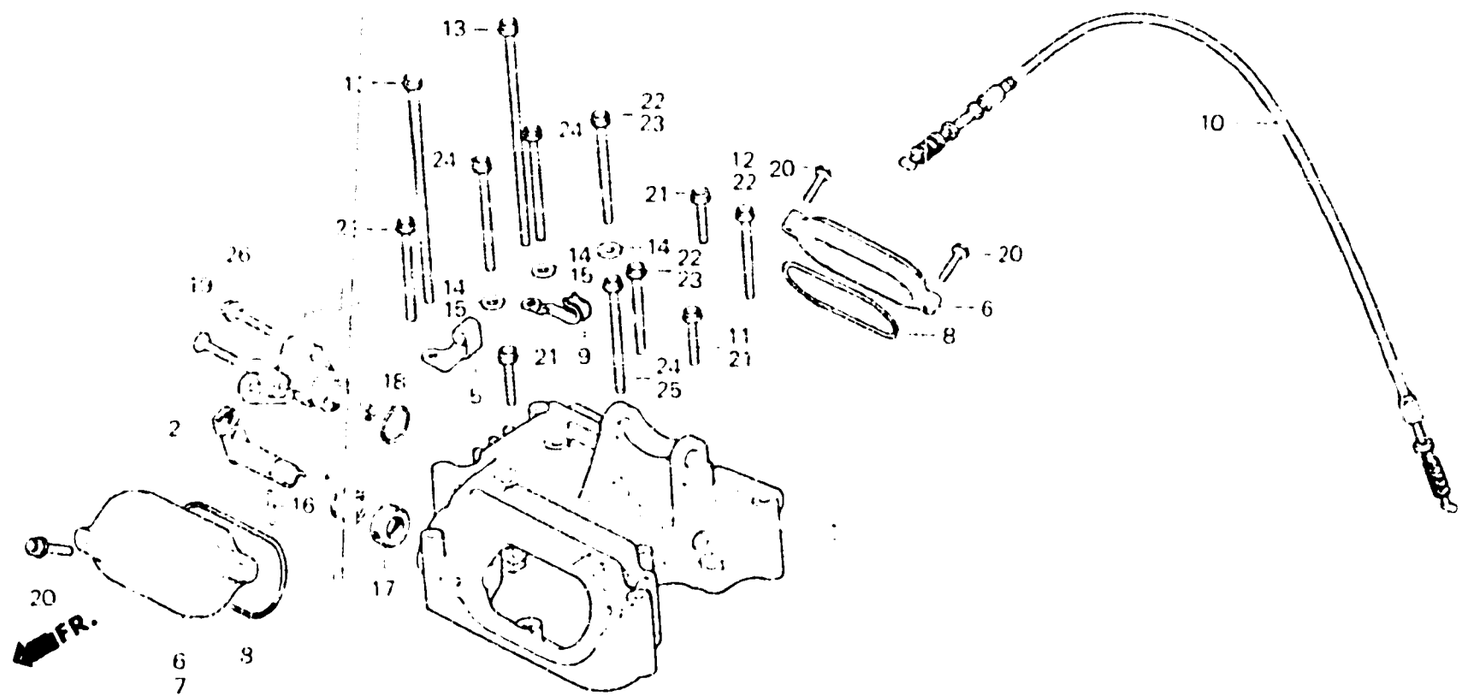

B428-1B

Item d'entretien	T.D.R.	N° de réf.	N° de pièce	Description	N° de requis XL250 S	S_A	S_B	S_D	R_C	R_D	N° de série		Code de zone
		12	90126-KA6-670	BOULON DE BRIDE, 7X50	—	—	—	—	1	1			
		13	90048-329-000	BOULON DE BRIDE, 6X131	2	2	2	2	2	2			
		14	90441-706-000	RONDELLE ETANCHEITE, 6MM	—	—	—	—	3	3			
		15	90442-397-000	RONDELLE ETANCHEITE, 6MM	2	2	2	2	—	—			
		16	91101-428-000	GOUJON D'ASSEMBLAGE, 5X28	1	1	1	1	1	1			
		17	91201-428-005	JOINT D'ETANCHEITE D'HUILE, 17X27X5	2	1	1	1	—	—			
					—	—	—	—	1	—	----------	5012267	B,CM,DK,E,ED,IT,SA SD,SW,U
					—	—	—	—	1	—	----------	4000712	2F
					—	—	—	—	1	—	----------	3001060	2G
		*	91201-MC8-005	JOINT D'ETANCHEITE D'HUILE, 17X27X5	—	—	—	—	1	—	5012268	----------	B,CM,DK,E,ED,IT,SA SD,SW,U
					—	—	—	—	1	—	4000713	----------	2F
					—	—	—	—	1	—	3001061	----------	2G
					—	—	—	—	—	1			
		18	91333-422-003	JOINT TORIQUE, 17.8X2.4	—	—	—	1	1	—	----------	----------	B,DK,DM,E,ED,IT,SA SD,SW,U,2F,2G

E-1

Cylinder head cover

Couvercle de culasse

Zylinderkopfdeckel

Cubierta de culata

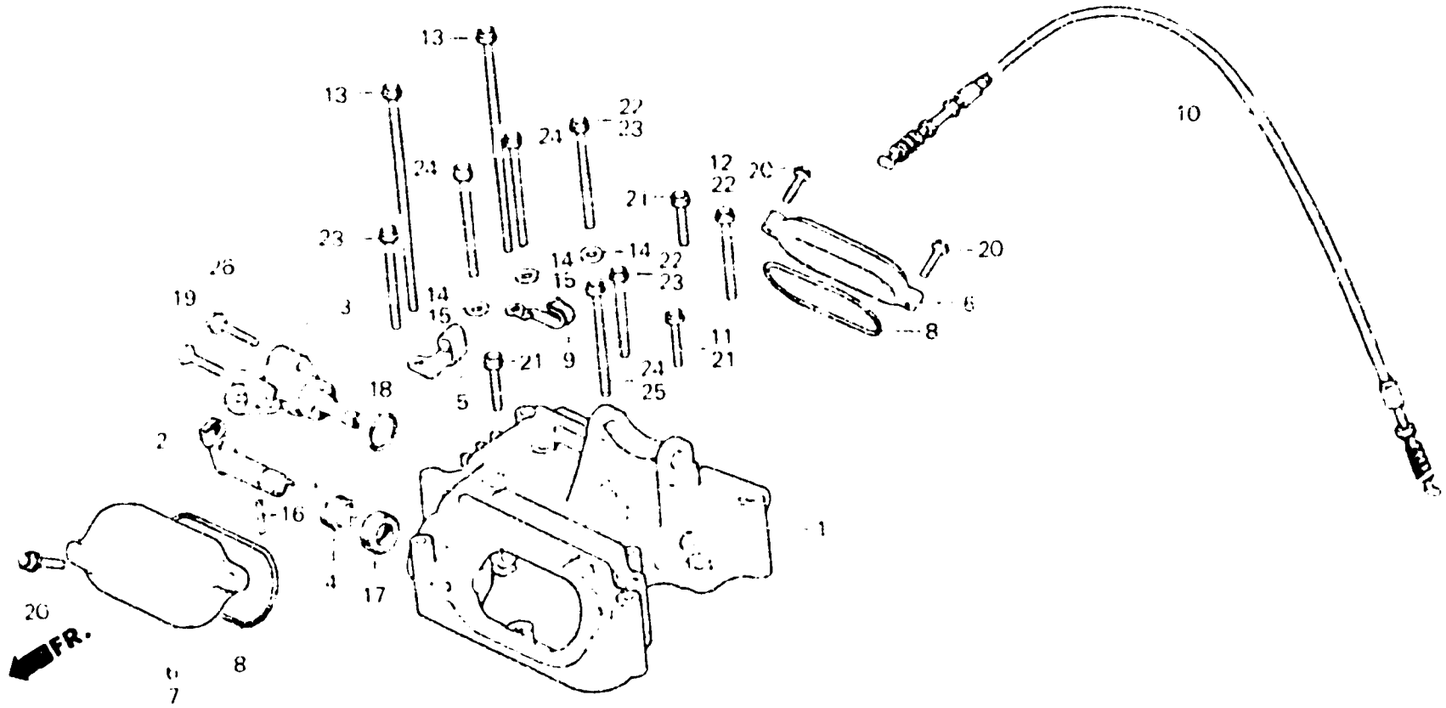

B428 - 1B

Item d'entretien	T.D.R.	N° de réf.	N° de pièce	Description	N° de requis XL250 S	S2	SA	SB	RC	RD	N° de série		Code de zone
		19	93700-06022	VIS A TETE OVALE, 6X22	—	—	—	1	1	—			B,DK,DM,E,ED,IT,SA SD,SW,U,2F,2G
		20	95700-06020-00	BOULON DE BRIDE, 6X20	4	4	4	4	4	4			
		21	95700-06025-00	BOULON DE BRIDE, 6X25	3	3	3	3	3	3			
		22	95700-06045-00	BOULON DE BRIDE, 6X45	3	3	3	3	1	1			
		23	95700-06050-00	BOULON DE BRIDE, 6X50	1	1	1	1	3	3			
		24	95700-06060-00	BOULON DE BRIDE, 6X60	3	—	—	—	—	—		5017341	
					2	—	—	—	—	—	5017342		
					—	3	—	—	—	—		5103398	
					—	2	—	—	—	—	5103399		
					—	—	2	2	—	—			
			95700-06080-00	BOULON DE BRIDE, 6X80	—	—	—	—	2	2			
		25	95718-06065-00	BOULON DE BRIDE, 6X65	1	—	—	—	—	—	5017342		
					—	1	—	—	—	—	5103399		
					—	—	1	1	—	—			
		26	96000-06025-00	BOULON DE BRIDE, 6X25	—	—	—	1	1	—			B,DK,DM,E,ED,IT,SA SD,SW,U,2F 2G

D 5

E-2

Cylinder • Cylinder head

Cylindre • Culasse

Zylinder • Zylinderkopf

Cilindro • Culata

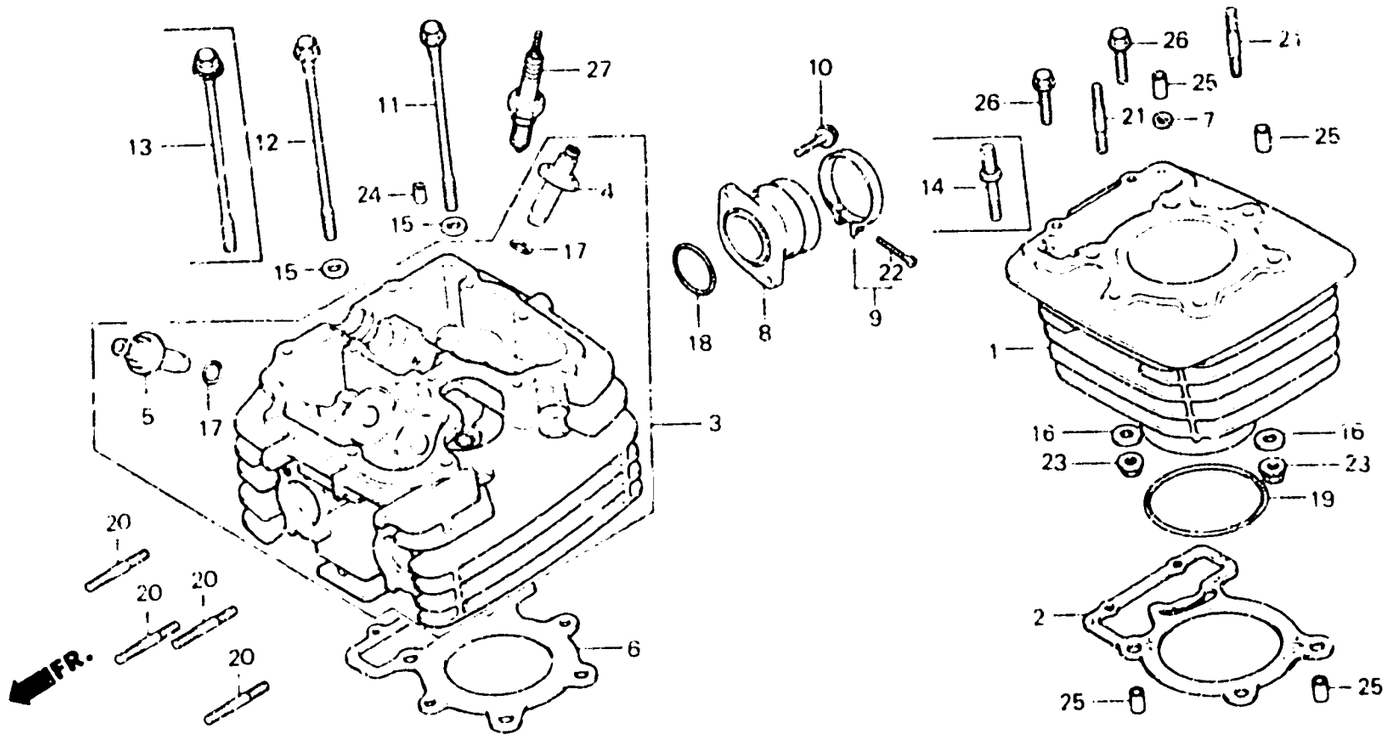

B428 - 2B

Item d'entretien	T.D.R.	N° de réf.	N° de pièce	Description	S	S_2	S_A	S_B	R_C	R_D	N° de série		Code de zone
					N° de requis XL250								
CYLINDRE COMP.	1.7	1	12100-428-010	CYLINDRE COMP.	1	1	1	—	—	—			CM,DK,DM,E,ED,SA SD,SW,U,1F,1G
• JOINT DE CYLINDRE													
CULASSE COMP.	2.8				—	—	1	1	—	—			2F,2G
GUIDE DE SOUPAPE	1.9				—	—	—	1	—	—		5304325	B,DK,DM,E,ED,SA,SD SW,U
(ALESAGE COMPRIS)													
(AJOUTER 0,2 POUR CHAQUE.)					—	—	—	1	—	—		5306781	CM
(RODAGE DE SOUPAPE NON COMPRIS.)			12100-471-000	CYLINDRE COMP.	—	—	—	—	1	1			B,CM,DK,E,ED,IT,SA SD,SW,U,2G
(AJOUTER 0,2 SI EFFECTUE.)			12100-471-620	CYLINDRE COMP.	—	—	—	—	1	—			2F
JOINT DE CULASSE	1.5	*	12100-473-000	CYLINDRE COMP.	—	—	—	1	—	—	5304326		B,DK,DM,E,ED,SA,SD SW,U
ISOLANT DE CARBURATEUR	0.5				—	—	—	1	—	—	5306782		CM
GOUJON, 8MM	1.6	2	12191-428-010	JOINT DE CYLINDRE	1	1	1	—	—	—			
• GOUJON, 8X45			12191-471-000	JOINT DE CYLINDRE	—	—	—	1	1	1			
(AJOUTER 0,1 POUR CHAQUE.)													
GOUJON, 6X35	0.2	3	12200-428-000	CULASSE COMP.	1	—	—	—	—	—		5017072	
(AJOUTER 0,1 POUR CHAQUE.)					—	1	—	—	—	—		5103218	
BOUGIE D'ALLUMAGE	0.1		12200-428-305	CULASSE COMP.	1	—	—	—	—	—	5017073	5015206	
					—	1	—	—	—	—	5103219		
			12200-428-030	CULASSE COMP.	—	—	—	1	—	—			B,DK,DM,E,ED,SA,SD SW,U,2F,2G

E-2

Cylinder • Cylinder head

Cylindre • Culasse

Zylinder • Zylinderkopf

Cilindro • Culata

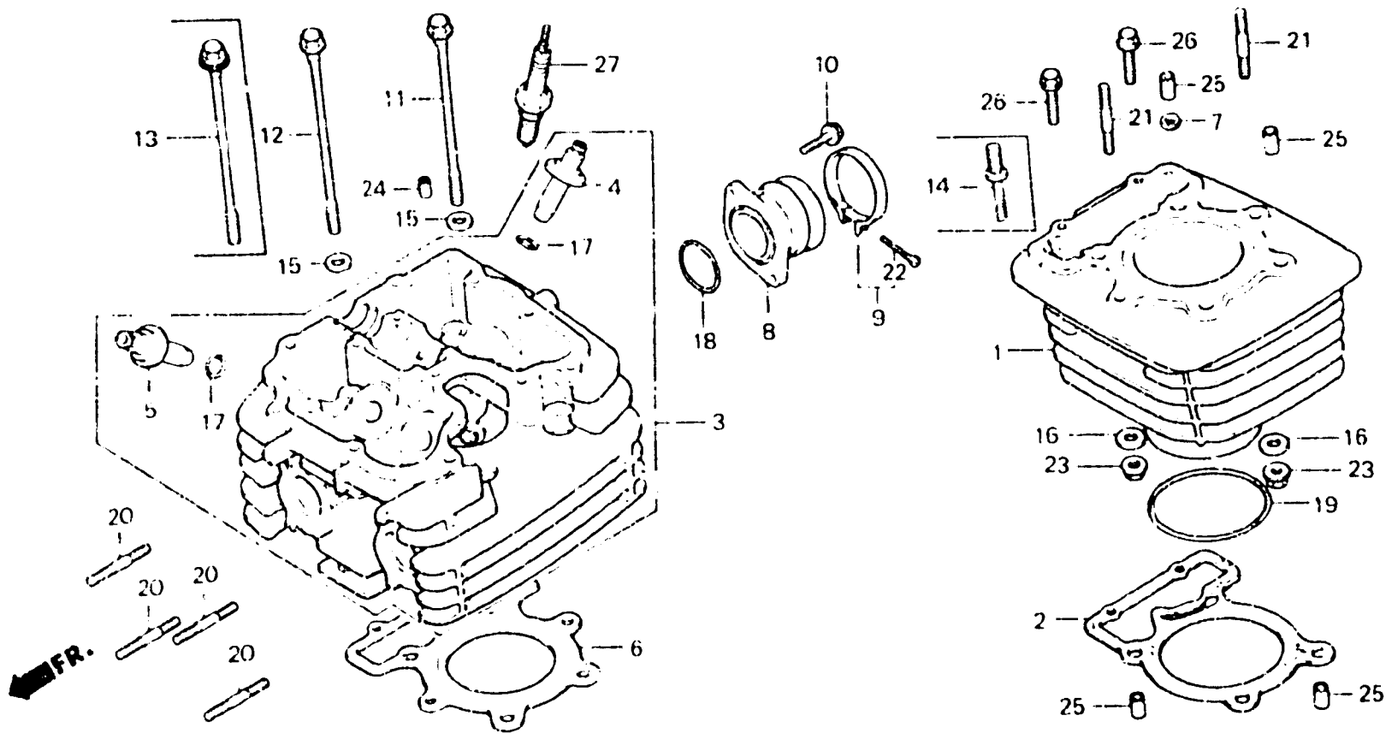

B428 - 2B

Item d'entretien	T.D.R.	N° de réf.	N° de pièce	Description	S	Sz	SA	SB	RC	RD	N° de série		Code de zone
					N° de requis XL250								
			12200-428-325	CULASSE COMP.	1	–	–	–	–	–	5025207		
					–	–	1	1	–	–	.....	.....	CM,1G
					–	–	1	–	–	–	.....	.....	DK,DM,E,ED,SA,SD SW,U,2F
			12200-KA6-670	CULASSE COMP.	–	–	–	–	1	1			
		4	12231-428-305	GUIDE DE SOUPAPE D'ADMISSION	2	2	2	2	2	2			
		5	12241-428-305	GUIDE DE SOUPAPE D'ECHAPPEMENT	2	2	–	–	–	–			
					–	–	2	–	–	–	.....	5206769	CM
					–	–	2	–	–	–	.....	5204500	DK,DM,E,ED,SA,SW,U 2F
					–	–	2	–	–	–	.....	6000200	1G
			12241-471-305	GUIDE DE SOUPAPE D'ECHAPPEMENT	–	–	2	–	–	–	5206770	.....	CM
					–	–	2	–	–	–	5204581	.....	DK,DM,E,ED,SA,SW,U 2F
					–	–	2	2	2	–	.....	.....	SD
					–	–	2	–	–	–	6000201	.....	1G
					–	–	–	2	2	2	.....	.....	B,CM,DK,DM,E,ED,IT SA,SW,U,2F,2G
		6	12251-428-010	JOINT DE CULASSE	1	–	–	–	–	–	.....	5025206	
					–	1	–	–	–	–			

D 7

E-2

Cylinder • Cylinder head

Cylindre • Culasse

Zylinder • Zylinderkopf

Cilindro • Culata

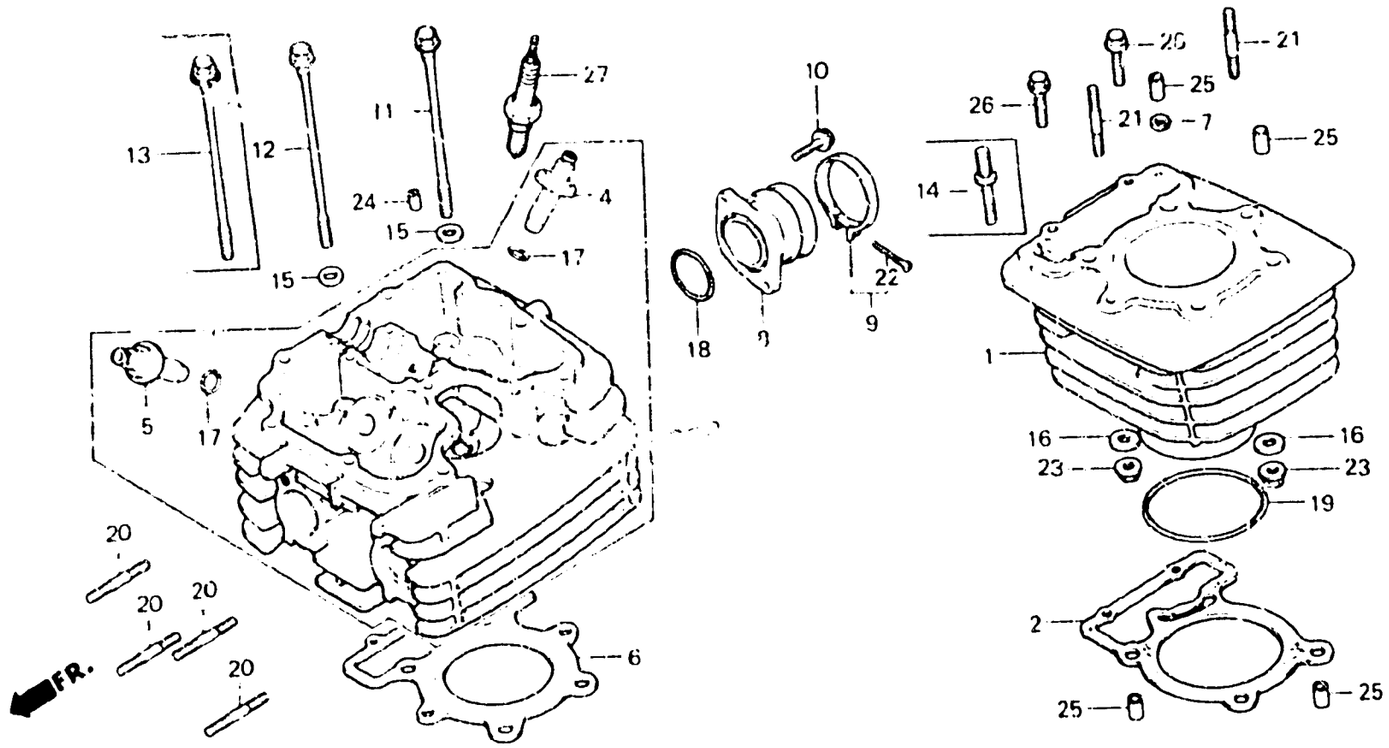

8428 - 2B

Item d'entretien	T.D.R.	N° de réf.	N° de pièce	Description	S	Sz	SA	SB	RC	RD	N° de série		Code de zone
					N° de requis XL250								
			12251-428-020	JOINT DE CULASSE	1	—	—	—	—	—	5025207		
					—	—	1	—	—	—	----------	----------	CM,1G
					—	—	1	—	—	—	----------	5214444	DK,DM,E,ED,SA,SD SW,U,2F
			12251-471-013	JOINT DE CULASSE (ARAI)	—	—	1	—	—	—	5214445	----------	DK,DM,E,ED,SA,SD SW,U,2F
					—	—	—	1	—	—			
			12251-KB7-003	JOINT DE CULASSE (ARAI)	—	—	—	—	1	1			
		7	12909-428-003	JOINT DE GOUJON DE CYLINDRE (ARAI)	1	1	1	1	1	1			
		8	16211-428-000	ISOLANT DE CARBURATEUR	1	1	1	1	—	—			
			16211-KB7-0[illegible]	ISOLANT DE CARBURATEUR	—	—	—	—	1	1			
		9	17255-329-000	COLLIER A DE RACCORD DE FILTRE A AIR	1	1	1	1	1	1			
		10	90011-393-000	BOULON SPECIAL, 6X20	2	—	—	—	—	—	----------	5017072	
					—	2	—	—	—	—	----------	5103218	
			90008-413-000	BOULON DE BRIDE, 6X18	2	—	—	—	—	—	5017073		
				96000-06018-00	—	2	—	—	—	—	5103219		
			96000-06018-00	BOULON DE BRIDE, 6X18	2	2	2	2	2	2			

D 8

E-2

Cylinder • Cylinder head

Cylindre • Culasse

Zylinder • Zylinderkopf

Cilindro • Culata

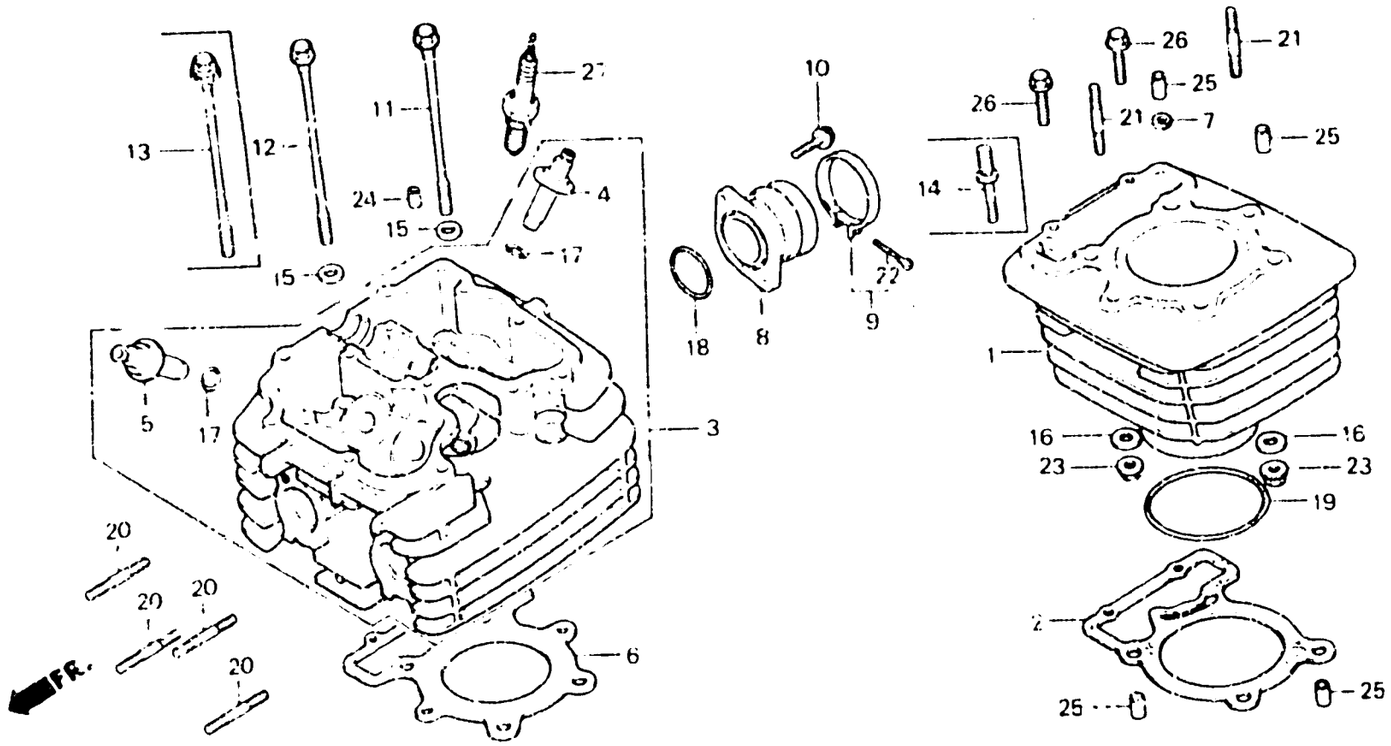

B428 - 2B

Item d'entretien	T.D.R.	Nº de réf.	Nº de pièce	Description	S	Sz	Sx	Se	Rc	Rc	Nº de série		Code de zone
					Nº de requis XL250								
		11	90081-428-000	BOULON DE CYLINDRE, 132	2	2	2	—	—	—			
			90081-471-000	BOULON DE CYLINDRE, 132	—	—	—	2	2	2			
		12	90083-428-000	BOULON DE CYLINDRE, 150	2	—	—	—	—	—	.....	[illegible]	
					1	—	—	—	—	—	5017342		
					—	2	—	—	—	—	.....	[illegible]	
					—	1	—	—	—	—	5103399		
					—	—	1	—	—	—	.....	5208194	CM
					—	—	1	—	—	—	.....	5208859	DK,DM,E,ED,SA,SD SW,U,2F
					—	—	1	—	—	—	.....	6000953	1G
			90083-471-000	BOULON DE CYLINDRE, 150	—	—	2	—	—	—	5208195	.....	CM
					—	—	2	—	—	—	5208860	.....	DK,DM,E,ED,SA,SD SW,U,2F
					—	—	2	—	—	—	6000954	.....	1G
					—	—	—	2	2	2			
		13	90085-428-000	BOULON DE CYLINDRE, 150	1	—	—	—	—	—	5017342		
					—	1	—	—	—	—	5103399		
					—	—	1	—	—	—	.....	5208194	CM
					—	—	1	—	—	—	.....	5208859	DK,DM,E,ED,SA,SD SW,U,2F
					—	—	1	—	—	—	.....	6000953	1G

D 9

E-2

Cylinder • Cylinder head

Cylindre • Culasse

Zylinder • Zylinderkopf

Cilindro • Culata

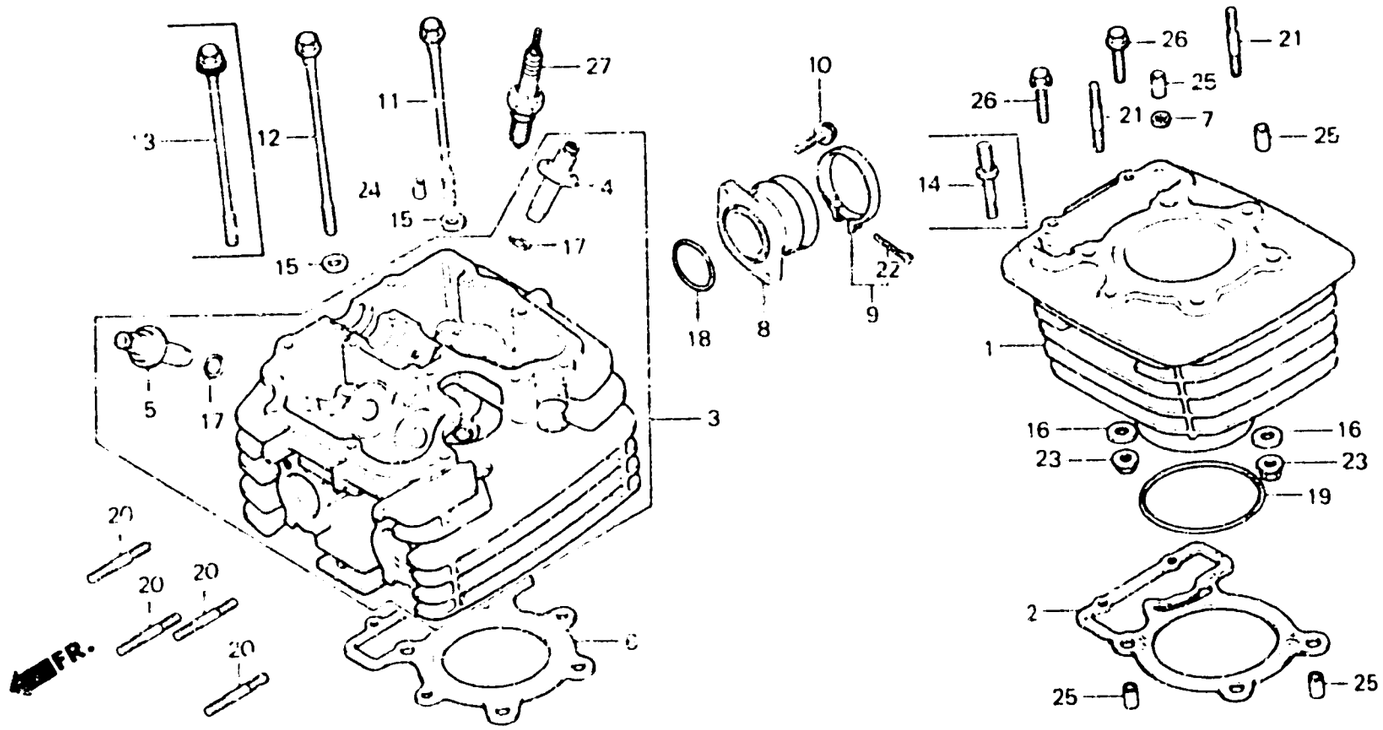

8428-2B

Item d'entretien	T.D.R.	N° de réf.	N° de pièce	Description	N° de requis XL250 S	Sz	Sa	Sb	Rc	RD	N° de série		Code de zone
		14	90087-429-000	GOUJON, 8MM	–	–	1	1	1	1			
		15	90403-428-000	RONDELLE ETANCHEITE, 10MM	4	–	–	–	–	–		5017340	
					3	–	–	–	–	–	5017341		
					–	4	–	–	–	–		5103397	
					–	3	–	–	–	–	5103398		
					–	–	3	–	–	–			
			90422-567-000	RONDELLE A SPECIALE, 10MM	–	–	3	–	–	–		5208194	CM
					–	–	3	–	–	–		5208859	DK,DM,E,ED,SA,SD SW,U,2F
					–	–	3	–	–	–		6000953	1G
					–	–	4	–	–	–	5208195		CM
					–	–	4	–	–	–	5208860		DK,DM,E,ED,SA,SD SW,U,2F
					–	–	4	–	–	–	6000954		1G
					–	–	–	4	4	4			
		16	90524-030-000	RONDELLE A DE FIXATION SUPPORT DE GUIDON	2	–	–	–	–	–	5016392		
					–	2	–	–	–	–	5103219		
					–	–	2	2	2	2			
		17	91301-200-000	JOINT TORIQUE, 10X1 6	4	4	4	4	4	4			

D 10

E-2

Cylinder • Cylinder head

Cylindre • Culasse

Zylinder • Zylinderkopf

Cilindro • Culata

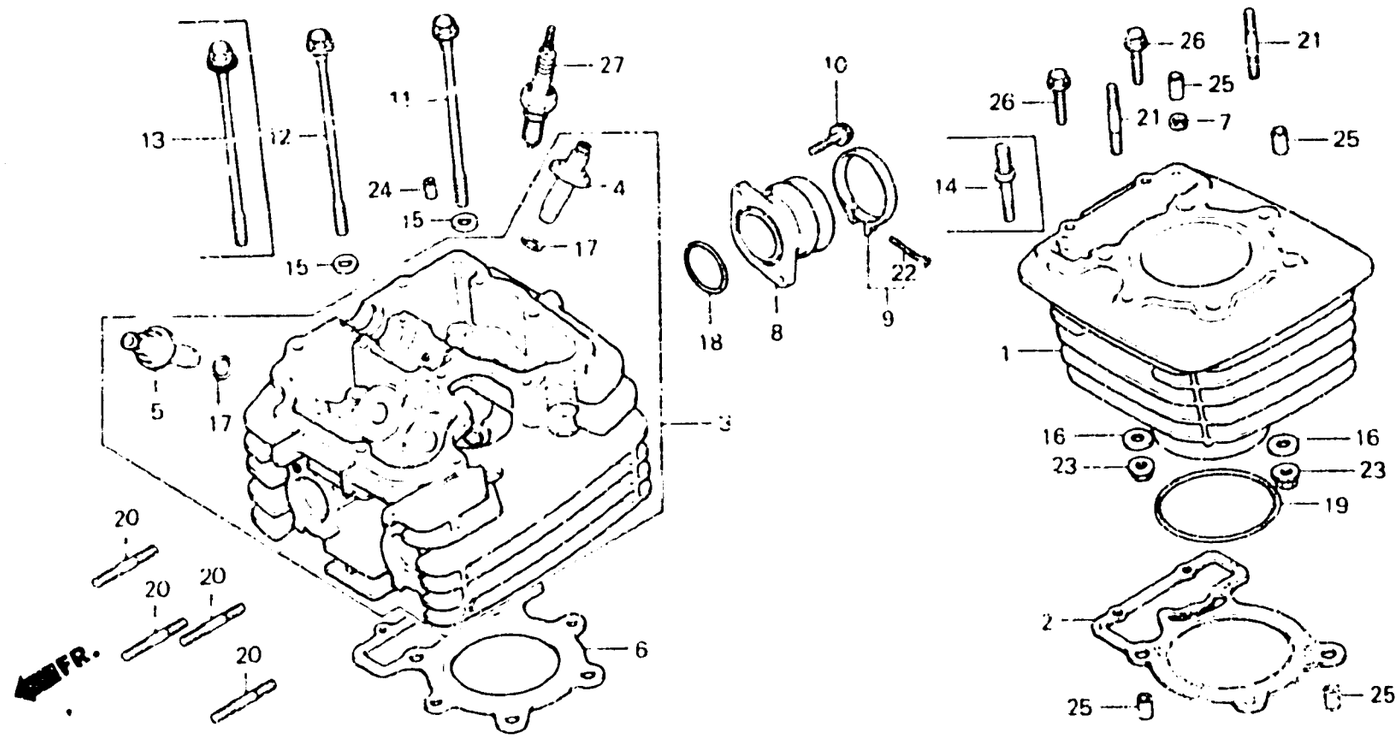

B426 - 2B

Item d'entretien	T.D.R.	N° de réf.	N° de pièce	Description	S	Sz	SA	SB	RC	RD	N° de série	Code de zone
					N° de requis XL250							
		18	91302-216-000	JOINT TORIQUE, 35.5X3	1	1	1	1	—	—		
			91301-428-003	JOINT TORIQUE, 35.5X3(HOKI)	—	—	—	—	1	1		
		19	91302-428-000	JOINT TORIQUE, 78.3X2	1	1	1	1	1	1		
		20	92700-06035	GOUJON, 6X35	4	4	4	4	—	—		
			92700-06035-0E	GOUJON, 6X35	—	—	—	—	4	4		
		21	92700-08045-1B	GOUJON, 8X45	2	—	—	—	—	—	5016391	
					—	2	—	—	—	—	5103218	
			90003-428-000	GOUJON, 8X49	2	—	—	—	—	—	5016392	
					—	2	—	—	—	—	5103219	
					—	—	1	1	1	1		
		22	93500-05025-0G	VIS A TETE CYLINDRIQUE, 5X25	1	1	1	1	1	1		
		23	94050-08000	ECROU DE BRIDE, 8MM	2	—	—	—	—	—	5016391	
					—	2	—	—	—	—	5103218	
			94071-08080	ECROU-RONDELLE, 8MM	2	—	—	—	—	—	5016392	
					—	2	—	—	—	—	5103219	
					—	—	2	2	2	2		
		24	94301-08140	GOUJON D'ASSEMBLAGE, 8X14	2	2	2	2	2	2		
		25	94301-12200	GOUJON D'ASSEMBLAGE, 12X20	5	5	5	5	5	5		
		26	95700-06025-00	BOULON DE BRIDE, 6X25	2	2	2	2	2	2		

D 11

E-2

Cylinder • Cylinder head

Cylindre • Culasse

Zylinder • Zylinderkopf

Cilindro • Culata

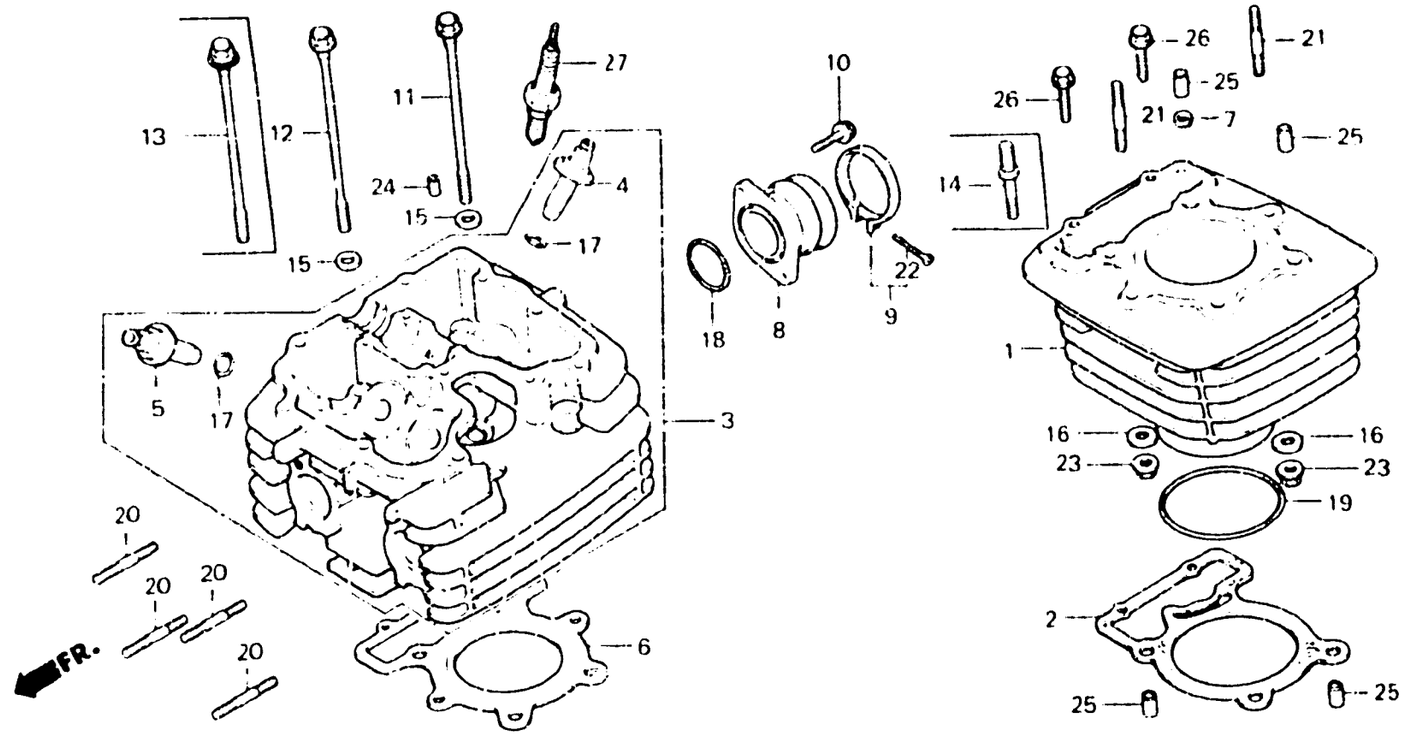

Item d'entretien	T.D.R.	N° de réf.	N° de pièce	Description	N° de requis XL250 S	Sz	SA	Se	Rc	Rp	N° de série		Code de zone
		27	98069-58717	BOUGIE D'ALLUMAGE (D8EA NGK)	1	—	1	1	1	—			DK,DM,U
			98069-58727	BOUGIE D'ALLUMAGE (X24ES-U ND)	1	—	1	1	—	—			DK,DM,U
			98069-38716	BOUGIE D'ALLUMAGE (DR8ES-L NGK)	1	1	1	1	1	1			B,CM,E,ED,IT,SA,SD SW,1F,1G,2F,2G
			98069-57716	BOUGIE D'ALLUMAGE (DR7ES NGK)	(1)	(1)	(1)	(1)	(1)	(1)			B,CM,E,ED,IT,SA,SD SW,1F,1G,2F,2G
			98069-57717	BOUGIE D'ALLUMAGE (D7EA NGK)	(1)	—	(1)	(1)	(1)	—			DK,DM,U
			98069-57726	BOUGIE D'ALLUMAGE (X22ESR-U ND)	(1)	(1)	(1)	(1)	(1)	(1)			B,CM,E,ED,IT,SA,SD SW,1F,1G,2F,2G
			98069-57727	BOUGIE D'ALLUMAGE (X22ES-U ND)	(1)	—	(1)	(1)	—	—			DK,DM,U
			98069-58716	BOUGIE D'ALLUMAGE (DR8ES NGK)	(1)	(1)	(1)	(1)	(1)	(1)			B,CM,E,ED,IT,SA,SD SW,1F,1G,2F,2G
			98069-58726	BOUGIE D'ALLUMAGE (X24ESR-U ND)	1	1	1	1	1	1			B,CM,E,ED,IT,SA,SD SW,1F,1G,2F,2G
			98069-59717	BOUGIE D'ALLUMAGE (D9EA NGK)	(1)	—	(1)	(1)	(1)	—			DK,DM,U
			98069-59726	BOUGIE D'ALLUMAGE (X27ESR-U ND)	(1)	(1)	(1)	(1)	(1)	(1)			B,CM,E,ED,IT,SA,SD SW,1F,1G,2F,2G

D 12

E-2

Cylinder • Cylinder head

Cylindre • Culasse

Zylinder • Zylinderkopf

Cilindro • Culata

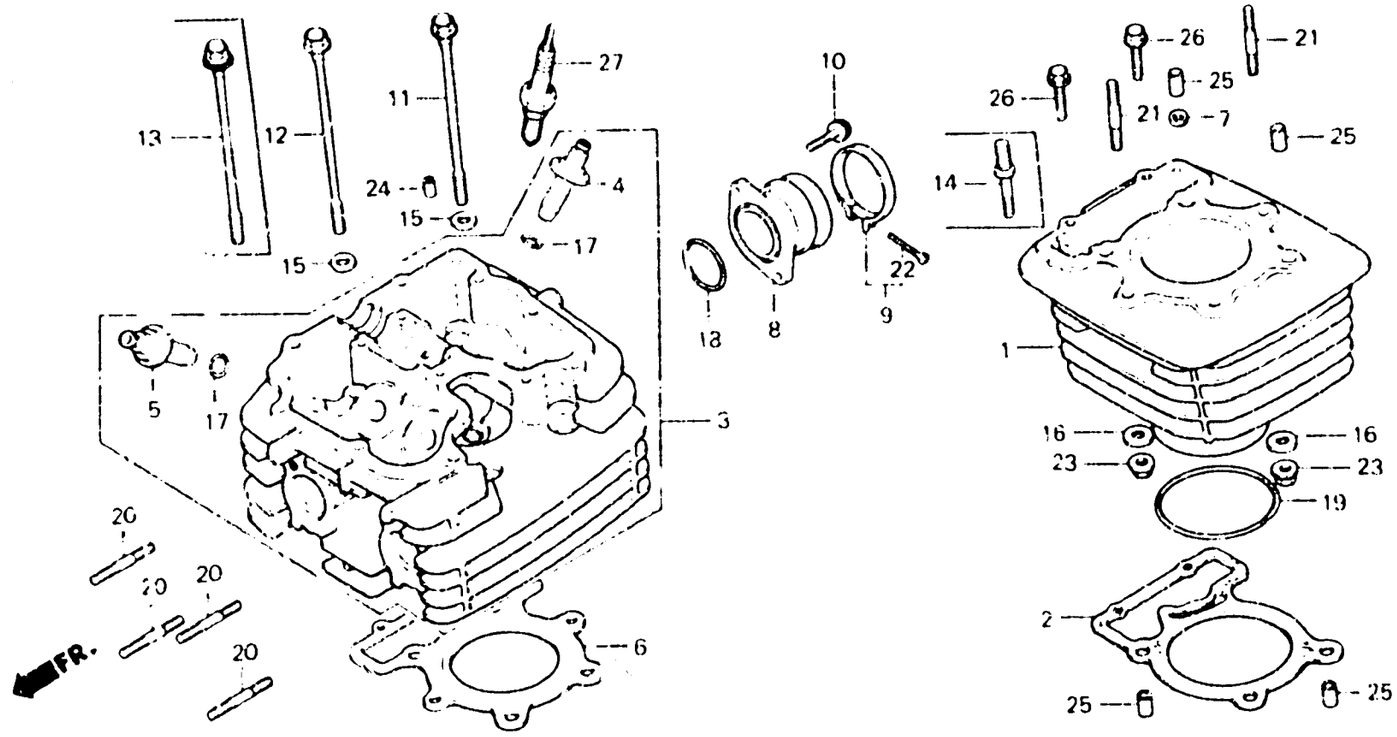

B428 - 28

Item d'entretien	T.D.R.	N° de réf.	N° de pièce	Description	S	S2	SA	SB	RC	RD	N° de série	Code de zone
					N° de requis XL250							
			98069-59727	BOUGIE D'ALLUMAGE (X27ES-U ND)	(1)	--	(1)	(1)	--	--	----------	DK,DM,U

D 13

E-3

Camshaft • Valve

Arbre à cames • Soupape

Nockenwelle • Ventil

Arbol de levas • Válvula

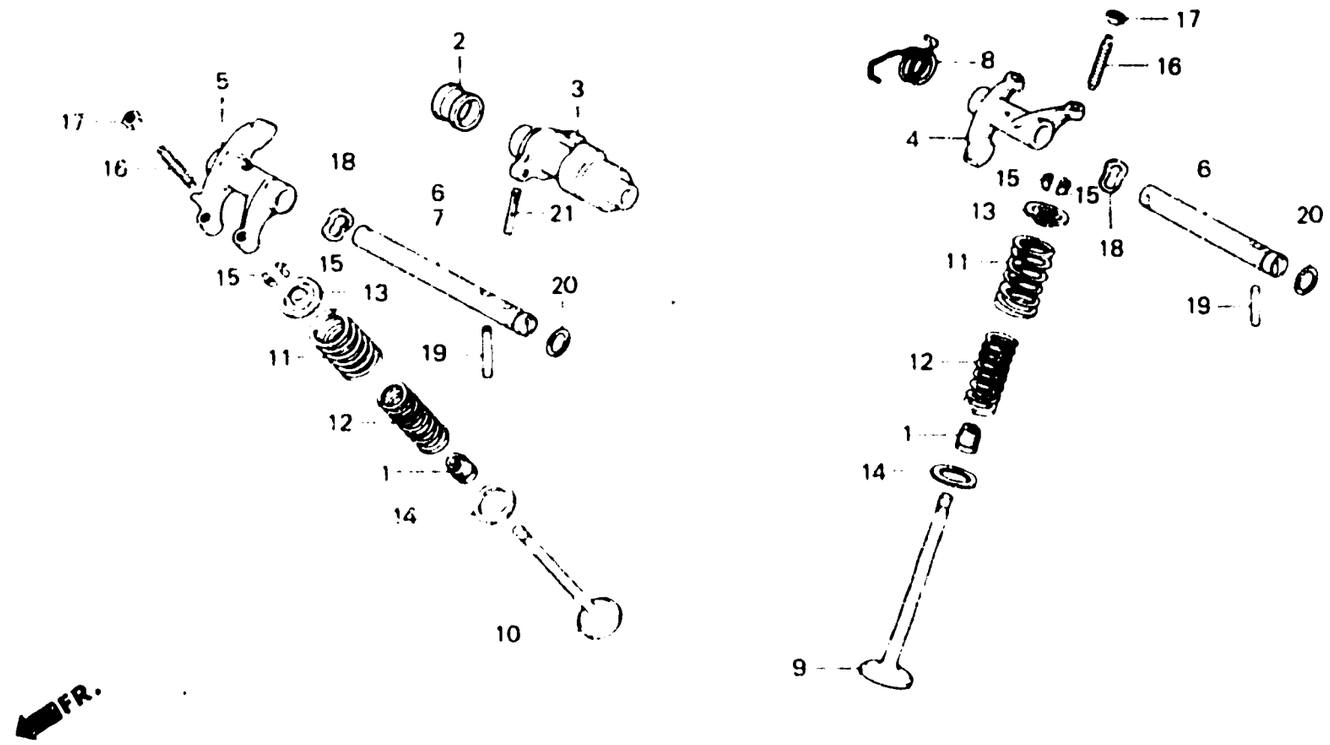

Item d'entretien	T.D.R.	N° de réf.	N° de pièce	Description	N° de requis XL250 S	Sz	SA	Sa	Rc	RD	N° de série	Code de zone
ARBRE A CAMES	1.1	1	12209-428-003	JOINT D'ETANCHEITE DE TIGE DE SOUPAPE	4	4	4	4	4	4		
CULBUTEUR (AJOUTER 0,1 POUR CHAQUE.)	0.7	2	12312 428 000	BOUCHON D'ARBRE A CAMES	1	1	1	1	1	1		CM,1F,1G
SOUPAPE (AJOUTER 0,2 POUR CHAQUE.) (LE RODAGE DE SIEGE DE SOUPAPE EST COMPRIS.)	1.7				1	—	1	—	—	—		DK,DM,E,ED,SA,SD SW,U,2F
(REMPLACEMENT DU GUIDE DE SOUPAPE NON COMPRIS.)		3	14101-428-000	ARBRE A CAMES	1	1	1	1	1	—		CM,1F,1G
RESSORT EXTERIEUR DE SOUPAPE (AJOUTER 0,1 POUR CHAQUE.) (PIECES RELATIVES Y COMPRISES)	1.6				1	—	1	—	—	—		DK,DM,E,ED,SA,SD SW,U,2F
			14101-428-680	ARBRE A CAMES	—	—	—	1	—	—		B,DK,DM,E,ED,SA,SD SW,U,2F,2G
					—	—	—	—	1	—	5013417	B,DK,E,ED,IT,SD,SW U
					—	—	—	—	1	—	5013807	SA
					—	—	—	—	1	—	4000822	2F
					—	—	—	—	1	—	3001160	2G
			14101-428-010	ARBRE A CAMES	—	—	—	—	—	1		
			14101-428-681	ARBRE A CAMES	—	—	—	—	1	—	5013418	B,DK,E,ED,IT,SD,SW U
					—	—	—	—	1	—	5013808	SA
					—	—	—	—	1	—	4000823	2F
					—	—	—	—	1	—	3001161	2G

E-3

Camshaft • Valve

Arbre à cames • Soupape

Nockenwelle • Ventil

Arbol de levas • Válvula

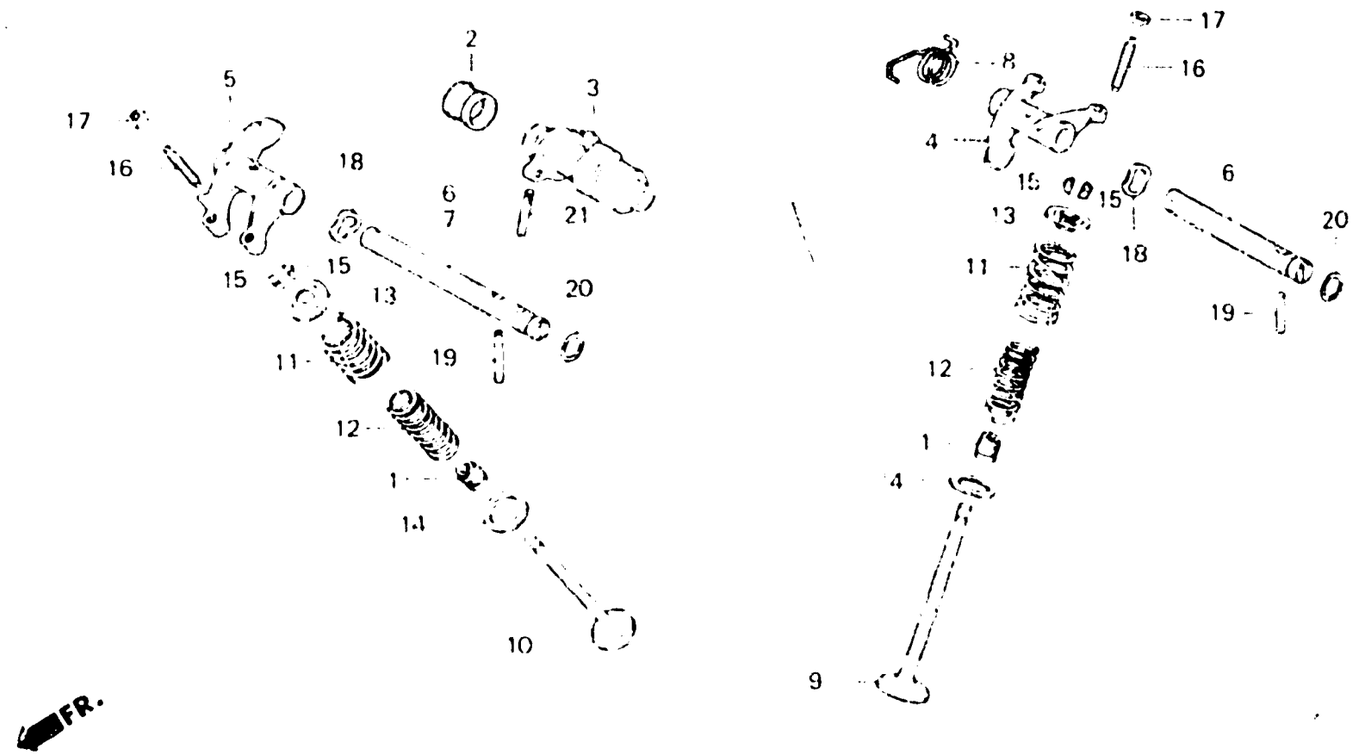

Item d'entretien	T.D.R.	N° de réf.	N° de pièce	Description		S	S2	SA	SB	RC	RD	N° de série		Code de zone
						N° de requis XL250								
		4	14431-428-000	CULBUTEUR DE SOUPAPE	D'ADMISSION	1	1	–	–	–	–			
						–	–	1	–	–	–	.....	5208114	CM
						–	–	1	–	–	–	.....	5208309	DK,DM,E,ED,SA,SD SW,U,2F
						–	–	1	–	–	–	.....	6000723	1G
			14431-471-000	CULBUTEUR DE SOUPAPE	D'ADMISSION	–	–	1	–	–	–	5208115	.....	CM
						–	–	1	–	–	–	5208310	.....	DK,DM,E,ED SA,SD SW,U,2F
						–	–	1	–	–	–	6000724	.....	1G
						–	–	–	1	1	1			
		5	14441-428-000	CULBUTEUR DE SOUPAPE	D'ECHAPPEMENT	1	1	–	–	–	–			
						–	–	1	–	–	–	.....	5208309	DK,DM E,ED,SA,SD SW,U,2F
						–	–	1	–	–	–	.....	6000723	1G

E-3

Camshaft • Valve

Arbre à cames • Soupape

Nockenwelle • Ventil

Arbol de levas • Válvula

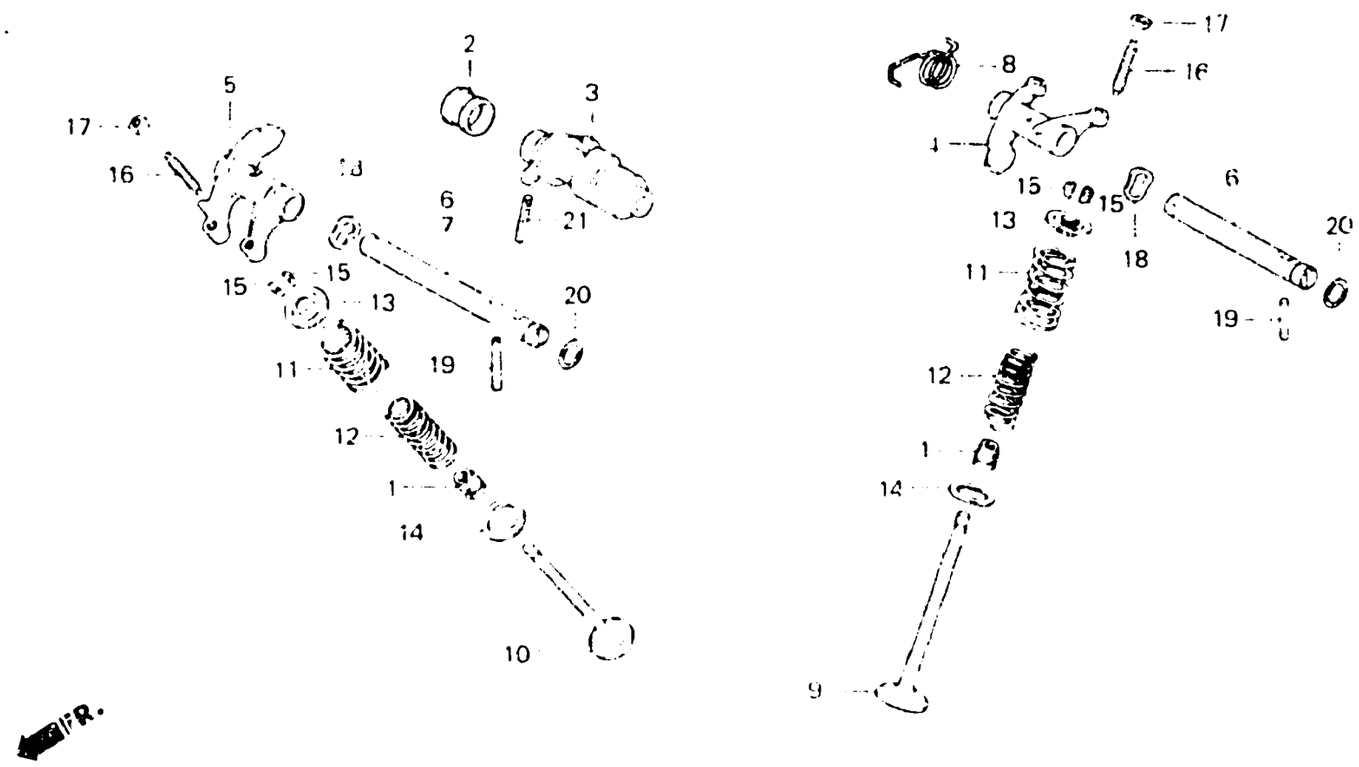

8471-3A

Item d'entretien	T.D.R.	N° de réf.	N° de pièce	Description	S	S7	S8	S8	R6	R6	N° de série	Code de zone
					N° de requis XL250							
			14441-471-000	CULBUTEUR DE SOUPAPE D'ECHAPPEMENT	—	—	1	1	1	1	----------	B,CM,IT,2G
					—	—	1	—	—	—	5208310	DK,DM,E,ED,SA,SD SW,U,2F
					—	—	1	—	—	—	6000724	1G
					—	—	—	1	1	—	----------	DK,DM,E,ED,SA,SD SW,U,2F
		6	14451-428-000	ARBRE DE CULBUTERIE	2	2	2	2	1	1		
		7	14451-471-000	ARBRE DE CULBUTEUR D'ECHAPPEMENT	—	—	—	—	1	1		
		8	14461-471-000	RESSORT DE CULBUTEUR	—	—	—	—	1	1		
		9	14711-428-000	SOUPAPE ADMISSION	2	2	2	2	2	2		
		10	14721-428-000	SOUPAPE ECHAPPEMENT	2	2	—	—	—	—		
					—	—	2	—	—	—	---------- 5206972	CM,DK,DM,E,ED,SA SD,SW,U,2F
					—	—	2	—	—	—	---------- 6000623	1G
			14721-471-000	SOUPAPE ECHAPPEMENT	—	—	2	—	—	—	5206973	CM,DK,DM,E,ED,SA SD,SW,U,2F
					—	—	2	—	—	—	6000624	1G
					—	—	—	2	2	2		

D 16

E-3

Camshaft • Valve

Arbre à cames • Soupape

Nockenwelle • Ventil

Arbol de levas • Válvula

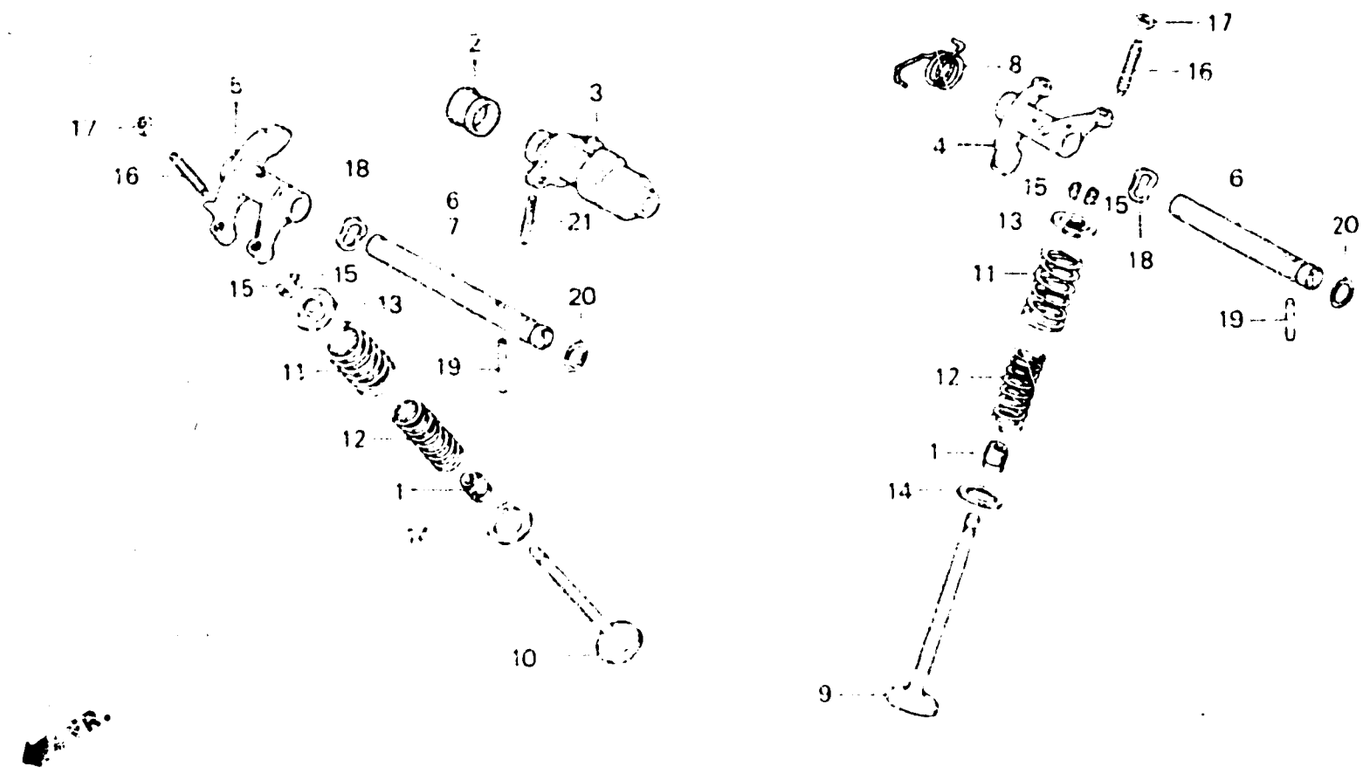

B471 - 3A

Item d'entretien	T.D.R.	N° de réf.	N° de pièce	Description	S	Sz	Sa	Se	Rc	Rc	N° de série	Code de zone
					N° de requis XL250							
		11	14751-428-003	RESSORT EXTERIEUR DE SOUPAPE	4	4	–	–	–	–		
					–	–	4	–	–	–	 5206972	CM,DK,DM,E,ED,SA SD,SW,U,2F
					–	–	4	–	–	–	 6000623	1G
			14751-429-003	RESSORT EXTERIEUR DE SOUPAPE (CHUO HATSUJO)	–	–	4	–	–	–	5206973	CM,DK,DM,E,ED,SA SD,SW,U,2F
					–	–	4	–	–	–	6000624	1G
					–	–	–	4	4	4		
			14751-429-005	RESSORT EXTERIEUR DE SOUPAPE (NIPPON HATSUJO)	–	–	4	–	–	–	5206793	CM,DK,DM,E,ED,SA 2F
					–	–	4	–	–	–	5206973	SD,SW,U
					–	–	4	–	–	–	6000624	1G
					–	–	–					
		12	14761-428-003	RESSOFT INTERIEUR DE SOUPAPE	4	4						
					–	–					 5206972	CM,DK,DM,E,ED,SA SD,SW,U,2F
					–	–				–	 6000623	1G

E-3

Camshaft • Valve

Arbre à cames • Soupape

Nockenwelle • Ventil

Arbol de levas • Válvula

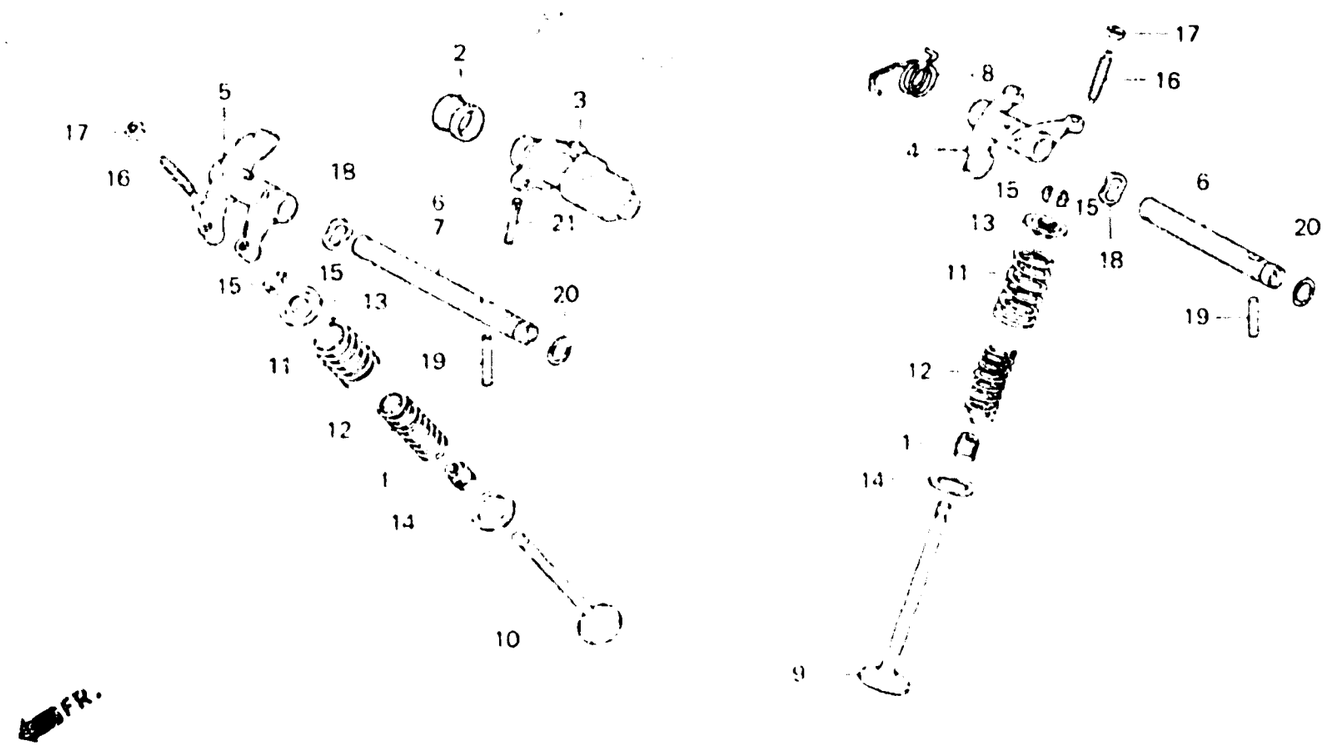

6471-3A

Item d'entretien	T.D.R.	N° de réf.	N° de pièce	Description	N° de requis XL250 S	S2	S4	S6	R5	R6	N° de série	Code de zone
			14761-429-003	RESSORT INTERIEUR DE SOUPAPE (CHUO HATSUJO)	–	–	4	–	–	–	5206973	CM,DK,DM,E,ED,SA SD,SW,U,2F
					–	–	4	–	–	–	6000624	1G
					–	–	–	4	4	4		
			14761-429-005	RESSORT INTERIEUR DE SOUPAPE (NIPPON HATSUJO)	–	–	4	–	–	–	5206973	CM,DK,DM,E,ED,SA SD,SW,U,2F
					–	–	4	–	–	–	6000624	1G
					–	–	–	4	4	4		
		13	14771-428-000	ROCHET, RESSORT SOUPAPE	4	4	4	4	4	4		
		14	14775-428-000	SIEGE DE RESSORT DE SOUPAPE	–	4	–	–	–	–		
					–	–	4	–	–	–	5207914	CM
					–	–	4	–	–	–	5206972	DK,DM,E,ED,SA,SD SW,U,2F
					–	–	4	–	–	–	6000623	1G
			14775-471-000	SIEGE DE RESSORT DE SOUPAPE	–	–	4	–	–	–	5207915	CM
					–	–	4	–	–	–	5206973	DK,DM,E,ED,SA,SD SW,U,2F
					–	–	4	–	–	–	6000624	1G
					–	–	–	4	4	4		

E-3

Camshaft • Valve

Arbre à cames • Soupape

Nockenwelle • Ventil

Arbol de levas • Válvula

B471 – 3A

Item d'entretien	T.D.R.	N° de réf.	N° de pièce	Description	N° de requis XL250 S	S2	S4	S6	R2	R4	N° de série		Code de zone
		15	14781-107-020	CLAVETTE DE SOUPAPE	8	–	–	–	–	–	.....	5018295	
					–	8	–	–	–	–	.....	5105608	
			14781-107-003	CLAVETTE DE SOUPAPE (SANKO)	8	–	–	–	–	–	5018296		
					–	8	–	–	–	–	5105609		
					–	–	8	8	8	8			
		16	90012-333-000	VIS DE REGLAGE DE SOUPAPE	4	4	4	4	4	4			
		17	90206-246-000	ECROU DE REGLAGE DE SOUPAPE	4	4	4	4	4	4			
		18	90402-428-000	RONDELLE DE ONDE, 12MM	2	2	2	2	2	2			
		19	91101-428-000	GOUJON D'ASSEMBLAGE, 5X28	2	2	2	2	2	2			
		20	91303-428-003	JOINT TORIQUE, 7.7X2.5	2	2	2	2	2	2			
		21	94305-30302	GOUPILLE DE RESSORT, 3X30	–	–	–	1	1	–	.....	.....	B,DK,DM,E,ED,IT,SA SD,SW,U,2F,2G

E-4

Cam chain • Tensioner

Chaîne de cames • Tendeur

Steuerkette • Spanner

Cadena de levas • Tensionador

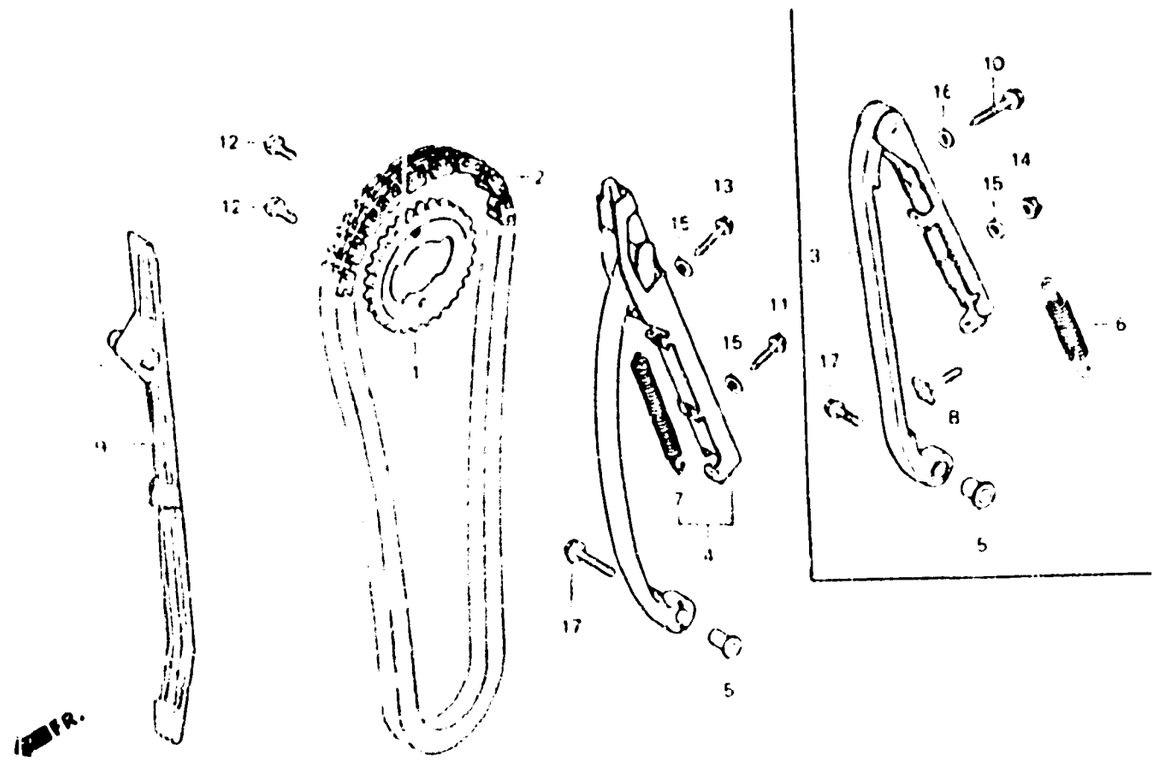

BM40 - 5

Item d'entretien	T D.R.
PIGNON DE CAMES	1.1
CHAINE DE CAMES	1.7
• TENDEUR COMP. CHAINE DE CAMES	
GUIDE DE CHAINE DE CAMES	1.5

N° de réf.	N° de pièce	Description	N° de requis XL250 S	Sr	SA	SB	Rc	Rp	N° de série		Code de zone
1	14321-428-000	PIGNON DE CAMES (38T)	1	1	1	1	1	1			
2	14401-428-003	CHAINE DE CAMES	1	1	1	1	1	1			
3	14500-428-000	TENDEUR COMP. CHAINE DE CAMES	1	–	–	–	–	–			CM
			1	–	–	–	–	–		5018295	DK,E,ED,SA,SW,U,1F 1G
			–	1	–	–	–	–		5103398	
	14500-428-010	TENDEUR COMP. CHAINE DE CAMES	1	–	–	–	–	–	5018296		DK,E,ED,SA,SW,U,1F 1G
			–	1	–	–	–	–	5103399		
			–	–	1	1	–	–			
4	14500-471-000	TENDEUR COMP. CHAINE DE CAMES	–	–	–	–	1	1			
5	14515-428-000	COLLIER, 6X14.7	1	1	1	1	1	1			
6	14516-428-000	RESSORT A DE TENDEUR DE CHAINE CAMES	1	1	1	1	–	–			
7	14516-471-000	RESSORT DE TENDEUR DE CHAINE CAMES	–	–	–	–	1	1			

E-4

Cam chain • Tensioner

Chaîne de cames • Tendeur

Steuerkette • Spanner

Cadena de levas • Tensionador

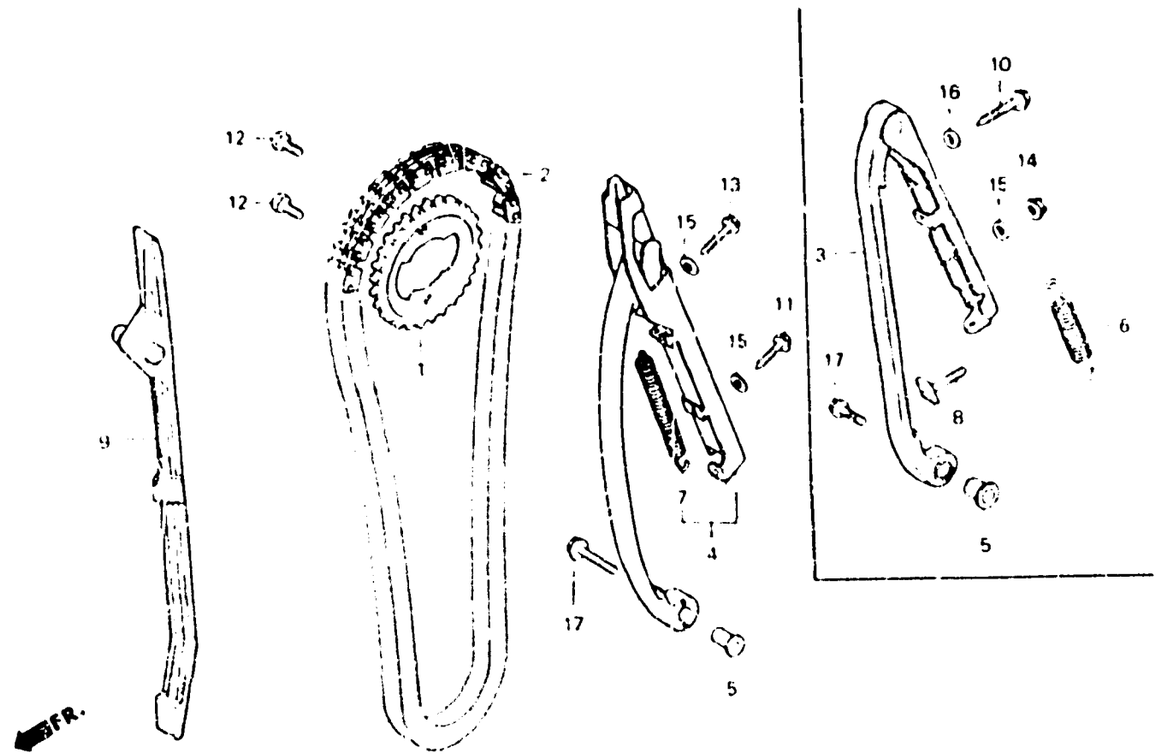

BMAO - 5

Item d'entretien	T.D.R.	N° de réf.	N° de pièce	Description	N° de requis XL250 S	S2	SA	SB	RC	RD	N° de série	Code de zone
		8	14538-413-000	REGULATEUR DE TENDEUR DE CHAINE DE CAMES	1	1	1	--	—	--		
			14538-428-000	REGULATEUR DE TENDEUR DE CHAINE DE CAMES	—	—	—	1	—	--		
		9	14620-428-000	GUIDE DE CHAINE DE CAMES	1	1	1	1	1	1		
		10	90001-428-000	BOULON SPECIAL, 6MM	1	1	1	1	—	—		
		11	90011-471-000	BOULON SPECIAL, 6X26	--	—	—	—	1	1		
		12	90081-246-000	BOULON D'ASSEMBLAGE HEX., 7X12	2	2	2	2	2	2		
		13	90125-399-000	BOULON SPECIAL, 6X28	—	—	—	—	1	1		
		14	90201-415-000	ECROU DE CHAPEAU, 6MM	1	1	1	1	—	—		
		15	90441-706-000	RONDELLE ETANCHEITE, 6MM	1	1	1	1	—	—		
					—	—	—	—	2	2		
		16	91305-323-000	JOINT TORIQUE, 5.8X1.9	1	1	1	1	—	--		
		17	95700-06028-00	BOULON DE BRIDE, 6X28	1	1	1	1	1	1		

E-5

Right crankcase cover

Couvercle de carter moteur droit

Rechter Kurbelgehäusedeckel

Cubierta de cárter de motor derecha

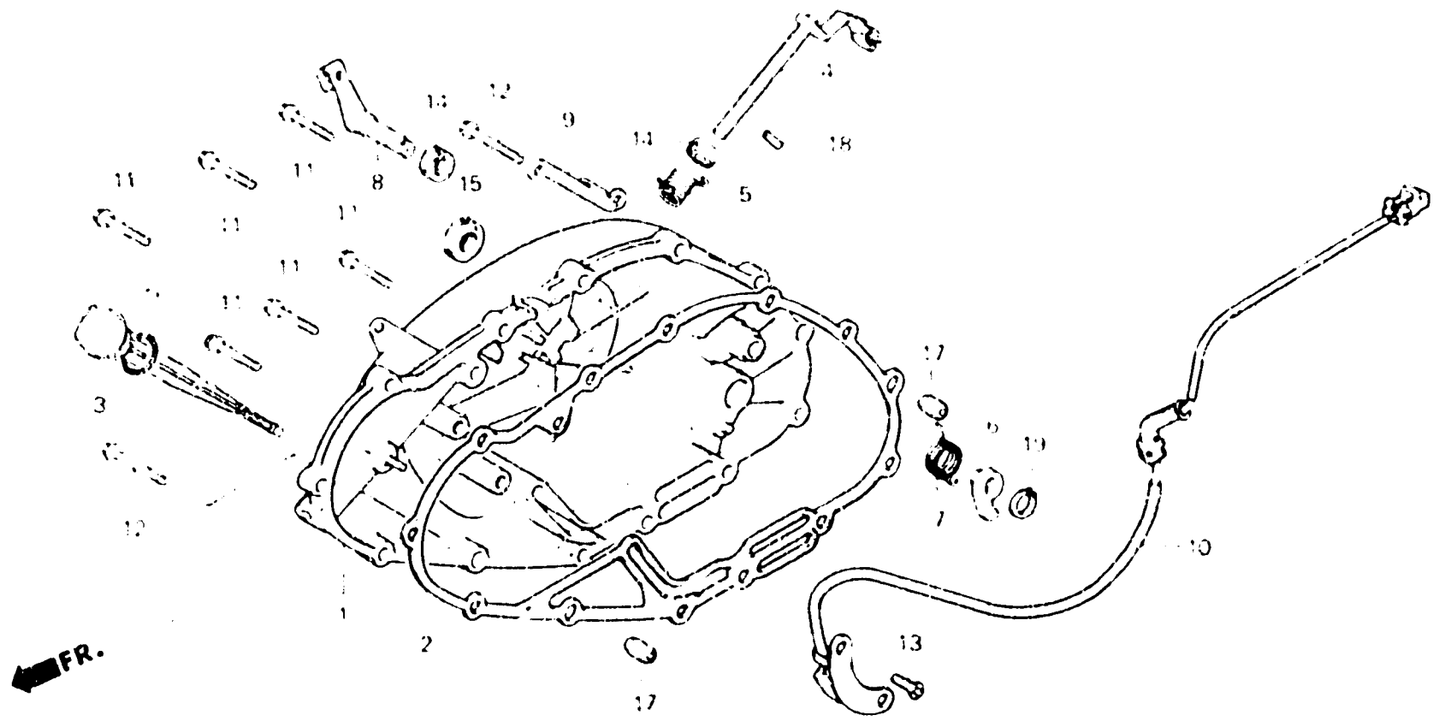

B428 - 5

Item d'entretien	T.D R.	N° de réf.	N° de pièce	Description		S	Sz	SA	SB	Rc	Ro	N° de série		Code de zone
						N° de requis XL250								
COUVERCLE COMP. CARTER MOTEUR ..... D.	1.0	1	11330-428-000	COUVERCLE COMP. CARTER MOTEUR	D.	1	–	–	–	–	–	.....	5023249	
JOINT DE COUVERCLE DE CARTER ..... MOTEUR D.	0.6		11330-429-000	COUVERCLE COMP. CARTER MOTEUR	D.	1	–	–	–	–	–	5023250		
LEVIER COMP. D'EMBRAYAGE ..... (PIECES RELATIVES Y COMPRISES)	0.7					–	1	1	–	–	–			
• ARBRE COMP. GALET			11330-428-730	COUVERCLE COMP. CARTER MOTEUR	D.	–	–	–	1	–	–			
• JOINT D'ETANCHEITE D HUILE, 18X29X7			11330-KA6-000	COUVERCLE COMP. CARTER MOTEUR	D.	–	–	–	–	1	1			
ENS. GENERATEUR D'IMPULSIONS A	0.8	2	11394-428-000	JOINT DE COUVERCLE DE CARTER MOTEUR D.		1	–	–	–	–	–	.....	5024491	DK,E,ED,SA,SW,U,1F 1G
• ENS. GENERATEUR D'IMPULSION						1	1	–	–	–	–	.....	.....	CM
						–	–	1	–	–	–	.....	5202460	CM
			11394-429-000	JOINT DE COUVERCLE D.		1	–	–	–	–	–	5024492	.....	DK,E,ED,SA,SW,U,1F 1G
						–	–	1	–	–	–	5202461	.....	CM
						–	–	1	1	–	–	.....	.....	B,DK,DM,E,ED,SA,SD SW,U,1G,2F,2G
						–	–	–	1	–	–	.....	.....	CM
			11394-MA0-000	JOINT DE COUVERCLE D.		–	–	–	–	1	1			

E-5

Right crankcase cover

Couvercle de carter moteur droit

Rechter Kurbelgehäusedeckel

Cubierta de cárter de motor derecha

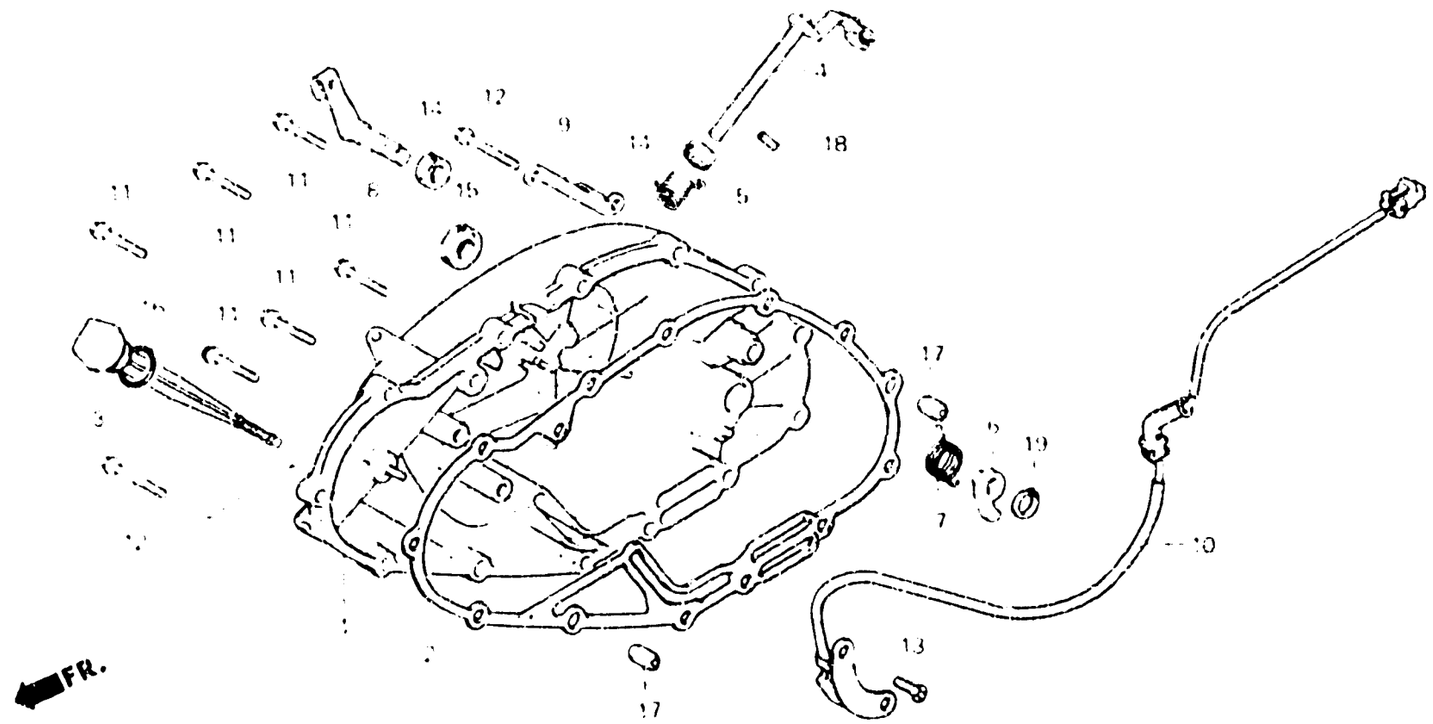

B428-5

Item d'entretien	T.D.R.	N° de réf.	N° de pièce	Description	N° de requis XL250 S	S1	SA	SB	RC	RD	N° de série	Code de zone
		3	15650-399-000	JAUGE DE NIVEAU D'HUILE	1	1	1	1	—	—		
			15650-471-000	JAUGE DE NIVEAU D'HUILE	—	—	—	—	1	1		
		4	22810-428-000	LEVIER COMP. D'EMBRAYAGE	1	—	—	—	—	—	5025631	
					—	1	—	—	—	—		
			22810-429-000	LEVIER COMP. D'EMBRAYAGE	1	—	—	—	—	—	5025632	
					—	—	1	—	—	—		
			22810-471-000	LEVIER COMP. D'EMBRAYAGE	—	—	—	1	1	1		
		5	22815-428-000	RESSORT DE LEVIER D'EMBRAYAGE	1	1	1	1	1	1		
		6	28271-428-000	GALET DE CAME	1	1	1	1	1	1		
		7	28274-428-000	RESSORT DE GALET	1	1	1	1	1	1		
		8	28280-428-000	ARBRE COMP. GALET	1	1	1	1	1	1		
		9	28287-428-000	RECEPTEUR B DE DECOMPRESSION	1	1	1	—	—	—		
			28287-435-730	RECEPTEUR B DE DECOMPRESSION	—	—	—	1	1	1		
		10	30301-428-305	ENS. GENERATEUR D'IMPULSIONS A	1	1	1	—	—	—		
			30302-428-305	ENS. GENERATEUR D'IMPULSIONS B	1	1	1	—	—	—		
			30303-428-305	ENS. GENERATEUR D'IMPULSIONS C	1	1	1	—	—	—		

E-5

Right crankcase cover

Couvercle de carter moteur droit

Rechter Kurbelgehäusedeckel

Cubierta de cárter de motor derecha

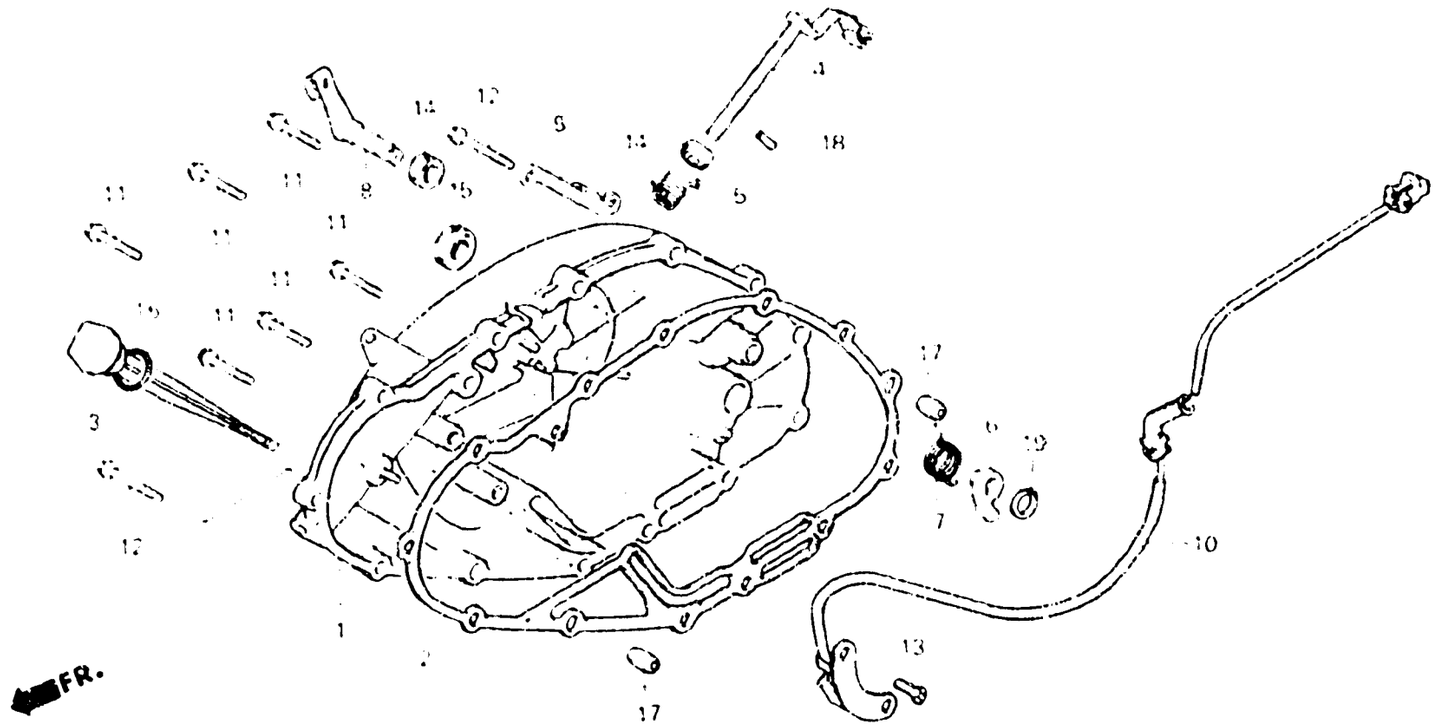

B428 5

Item d'entretien	T.D.R.	N° de réf.	N° de pièce	Description	N° de requis XL250 S	Sz	Sa	Sb	Rc	Rd	N° de série	Code de zone
			30300-428-154	ENS. GENERATEUR D'IMPULSIONS A	–	–	–	1	–	–		
			30300-KB7-154	ENS. GENERATEUR D'IMPULSION	–	–	–	–	1	1		
		11	90005-415-000	BOULON DE BRIDE, 6X25	11	11	–	–	–	–		
			96000-06025-00	BOULON DE BRIDE, 6X25	11	11	11	11	11	11		
		12	90007-428-000	BOULON DE BRIDE, 6X40	2	2	–	–	–	–		
			96000-06040-00									
			96000-06040-00	BOULON DE BRIDE, 6X40	2	2	2	2	2	2		
		13	90190-663-671	VIS AUTO-TARAUDEUSE, 6X16	2	2	2	2	2	2		
		14	91201-148-003	JOINT D'ETANCHEITE D'HUILE 12X22X5(ARAI)	2	2	2	2	–	–		
					–	–	–	–	2	–	 5012347	B,CM,DK,E,ED,IT,SD SW,U
					–	–	–	–	2	–	 5012267	SA
					–	–	–	–	2	–	 4000712	2F
					–	–	–	–	2	–	 3001060	2G
			91201-148-005	JOINT D'ETANCHEITE D'HUILE, 12X22X5(NOK)	2	2	2	2	2	2		

E-5

Right crankcase cover

Couvercle de carter moteur droit

Rechter Kurbelgehäusedeckel

Cubierta de cárter de motor derecha

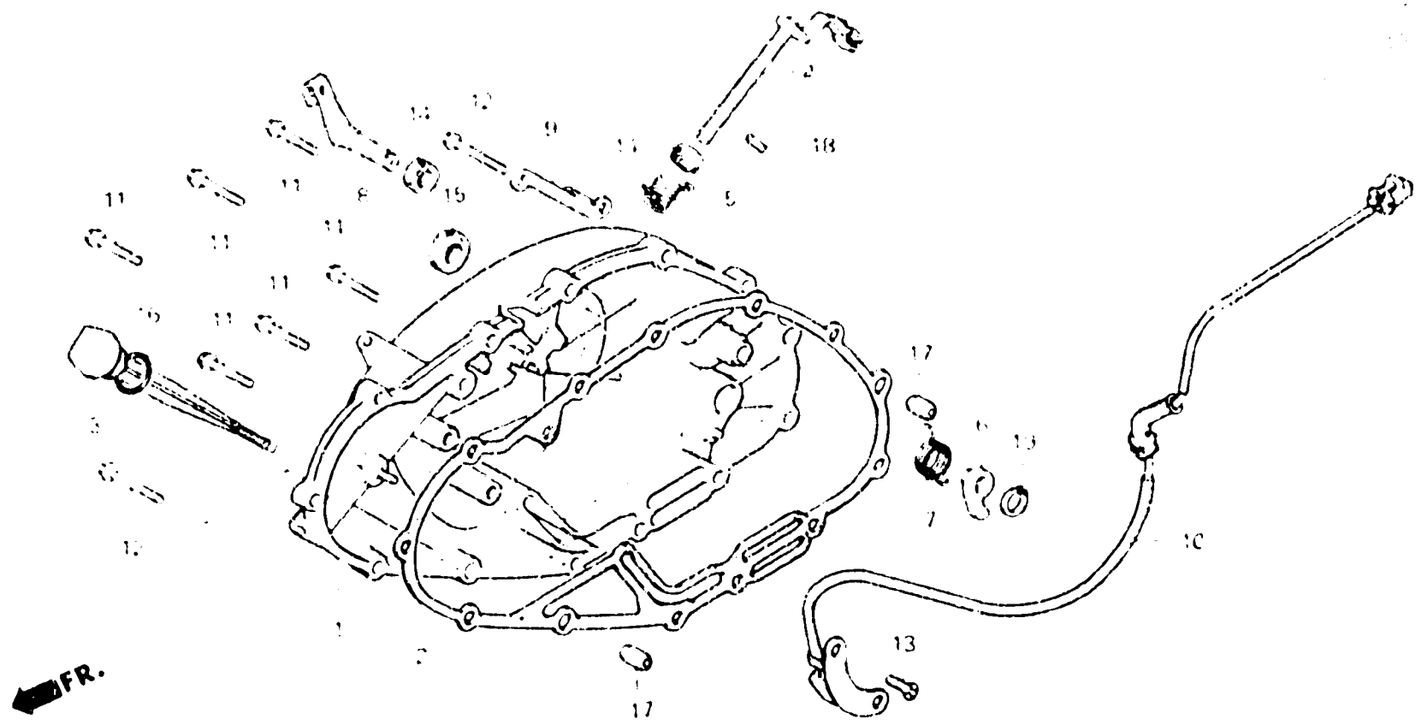

B428 - 5

Item d'entretien	T.D.R.	N° de réf.	N° de pièce	Description	N° de requis XL250 S	Sz	Sa	Se	Rc	Rn	N° de série	Code de zone
		•	91203-MC8-003	JOINT D'ETANCHEITE D'HUILE, 12X22X5(ARAI)	–	–	–	–	2	–	5012348	B,CM,DK,E,ED,IT,SD SW,U
					–	–	–	–	2	–	5012268	SA
					–	–	–	–	2	–	4000713	2F
					–	–	–	–	2	–	3001061	2G
					–	–	–	–	–	2		
		15	91204-286-003	JOINT D'ETANCHEITE D'HUILE, 18X29X7	1	1	1	1	1	1		
			91204-286-005	JOINT D'ETANCHEITE D'HUILE, 18X29X7	1	1	1	1	1	1		
		16	91307-035-000	JOINT TORIQUE, 18X3	1	1	1	1	1	1		
		17	94301-10160	GOUJON D'ASSEMBLAGE, 10X16	2	2	2	2	2	2		
		18	94305-30102	GOUPILLE DE RESSORT, 3X10	1	1	1	1	1	1		
		19	94510-10000	CIRCLIP EXTERIEUR, 10MM	1	1	1	1	1	1		

E-6

Clutch • Spark advancer

Embrayage • Avance d'allumage

Kupplung • Zündversteller

Embrague • Avanzador encendido

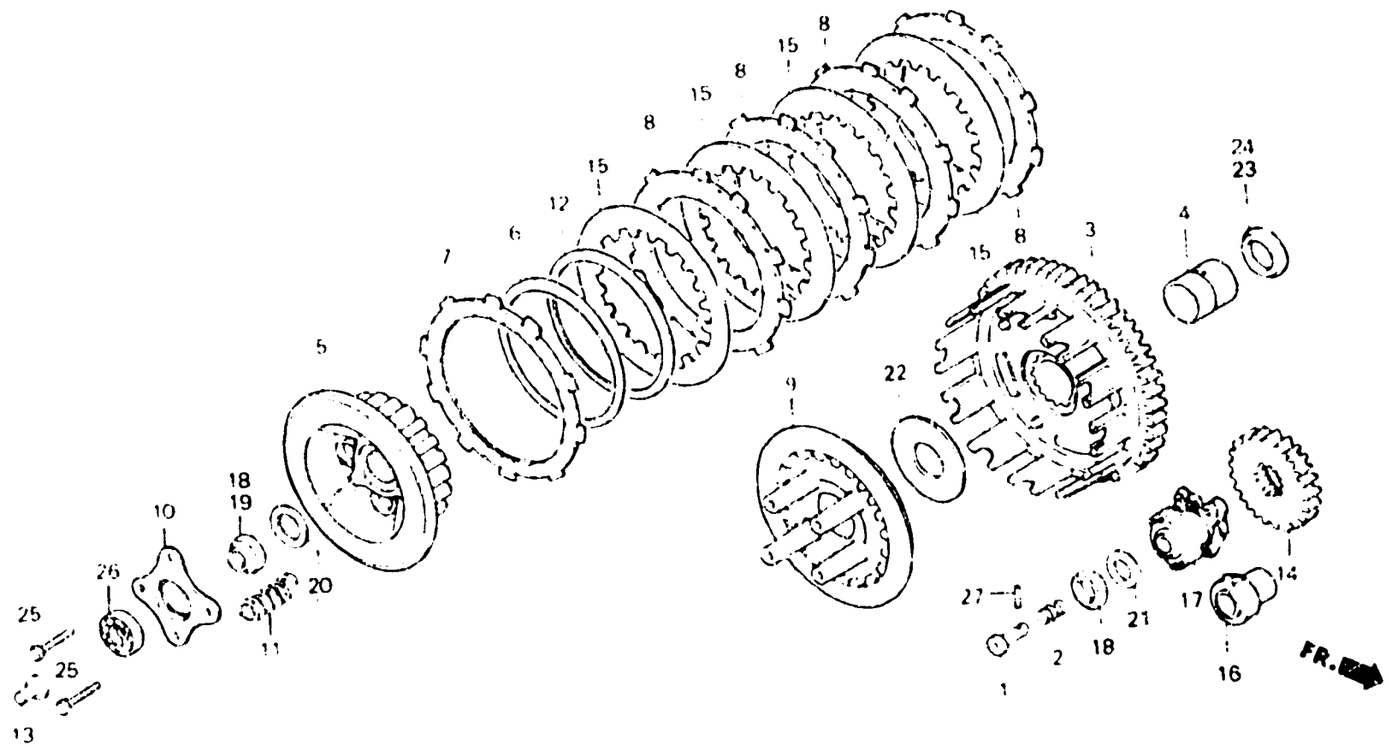

Item d'entretien	T.D.R.	N° de réf.	N° de pièce	Description	N° de requis XL250 S	Sz	Sx	Se	Rc	Ro	N° de série	Code de zone
PASSAGE HUILE	0.6	1	15445-428-000	PASSAGE HUILE	1	1	1	1	1	1		
• RESSORT D'EMBRAYAGE		2	15447-149-000	RESSORT DE PASSAGE HUILE	1	1	1	1	1	1		
(L'ON APPLIQUE LE MEME F.R.T. MEME QUAND ON EFFECTUE L'ENTRETIEN SUR PLUS D'UNE PIECE.)		3	22100-428-000	VOLANT COMP. EMBRAYAGE (69T 17T)	1	1	1	–	–	–		
			22100-471-000	VOLANT COMP. EMBRAYAGE	–	–	–	1	–	–		
		•	22100-473-000	VOLANT COMP. EMBRAYAGE	–	–	–	–	1	1		
VOLANT COMP. EMBRAYAGE	0.8	4	22116-428-000	GUIDE DE VOLANT EMBRAYAGE	1	1	1	–	–	–		
• CENTRAGE COMP. D'EMBRAYAGE			22116-429-000	GUIDE DE VOLANT EMBRAYAGE	–	–	–	1	1	1		
• DISQUE DE FRICTION D'EMBRAYAGE		5	22120-428-000	CENTRAGE COMP. D'EMBRAYAGE	1	1	1	–	–	–		
(PIECES RELATIVES Y COMPRISES)			22120-471-000	CENTRAGE COMP. D'EMBRAYAGE	–	–	–	1	1	1		
(L'ON APPLIQUE LE MEME F.R.T. MEME QUAND ON EFFECTUE L'ENTRETIEN SUR PLUS D'UNE PIECE.)		6	22125-435-000	SIEGE DE RESSORT DE JUDDER	–	–	–	1	1	1		
		7	22201-302-000	DISQUE DE FRICTION D'EMBRAYAGE	–	–	–	1	1	1		
		8	22201-377-000	DISQUE DE FRICTION D'EMBRAYAGE	4	4	4	4	4	4		
		9	22350-428-000	DISQUE DE PRESSION D'EMBRAYAGE	1	1	1	1	1	1		
• DISQUE DE PRESSION D'EMBRAYAGE												
PIGNON DE COMMANDE PRIMAIRE	0.7	10	22361-428-000	PLATEAU DE COMMANDE D'EMBRAYAGE	1	1	1	–	–	–		
• ROTOR COMP. IMPULSION												
• ENS. AVANCE A D'ALLUMAGE			22361-471-000	PLATEAU DE COMMANDE D'EMBRAYAGE	–	–	–	1	1	1		
		11	22401-428-000	RESSORT D'EMBRAYAGE	4	4	4	4	4	4		

E 10

E-6

Clutch • Spark advancer

Embrayage • Avance d'allumage

Kupplung • Zündversteller

Embrague • Avanzador encendido

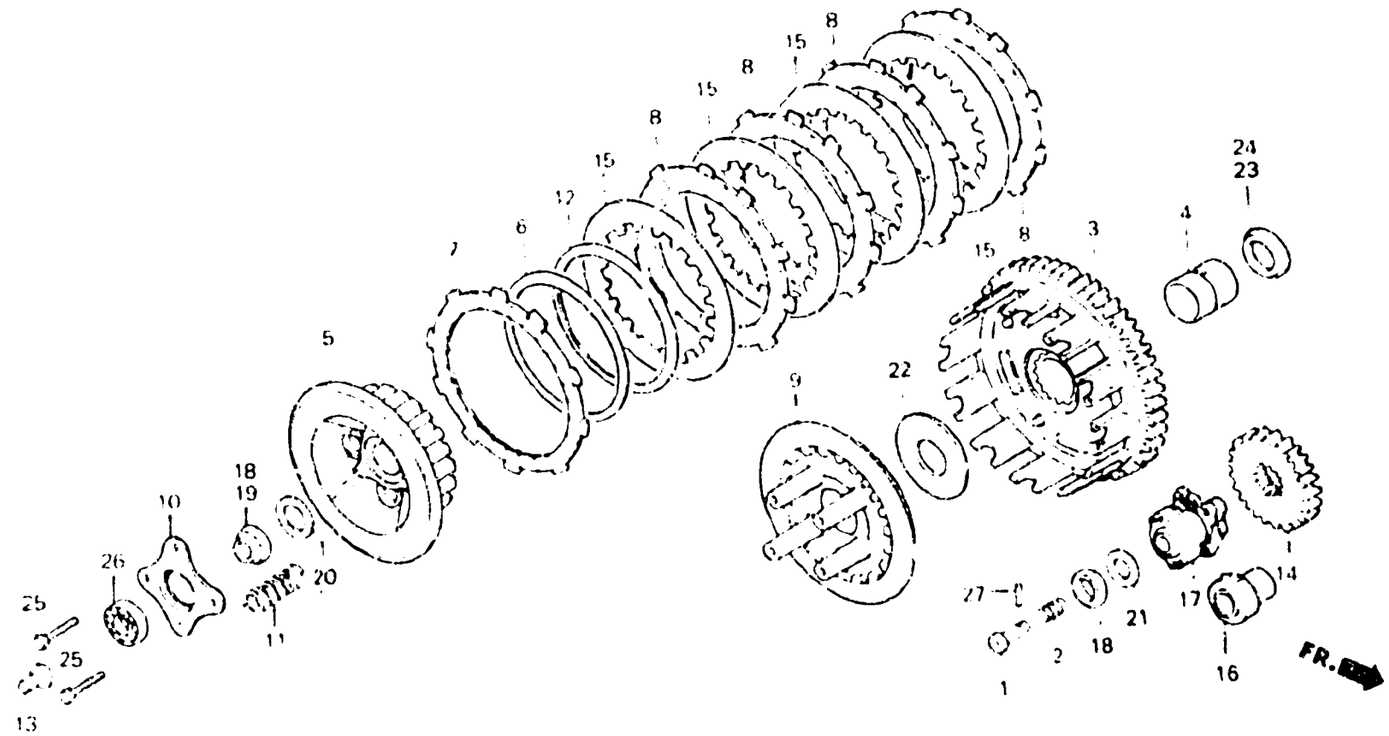

8471-7A

Item d'entretien	T.D.R.	N° de réf.	N° de pièce	Description	N° de requis XL250 S	S2	S4	S8	R0	R0	N° de série		Code de zone
		12	22402-435-000	RESSORT DE JUDDER	—	—	—	1	1	1			
		13	22847-428-000	TIGE DE COMMANDE D'EMBRAYAGE	1	1	1	—	—	—			
			22847-166-000	TIGE DE COMMANDE D'EMBRAYAGE	—	—	—	1	1	1			
		14	23121-428-000	PIGNON DE COMMANDE PRIMAIRE (29T)	1	1	1	1	1	1			
		15	23311-200-000	PLAQUE D'EMBRAYAGE (A)	3	3	3	4	4	4			
		16	30220-KB7-154	ROTOR COMP. IMPULSION	—	—	—	—	1	1			
		17	30222-428-305	ENS. AVANCE A D'ALLUMAGE	1	—	—	—	—	—		5023846	DK,E,ED,SA,SW,U,1F 1G
					1	1	—	—	—	—			CM
			30223-428-305	ENS. AVANCE B D'ALLUMAGE	1	—	—	—	—	—		5023846	DK,E,ED,SA,SW,U,1F 1G
					1	1	—	—	—	—			CM
			30224-428-305	ENS. AVANCE C D'ALLUMAGE	1	—	—	—	—	—		5023846	DK,E,ED,SA,SW,U,1F 1G
					1	1	—	—	—	—			CM
			30222-428-315	ENS. AVANCE A D'ALLUMAGE	1	—	—	—	—	—	5023847		DK,E,ED,SA,SW,U,1F 1G
					—	—	1	—	—	—			CM,DK,DM,E,ED,SA SW,U,1G,2F

E-6

Clutch • Spark advancer

Embrayage • Avance d'allumage

Kupplung • Zündversteller

Embrague • Avanzador encendido

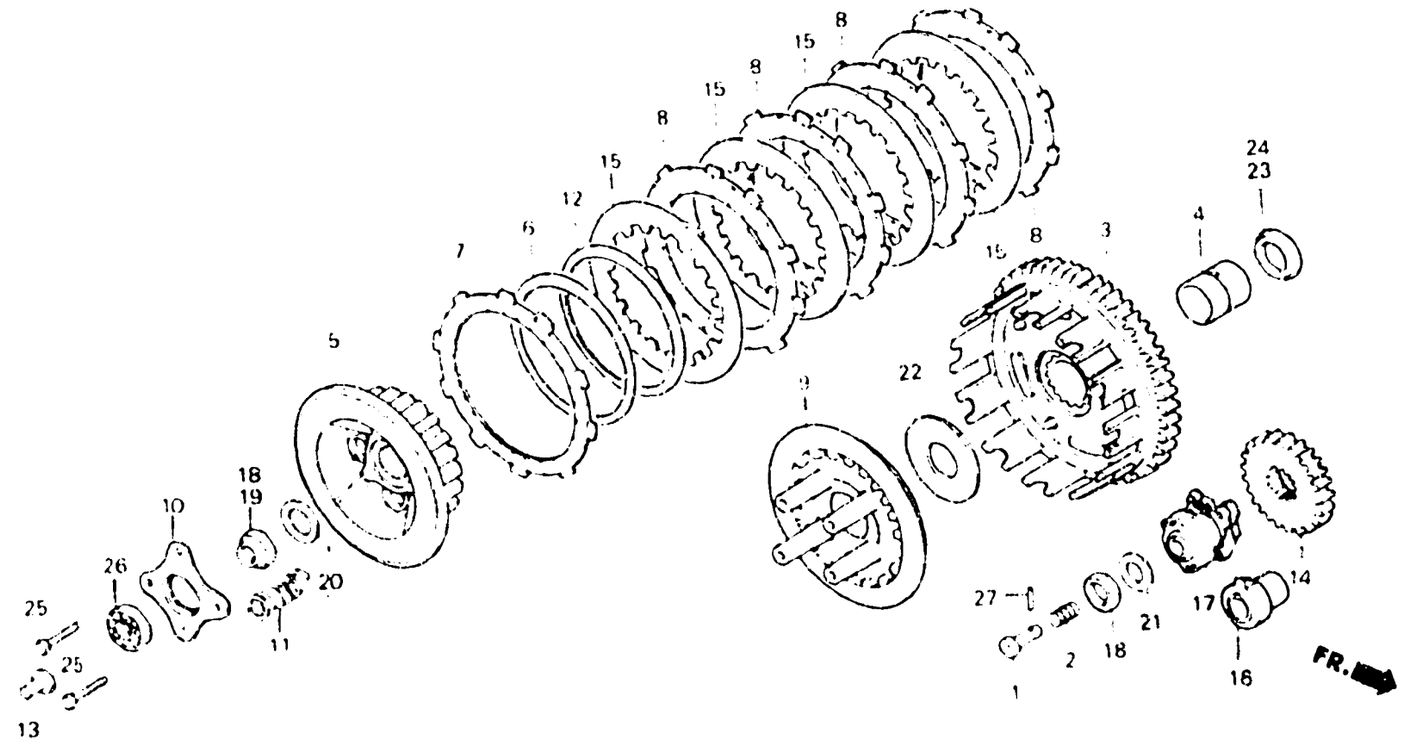

B471 – 7A

Item d'entretien	T.D.R.	N° de réf.	N° de pièce	Description	N° de requis XL250 S	S2	S4	S6	R2	R6	N° de série	Code de zone
			30223-428-315	ENS. AVANCE B D'ALLUMAGE	1	–	–	–	–	–	5023847	DK,E,ED,SA,SW,U,1F 1G
					–	–	1	–	–	–		CM,DK,DM,E,ED,SA SW,U,1G,2F
			30224-428-315	ENS. AVANCE C D'ALLUMAGE	1	–	–	–	–	–	5023847	DK,E,ED,SA,SW,U,1F 1G
					–	–	1	–	–	–		CM,DK,DM,E,ED,SA SW,U,1G,2F
		18	90235-428-000	ECROU BLOCAGE, 18MM	2	2	2	–	–	–		
					–	–	–	1	1	1		
		19	90235-429-000	ECROU BLOCAGE, 18MM	–	–	–	1	1	1		
		20	90432-428-000	RONDELLE BLOCAGE	1	1	1	1	1	1		
		21	90451-357-000	RONDELLE, 18MM	1	1	1	1	1	1		
		22	90452-471-000	RONDELLE DE BUTEE, 22MM	–	–	–	1	1	1		
		23	90453-704-000	RONDELLE DE BUTEE, 22MM	1	1	1	–	–	–		
		24	90458-429-010	RONDELLE DE BUTEE, 22MM	–	–	–	1	1	1		
		25	92025-06025	BOULON HEX., 6X25	4	4	4	4	4	4		
		26	96100-60010	ROULEMENT A BILLES RADIAL, 6001	1	1	1	1	–	–		

E-6

Clutch • Spark advancer

Embrayage • Avance d'allumage

Kupplung • Zündversteller

Embrague • Avanzador encendido

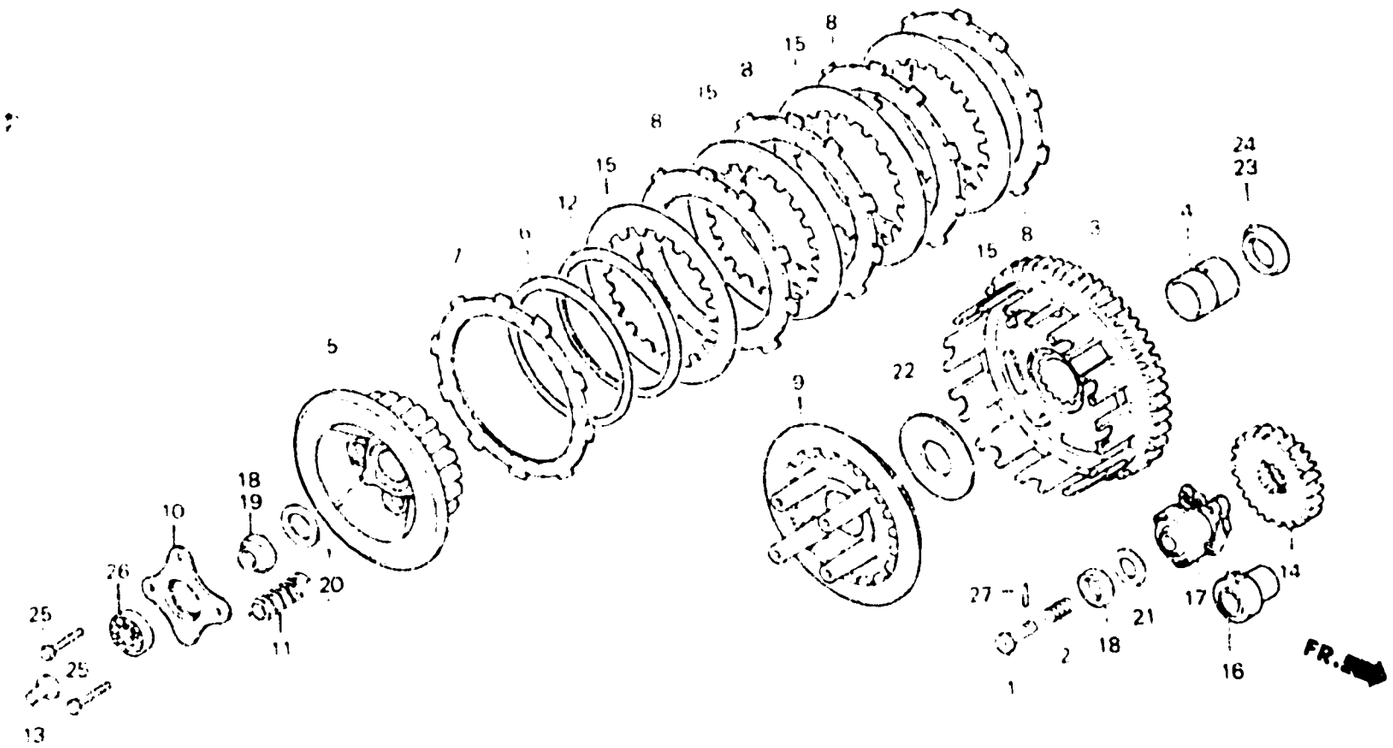

B471-7A

Item d'entretien	T.D.R.	N° de réf.	N° de pièce	Description	N° de requis XL250 S	S_J	S_A	S_B	R_C	P_D	N° de série	Code de zone
			96100-60010-00	ROULEMENT À BILLES RADIAL, 6001	—	—	—	—	1	1		
		27	96220-20138	ROULEAU, 2X13.8	1	1	1	1	1	1		

E-7

Oil pump

Pompe à huile

Ölpumpe

Bomba de aceite

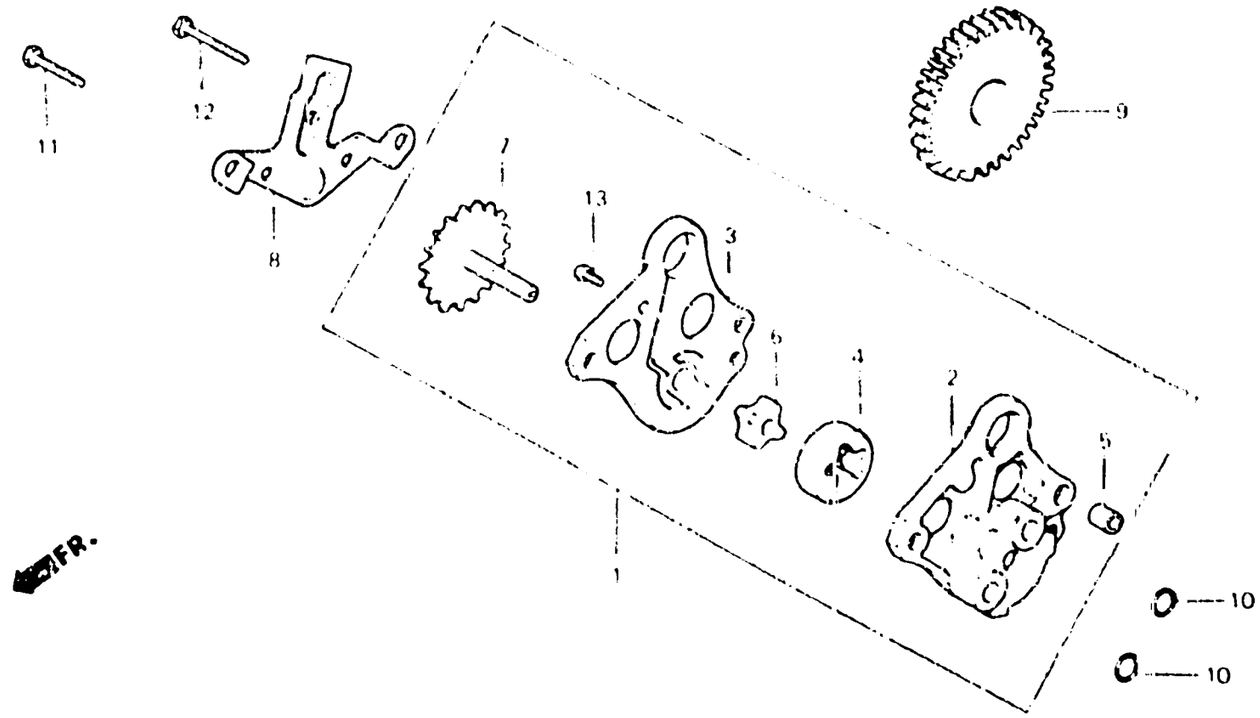

842E – 7

Item d'entretien	T.D.R.	N° de réf.	N° de pièce	Description	N° de requis XL250 S	S_2	S_4	S_8	R_C	R_D	N° de série		Code de zone
ENS. POMPE A HUILE .... (PIECES RELATIVES Y COMPRISES)	0.7	1	15100-428-000	ENS. POMPE A HUILE	1	1	1	1	1	1			
		2	15111-428-000	CORPS DE POMPE A HUILE	1	1	1	1	1	1			
		3	15121-428-000	COUVERCLE POMPE A HUILE	1	1	1	1	1	1			
		4	15122-329-010	ROTOR EXTERIEUR DE POMPE A HUILE	1	1	1	1	1	1			
		5	15122-428-000	GOUJON D'ASSEMBLAGE. 8X18	1	1	1	1	1	1			
		6	15123-329-010	ROTOR INTERIEUR DE POMPE A HUILE	1	1	1	1	1	1			
		7	15130-428-000	PIGNON DE COMMANDE DE POMPE A HUILE (18T)	1	1	1	1	1	1			
		8	15197-428-000	PLAQUE DE FIXATION DE POMPE A HUILE	1	–	–	–	–	–	.....	.....	CM
					1	–	–	–	–	–	.....	5017111	DK,E,ED,SA,SW,U,1F 1G
					–	1	–	–	–	–	.....	5103217	

E 14

E-7

Oil pump

Pompe à huile

Ölpumpe

Bomba de aceite

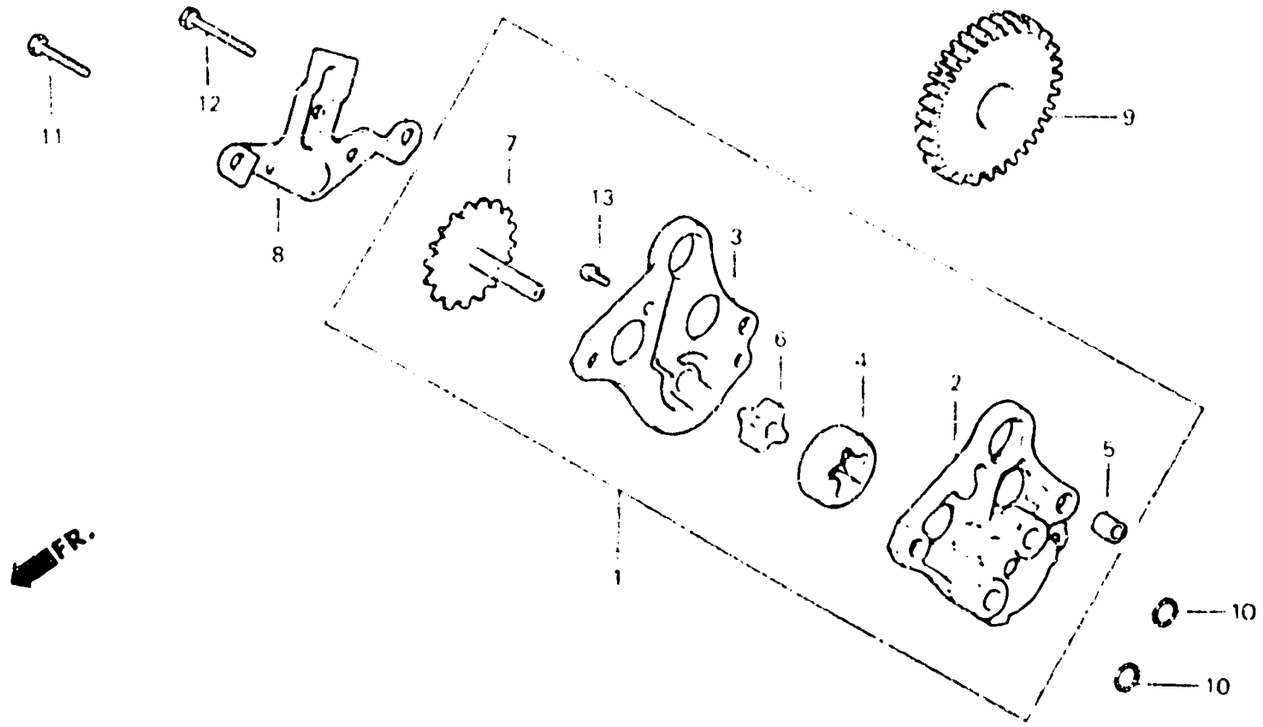

R129 7

Item d'entretien	T.D.R.	N° de réf.	N° de pièce	Description		S	Sz	Sa	Sb	Rc	Rd	N° de série	Code de zone
						N° de repère XL250							
			15197-428-010	PLAQUE DE FIXATION DE POMPE A	HUILE	1	–	–	–	–	–	5017112	DK,E,ED,SA,SW,U,1F 1G
						–	1	–	–	–	–	5103218	
						–	–	1	1	–	–		
						–	–	–	–	1	–	5011747	B,CM,DK,E,ED,IT,SD SW,U
						–	–	–	–	1	–	5012267	SA
						–	–	–	–	1	–	4000452	2F
						–	–	–	–	1	–	3001000	2G
		•	15197-MC8-000	PLAQUE DE FIXATION DE POMPE A	HUILE	–	–	–	–	1	–	5011748	B,CM,DK,E,ED,IT,SD SW,U
						–	–	–	–	1	–	5012268	SA
						–	–	–	–	1	–	4000453	2F
						–	–	–	–	1	–	3001001	2G
						–	–	–	–	–	1		
		9	28221-428-000	PIGNON FOU DE KICK DE	DEMARRAGE (24T)	1	–	–	–	–	–		CM
						1	–	–	–	–	–	5023225	DK,E,ED,SA,SW,U,1F 1G

E 15

E-7

Oil pump

Pompe à huile

Ölpumpe

Bomba de aceite

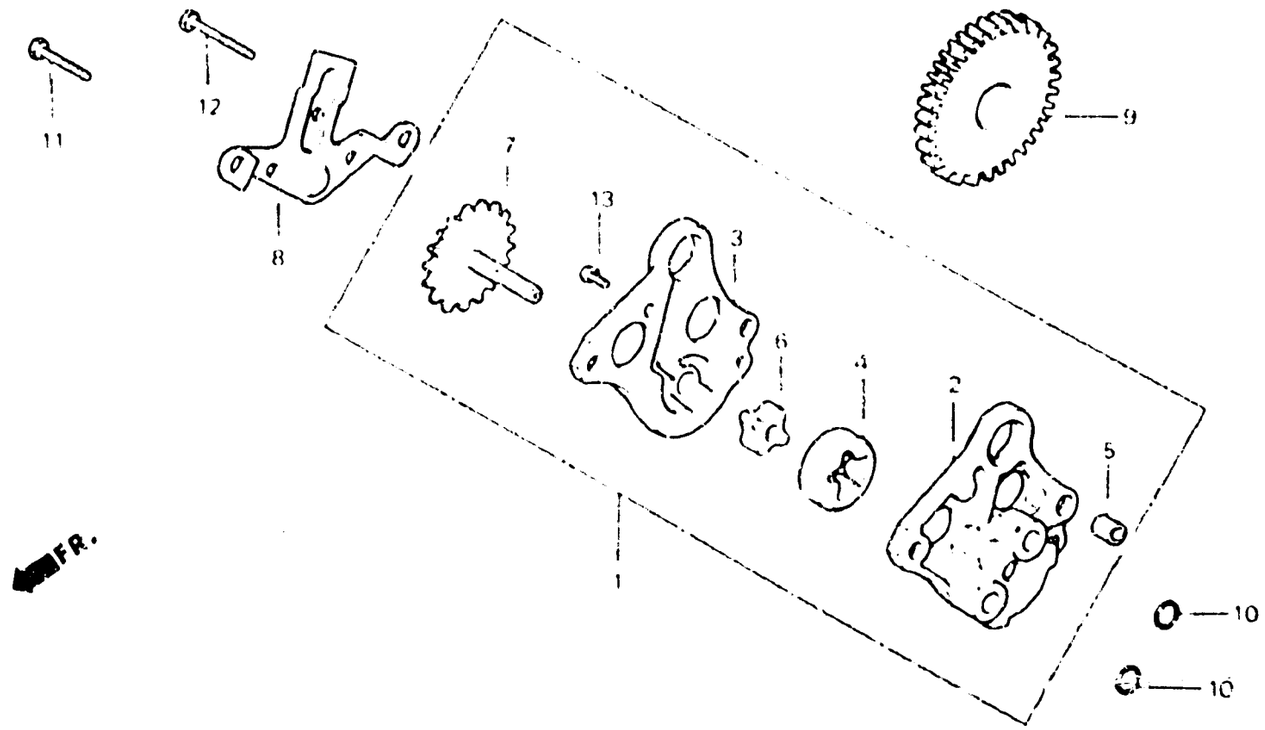

8428 - 7

Item d'entretien	T.D.R.	N° de réf.	N° de pièce	Description	N° de requis XL250 S	Sz	Sa	Se	Rc	Rp	N° de série	Code de zone
			28221-429-010	PIGNON FOU DE KICK DE DEMARRAGE (24T)	1	—	—	—	—	—	5023226	DK F,ED,SA,SW,U,1F 1G
					—	1	1	1	1	1		
		10	91312-107-000	JOINT TORIQUE, 7X1.7	2	2	2	2	—	—		
			91301-473-003	JOINT TORIQUE, 7X1.7	—	—	—	—	2	2		
		11	92000-06028	BOULON HEX., 6X28	1	1	1	1	1	1		
		12	92000-06035	BOULON HEX., 6X35	1	1	1	1	1	1		
		13	93500-05012-1A	VIS A TETE CYLINDRIQUE, 5X12	1	1	1	1	1	1		

E-8

Left crankcase cover • Generator (XL250S • Sz • SA • SB)

Couvercle de carter moteur gauche • Générateur (XL250S • Sz • SA • SB)

Linker Kurbelgehäusedeckel • Lichtmaschine (XL250S • Sz • SA • SB)

Cubierta de cárter de motor izquierdo • Generador (XL250S • Sz • SA • SB)

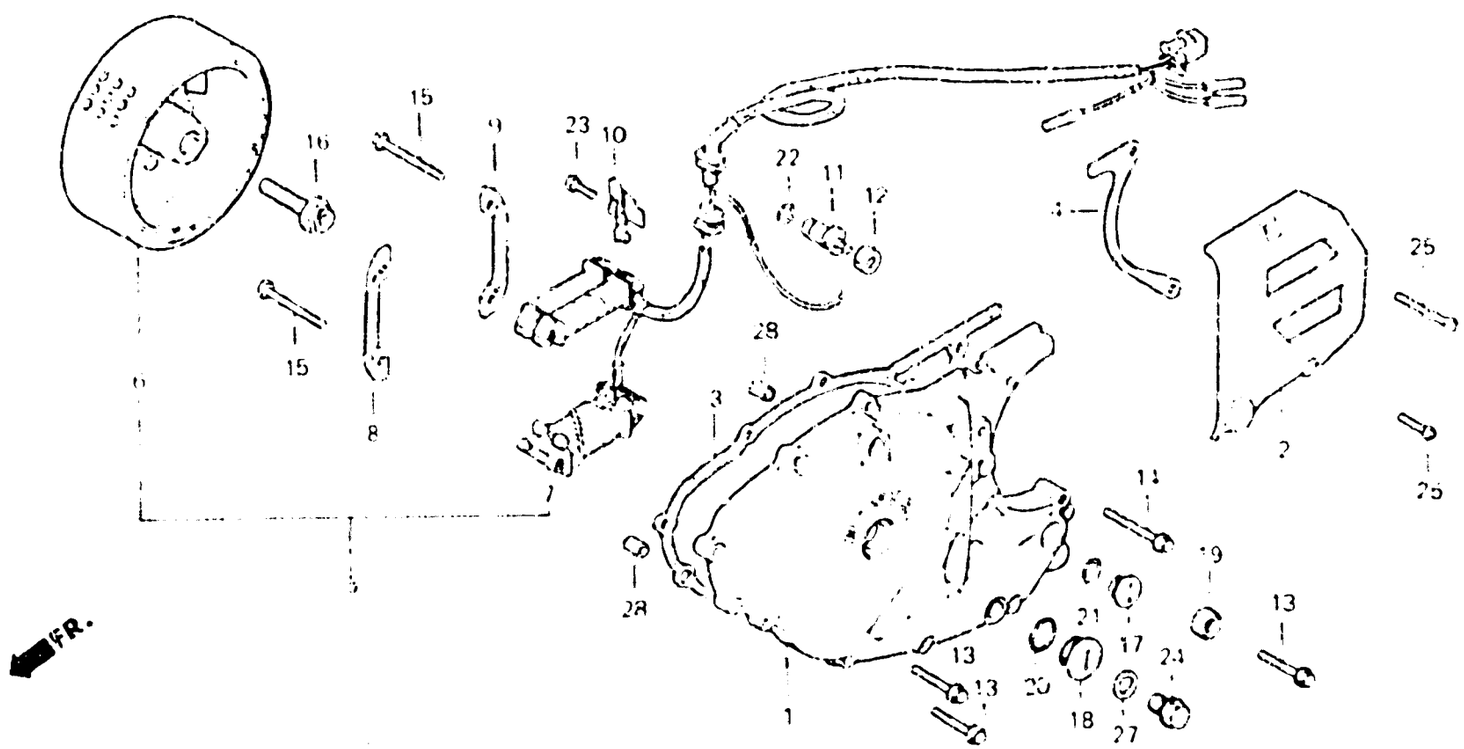

B428-8

Item d'entretien	T.D.R.
COUVERCLE COMP. CARTER MOTEUR ..... G.	0.5
• VOLANT COMP.	
• JOINT D'ETANCHEITE D'HUILE. 12X25X7	
COUVERCLE DE CARTER MOTEUR AR. ..... G.	0.1
• CONTACT D'INTERRUPTEUR DE POINT MORT	
JOINT DE COUVERCLE DE CARTER ..... MOTEUR G.	0.3
ENS. GENERATEUR A C.A.	0.8
STATOR COMP.	0.6

N° de réf.	N° de pièce	Description	S	Sz	SA	SB	RC	RD	N° de série		Code de zone
			N° de repère XL250								
1	11341-428-000	COUVERCLE COMP. CARTER MOTEUR G.	1	1	1	—	—	—			
	11341-428-010	COUVERCLE COMP. CARTER MOTEUR G.	—	—	—	1	—	—			
2	11351-428-300	COUVERCLE DE CARTER MOTEUR AR. G.	1	1	1	1	—	—			
3	11395-428-000	JOINT DE COUVERCLE DE CARTER MOTEUR G.	1	—	—	—	—	—	.....	5024491	DK,E,ED,SA,SW,U,1F 1G
			1	1	—	—	—	—	.....	.....	CM
			—	—	1	—	—	—	.....	5202460	CM
	11395-429-000	JOINT DE COUVERCLE G.	1	—	—	—	—	—	5024492	.....	DK,E,ED,SA,SW,U,1F 1G
			—	—	1	—	—	—	5202461	.....	CM
			—	—	1	1	—	—	.....	.....	B,DK,CM,E ED,SA,SD SW,U,1G,2F,2G
			—	—	—	1	—	—	.....	.....	CM
4	11396-428-300	JOINT DE COUVERCLE AR. G.	1	1	1	1	—	—			
5	31100-428-004	ENS. GENERATEUR A C.A.	1	1	1	1	—	—	.....	.....	CM,DK,DM,U,1F,1G
			1	—	1	—	—	—	.....	.....	E,ED,SA,SW,2F
	31100-428-630	ENS. GENERATEUR A C.A. (IND)	—	—	1	1	—	—	.....	.....	SD

F 1

E-8

Left crankcase cover • Generator (XL250S • Sz • SA • SB)

Couvercle de carter moteur gauche • Générateur (XL250S • Sz • SA • SB)

Linker Kurbelgehäusedeckel • Lichtmaschine (XL250S • Sz • SA • SB)

Cubierta de cárter de motor izquierdo • Generador (XL250S • Sz • SA • SB)

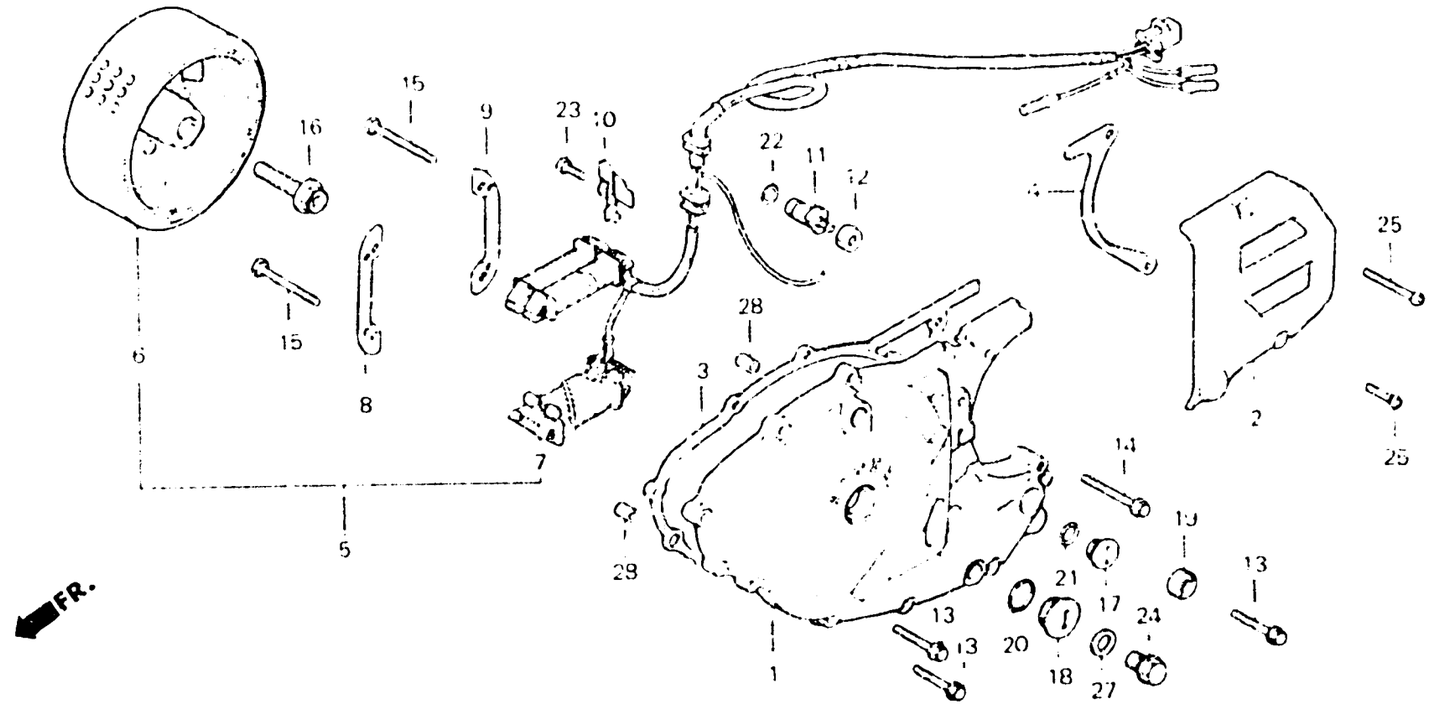

B428 - 8

Item d'entretien	T.D.R.	N° de réf.	N° de pièce	Description	N° de requis XL250 S	Sz	SA	SB	RC	RD	N° de série		Code de zone
			31100-428-681	ENS. GENERATEUR A C.A. (ND)	—	—	—	1	—	—			B,E,ED,SA,SW,2F,2G
		6	31110-428-004	VOLANT COMP.	1	1	1	1	—	—			CM,DK,DM,U,1F,1G
					1	—	1	—	—	—			E,ED,SA,SW,2F
			31110-428-530	VOLANT COMP. (ND)	—	—	1	1	—	—			SD
			31110-428-681	VOLANT COMP. (ND)	—	—	—	1	—	—			B,E,ED,SA,SW,2F,2G
		7	31120-428-004	STATOR COMP.	1	1	1	1	—	—			CM,DK,DM,U,1F,1G
					1	—	1	—	—	—			E,ED,SA,SW,2F
			31120-428-630	STATOR COMP.	—	—	1	1	—	—			SD
			31120-428-681	STATOR COMP. (ND)	—	—	—	1	—	—			B,E,ED,SA,SW,2F,2G
		8	31125-428-000	PLAQUE A DE FIXATION DE BOBINE	1	1	1	1	—	—			
		9	31126-428-000	PLAQUE B DE FIXATION DE BOBINE	1	1	1	1	—	—			
		10	32111-428-000	AGRAFE DE FIL	1	1	1	1	—	—			
		11	35750-028-000	CONTACT D'INTERRUPTEUR DE POINT MORT	1	1	1	1	—	—			
		12	35752-329-300	ENTRETOISE DE CONTACTEUR DE POINT MORT	1	1	1	1	—	—			
		13	90005-415-000	BOULON DE BRIDE, 6X25	9	9	—	—	—	—			
			96000-06025-00	BOULON DE BRIDE, 6X25	9	9	9	9	—	—			

F 2

E-8

Left crankcase cover • Generator (XL250S • Sz • SA • SB)

Couvercle de carter moteur gauche • Générateur (XL250S • Sz • SA • SB)

Linker Kurbelgehäusedeckel • Lichtmaschine (XL250S • Sz • SA • SB)

Cubierta de cárter de motor izquierdo • Generador (XL250S • Sz • SA • SB)

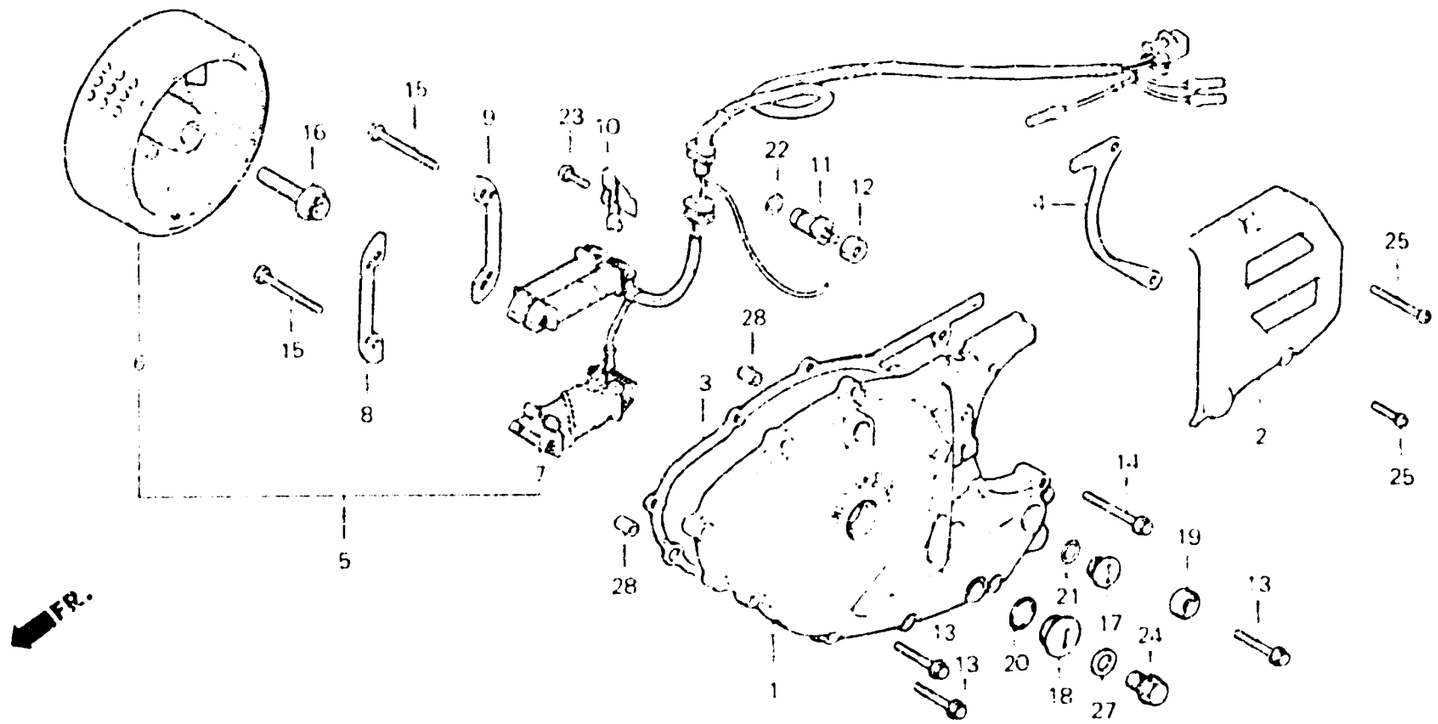

B428 - 8

Item d'entretien	T.D.R.	N° de réf.	N° de pièce	Description	N° de requis XL250 S	Sz	SA	SB	RC	RD	N° de série	Code de zone
		14	90007-428-000	BOULON DE BRIDE, 6X40	1	1	—	—	—	—		
			96000-06040-00									
			96000-06040-00	BOULON DE BRIDE, 6X40	1	1	1	1	—	—		
		15	90012-634-670	BOULON HEX., 6X42	4	4	4	4	—	—		
		16	90023-428-000	BOULON DE BRIDE, 12X40	1	1	1	1	—	—		
		17	90084-428-000	CHAPEAU DE GENERATEUR DE C.A.	.	1	1	1	—	—		
		18	90087-428-000	CHAPEAU, 30MM	1	1	1	1	—	—		
		19	91201-362-000	JOINT D'ETANCHEITE D HUILE, 12X25X7	1	1	1	1	—	—		
		20	91301-028-000	JOINT TORIQUE, 27X2.0	1	1	1	1	—	—		
		21	91303-377-000	JOINT TORIQUE, 13.8X2.5	1	1	1	1	—	—		
		22	91312-107-000	JOINT TORIQUE, 7X1.7	1	1	1	1	—	—		
		23	92000-06012	BOULON HEX., 6X12	1	1	1	1	—	—		
		24	92800-12000	BOULON DE DRAINAGE, 12MM	1	1	1	1	—	—		
		25	93500-06018	VIS A TETE CYLINDRIQUE, 6X18	1	1	1	1	—	—		
		26	93500-06040	VIS A TETE CYLINDRIQUE, 6X40	1	1	1	1	—	—		
		27	94109-12000	RONDELLE DE BOUCHON DE DRAINAGE, 12MM	1	1	1	1	—	—		

F 3

E-8

Left crankcase cover • Generator (XL250S • Sz • SA • SB)

Couvercle de carter moteur gauche • Générateur (XL250S • Sz • SA • SB)

Linker Kurbelgehäusedeckel • Lichtmaschine (XL250S • Sz • SA • SB)

Cubierta de cárter de motor izquierdo • Generador (XL250S • Sz • SA • SB)

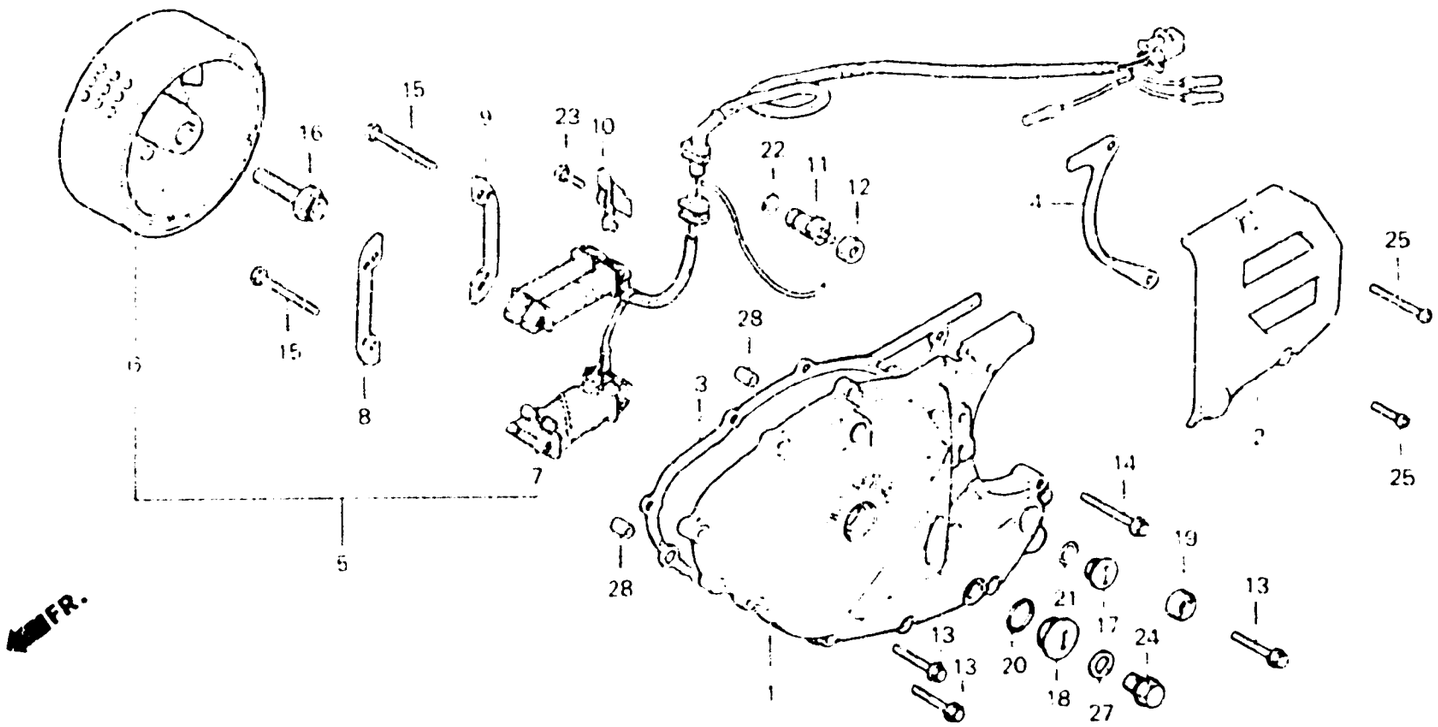

B428 - 8

Item d'entretien	T.D.R.	N° de réf.	N° de pièce	Description	N° de requis XL250 S	Sz	SA	SB	RC	RD	N° de série	Code de zone
		28	94301-10160	GOUJON D'ASSEMBLAGE, 10X16	2	2	2	2	—	—		

F 4

E-8-1

Left crankcase cover • Generator (XL250Rc • Rd)

Couvercle de carter moteur gauche • Générateur (XL250Rc • Rd)

Linker Kurbelgehäusedeckel • Lichtmaschine (XL250Rc • Rd)

Cubierta de cárter de motor izquierdo • Generador (XL250Rc • Rd)

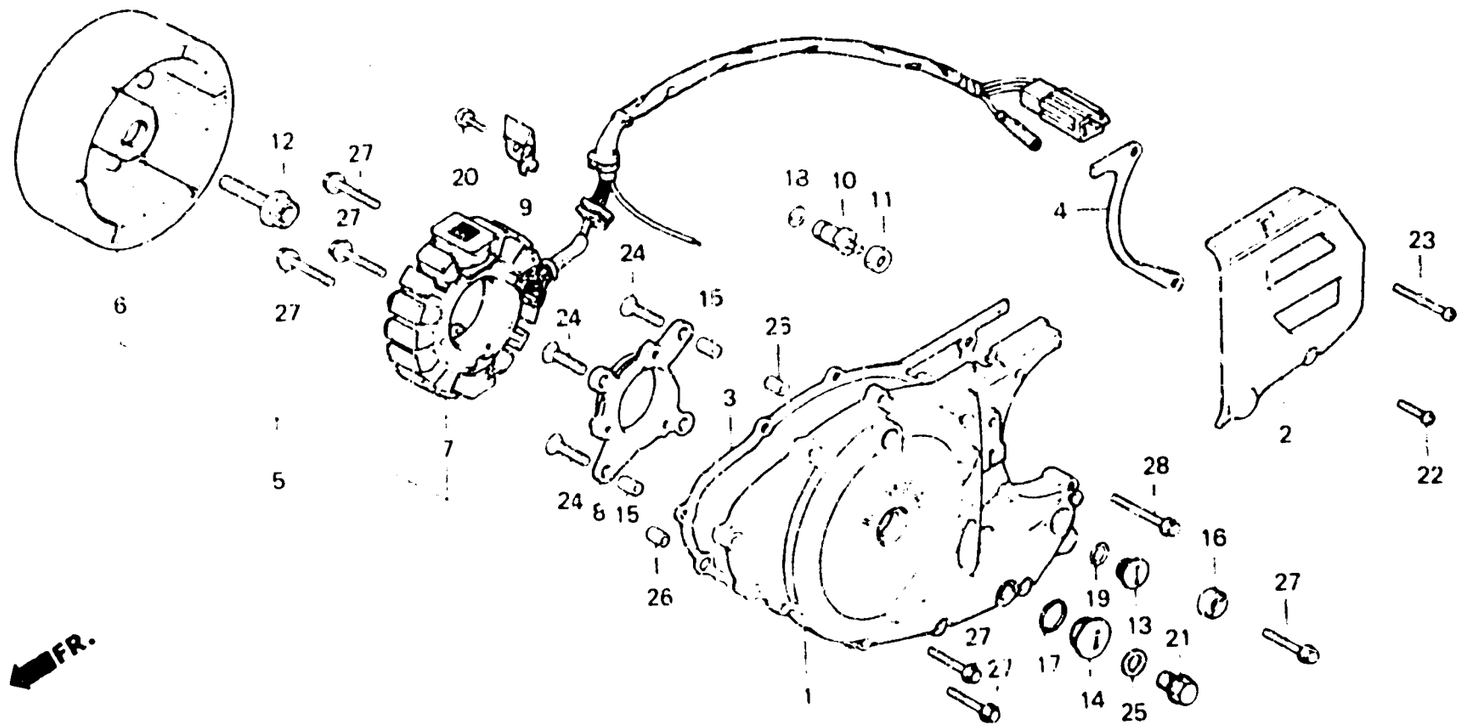

Item d'entretien	T.D.R.
COUVERCLE COMP. CARTER MOTEUR ..... G.	0.5
•VOLANT COMP. COUVERCLE DE CARTER MOTEUR AR. ..... G.	0.1
•CONTACT D'INTERRUPTEUR DE POINT MORT	
JOINT DE COUVERCLE G.	0.3
ENS. GENERATEUR A C.A. DE TYPE ..... VOLANT	0.8
STATOR COMP.	0.6
JOINT D'ETANCHEITE D'HUILE 12X25X7	0.4

N° de réf.	N° de pièce	Description	N° de repères XL250 S	S2	SA	SB	Rc	Rd	N° de série	Code de zone
1	11341-KB7-000	COUVERCLE COMP. CARTER MOTEUR G.	–	–	–	–	1	1		
2	11351-428-900	COUVERCLE DE CARTER MOTEUR AR. G.	–	–	–	–	1	1		
3	11395-429-000	JOINT DE COUVERCLE G.	–	–	–	–	1	1		
4	11396-428-300	JOINT DE COUVERCLE AR. G.	–	–	–	–	1	1		
5	31100-KB7-004	ENS. GENERATEUR A C.A. DE TYPE VOLANT	–	–	–	–	1	1		
6	31110-KB7-004	VOLANT COMP.	–	–	–	–	1	1		
7	31120-KB7-004	STATOR COMP.	–	–	–	–	1	1		
8	31125-471-700	ENTRETOISE DE STATOR	–	–	–	–	1	1		
9	32111-428-000	AGRAFE DE FIL	–	–	–	–	1	1		
10	35750-028-000	CONTACT D'INTERRUPTEUR DE POINT MORT	–	–	–	–	1	–	 5014217	B,CM,DK,E,ED,IT,SD SW,U
			–	–	–	–	1	–	 5014637	SA
			–	–	–	–	1	–	 4000122	2F
			–	–	–	–	1	–	 3001470	2G

F 5

E-8-1

Left crankcase cover • Generator (XL250Rc • RD)

Couvercle de carter moteur gauche • Générateur (XL250Rc • RD)

Linker Kurbelgehäusedeckel • Lichtmaschine (XL250Rc • RD)

Cubierta de cárter de motor izquierdo • Generador (XL250Rc • RD)

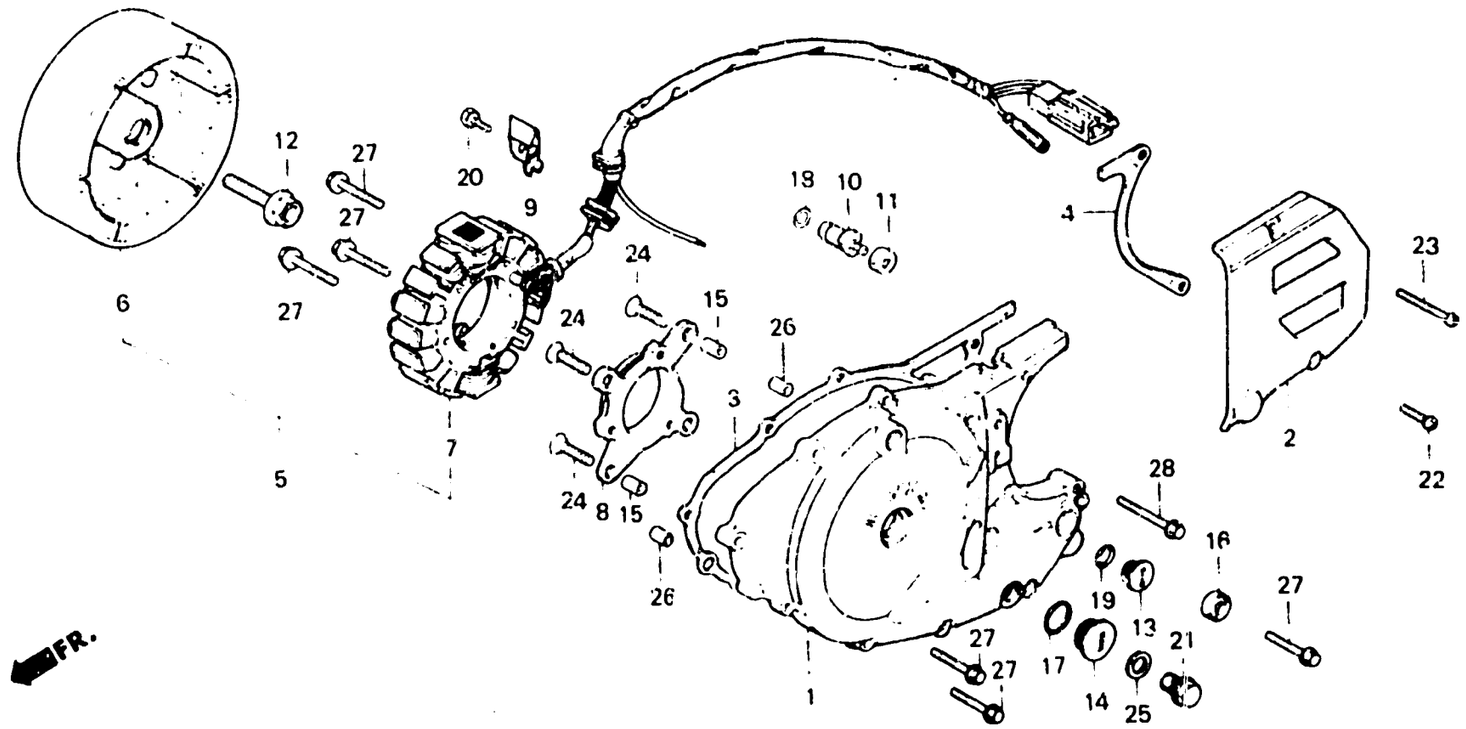

B428 - 8A

Item d'entretien	T.D.R.	N° de réf.	N° de pièce	Description	N° de requis XL250 S	Sz	SA	SB	Rc	RD	N° de série	Code de zone
			35750-KB7-000	CONTACT D'INTERRUPTEUR DE POINT MORT	—	—	—	—	1	—	5014218 ----------	B,CM,DK,E,ED,IT,SD SW,U
					—	—	—	—	1	—	5014638 ----------	SA
					—	—	—	—	1	—	4000923 ----------	2F
					—	—	—	—	1	—	3001471 ----------	2G
					—	—	—	—	—	1		
		11	35753-473-010	ROTOR DE CONTACTEUR DE POINT MORT	—	—	—	—	1	—	---------- 5014217	B,CM,DK,E,ED,IT,SD SW,U
					—	—	—	—	1	—	---------- 5014637	SA
					—	—	—	—	1	—	---------- 4000922	2F
					—	—	—	—	1	—	---------- 3001470	2G
			35753-KB7-000	ROTOR DE CONTACTEUR DE POINT MORT	—	—	—	—	1	—	5014218 ----------	B,CM,DK,E,ED,IT,SD SW,U
					—	—	—	—	1	—	5014638 ----------	SA
					—	—	—	—	1	—	4000923 ----------	2F
					—	—	—	—	1	—	3001471 ----------	2G
					—	—	—	—	—	1		

F 6

E-8-1

Left crankcase cover • Generator (XL250Rc • Rd)

Couvercle de carter moteur gauche • Générateur (XL250Rc • Rd)

Linker Kurbelgehäusedeckel • Lichtmaschine (XL250Rc • Rd)

Cubierta de cárter de motor izquierdo • Generador (XL250Rc • Rd)

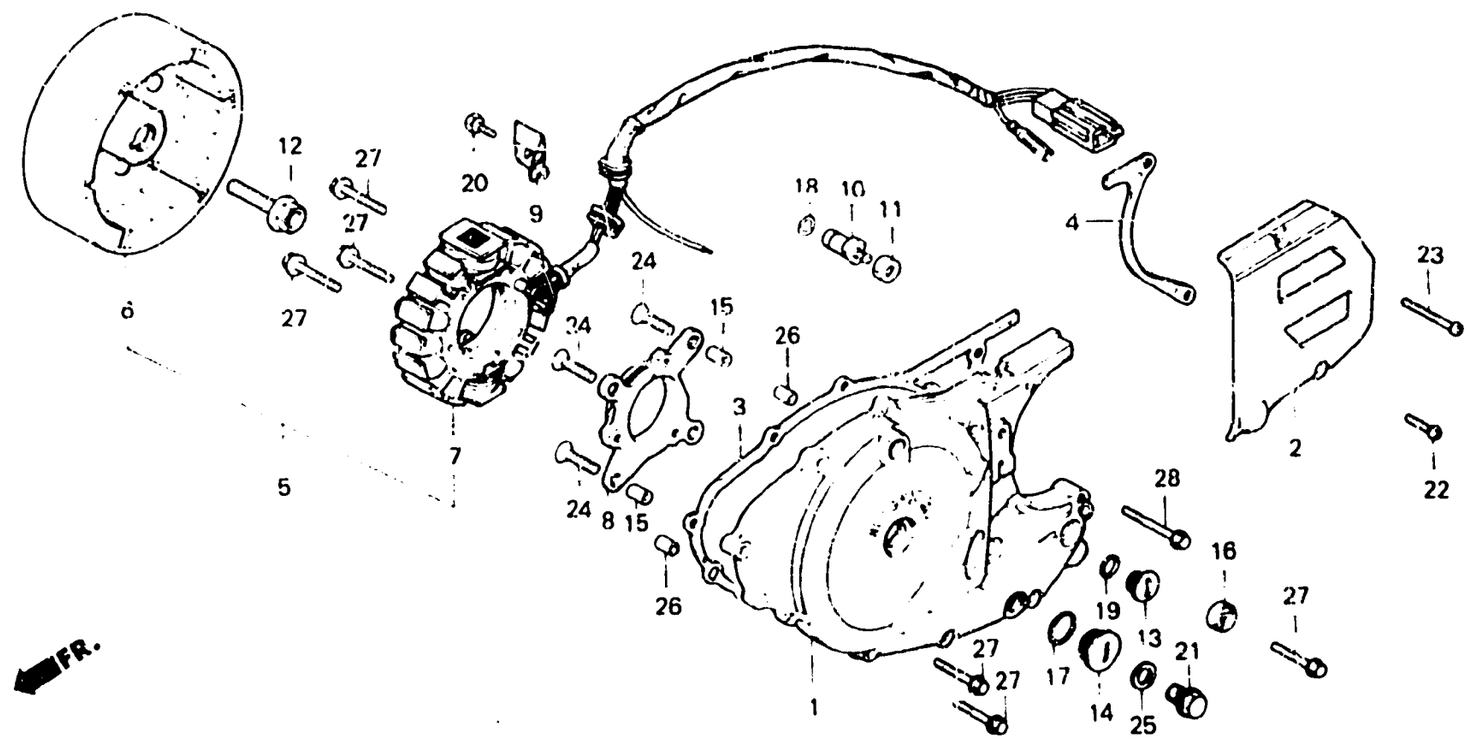

B428 -8A

Item d'entretien	T.D.R.	N° de réf.	N° de pièce	Description	S	S2	SA	SB	Rc	Rd	N° de série	Code de zone
					N° de requis XL250							
		12	90023-471-000	BOULON DE BRIDE 12X50	–	–	–	–	1	1		
		13	90084-471-000	CHAPEAU DE GENERATEUR DE C.A.	–	–	–	–	1	1		
		14	90087-471-000	CHAPEAU, 30MM	–	–	–	–	1	1		
		15	90701-471-000	GOUJON D'ASSEMBLAGE, 8X5	–	–	–	–	2	2		
		16	91201-362-000	JOINT D'ETANCHEITE D'HUILE, 12X25X7	–	–	–	–	1	–	5012347	B,CM,DK,E,ED,IT,SD SW,U
					–	–	–	–	1	–	5012267	SA
					–	–	–	–	1	–	4000712	2F
					–	–	–	–	1	–	3001060	2G
					–	–	–	–	–	1	5100006	
		*	91202-MC8-005	JOINT D'ETANCHEITE D'HUILE, 12X25X7	–	–	–	–	1	–	5012348	B,CM,DK,E,ED,IT,SD SW,U
					–	–	–	–	1	–	5012268	SA
					–	–	–	–	1	–	4000713	2F
					–	–	–	–	1	–	3001061	2G
					–	–	–	–	–	1	5100007	
		17	91301-028-000	JOINT TORIQUE, 27X2.0	–	–	–	–	1	1		
		18	91301-473-003	JOINT TORIQUE, 7X1.7	–	–	–	–	1	1		

E-8-1

Left crankcase cover • Generator (XL250Rc • Rd)

Couvercle de carter moteur gauche • Générateur (XL250Rc • Rd)

Linker Kurbelgehäusedeckel • Lichtmaschine (XL250Rc • Rd)

Cubierta de cárter de motor izquierdo • Generador (XL250Rc • Rd)

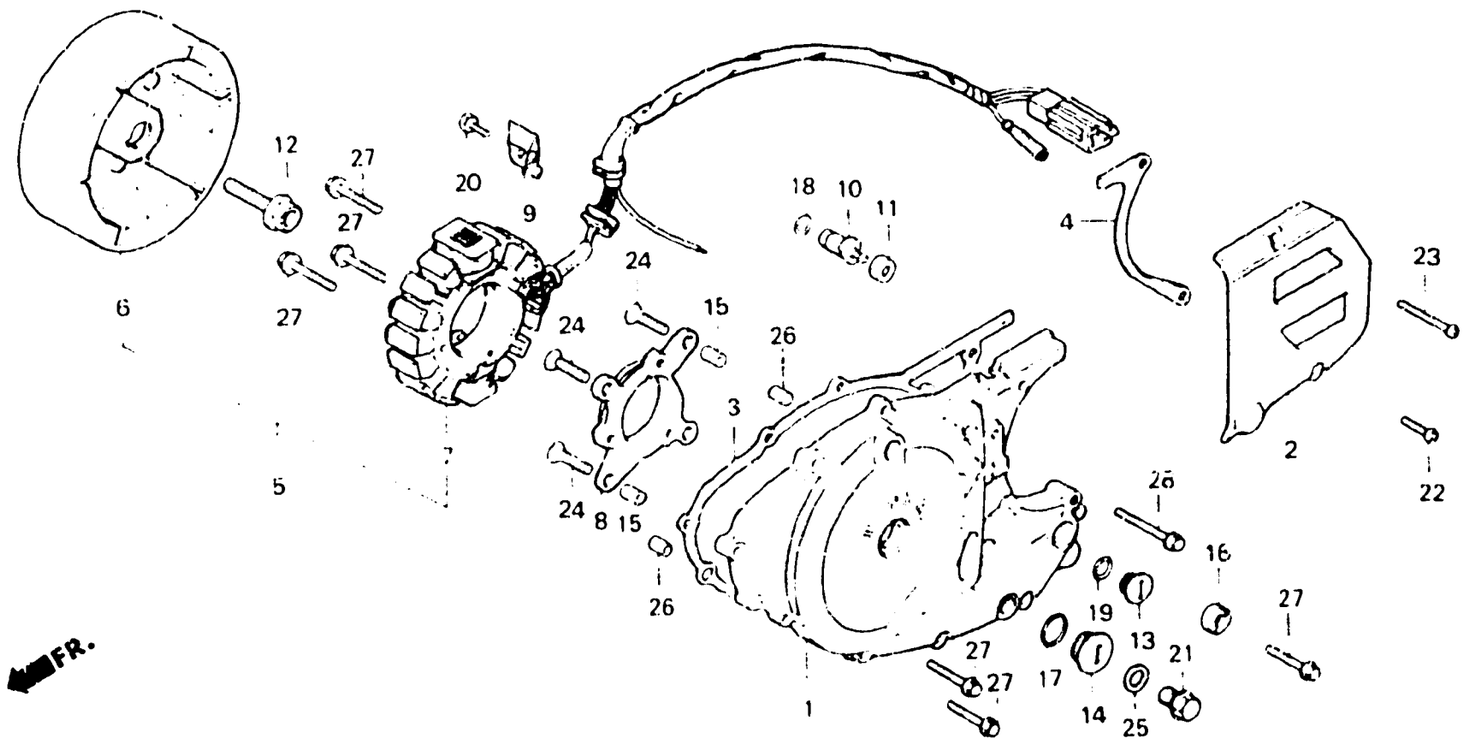

B428 8A

Item d'entretien	T.D.R.	N° de réf.	N° de pièce	Description	N° de requis XL250 S	Sz	St	Se	Rc	Rd	N° de série		Code de zone
		19	91303-377-000	JOINT TORIQUE, 13.8X2.5	—	—	—	—	1	1			
		20	92000-06012	BOULON HEX., 6X12	—	—	—	—	1	1			
		21	92800-12000	BOULON DE DRAINAGE, 12MM	—	—	—	—	1	1			
		22	93500-06018	VIS A TETE CYLINDRIQUE, 6X18	—	—	—	—	1	—	----------	5010398	B,CM,DK,E,ED,IT,SD SW,U
					—	—	—	—	1	—	----------	----------	SA
					—	—	—	—	1	—	----------	4000452	2F
					—	—	—	—	1	—	----------	3001000	2G
		*	96000-06018-00	BOULON DE BRIDE, 6X18	—	—	—	—	1	—	5010399	----------	B,CM,DK,E,ED,IT,SD SW,U
					—	—	—	—	1	—	4000453	----------	2F
					—	—	—	—	1	—	3001001	----------	2G
					—	—	—	—	—	1			
		23	93500-06040	VIS A TETE CYLINDRIQUE, 6X40	—	—	—	—	1	—	----------	5010398	B,CM,DK,E,ED,IT,SD SW,U
					—	—	—	—	1	—	----------	----------	SA
					—	—	—	—	1	—	----------	4000452	2F
					—	—	—	—	1	—	----------	3001000	2G

F 8

E-8-1

Left crankcase cover • Generator (XL250Rc • Rd)

Couvercle de carter moteur gauche • Générateur (XL250Rc • Rd)

Linker Kurbelgehäusedeckel • Lichtmaschine (XL250Rc • Rd)

Cubierta de cárter de motor izquierdo • Generador (XL250Rc • Rd)

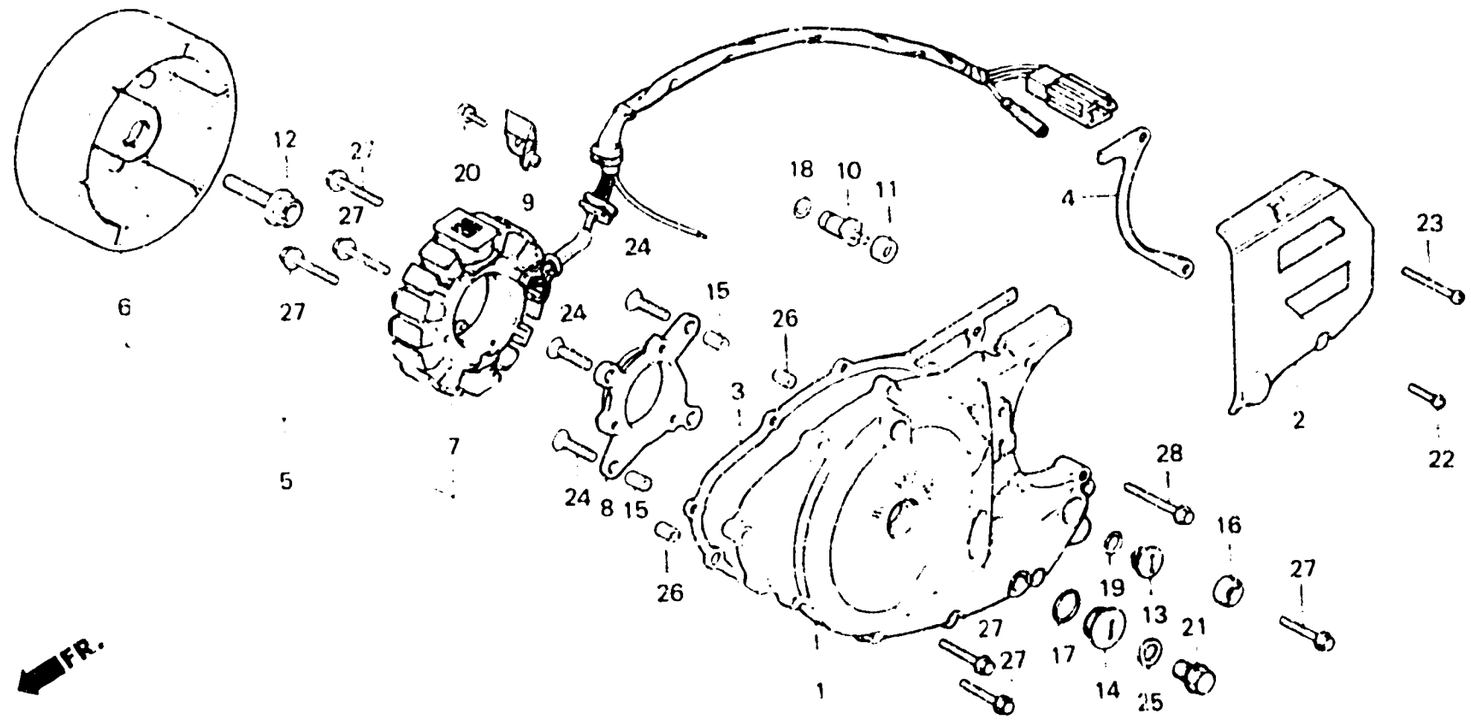

Item d'entretien	T.D.R.	N° de réf.	N° de pièce	Description	N° de requis XL250 S	Sz	SA	SB	Rc	Rd	N° de série	Code de zone
		•	96000-06040-00	BOULON DE BRIDE, 6X40	—	—	—	—	1	—	5010399	B,CM,DK,E,ED,IT,SD SW,U
					—	—	—	—	1	—	4000453	2F
					—	—	—	—	1	—	3001001	2G
					—	—	—	—	—	1		
		24	93600-06020	VIS A TETE PLATE, 6X20	—	—	—	—	4	4		
		25	94109-12000	RONDELLE DE BOUCHON DE DRAINAGE, 12MM	—	—	—	—	1	1		
		26	94301-10160	GOUJON D'ASSEMBLAGE, 10X16	—	—	—	—	2	2		
		27	96000-06025-00	BOULON DE BRIDE, 6X25	—	—	—	—	12	12		
		28	96000-06040-00	BOULON DE BRIDE, 6X40	—	—	—	—	1	1		

F 9

E-9

Crankcase

Carter moteur

Kurbelgehäuse

Cárter de motor

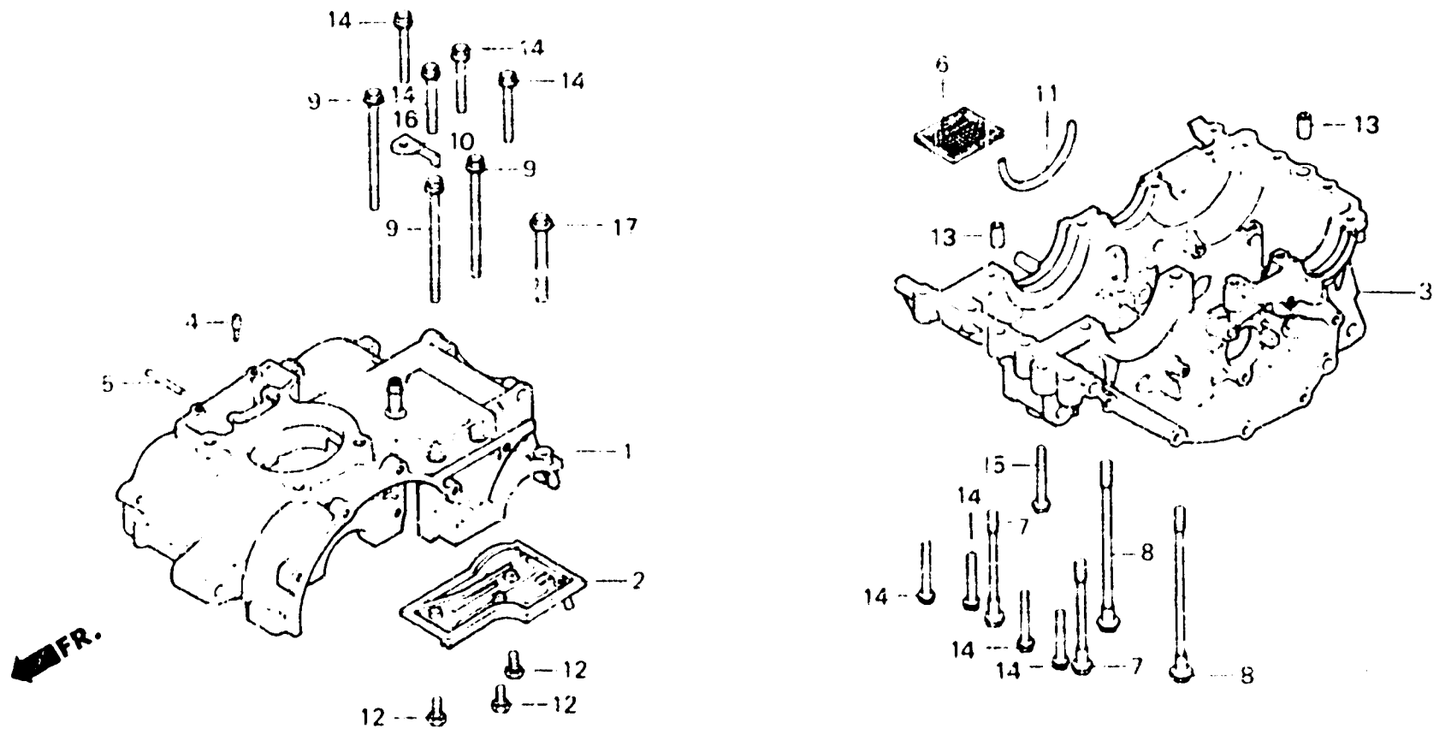

B428 - 9A

Item d'entretien	T.D.R.	N° de réf.	N° de pièce	Description	S	Sz	SA	SB	Rc	RD	N° de série		Code de zone
					N° de requis XL250								
CARTER MOTEUR COMP. SUPERIEUR	•4.6	1	11100-428-030	CARTER MOTEUR COMP. SUPERIEUR	1	–	–	–	–	–	.....	5017072	
PLAQUE COMP. RESPIRATION	•3.4				–	1	–	–	–	–	.....	5103218	
CARTER MOTEUR COMP. INFERIEUR	•3.7		11100-428-040	CARTER MOTEUR COMP. SUPERIEUR	1	–	–	–	–	–	5017073		
CREPINE DE FILTRE A HUILE	0.6				–	1	–	–	–	–	5103219		
					–	–	1	1	–	–	.....	.....	CM,1G,2F
					–	–	1	–	–	–	.....	.....	DK,DM,E,ED,SA,SD SW,U
					–	–	–	1	–	–	.....	5301725	B,DK,DM,E,ED,SA,SD SW,U,2G
			11100-KA6-670	CARTER MOTEUR COMP. SUPERIEUR	–	–	–	–	1	1			
		•	11100-428-050	CARTER MOTEUR COMP. SUPERIEUR	–	–	–	1	–	–	5301726	.....	B,DK,DM,E,ED,SA,SD SW,U,2G
		2	11110-428-000	PLAQUE COMP. RESPIRATION	1	–	–	–	–	–	.....	5002291	DK,E,ED,SA,SW,U,1F 1G
					1	1	–	–	–	–	.....	.....	CM
			11110-429-000	PLAQUE COMP. RESPIRATION	1	–	–	–	–	–	5002292	.....	DK,E,ED,SA,SW,U,1F 1G
					–	–	1	1	–	–			
			11110-473-000	PLAQUE COMP. RESPIRATION	–	–	–	–	1	1			
		3	11200-428-020	CARTER MOTEUR COMP. INFERIEUR	1	–	–	–	–	–	.....	5017072	
					–	1	–	–	–	–	.....	5103218	

E-9

Crankcase

Carter moteur

Kurbelgehäuse

Cárter de motor

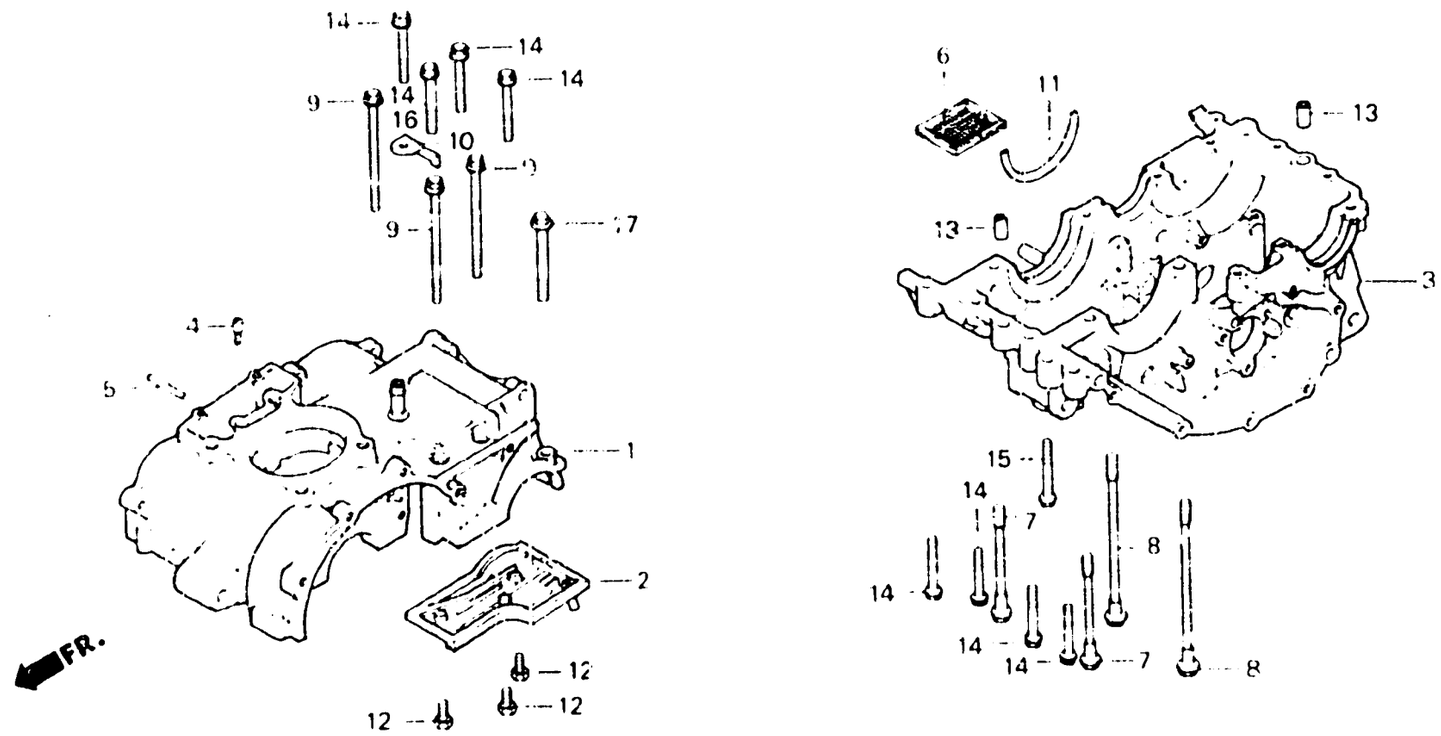

B428-9A

Item d'entretien	T.D.R.	N° de réf.	N° de pièce	Description	S	Sz	SA	SB	Rc	RD	N° de série		Code de zone
					N° de requis XL250								
			11200-428-030	CARTER MOTEUR COMP. INFERIEUR	1	–	–	–	–	–	5017073		
					–	1	–	–	–	–	5103219		
					–	–	1	1	–	–	.....	.....	CM,1G,2F
					–	–	1	–	–	–	.....	.....	DK,DM,E,ED,SA,SD SW,U
					–	–	–	1	–	–	.....	5301725	B,DK,DM,E ED,SA,SD SW,U,2G
			11200-KA6-670	CARTER MOTEUR COMP. INFERIEUR	–	–	–	–	1	–	.....	5026748	B,DK,E,ED,IT,SD,SW U
					–	–	–	–	1	1	.....	.....	CM,SA,2F,2G
		•	11200-4[illegible]8-040	CARTER MOTEUR COMP. INFERIEUR	–	–	–	1	–	–	5301726	.....	B,DK,DM,E,ED,SA,SD SW,U,2G
			11200-KA6-671	CARTER MOTEUR COMP. INFERIEUR	–	–	–	–	1	–	5026749	.....	B,DK,E,ED,IT,SD,SW U
		4	11333-376-000	ORIFICE D'HUILE	1	1	1	1	1	1			
		5	11335-428-000	TUYAU DE PASSAGE D'HUILE	1	1	1	1	1	1			
		6	15421-428-000	CREPINE DE FILTRE A HUILE	1	1	1	1	1	1			
		7	90044-428-000	BOULON UBS, 8X70	2	2	2	2	2	2			
		8	90045-329-000	BOULON UBS, 8X114	2	2	2	2	2	2			
		9	90051-393-000	BOULON DE BRIDE, 6X75	3	3	3	3	3	3			

F 11

E-9

Crankcase

Carter moteur

Kurbelgehäuse

Cárter de motor

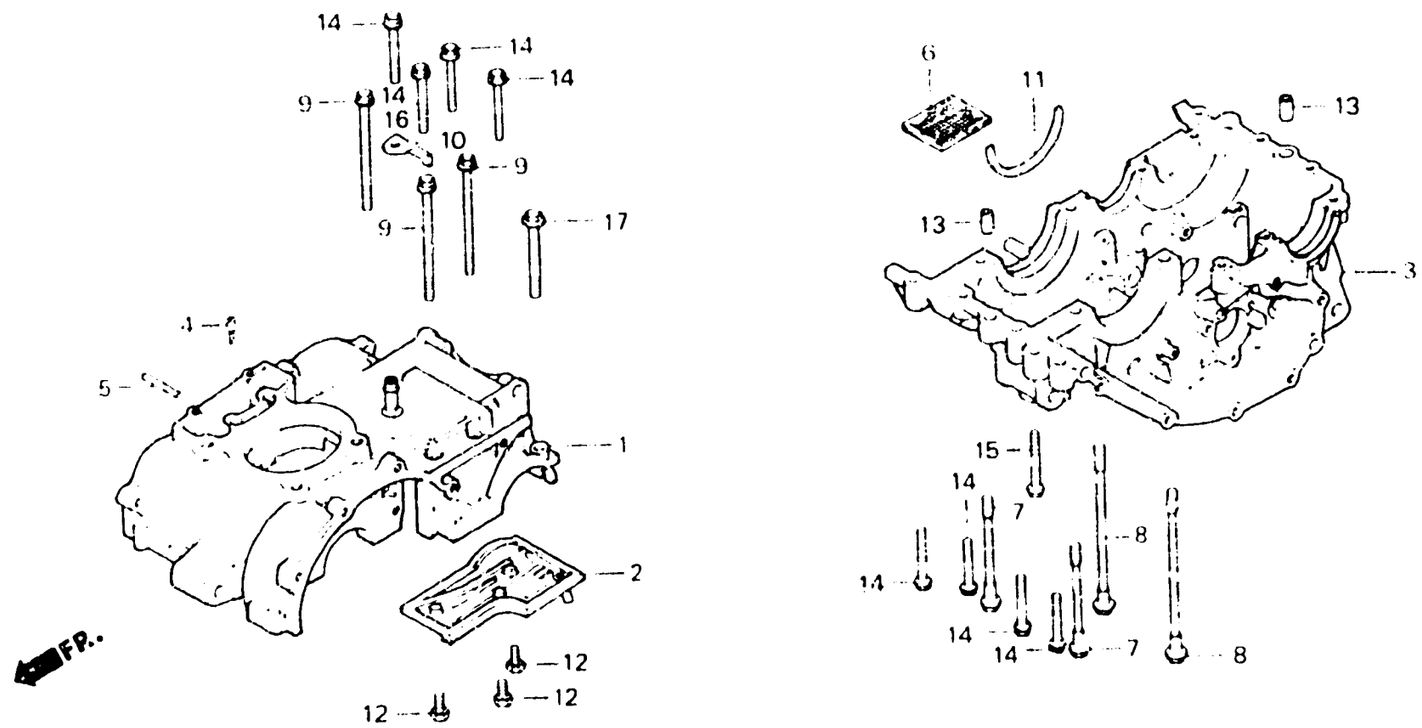

B428 - 9A

Item d'entretien	T.D.R.	N° de réf.	N° de pièce	Description	N° de requis XL250 S	Sz	Sa	Se	Rc	Rd	N° de série	Code de zone
		10	90511-429 000	AGRAFE DE TUYAU	—	—	—	—	1	1		
		11	90601-428 000	BAGUES DE SERRAGE, 72MM	1	1	1	1	1	1		
		12	92000-06012	BOULON HEX., 6X12	3	3	3	3	3	3		
		13	94301-10160	GOUJON D'ASSEMBLAGE, 10X16	2	2	2	2	2	2		
		14	95700-06032-00	BOULON DE BRIDE, 6X32	8	8	8	8	8	8		
		15	95700-06040-00	BOULON DE BRIDE, 6X40	1	1	1	1	1	1		
		* 16	95700-06055-00	BOULON DE BRIDE, 6X55	—	—	—	—	1	1		
					—	—	—	1	—	—	5301726	
		17	95700-08045-00	BOULON DE BRIDE, 8X45	1	1	1	1	1	1		

F 12

E-10

Piston • Crankshaft

Piston • Vilebrequin

Kolben • Kurbelwelle

Pistón • Cigüeñal

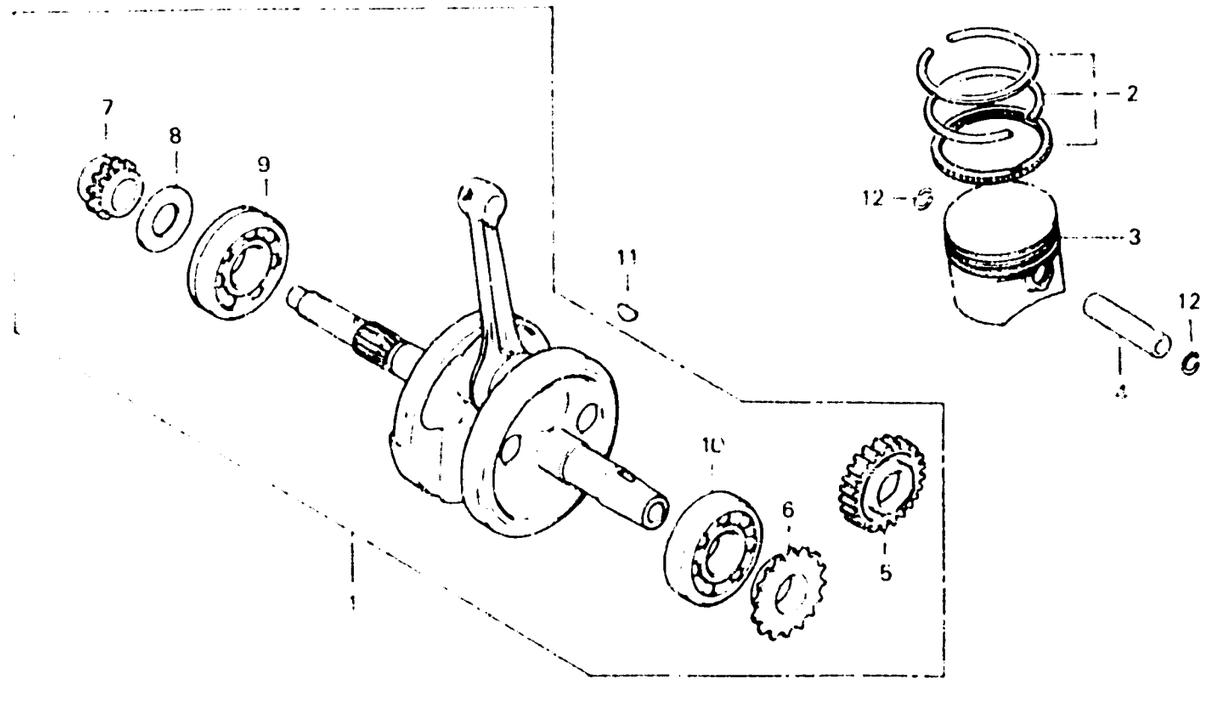

BMA0 - 7

Item d'entretien	T.D.R.
VILEBREQUIN COMP.	•4.0
JEU DE BAGUE DE PISTON	1.9
•PISTON	
AXE, PISTON	1.8
ROULEMENT A BILLES RADIAL, 6306C3	•4.2
(AJOUTER 0,2 POUR CHAQUE.)	

N° de réf.	N° de pièce	Description	N° de requis XL250 S	Sz	SA	SB	Rc	Rb	N° de série	Code de zone
1	13000-428-000	VILEBREQUIN COMP.	1	1	1	1	—	—		
	13000-KA6-000	VILEBREQUIN COMP.	—	—	—	—	1	1		
2	13011-428-003	JEU DE BAGUE DE PISTON (STD)	1	1	1	1	—	—		B,CM,DK,DM,E,ED,SA SD,SW,U,1F,1G,2G
			—	—	1	—	—	—		2F
	13011-428-005	JEU DE BAGUE DE PISTON (STD)	1	1	1	1	—	—		B,CM,DK,DM,E,ED,SA SD,SW,U,1F,1G,2G
			—	—	1	—	—	—		2F
	13021-428-003	JEU DE BAGUE DE PISTON (0.25)	(1)	(1)	(1)	(1)	—	—		B,CM,DK,DM,E,ED,SA SD,SW,U,1F,1G,2G
			—	—	(1)	—	—	—		2F
	13021-428-005	JEU DE BAGUE DE PISTON (0.25)	(1)	(1)	(1)	(1)	—	—		B,CM,DK,DM,E,ED,SA SD,SW,U,1F,1G,2G
			—	—	(1)	—	—	—		2F

F 13

E-10

Piston • Crankshaft

Piston • Vilebrequin

Kolben • Kurbelwelle

Pistón • Cigüeñal

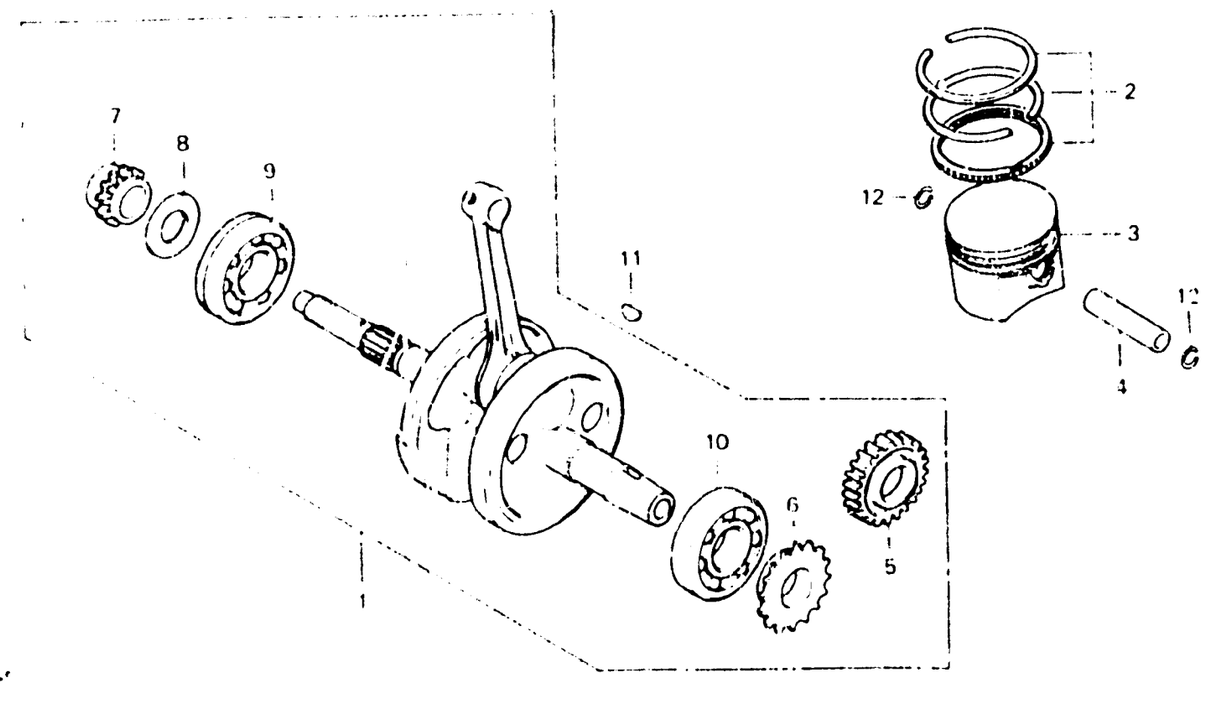

BMA0 - 7

Item d'entretien	T.D.R.	N° de réf.	N° de pièce	Description	N° de requis XL250 S	Sz	SA	SB	Rc	Ro	N° de série		Code de zone
			13031-428-003	JEU DE BAGUE DE PISTON (0.50)	(1)	(1)	(1)	(1)	—	—	.....	.....	B,CM,DK,DM,E,ED,SA SD,SW,U,1F,1G,2G
					—	—	(1)	—	—	—	.....	.....	2F
			13031-428-005	JEU DE BAGUE DE PISTON (0.50)	(1)	(1)	(1)	(1)	—	—	.....	.....	B,CM,DK,DM,E,ED,SA SD,SW,U,1F,1G,2G
					—	—	(1)	—	—	—	.....	.....	2F
			13011-428-780	JEU DE BAGUE DE PISTON	—	—	—	—	1	—	.....	.....	2F
			13011-471-003	JEU DE BAGUE DE PISTON	—	—	—	—	1	1	.....	.....	B,CM,DK,E,ED,IT,SA SD,SW,U 2G
			13021-471-003	JEU DE BAGUE DE PISTON (0.25 NIPPON)	—	—	—	—	(1)	(1)	.....	.....	B,CM,DK,E,ED,IT,SA SD,SW,U,2G
			13031-471-003	JEU DE BAGUE DE PISTON (0.50 NIPPON)	—	—	—	—	(1)	(1)	.....	.....	B,CM,DK,E,ED,IT,SA SD,SW,U,2G
		3	13101-428-003	PISTON (STD)	1	—	—	—	—	—	.....	5014218	
			13102-428-003	PISTON (0.25)	(1)	—	—	—	—	—	.....	5014218	
			13103-428-003	PISTON (0.50)	(1)	—	—	—	—	—	.....	5014218	

F 14

E-10

Piston • Crankshaft

Piston • Vilebrequin

Kolben • Kurbelwelle

Pistón • Cigüeñal

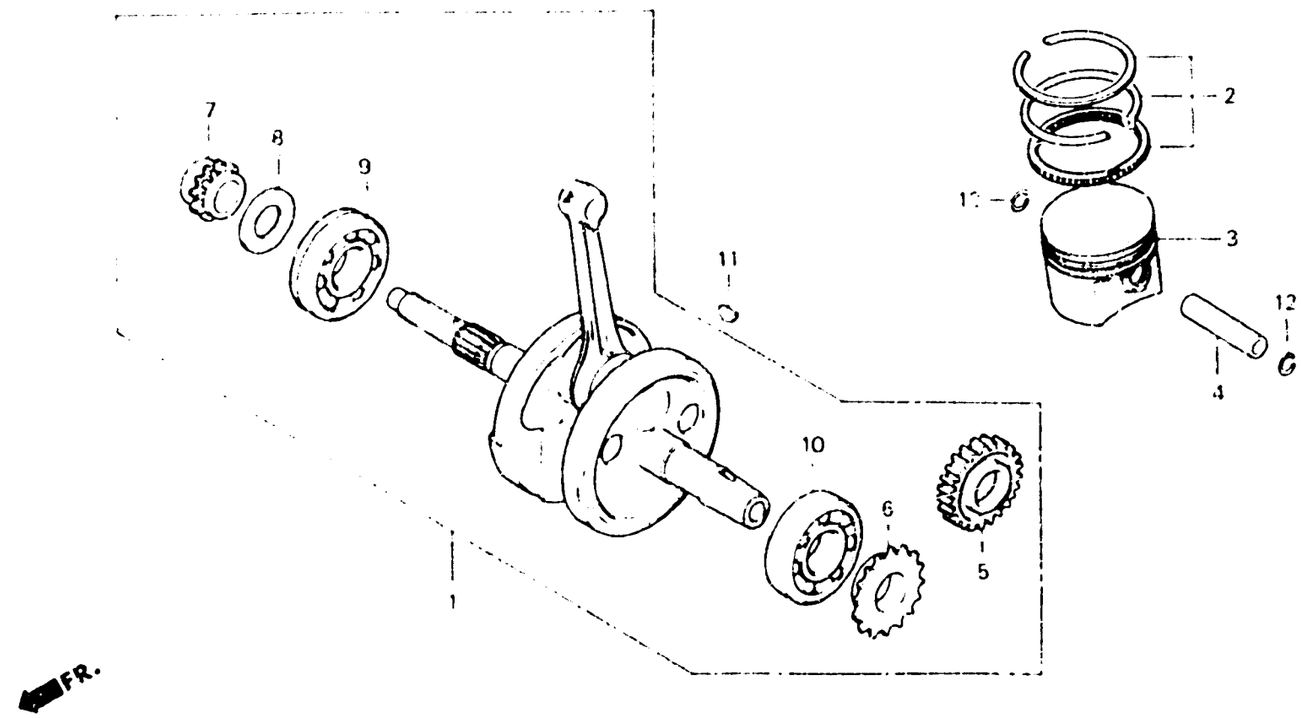

BMA0 - 7

Item d'entretien	T.D.R.	N° de réf.	N° de pièce	Description	N° de requis XL250 S	Sz	SA	SB	Rc	RD	N° de série	Code de zone
			13101-428-013	PISTON (STD.)	1	—	—	—	—	—	5014219	
					—	—	1	1	—	—	.....	DK,DM,E,ED,SA,SD SW,U,1G,2F
					—	—	—	1	—	—	.....	B,CM,2G
			13102-428-013	PISTON (0.25)	(1)	—	—	—	—	—	5014219	
					—	—	(1)	(1)	—	—	.....	DK,DM,E,ED,SA,SD SW,U,1G,2F
					—	—	—	(1)	—	—	.....	B,CM,2G
			13103-428-013	PISTON (0.50)	(1)	—	—	—	—	—	5014219	
					—	—	(1)	(1)	—	—	.....	DK,DM,E,ED,SA,SD SW,U,1G,2F
					—	—	—	(1)	—	—	.....	B,CM,2G
			13101-428-013	PISTON (STD.)	—	1	1	1	—	—	.....	CM
			13102-428-013	PISTON (0.25)	—	(1)	(1)	(1)	—	—	.....	CM
			13103-428-013	PISTON (0.50)	—	(1)	(1)	(1)	—	—	.....	CM
			13101-428-781	PISTON	—	—	—	1	1	—	.....	2F
			13101-471-003	PISTON (STD. HONDA)	—	—	—	—	1	1	.....	B,CM,DK,E,ED,IT,SA SD,SW,U,2G
			13102-471-003	PISTON (0.25 HONDA)	—	—	—	—	(1)	(1)	.....	B,CM,DK,E,ED,IT,SA SD,SW,U,2G

F 15

E-10

Piston • Crankshaft

Piston • Vilebrequin

Kolben • Kurbelwelle

Pistón • Cigüeñal

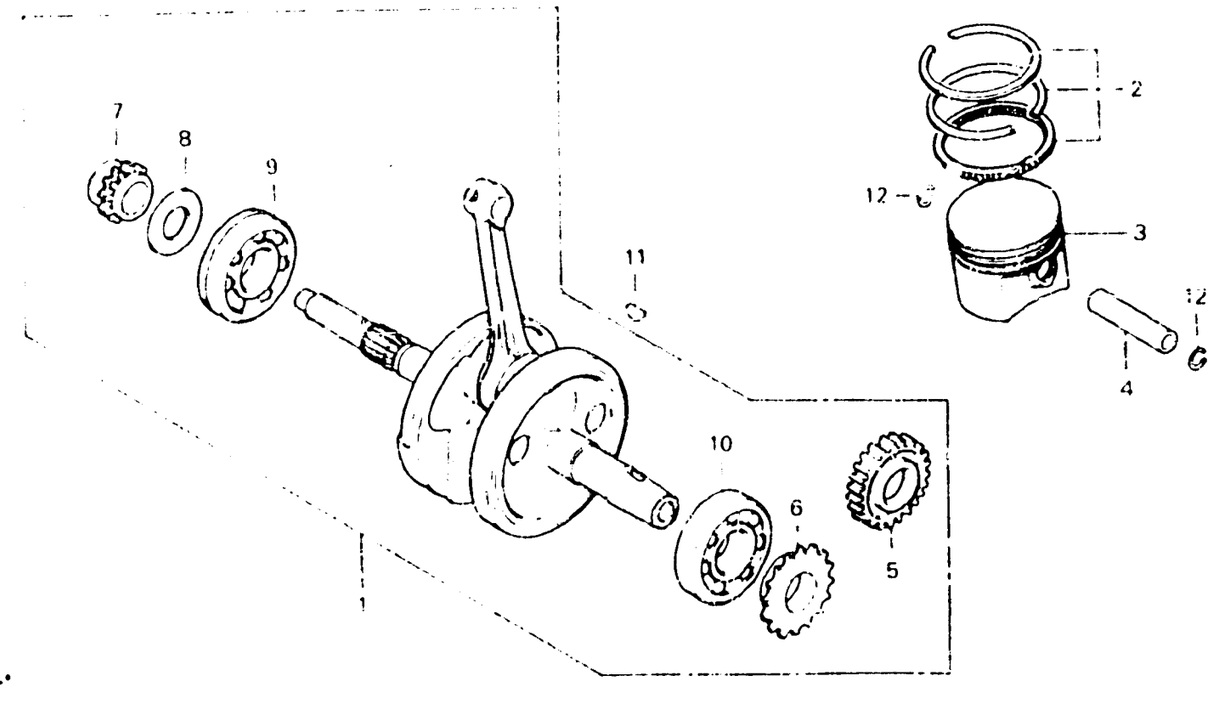

BMAO - 7

Item d'entretien	T.D.R.	N° de réf.	N° de pièce	Description	N° de requis XL250 S	Sz	S4	Se	Rc	Rd	N° de série	Code de zone
			13103-471-003	PISTON (0.50 ; HONDA)	—	—	—	—	(1)	(1)		B,CM,DK,E,ED,IT,SA SD,SW,U,2G
		4	13111-428-000	AXE, PISTON	1	1	1	1	1	1		
		5	13417-KA6-300	PIGNON DE COMMANDE DE BALANCIER	—	—	—	—	1	1		
		6	13621-428-300	PIGNON DE BALANCIER (23T)	1	1	1	1	—	—		
		7	14312-428-300	PIGNON DE DISTRIBUTION (19T)	1	1	1	1	1	1		
		8	90455-428-000	RONDELLE, 23MM	1	1	1	1	1	1		
		9	91001-428-003	ROULEMENT A BILLES RADIAL, 6306C3	1	1	1	1	—	—		
			91001-471-003	ROULEMENT A BILLES RADIAL, C3 6306(NACHI)	—	—	—	—	1	1		
			91001-471-008	ROULEMENT A BILLES RADIAL, C3 6306(TOYO)	—	—	—	—	1	1		
		10	91002-428-003	ROULEMENT A BILLES RADIAL, 6306C3	1	1	1	1	—	—		
			91002-471-003	ROULEMENT A BILLES RADIAL, C3 6306(NACHI)	—	—	—	—	1	1		

F 16

E-10

Piston • Crankshaft

Piston • Vilebrequin

Kolben • Kurbelwelle

Pistón • Cigüeñal

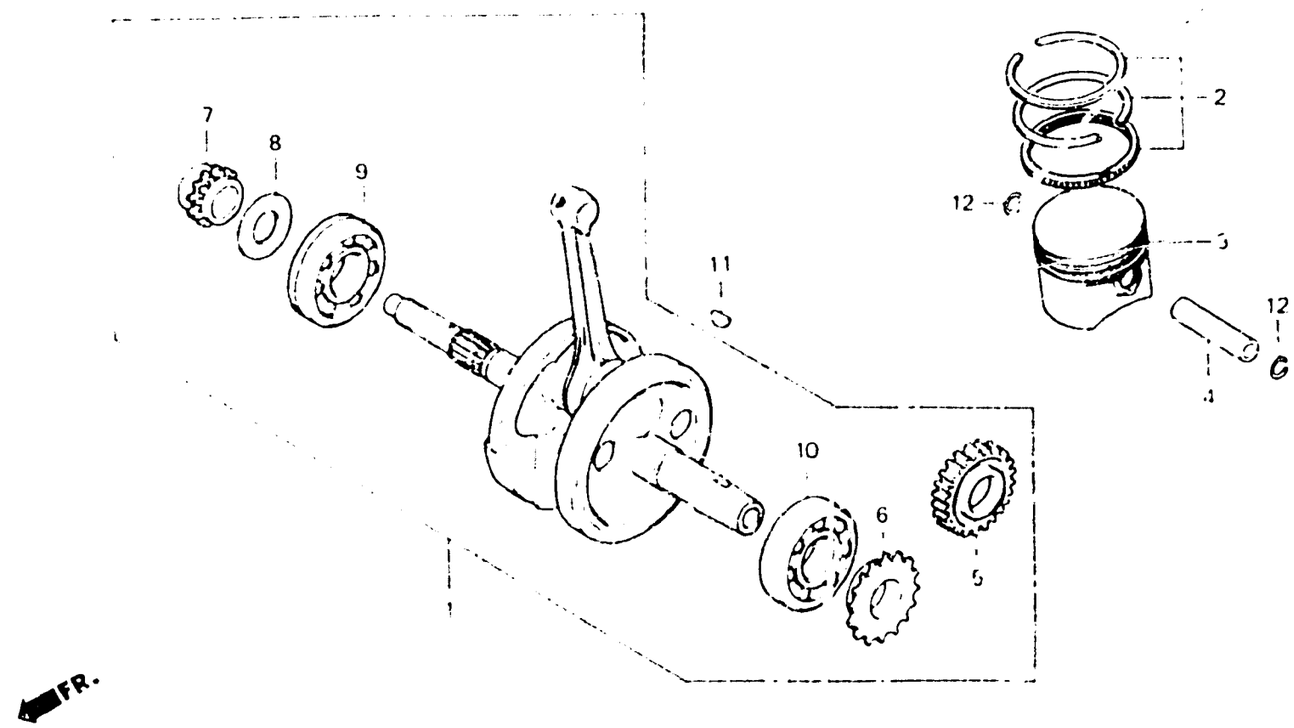

BMA0 - 7

Item d'entretien	T.D.R.	N° de réf.	N° de pièce	Description	N° de requis XL250 S	Sa	Sa	Sb	Rc	Rd	N° de série		Code de zone
			91002-471-008	ROULEMENT A BILLES RADIAL, C3 6306(TOYO)	–	–	–	–	1	1			
		11	94401-25180	CLAVETTE WOODRUFF, 25X18	1	1	–	–	–	–			
					–	–	1	–	–	–	.....	5202460	CM
			13331-357-000	CLAVETTE DE WOODRUFF SPECIALE, 25X18	–	–	1	–	–	–	5202461	.....	CM
					–	–	1	1	1	–	.....	.....	DK,DM,E,ED,SA,SD SW,U,1G,2F
					–	–	–	1	1	1	.....	.....	B,CM,IT,2G
		12	94501-19000	ATTACHE D'AXE DE PISTON, 19MM	2	2	2	2	2	2			

G 1

E-11

Balancer
(XL250S • Sz • SA • SB)

Balancier
(XL250S • Sz • SA • SB)

Ausgleicher
(XL250S • Sz • SA • SB)

Balancador
(XL250S • Sz • SA • SB)

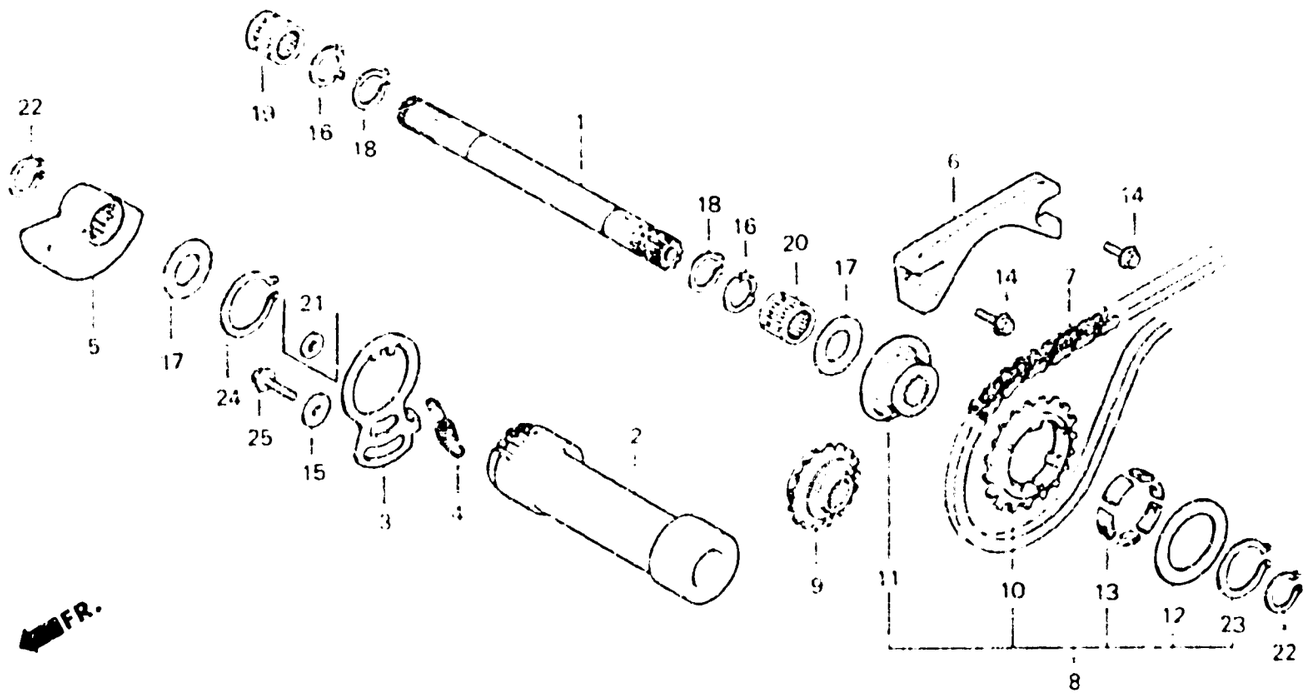

B126-12

Item d'entretien	T.D.R.	N° de réf.	N° de pièce	Description	N° de requis XL250 S	Sz	SA	SB	RA	RO	N° de série		Code de zone
ARBRE COMP. DE BALANCIEUR (PIECES RELATIVES Y COMPRISES)	1.5	1	13411-428-000	ARBRE COMP. DE BALANCIEUR	1	1	—	—	—	—			CM
					1	—	—	—	—	—		5024156	DK,E,ED,SA,SW,U,1F 1G
POIDS DE BALANCIER AV.	0.7				—	—	1	—	—	—		5200130	CM
GLISSIERE DE CHAINE DE BALANCIER	0.5		13411-429-000	ARBRE COMP. DE BALANCIEUR	1	—	—	—	—	—	5024157		DK,E,ED,SA,SW,U,1F 1G
CHAINE DE BALANCIER	•3.3				—	—	1	—	—	—	5200131	5208194	CM
ENS. PIGNON DE BALANCIER AV. (PIECES RELATIVES Y COMPRISES)	0.8				—	—	1	—	—	—		5209395	DK,DM E,ED,SA,SD SW,U,2F
					—	—	1	—	—	—		6000953	1G
			13411-471-000	ARBRE COMP. DE BALANCIEUR	—	—	1	—	—	—	5208195		CM
					—	—	1	—	—	—	5209400		DK,DM E,ED,SA,SD SW,U,2F
					—	—	1	—	—	—	6000954		1G
					—	—	—	1	—	—			
		2	13412-428-020	SUPPORT D'ARBRE DE BALANCIER	1	1	1	1	—	—			
		3	13413-428-020	BRIDE DE SUPPORT DE BALANCIER	1	1	1	1	—	—			
		4	13414-428-000	RESSORT DE REGLAGE DE CHAINE	1	1	1	1	—	—			
		5	13421-428-000	POIDS DE BALANCIER AV.	1	1	1	1	—	—			

G 2

E-11

Balancer
(XL250S • Sz • SA • SB)

Balancier
(XL250S • Sz • SA • SB)

Ausgleicher
(XL250S • Sz • SA • SB)

Balancador
(XL250S • Sz • SA • SB)

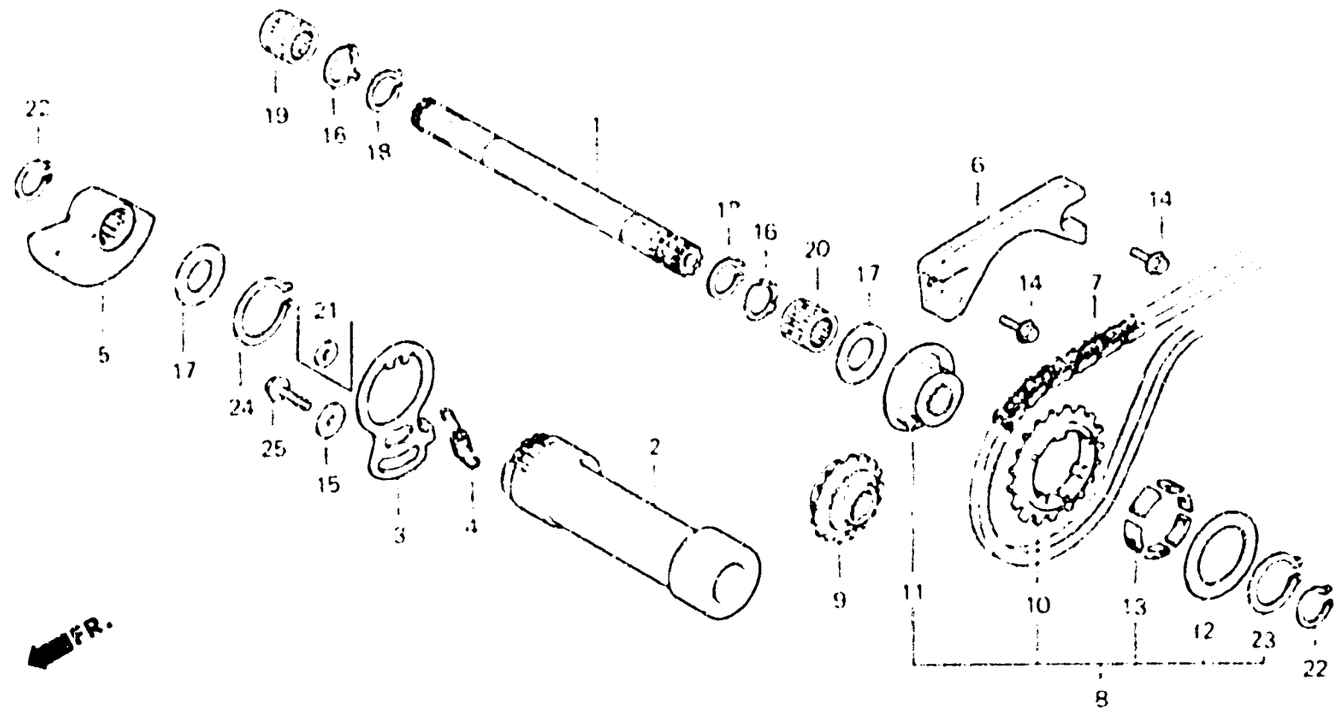

8423-12

Item d'entretien	T.D.R.	N° de réf.	N° de pièce	Description	N° de pièce XL250 S	Sz	SA	SB	RA	RB	N° de série	Code de zone
		6	13430-428-000	GLISSIERE DE CHAINE DE BALANCIER	1	1	1	1	—	—		
		7	13440-428-003	CHAINE DE BALANCIER	1	1	1	1	—	—		
		8	13610-428-000	ENS. PIGNON DE BALANCIER AV.	1	—	—	—	—	—	 5023766	DK,E,ED,SA,SW,U,1F 1G
					1	1	—	—	—	—	....	CM
		9	13610-428-010	PIGNON DE BALANCIER AV.	1	—	—	—	—	—	5023767	DK,E,ED,SA,SW,U,1F 1G
					—	—	1	—	—	—	 5208194	CM
					—	—	1	—	—	—	 5209399	DK,DM,E,ED,SA,SD SW,U,2F
					—	—	1	—	—	—	 6000953	1G
			13610-471-000	PIGNON DE BALANCIER AV.	—	—	1	—	—	—	5208195	CM
					—	—	1	—	—	—	5209400	DK,DM,E,ED,SA,SD SW,U,2F
					—	—	1	—	—	—	6000954	1G
					—	—	—	1	—	—		
		10	13611-428-003	PIGNON DE COMMANDE DE BALANCIER (23T)	1	—	—	—	—	—	 5023766	DK,E,ED,SA,SW,U,1F 1G
					1	1	—	—	—	—	....	CM

G 3

E-11

Balancer
(XL250S • Sz • SA • SB)

Balancier
(XL250S • Sz • SA • SB)

Ausgleicher
(XL250S • Sz • SA • SB)

Balancador
(XL250S • Sz • SA • SB)

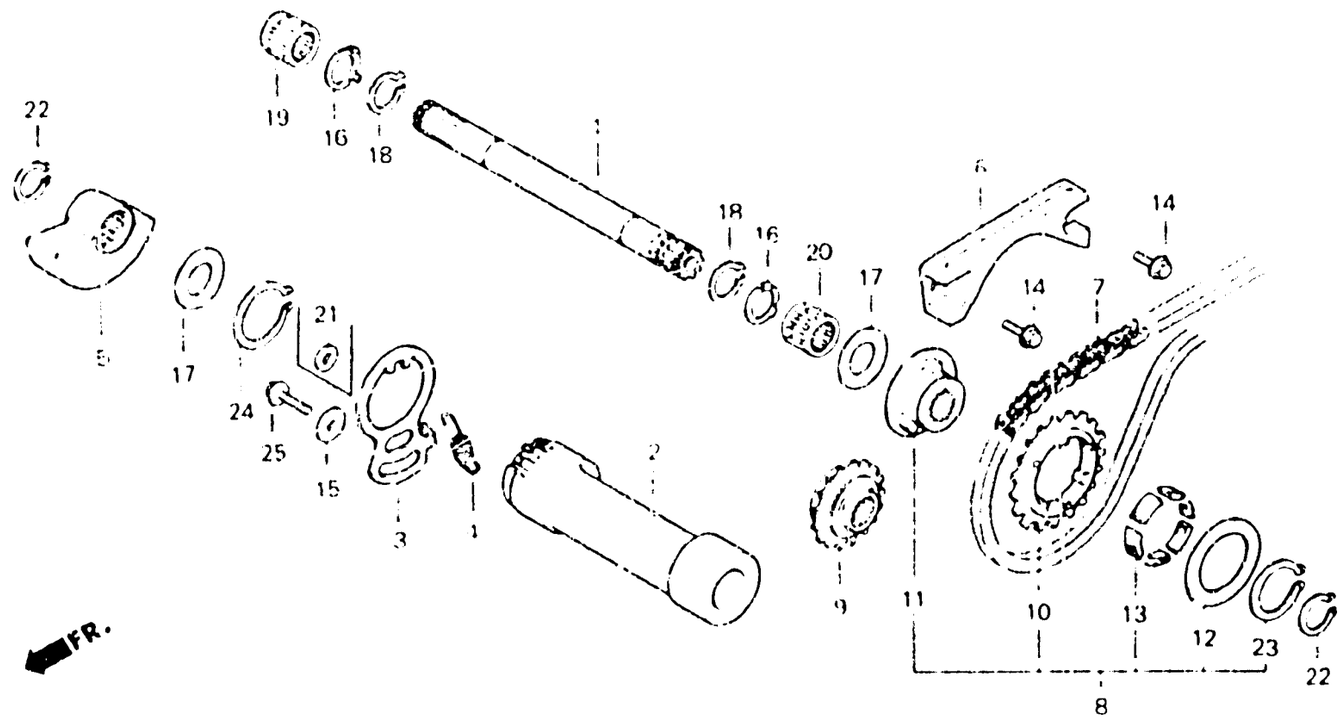

B428-12

Item d'entretien	T.D.R.	N° de réf.	N° de pièce	Description	N° de requis XL250 S	Sz	SA	SB	RC	RD	N° de série		Code de zone
		11	13612-428-300	BASE DE PIGNON DE BALANCIER AV.	1	—	—	—	—	—	.....	5023766	DK,E,ED,SA,SW,U,1F 1G
					1	1	—	—	—	—	.....	.....	CM
		12	13613-428-300	PLAQUE LATERAL	1	—	—	—	—	—	.....	5023766	DK,E,ED,SA,SW,U,1F 1G
					1	1	—	—	—	—	.....	.....	CM
		13	13614-428-300	CAOUTCHOUC D'AMORTISSEUR	6	—	—	—	—	—	.....	5023766	DK,E,ED,SA,SW,U,1F 1G
					6	6	—	—	—	—	.....	.....	CM
		14	96000-06014-00	BOULON DE BRIDE, 6X14	2	2	—	—	—	—			
					2	2	2	2	—	—			
		15	90436-611-000	RONDELLE SPECIALE, 22X8.5X2	1	—	—	—	—	—	5023767	.....	DK,E,ED,SA,SW,U,1F 1G
					—	—	1	1	—	—			
		16	90456-428-000	RONDELLE SPECIALE, 20MM	2	2	2	2	—	—			
		17	90458-292-000	RONDELLE DE BUTEE, 20MM	2	2	2	2	—	—			
		18	90605-200-000	BAGUES DE SERRAGE, 20MM	2	2	2	2	—	—			
		19	91011-428-008	ROULEMENT A AIGUILLES, 20X26X20	1	1	1	1	—	—			

E-11

Balancer
(XL250S • Sz • SA • SB)

Balancier
(XL250S • Sz • SA • SB)

Ausgleicher
(XL250S • Sz • SA • SB)

Balancador
(XL250S • Sz • SA • SB)

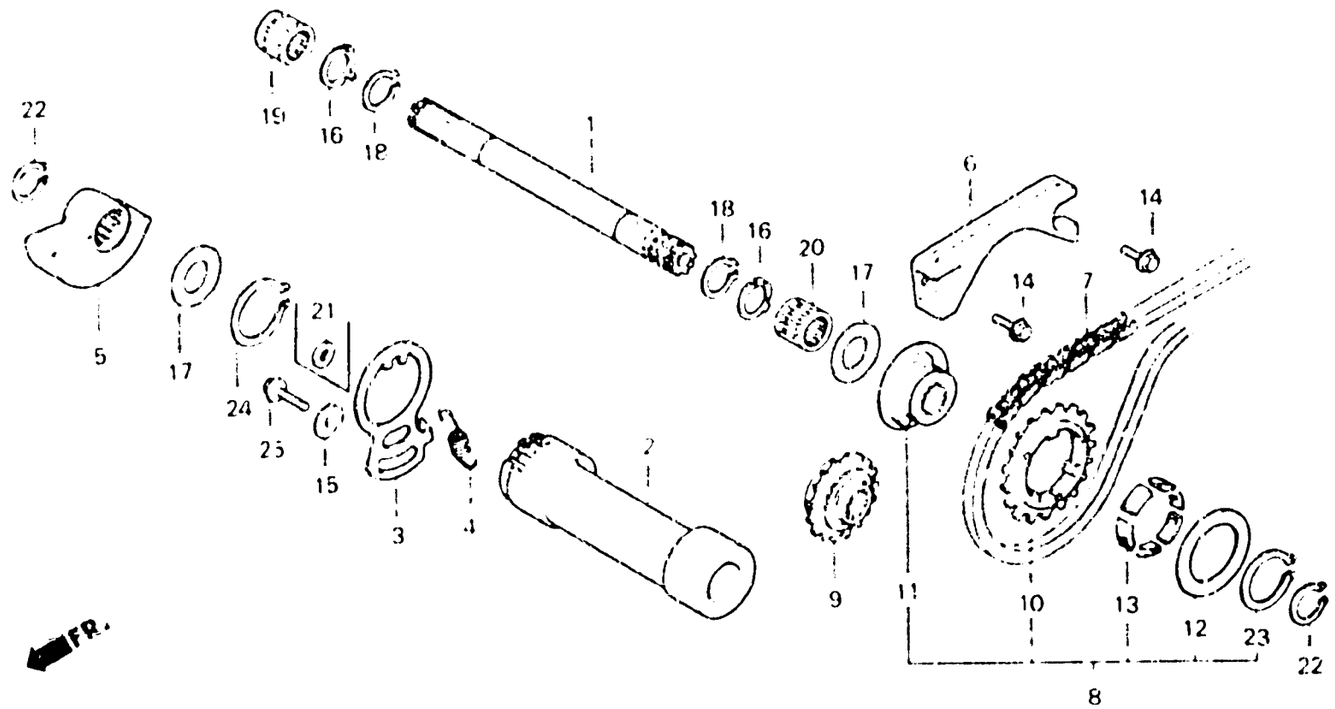

8428-12

Item d'entretien	T.D.R.	N° de réf.	N° de pièce	Description	N° de requis XL250 S	Sz	SA	SB	Rc	RD	N° de série		Code de zone
		20	91012-428-008	ROULEMENT A AIGUILLES, 20X26X17	1	1	1	1	—	—			
		21	94101-08000	RONDELLE PLATE, 8MM	1	—	—	—	—	—	.....	.....	CM
					1	—	—	—	—	—	.....	5003225	DK,E,ED,SA,SW,U,1F 1G
					—	1	—	—	—	—	.....	5108943	
		22	94510-20000	CIRCLIP EXTERIEUR, 20MM	2	2	2	2	—	—			
		23	94510-32000	CIRCLIP EXTERIEUR, 32MM	1	—	—	—	—	—	.....	5023766	DK,E,ED,SA,SW,U,1F 1G
					1	1	—	—	—	—	.....	.....	CM
		24	94510-38000	CIRCLIP EXTERIEUR, 38MM	1	1	1	1	—	—			
		25	95700-08020-00	BOULON DE BRIDE, 8X20	1	—	—	—	—	—	.....	.....	CM
					1	—	—	—	—	—	.....	5003225	DK,E,ED,SA,SW,U,1F 1G
					—	1	—	—	—	—	.....	5108943	
			93491-08020-08	RONDELLE A BOULON, 8X20	1	—	—	—	—	—	5003226	5023766	DK,E,ED,SA,SW,U,1F 1G
					—	1	—	—	—	—	5108944		

G 5

E-11

Balancer
(XL250S • Sz • SA • SB)

Balancier
(XL250S • Sz • SA • SB)

Ausgleicher
(XL250S • Sz • SA • SB)

Balancador
(XL250S • Sz • SA • SB)

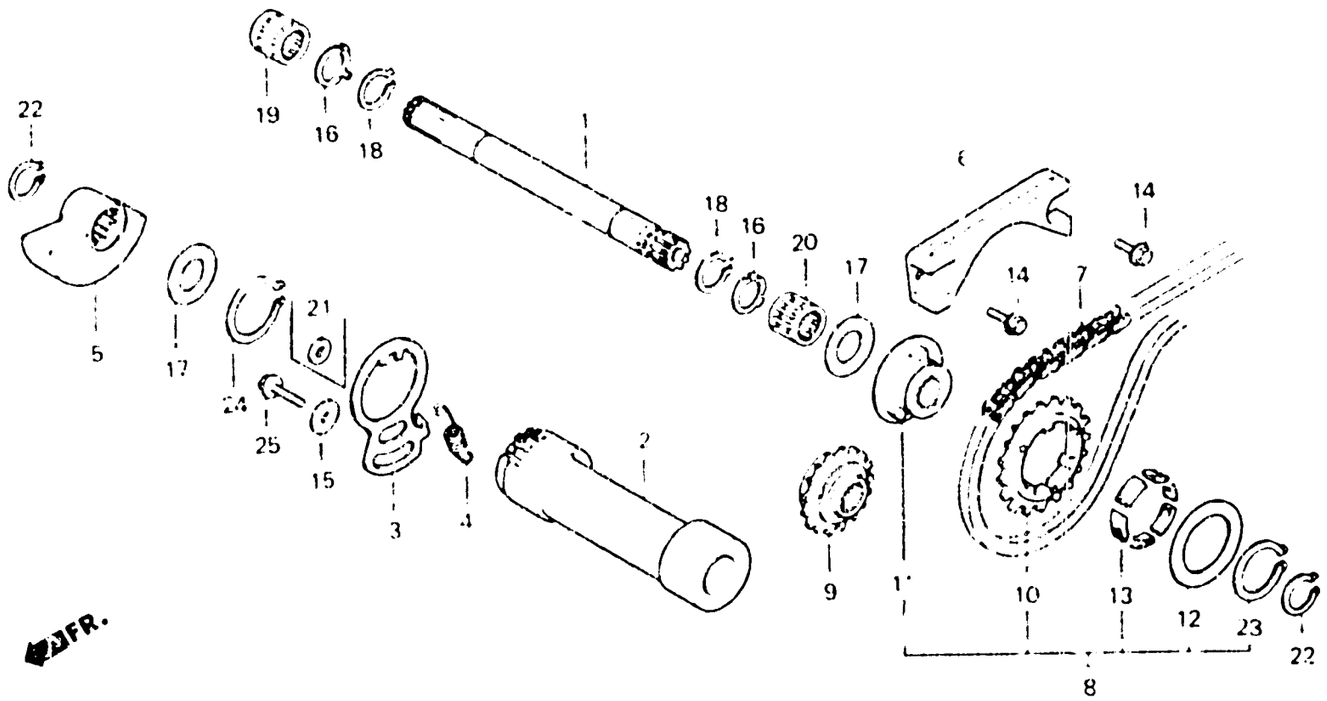

B428 - 12

Item d'entretien	T.D.R.	N° de réf.	N° de pièce	Description	N° de requis XL250 S	Sz	SA	SB	RC	RD	N° de série	Code de zone
			95700-08020-00	BOULON DE BRIDE, 8X20	1	—	—	—	—	—	5023767	DK,E,ED,SA,SW,U,1F 1G
					—	—	1	1	—	—		

G 6

E-11-1

Balancer
(XL250Rc • Rd)

Balancier
(XL250Rc • Rd)

Ausgleicher
(XL250Rc • Rd)

Balancador
(XL250Rc • Rd)

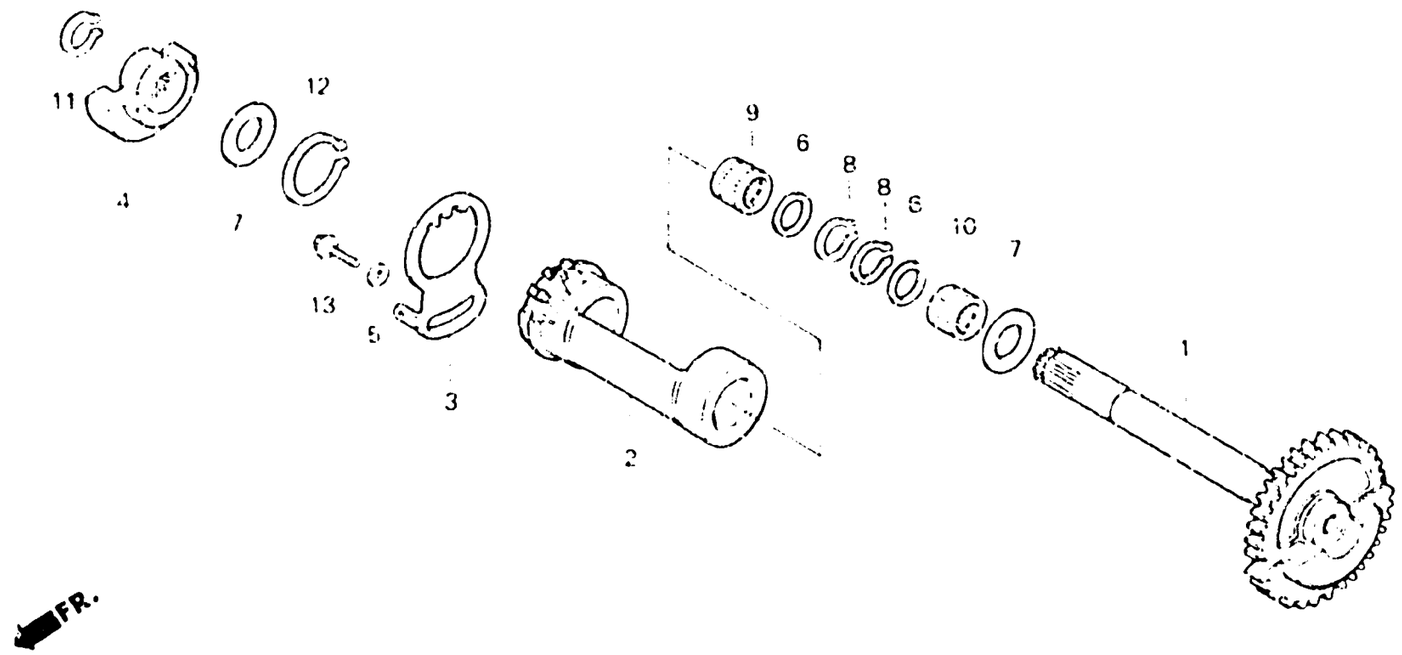

8473 - 9

Item d'entretien	T.D.R.
PIGNON COMP. MENE DE BALANCIER	1.2
• SUPPORT D'ARBRE DE BALANCIER	
• ROULEMENT A AIGUILLES, 20X26X20	
(L'ON APPLIQUE LE MEME F.R.T. MEME QUAND ON EFFECTUE L'ENTRETIENT SUR PLUS D'UNE PIECE)	
BRIDE DE SUPPORT DE BALANCIER	0.7
• POIDS DE BALANCIER AV.	

N° de réf.	N° de pièce	Description	S	Sz	Sa	Se	Rc	Rd	N° de série	Code de zone
			N° CITIES XL250							
1	13410-473-000	PIGNON COMP. MENE DE BALANCIER	–	–	–	–	1	1		
2	13412-KA6-000	SUPPORT D'ARBRE DE BALANCIER	–	–	–	–	1	1		
3	13413-KA6-000	BRIDE DE SUPPORT DE BALANCIER	–	–	–	–	1	1		
4	13421-KA6-000	POIDS DE BALANCIER AV.	–	–	–	–	1	1		
5	90436-611-000	RONDELLE SPECIALE, 22X8.5X2	–	–	–	–	1	1		
6	90456-473-000	RONDELLE, 20MM	–	–	–	–	2	2		
7	90458-292-000	RONDELLE DE BUTEE, 20MM	–	–	–	–	2	2		
8	90605-200-000	BAGUES DE SERRAGE, 20MM	–	–	–	–	2	2		
9	91011-473-000	ROULEMENT A AIGUILLES, 20X26X20	–	–	–	–	1	1		
10	91012-473-000	ROULEMENT A AIGUILLES, 20X26X17	–	–	–	–	1	–	 5011397	B,CM,DK,E,ED,IT,SD SW,U
			–	–	–	–	1	–	....	SA
			–	–	–	–	1	–	 4000452	2F
			–	–	–	–	1	–	 3001000	2G

G 7

E-11-1

Balancer
(XL250Rc • Rd)

Balancier
(XL250Rc • Rd)

Ausgleicher
(XL250Rc • Rd)

Balancador
(XL250Rc • Rd)

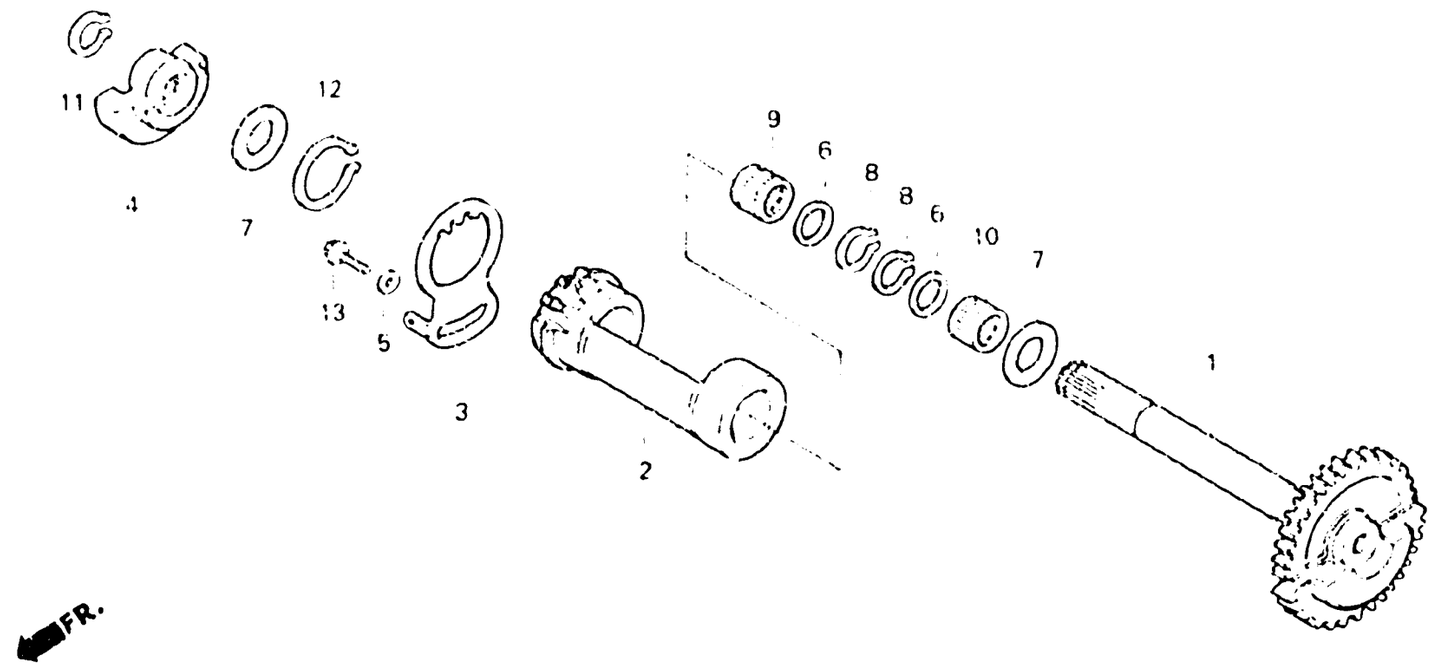

B473-9

Item d'entretien	T.D.R.	N° de réf.	N° de pièce	Description	N° de requis XL250 S	Sz	Sa	Se	Rc	Rd	N° de série	Code de zone
		*	91012-471-008	ROULEMENT A AIGUILLES, 20X26X17(TOYO)	–	–	–	–	1	–	5011398	B,CM,DK,E,ED,IT,SD SW,U
					–	–	–	–	1	–	4000453	2F
					–	–	–	–	1	–	3001001	2G
					–	–	–	–	–	1		
		11	94510-20000	CIRCLIP EXTERIEUR, 20MM	–	–	–	–	1	1		
		12	94510-38000	CIRCLIP EXTERIEUR, 38MM	–	–	–	–	1	1		
		13	95700-08020-00	BOULON DE BRIDE, 8X20	–	–	–	–	1	1		

G 8

E-12

Transmission
(XL250S • Sz • SA • SB)

Transmission
(XL250S • Sz • SA • SB)

Getriebe
(XL250S • Sz • SA • SB)

Transmisión
(XL250S • Sz • SA • SB)

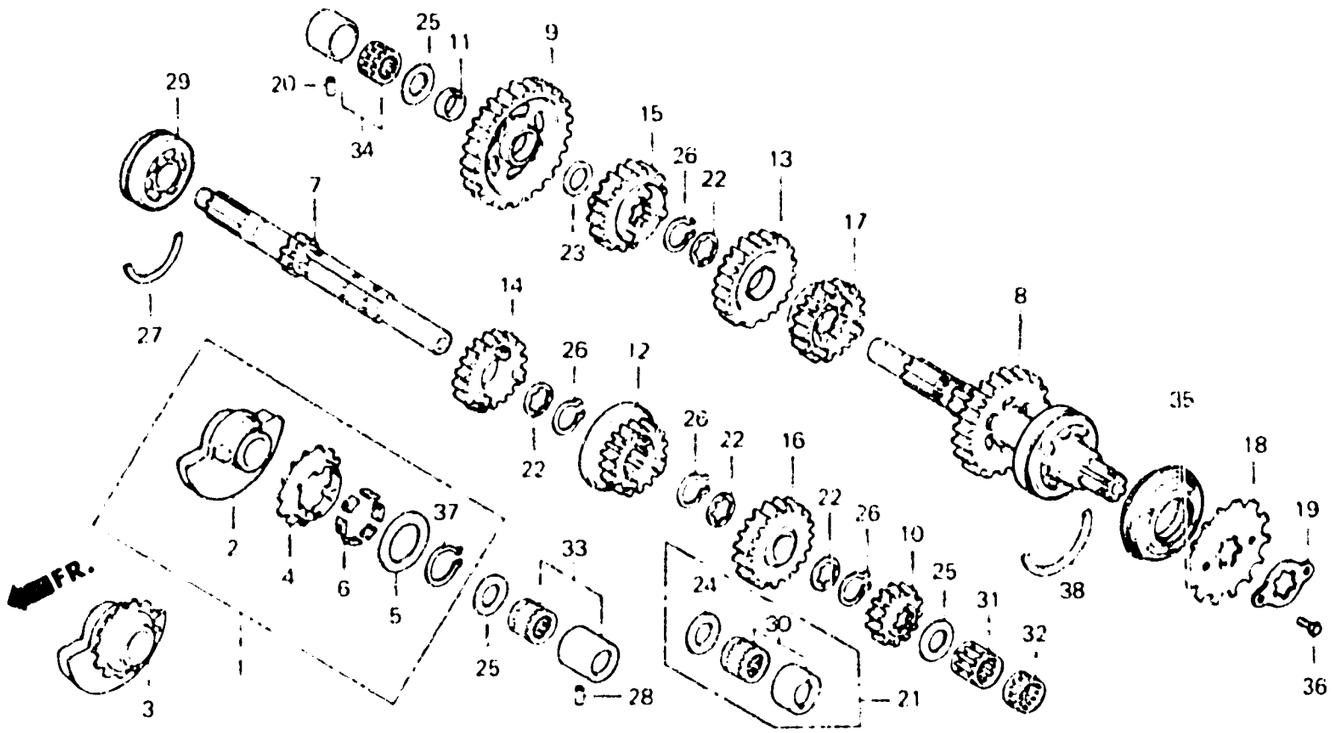

Item d'entretien	T.D.R.	N° de réf.	N° de pièce	Description	S	Sz	SA	SB	Rc	Rd	N° de série		Code de zone
					N° de repères XL250								
ENS. BALANCIER AR.	•3.3	1	13410-428-000	ENS. BALANCIER AR.	1	—	—	—	—	—		5023766	DK,E,ED,SA,SW,U,1F 1G
(PIECES RELATIVES Y COMPRISES)					1	1	—	—	—	—			CM
• ARBRE PRINCIPAL COMP. TRANSMISSION		2	13420-428-300	POIDS DE BALANCIER AR.	1	—	—	—	—	—		5023766	DK,E,ED,SA,SW,U,1F 1G
(PIECES RELATIVES Y COMPRISES)					1	1	—	—	—	—			CM
• ARBRE DE RENVOI COMP. (PIECES RELATIVES Y COMPRISES) (QUAND L'ENTRETIEN D'UNE UNITE COMPLETE EST REALISE, LE F.R.T. EST DE 3,5)		3	13420-428-310	POIDS DE BALANCIER AR.	1	—	—	—	—	—	5023767		DK,E,ED,SA,SW,U,1F 1G
					—	—	1	1	—	—			
PIGNON DE COMMANDE	0.2	4	13611-428-003	PIGNON DE COMMANDE DE BALANCIER (23T)	1	—	—	—	—	—		5023766	DK,E,ED,SA,SW,U,1F 1G
					1	1	—	—	—	—			CM
		5	13613-428-300	PLAQUE LATERAL	1	—	—	—	—	—		5023766	DK,E,ED,SA,SW,U,1F 1G
					1	1	—	—	—	—			CM
		6	13614-428-300	CAOUTCHOUC D'AMORTISSEUR	6	—	—	—	—	—		5023766	DK,E,ED,SA,SW,U,1F 1G
					6	6	—	—	—	—			CM

G 9

E-12

Transmission
(XL250S • Sz • SA • SB)

Transmission
(XL250S • Sz • SA • SB)

Getriebe
(XL250S • Sz • SA • SB)

Transmisión
(XL250S • Sz • SA • SB)

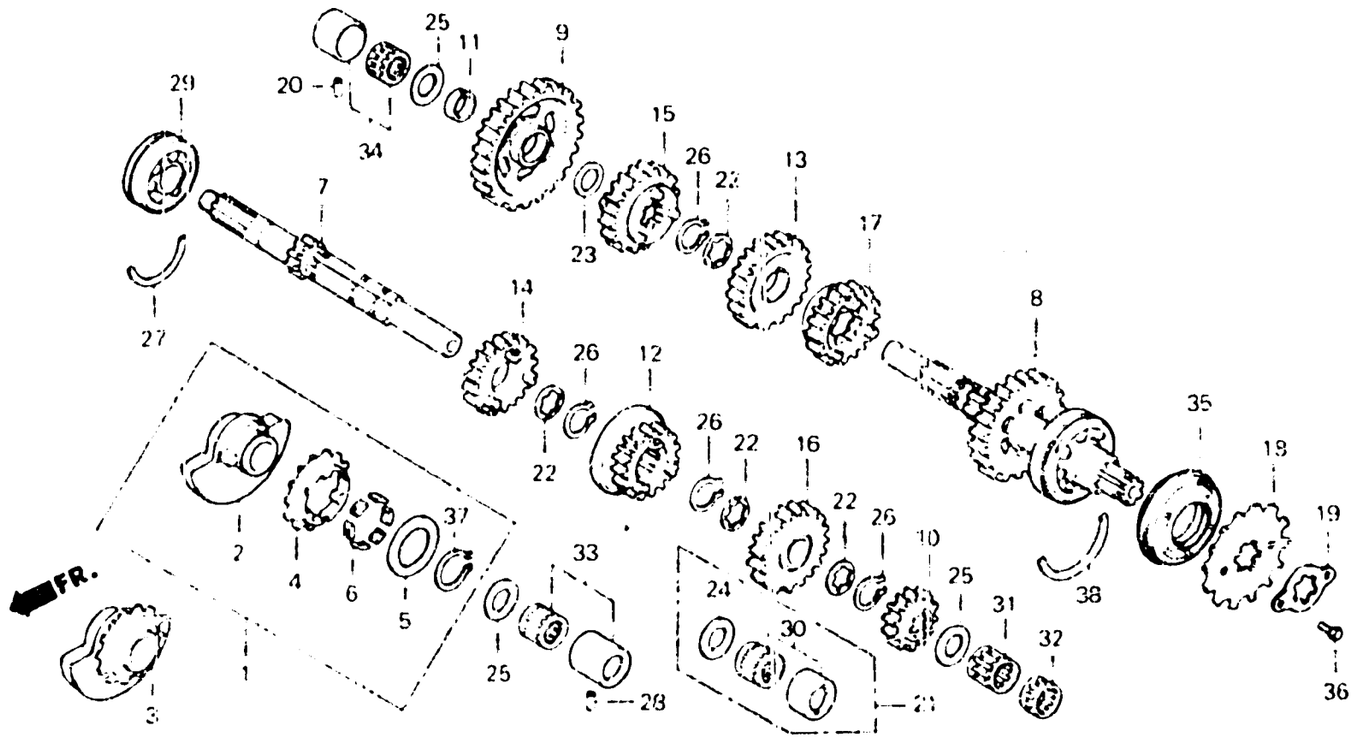

B428 - 13A

Item d'entretien	T.D.R.	N° de réf.	N° de pièce	Description	S	S1	S2	S3	R1	R2	N° de série		Code de zone
					N° de requis XL250								
		7	23211-428-000	ARBRE PRINCIPAL DE TRANSMISSION (15T)	1	–	–	–	–	–	.....	5017072	
					–	1	–	–	–	–	.....	5103218	
			23211-428-010	ARBRE PRINCIPAL DE TRANSMISSION	1	–	–	–	–	–	5017073		
					–	1	–	–	–	–	5103219		
					–	–	1	–	–	–	.....	5208194	CM
					–	–	1	–	–	–	.....	5209399	DK,DM,E,ED,SA,SD SW,U,2F
					–	–	1	–	–	–	.....	6000953	1G
			23211-428-020	ARBRE PRINCIPAL DE TRANSMISSION	–	–	1	–	–	–	5208195	.....	CM
					–	–	1	–	–	–	5209400	.....	DK,DM,E,ED,SA,SD SW,U,2F
					–	–	1	–	–	–	6000954	.....	1G
			23210-471-010	ARBRE PRINCIPAL COMP. TRANSMISSION	–	–	–	1	–	–			
		8	23220-428-010	ARBRE DE RENVOI COMP. (37T)	1	1	1	1	–	–			
		9	23411-428-000	PIGNON PREMIERE D'ARBRE DE RENVOI (42T)	1	1	1	1	–	–			

E-12

Transmission
(XL250S • Sz • SA • SB)

Transmission
(XL250S • Sz • SA • SB)

Getriebe
(XL250S • Sz • SA • SB)

Transmisión
(XL250S • Sz • SA • SB)

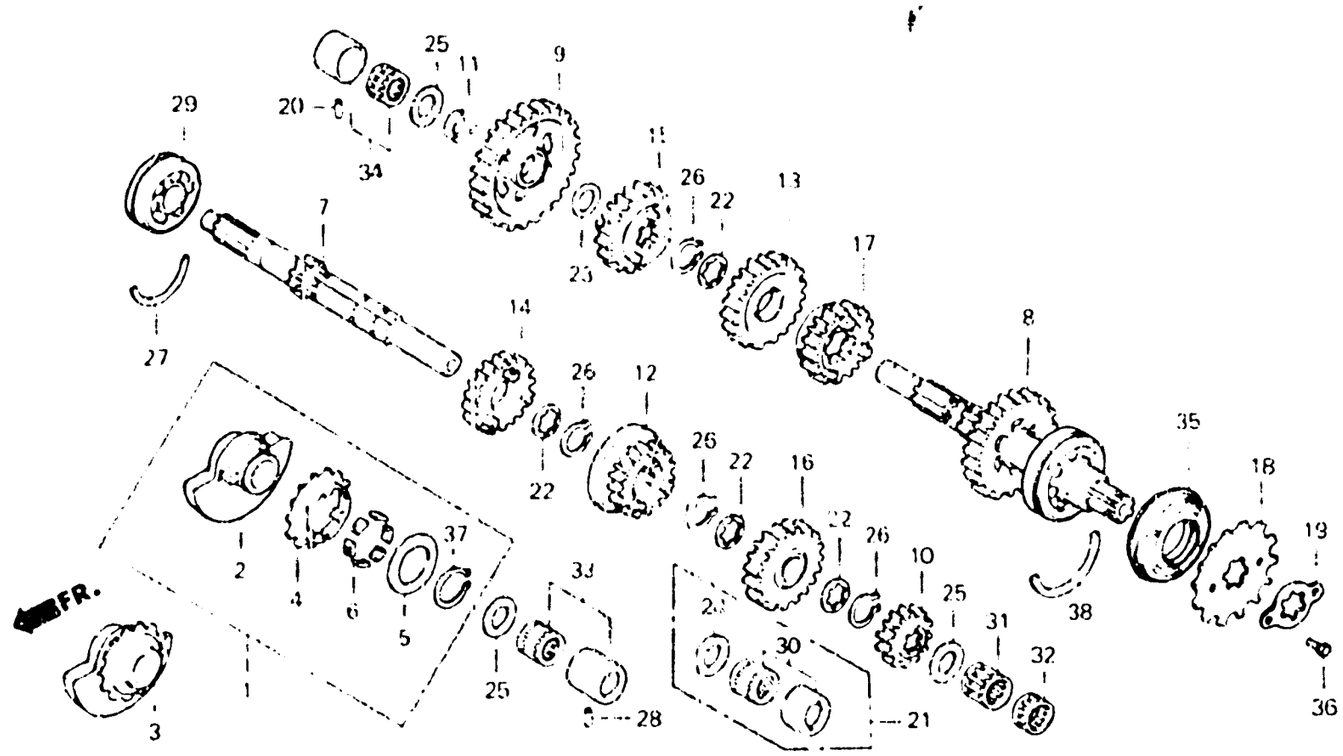

B428 - 13A

Item d'entretien	T.D.R.	N° de réf.	N° de pièce	Description	N° de requis XL250 S	Sz	SA	SB	Rc	Rb	N° de série	Code de zone
		10	23421-428-000	PIGNON DEUXIEME D'ARBRE PRINCIPAL (20T)	1	1	1	1	—	—		
		11	23422-428-000	BAGUE, 20MM	1	1	1	1	—	—		
		12	23441-428-000	PIGNON TROISIEME D'ARBRE PRINCIPAL (24T)	1	1	1	1	—	—		
		13	23451-428-000	PIGNON TROISIEME D'ARBRE DE RENVOI (33T)	1	1	—	—	—	—	.....	CM,DK,E,ED,SA,SW,U *F
					1	—	1	—	—	—	.....	1G
					—	—	1	—	—	—	 5208294	CM
					—	—	1	—	—	—	 5211769	DK,DM,E,ED,SA,SD SW,U,2F
					—	—	—	1	—	—	 5301812	CM,2F
			23451-428-010	PIGNON TROISIEME D'ARBRE DE RENVOI (33T)	—	—	1	—	—	—	5208295	CM
					—	—	1	—	—	—	5211770	DK,DM,E,ED,SA,SD SW,U,2F
					—	—	—	1	—	—	.....	B,DK,DM,E,ED,SA,SD SW,U,2G
					—	—	—	1	—	—	5301813	CM,2F

G 11

E-12

Transmission
(XL250S • Sz • SA • SB)

Transmission
(XL250S • Sz • SA • SB)

Getriebe
(XL250S • Sz • SA • SB)

Transmisión
(XL250S • Sz • SA • SB)

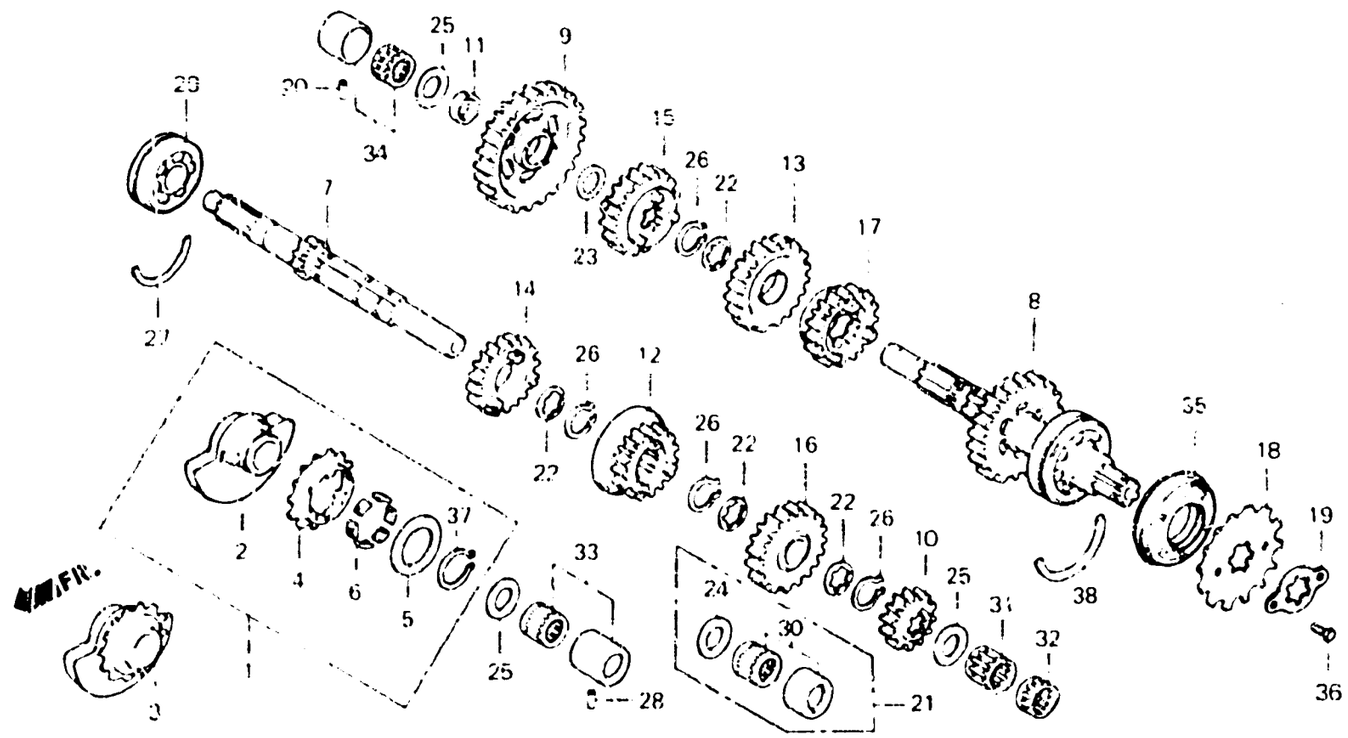

Item d'entretien	T.D.R.	N° de réf.	N° de pièce	Description	N° de requis XL250 S	Sz	SA	SB	RC	RD	N° de série		Code de zone
		14	23461-428-000	PIGNON QUATRIEME D'ARBRE PRINCIPAL (27T)	1	1	—	—	—	—	----------	----------	CM,DK,E,ED,SA,SW,U 1F
					1	—	1	—	—	—	----------	----------	1G
					—	—	1	—	—	—	----------	5208294	CM
					—	—	1	—	—	—	----------	5211769	DK,DM,E,ED,SA,SD SW,U,2F
			23461-428-010	PIGNON QUATRIEME D'ARBRE PRINCIPAL (27T)	—	—	1	—	—	—	5208295	----------	CM
					—	—	1	—	—	—	5211770	----------	DK,DM,E,ED,SA,SD SW,U,2F
					—	—	—	1	—	—			
		15	23471-428-000	PIGNON QUATRIEME D'ARBRE DE RENVOI (30T)	1	1	1	1	—	—			

G 12

E-12

Transmission
(XL250S • Sz • SA • SB)

Transmission
(XL250S • Sz • SA • SB)

Getriebe
(XL250S • Sz • SA • SB)

Transmisión
(XL250S • Sz • SA • SB)

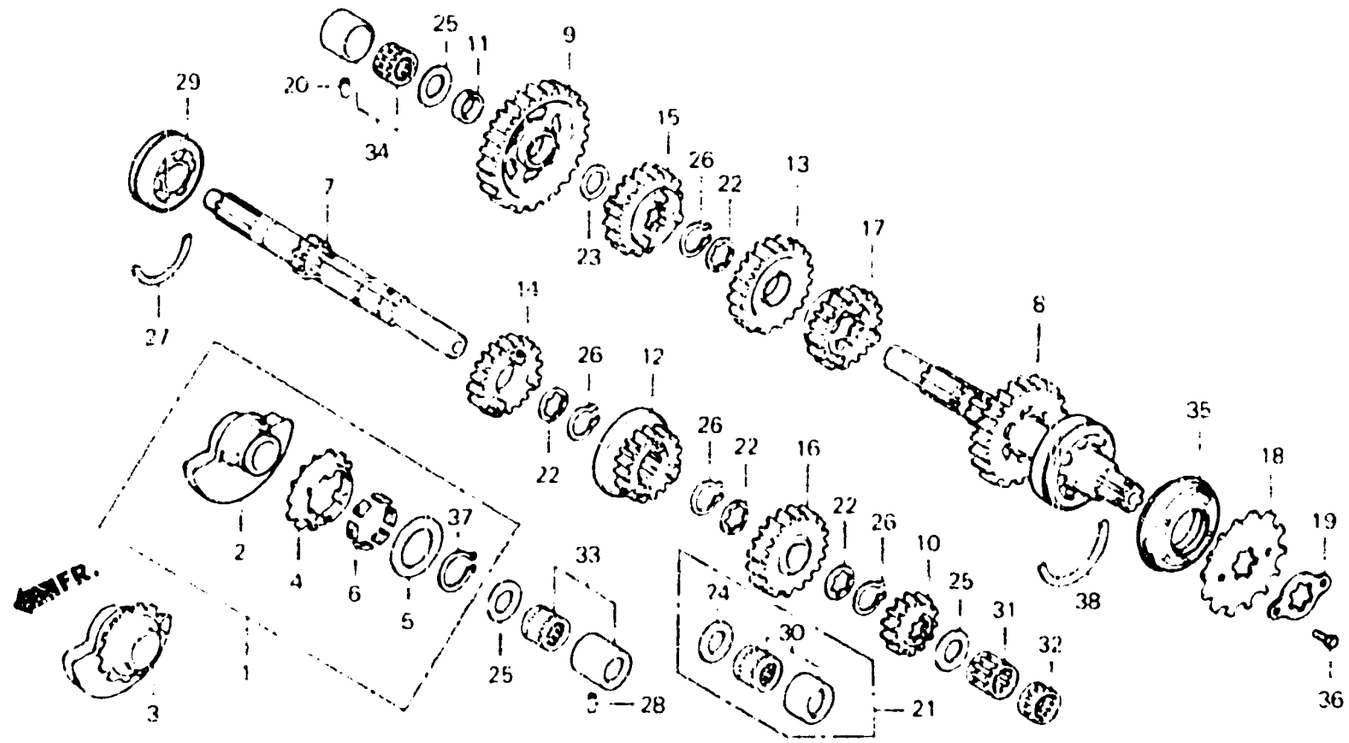

Item d'entretien	T.D.R.	N° de réf.	N° de pièce	Description	S	Sz	SA	SB	RC	RD	N° de série		Code de zone
					N° de requis XL250								
		16	23481-428-000	PIGNON PRINCIPAL D'ARBRE PRINCIPAL (30T)	1	1	–	–	–	–	.....	.....	CM DK,E,ED,SA,SW,U 1F
					1	–	1	–	–	–	.....	.....	1G
					–	–	1	–	–	–	.....	5208244	CM
					–	–	1	–	–	–	.....	5211029	DK,DM,E,ED,SA,SD SW,U,2F
					–	–	–	1	–	–	.....	5301151	CM,2F
			23481-428-010	PIGNON PRINCIPAL D'ARBRE PRINCIPAL (30T)	–	–	1	–	–	–	5208245	.....	CM
					–	–	1	–	–	–	5211030	.....	DK,DM,E,ED,SA,SD SW,U,2F
					–	–	–	1	–	–	.....	.....	B,DK,DM,E,ED,SA,SD SW,U,2G
					–	–	–	1	–	–	5301152	.....	CM,2F
		17	23491-428-000	PIGNON PRINCIPAL D'ARBRE DE RENVOI (27T)	1	1	1	–	–	–			
			23491-471-000	PIGNON PRINCIPAL D'ARBRE DE RENVOI (27T)	–	–	–	1	–	–			
		18	23801-426-000	PIGNON DE COMMANDE (14T)	1	1	1	1	–	–			

G 13

E-12

Transmission
(XL250S • Sz • SA • SB)

Transmission
(XL250S • Sz • SA • SB)

Getriebe
(XL250S • Sz • SA • SB)

Transmisión
(XL250S • Sz • SA • SB)

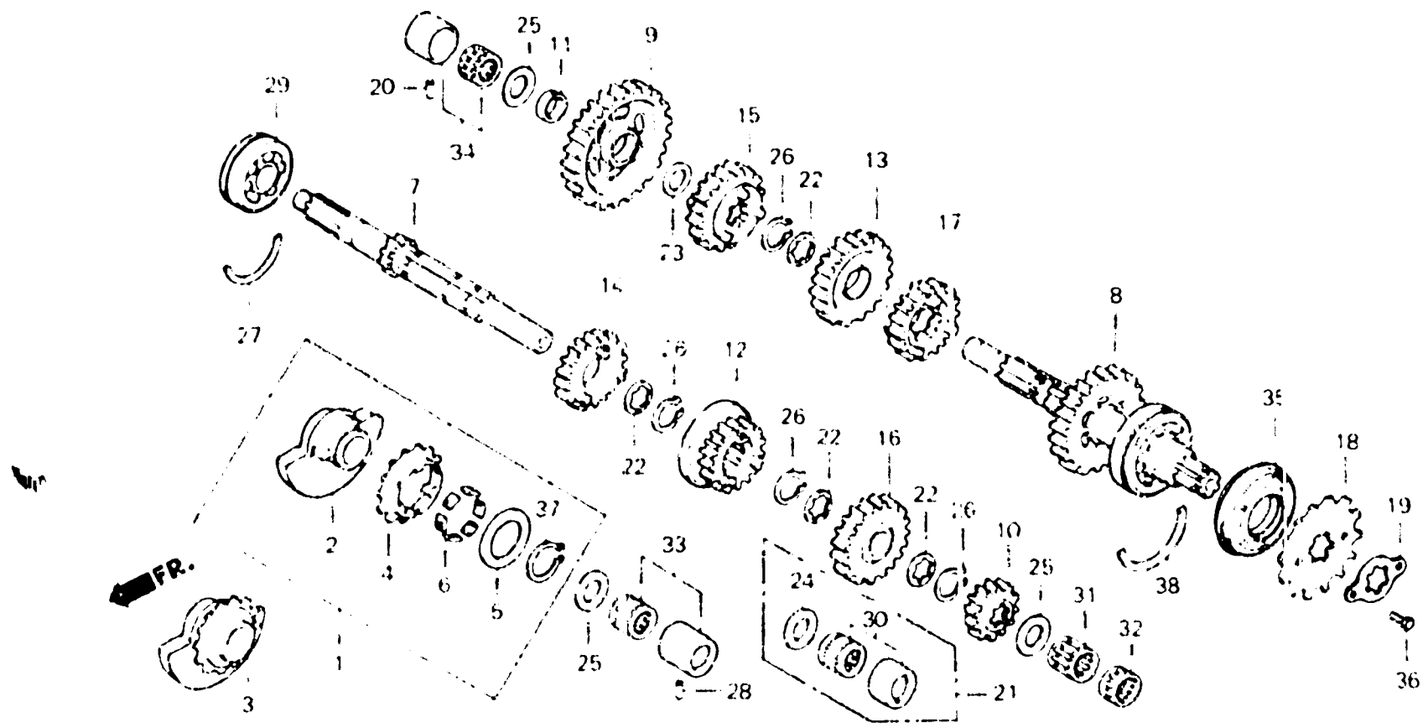

Item d'entretien	T.D.R.	N° de réf.	N° de pièce	Description	N° de requis XL250 S	Sz	SA	SB	Rc	RD	N° de série		Code de zone
		19	23811-292-000	PLAQUE DE FIXATION DE PIGNON COMMANDE	1	1	1	1	–	–			
		20	24261-283-000	GOUPILLE DE GUIDE FOURCHETTE CHANGEMENT DE VITESSE	1	1	1	1	–	–			
		21	90450-428-305	JEU DE ROULEMENT A AIGUILLES	1	–	–	–	–	–	.....	5024246	DK,E,ED,SA,SW,U,1F 1G
		22	90451-371-000	RONDELLE DE BUTEE, 25MM	4	–	–	–	–	–	.....	5017072	
					–	4	–	–	–	–	.....	5103218	
			90451-413-000	RONDELLE DE BUTEE, 25MM	4	–	–	–	–	–	5017073		
					–	4	–	–	–	–	5103219		
					–	–	4	4	–	–			
		23	90454-428-000	RONDELLE DE BUTEE, 20X1.00	1	1	1	1	–	–			
		24	90454-429-000	ENTRETOISE, 20MM	1	–	–	–	–	–	5024247	.....	DK,E,ED,SA,SW,U,1F 1G
					–	–	1	1	–	–			
		25	90453-292-000	RONDELLE DE BUTEE, 20MM	3	3	3	3	–	–			
		26	90601-107-000	CIRCLIP, 25MM	4	4	4	4	–	–			
		27	90601-393-000	BAGUES DE SERRAGE, 56MM	1	1	1	1	–	–			

E-12

Transmission
(XL250S • Sz • SA • SB)

Transmission
(XL250S • Sz • SA • SB)

Getriebe
(XL250S • Sz • SA • SB)

Transmisión
(XL250S • Sz • SA • SB)

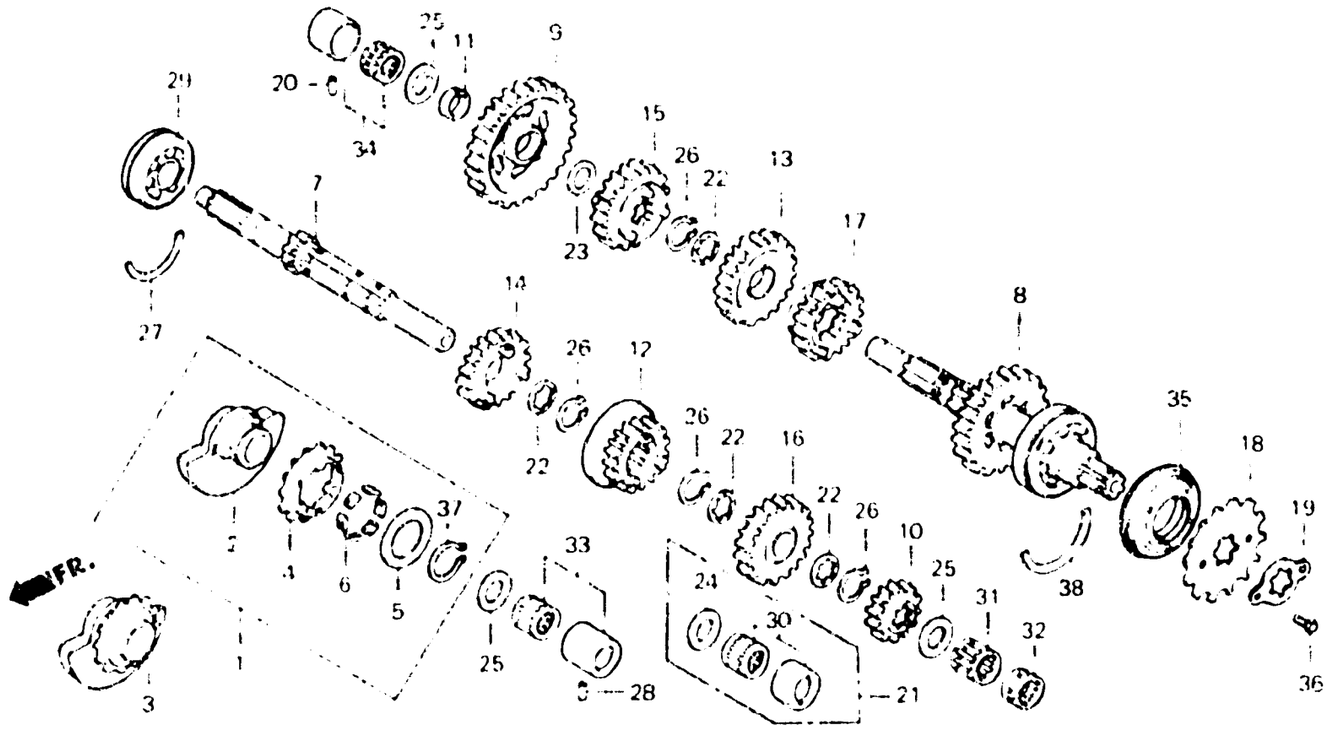

Item d'entretien	T.D.R.	N° de réf.	N° de pièce	Description		N° de requis XL250 S	Sz	SA	SB	RC	RD	N° de série	Code de zone
		28	90705-428-010	GOUPILLE DE FIXATION DE ROULEMENT		1	1	1	1	–	–		
		29	91007-393-003	ROULEMENT A BILLES RADIAL,	6322	1	1	1	1	–	–		
		30	91011-428-008	ROULEMENT A AIGUILLES,	20X26X20	1	–	–	–	–	–	5024247	DK,E,ED,SA,SW,U,1F 1G
						–	–	1	1	–	–		
		31	91012-428-008	ROULEMENT A AIGUILLES,	20X26X17	1	–	–	–	–	–	 5024246	DK,E,ED,SA,SW,U,1F 1G
						1	1	–	–	–	–	....	CM
		32	91014-428-008	ROULEMENT A AIGUILLES, 20X26X9		1	–	–	–	–	–	 5024246	DK,E,ED,SA,SW,U,1F 1G
						1	1	–	–	–	–	....	CM
		33	91020-428-006	ROULEMENT A AIGUILLES, 20MM		1	1	1	1	–	–		
		34	91022-415-008	ROULEMENT A AIGUILLES, 20MM		1	1	1	1	–	–		
		35	91206-428-005	JOINT D'ETANCHEITE D'HUILE,	34X62X14	1	1	1	1	–	–		

G 15

E-12

Transmission
(XL250S • Sz • SA • SB)

Transmission
(XL250S • Sz • SA • SB)

Getriebe
(XL250S • Sz • SA • SB)

Transmisión
(XL250S • Sz • SA • SB)

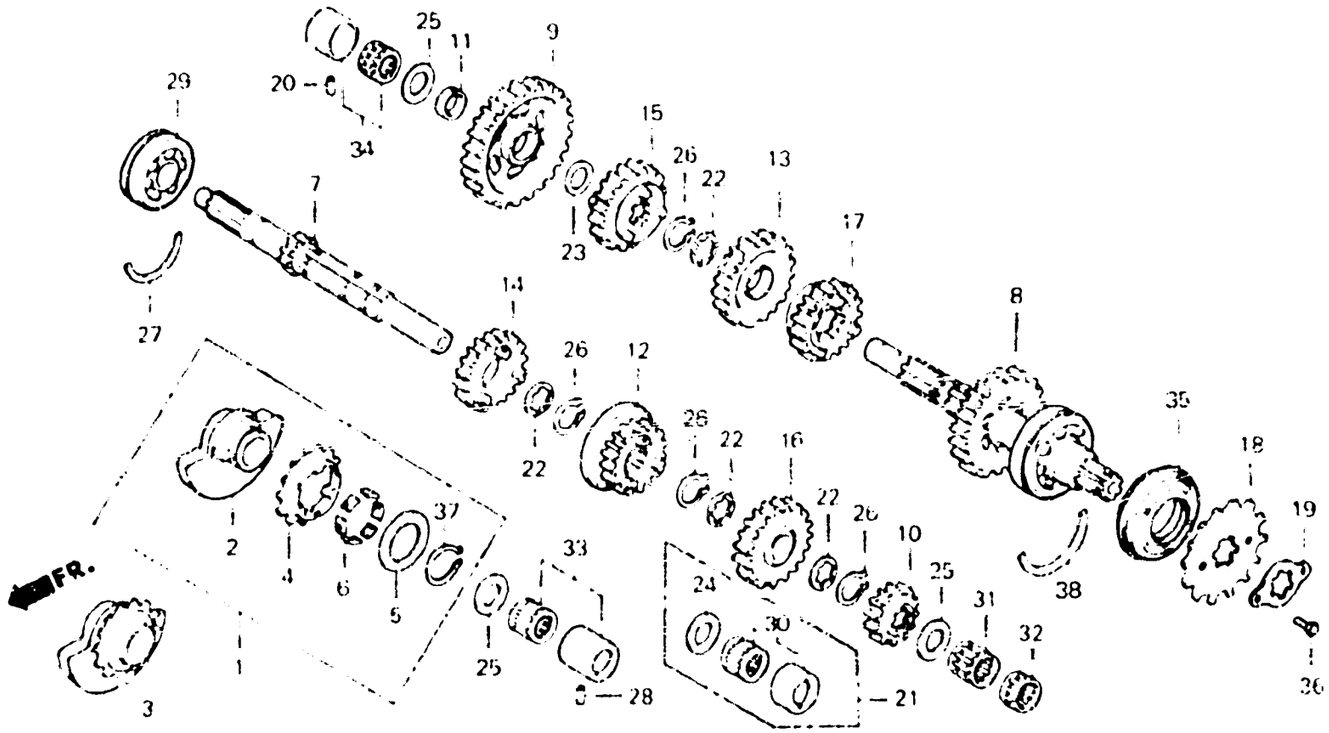

Item d'entretien	T.D.R.	N° de ref.	N° de pièce	Description	S	Sz	SA	SB	RC	RD	N° de série		Code de zone
					N° de requis XL250								
		36	92000-06010	BOULON HEX. 6X10	2	2	2	2	—	—			
		37	94510-32000	CIRCLIP EXTERIEUR 32MM	1	—	—	—	—	—	.....	5023266	DK,E,ED,SA,SW,U,1F 1G
					1	1	—	—	—	—	.....	.....	CM
		38	95015-26200	BAGUES DE SERRAGE, 620	1	1	—	—	—	—			
					—	—	1	—	—	—	.....	5208194	CM
					—	—	1	—	—	—	.....	5208479	DK,DM,E,ED,SA,SD SW,U,2F
					—	—	1	—	—	—	.....	6000953	1G
			90602-428-000	BAGUES DE SERRAGE, 62MM	—	—	1	—	—	—	5208195	.....	CM
					—	—	1	—	—	—	5208480	.....	DK,DM,E,ED,SA,SD SW,U,2F
					—	—	1	—	—	—	6000954	.....	1G
					—	—	—	1	—	—			

G 16

E-12-1

Transmission (XL250Rc • Rd)

Transmission (XL250Rc • Rd)

Getriebe (XL250Rc • Rd)

Transmisión (XL250Rc • Rd)

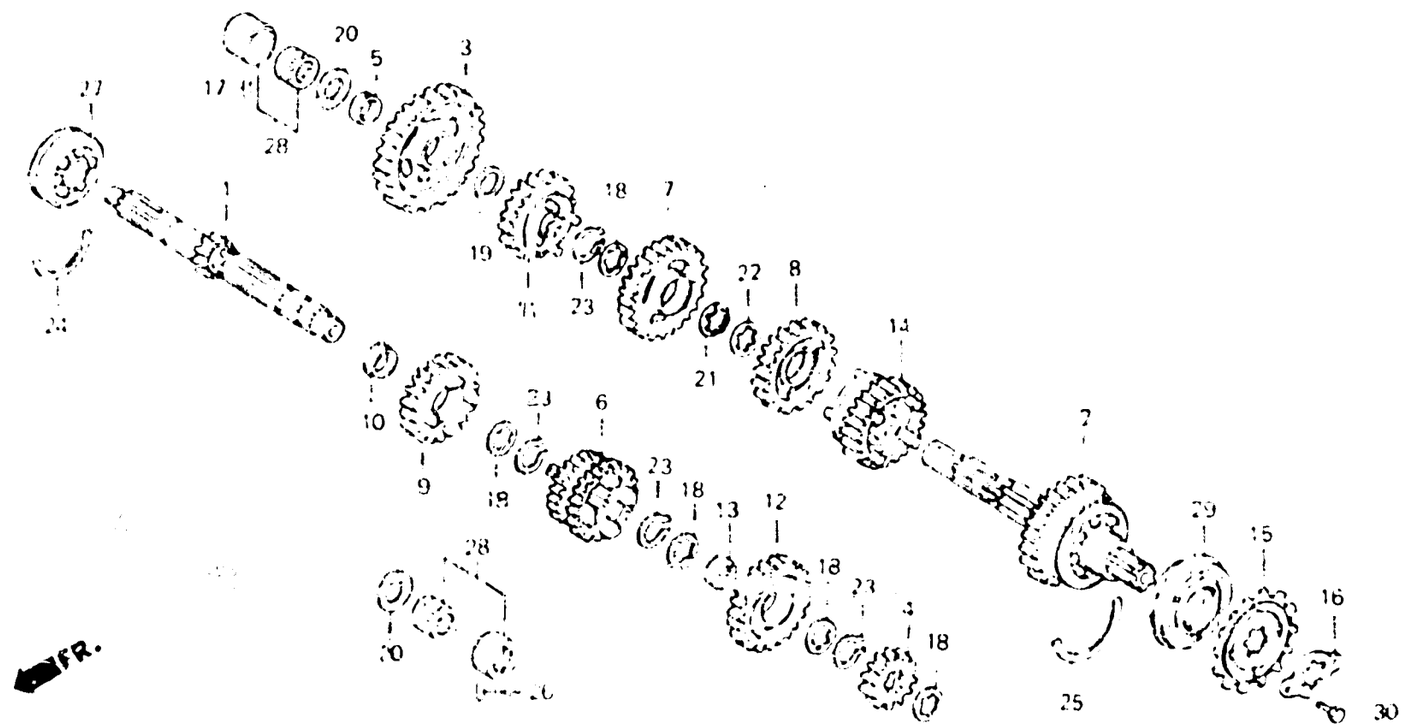

B473 1C

Item d'entretien	T.D.R.	N° de réf.	N° de pièce	Description	N° de requis XL250 S	S2	S4	S6	Rc	Rd	N° de série	Code de couleur
ARBRE PRINCIPAL COMP. ..... TRANSMISSION (PIECES RELATIVES Y COMPRISES)	•3.3	1	23211-KB7-000	ARBRE PRINCIPAL COMP. TRANSMISSION	—	—	—	—	1	1		
• ARBRE DE RENVOI COMP. TRANSMISSION (PIECES RELATIVES Y COMPRISES) (QUAND L'ENTRETIEN D'UNE UNITE COMPLETE EST REALISE, LE F.R.T. EST DE 3.5)		2	23220-KA6-000	ARBRE DE RENVOI COMP. TRANSMISSION (38T)	—	—	—	—	1	1		
		3	23411-KB7-000	PIGNON PREMIERE D'ARBRE DE RENVOI (43T)	—	—	—	—	1	1		
		4	23421-KA6-000	PIGNON DEUXIEME D'ARBRE PRINCIPAL (18T)	—	—	—	—	1	1		
		5	23422-428-000	BAGUE, 20MM	—	—	—	—	1	1		
PIGNON DE COMMANDE	0.2	6	23441-KB7-000	PIGNON TROISIEME ET QUATRIEME ARBRE DE RENVOI (25T, 22T)	—	—	—	—	1	1		
		7	23451-KB7-000	PIGNON TROISIEME D'ARBRE DE RENVOI (35T)	—	—	—	—	1	1		
		8	23461-KA6-000	PIGNON QUATRIEME D'ARBRE DE RENVOI (32T)	—	—	—	—	1	1		
		9	23471-KB7-000	PIGNON CINQUIEME D'ARBRE PRINCIPAL (27T)	—	—	—	—	1	1		
		10	23472-473-000	BAGUE DE PIGNON CINQUIEME ARBRE PRINCIPAL	—	—	—	—	1	1		

H 1

E-12-1

Transmission (XL250Rc • Rd)

Transmission (XL250Rc • Rd)

Getriebe (XL250Rc • Rd)

Transmisión (XL250Rc • Rd)

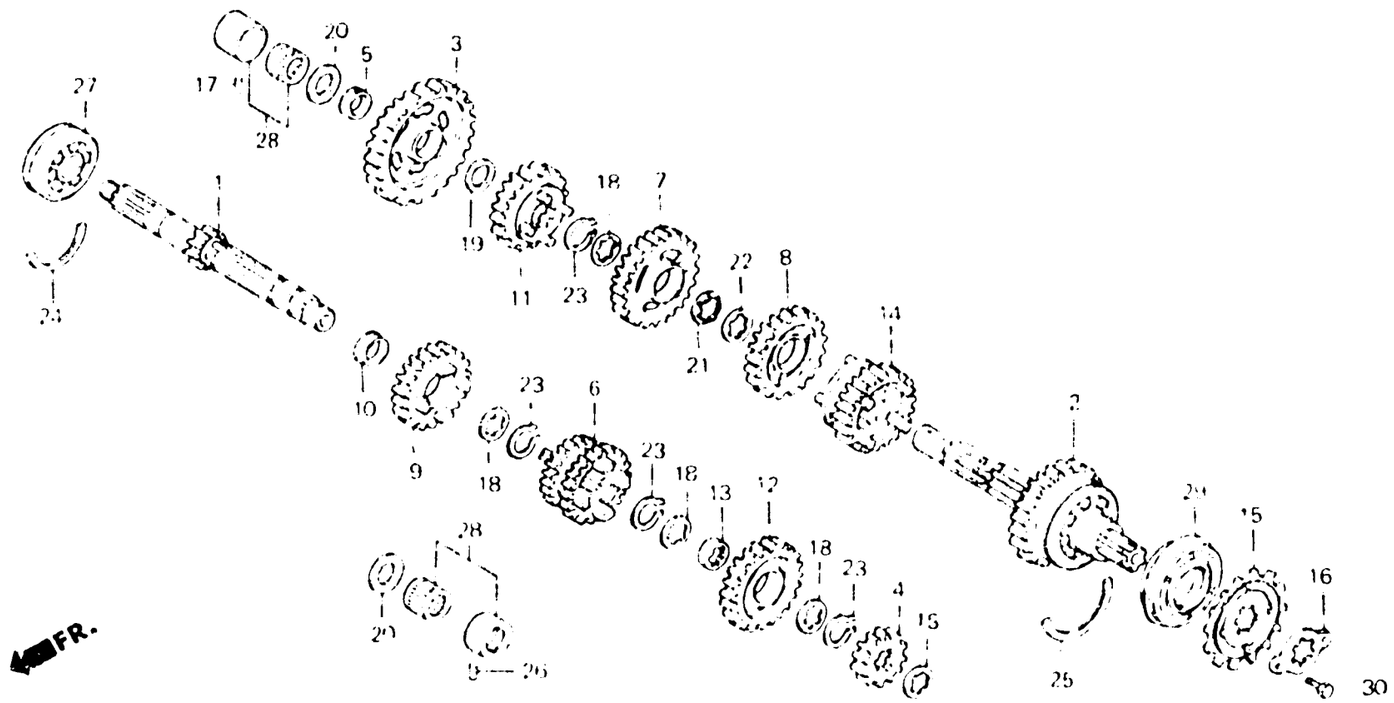

Item d'entretien	T.D.R.	N° de réf.	N° de pièce	Description	N° de requis XL250 S	S2	SA	SB	Rc	Rd	N° de série	Code de zone
		11	23481-KB7-000	PIGNON CINQUIEME D'ARBRE DE RENVOI (29T)	–	–	–	–	1	1		
		12	23491-KB7-000	PIGNON SIXIEME D'ARBRE PRINCIPAL (29T)	–	–	–	–	1	1		
		13	23492-KB7-000	BAGUE DE CANNELURE	–	–	–	–	1	1		
		14	23501-KB7-000	PIGNON SIXIEME D'ARBRE DE RENVOI (27T)	–	–	–	–	1	1		
		15	23801-429-010	PIGNON DE COMMANDE (14T)	–	–	–	–	1	1		
		16	23511-292-000	PLAQUE DE FIXATION DE PIGNON COMMANDE	–	–	–	–	1	1		
		17	24261-283-000	GOUPILLE DE GUIDE FOURCHETTE CHANGEMENT DE VITESSE	–	–	–	–	1	1		
		18	90451-413-000	RONDELLE DE BUTEE, 25MM	–	–	–	–	5	5		
		19	90454-428-000	RONDELLE DE BUTEE, 20X1.00	–	–	–	–	1	1		
		20	90458-292-000	RONDELLE DE BUTEE, 20MM	–	–	–	–	2	2		
		21	90461-286-000	RONDELLE B DE BUTEE, 25MM	–	–	–	–	1	1		
		22	90462-323-000	RONDELLE BLOCAGE, 25MM	–	–	–	–	1	1		
		23	90601-107-000	CIRCLIP, 25MM	–	–	–	–	4	4		
		24	90601-393-000	BAGUES DE SERRAGE, 56MM	–	–	–	–	1	1		

H 2

E-12-1

Transmission (XL250Rc • Rd)

Transmission (XL250Rc • Rd)

Getriebe (XL250Rc • Rd)

Transmisión (XL250Rc • Rd)

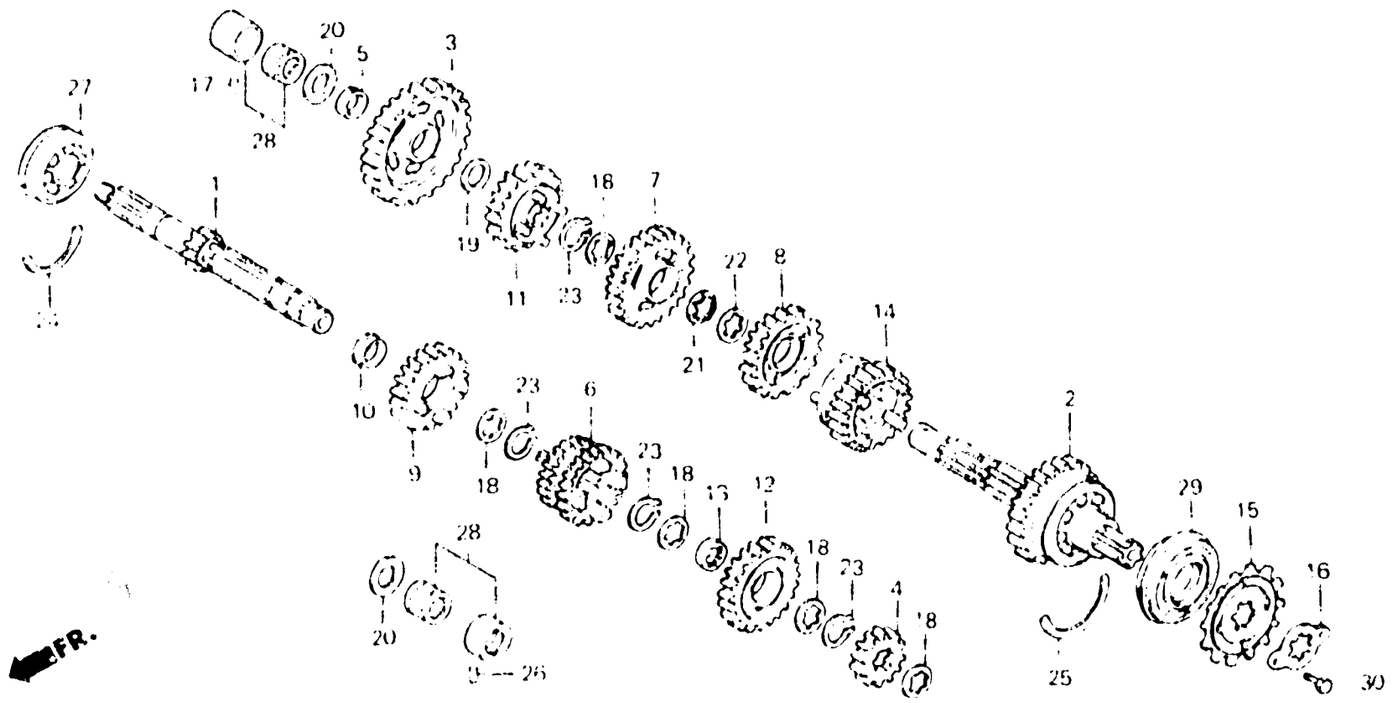

B473-10

Item d'entretien	T.D.R.	N° de réf.	N° de pièce	Description	N° de requis XL250 S	Sz	SA	SB	Rc	Rd	N° de série	Code de zone
		25	90602-428-000	BAGUES DE SERRAGE, 62MM	–	–	–	–	1	1		
		26	90705-428-010	GOUPILLE DE FIXATION DE ROULEMENT	–	–	–	–	1	1		
		27	91007-393-003	ROULEMENT A BILLES RADIAL, 6322	–	–	–	–	1	1		
		28	91022-426-008	ROULEMENT A AIGUILLES, 20MM (TOYO)	–	–	–	–	2	2		
		29	91206-KB7-005	JOINT D'ETANCHEITE D'HUILE, 34X62X14	–	–	–	–	1	1		
		30	92000-06010	BOULON HEX., 6X10	–	–	–	–	2	2		

E-13

Gearshift drum
(XL250S • Sz • SA • SB)

Tambour de changement de vitesse
(XL250S • Sz • SA • SB)

Gangschaltwalze
(XL250S • Sz • SA • SB)

Tambor de cambio
(XL250S • Sz • SA • SB)

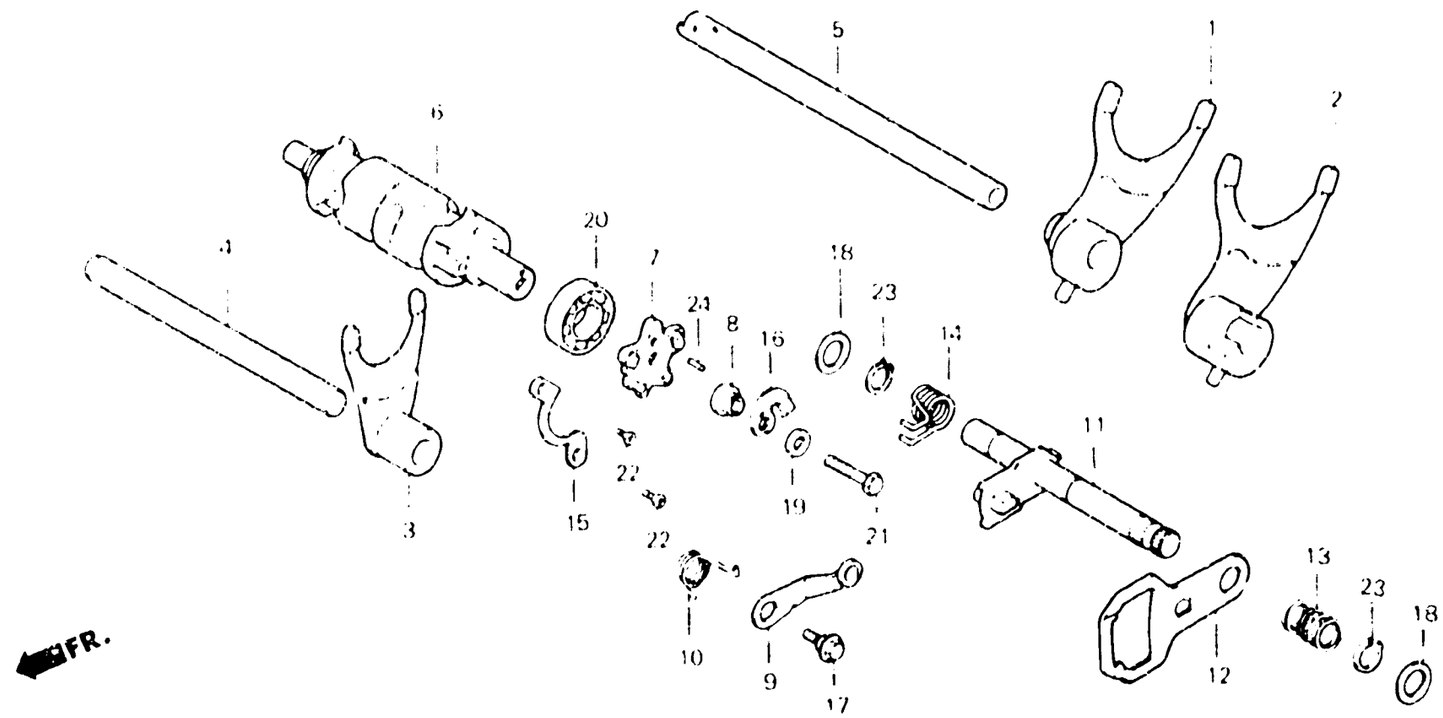

B428-14

Item d'entretien	T.D.R.	N° de réf.	N° de pièce	Description	S	Sz	SA	SB	RC	RD	N° de série	Code de zone
FOURCHETTE, CHANGEMENT DE VITESSE	•3.3	1	24211-428-000	FOURCHETTE D. DE CHANGEMENT DE VITESSE	1	1	1	—	—	—		
(PIECES RELATIVES Y COMPRISES) (L'ON APPLIQUE LE MEME F.R.T. MEME QUAND ON EFFECTUE L'ENTRETIENT SUR PLUS D'UNE PIECE.)			24211-428-000	FOURCHETTE D. DE CHANGEMENT DE VITESSE	—	—	—	1	—	—	 5308973	B,DK,DM,E,ED,SA,SD SW,U,2G
					—	—	—	1	—	—	 5301788	CM,2F
TAMBOUR DE CHANGEMENT DE VITESSE	•3.4	•	24211-429-010	FOURCHETTE D. DE CHANGEMENT DE VITESSE	—	—	—	1	—	—	5308978	B,DK,DM,E,ED,SA,SD SW,U,2G
					—	—	—	1	—	—	5301789	CM,2F
CAME DE CHANGEMENT VITESSE	0.8											
BUTEE COMP. TAMBOUR DE CHANGEMENT DE VITESSE	0.7	2	24212-428-000	FOURCHETTE G. DE CHANGEMENT DE VITESSE	1	1	1	—	—	—		
(PIECES RELATIVES Y COMPRISES)					—	—	—	1	—	—	 5305176	CM,2F
• BROCHE COMP. CHANGEMENT DE VITESSE		•	24212-429-000	FOURCHETTE G. DE CHANGEMENT DE VITESSE	—	—	—	1	—	—	....	B,DK,DM,E,ED,SA,SD SW,U,2G
(PIECES RELATIVES Y COMPRISES)					—	—	—	1	—	—	5305177	CM,2F
		3	24213-428-000	FOURCHETTE CENTRALE DE CHANGEMENT DE VITESSE	1	1	1	—	—	—		
					—	—	—	1	—	—	 5305211	CM,2F

E-13

Gearshift drum
(XL250S • Sz • SA • SB)

Tambour de changement de vitesse
(XL250S • Sz • SA • SB)

Gangschaltwalze
(XL250S • Sz • SA • SB)

Tambor de cambio
(XL250S • Sz • SA • SB)

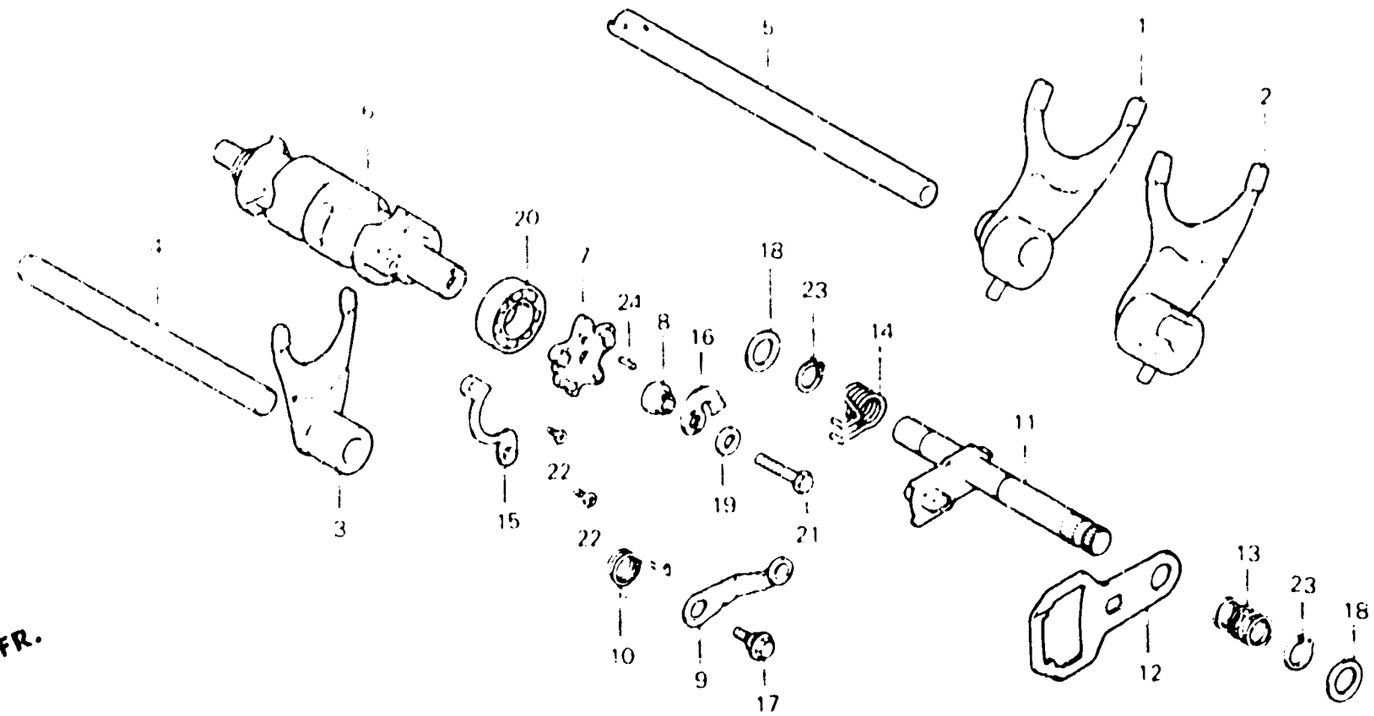

B428 - 14

Item d'entretien	T.D.R.	N° de réf.	N° de pièce	Description	S	Sz	SA	SB	RC	RO	N° de série		Code de zone
					N° de requis XL250								
		*	24213-429-000	FOURCHETTE CENTRALE DE CHANGEMENT DE VITESSE	–	–	–	1	–	–	.....	.....	B,DK,DM,E,ED,SA,SD SW,U,2G
					–	–	–	1	–	–	5305212	.....	CM,2F
		4	24241-399-000	ARBRE DE GUIDE DE FOURCHETTE CHANGEMENT DE VITESSE	1	1	1	1	–	–			
		5	24265-428-000	ARBRE PRINCIPAL COMP. FOURCHETTE DE CHANGEMENT	1	–	–	–	–	–	.....	.....	CM
					1	–	–	–	–	–	.....	5018295	DK,E,ED,SA,SW,U,1F 1G
					–	1	–	–	–	–	.....	5106747	
			24265-428-010	ARBRE PRINCIPAL COMP. FOURCHETTE DE CHANGEMENT	1	–	–	–	–	–	5018296	5022393	DK,E,ED,SA,SW,U,1F 1G
					–	1	–	–	–	–	5106748		
			24265-429-000	ARBRE PRINCIPAL COMP. FOURCHETTE DE CHANGEMENT	1	–	–	–	–	–	5022394	5023225	DK,E,ED,SA,SW,U,1F 1G
					–	–	1	–	–	–	.....	.....	DK,DM,E,ED,SA,SD SW,U,1G,2F

E-13

Gearshift drum
(XL250S • Sz • SA • SB)

Tambour de changement de vitesse
(XL250S • Sz • SA • SB)

Gangschaltwalze
(XL250S • Sz • SA • SB)

Tambor de cambio
(XL250S • Sz • SA • SB)

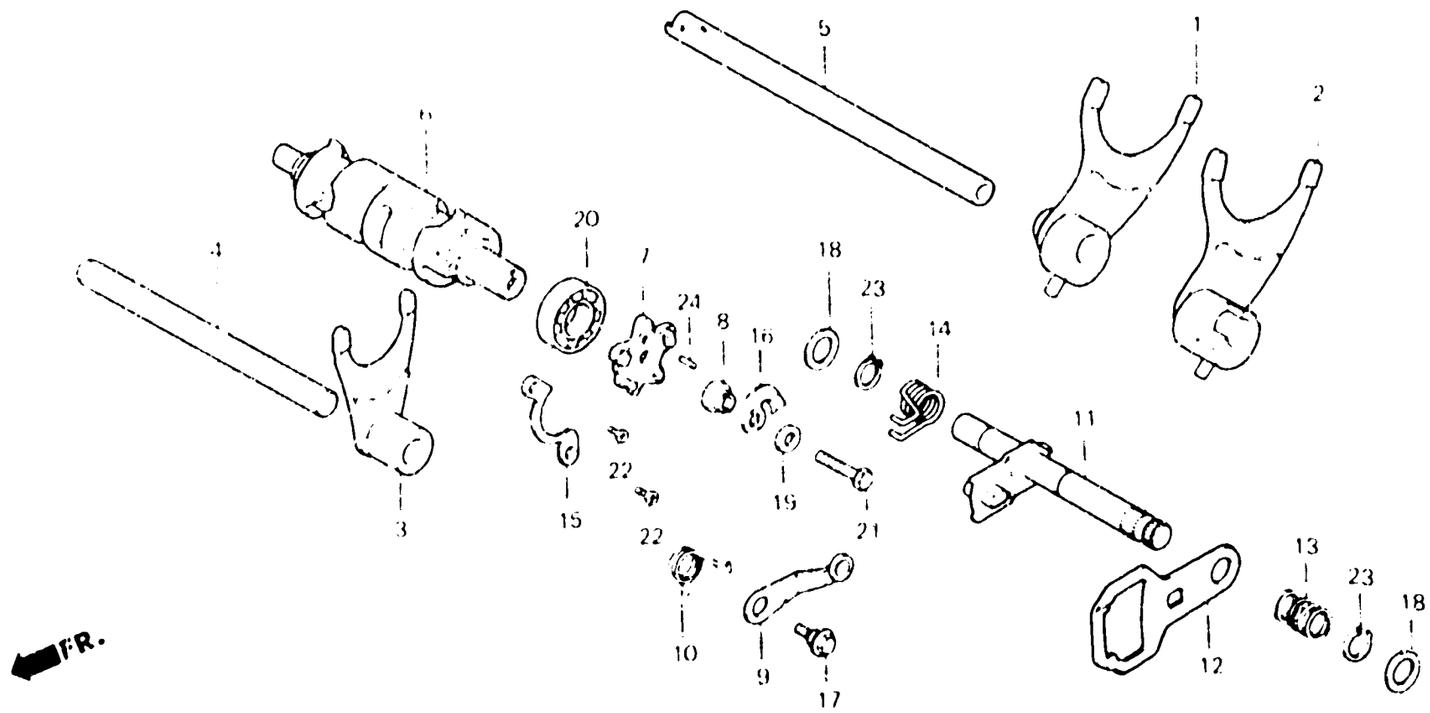

B428 - 14

Item d'entretien	T.D.R.	N° de réf.	N° de pièce	Description	N° de requis XL250 S	Sz	SA	SB	RC	RD	N° de série		Code de zone
			24265-429-010	ARBRE PRINCIPAL COMP. FOURCHETTE DE CHANGEMENT	1	–	–	–	–	–	5023226	5025911	DK,E,ED,SA,SW,U,1F 1G
					–	–	1	1	–	–			
		•	24265-429-020	ARBRE PRINCIPAL COMP. FOURCHETTE DE CHANGEMENT	1	–	–	–	–	–	5025912	.....	DK,E,ED SA,SW,U,1F 1G
		6	24301-428-000	TAMBOUR DE CHANGEMENT DE VITESSE	1	1	–	–	–	–			
					–	–	1	–	–	–	.....	5205901	CM,DK,DM,E,ED,SA SW,U,2F
					–	–	1	–	–	–	.....	.....	SD
					–	–	1	–	–	–	.....	6000500	1G
			24301-471-000	TAMBOUR DE CHANGEMENT DE VITESSE	–	–	1	–	–	–	5205902	.....	CM,DK,DM,E,ED,SA SW,U,2F
					–	–	1	–	–	–	6000501	.....	1G
					–	–	–	1	–	–			

E-13

Gearshift drum
(XL250S • Sz • SA • SB)

Tambour de changement de vitesse
(XL250S • Sz • SA • SB)

Gangschaltwalze
(XL250S • Sz • SA • SB)

Tambor de cambio
(XL250S • Sz • SA • SB)

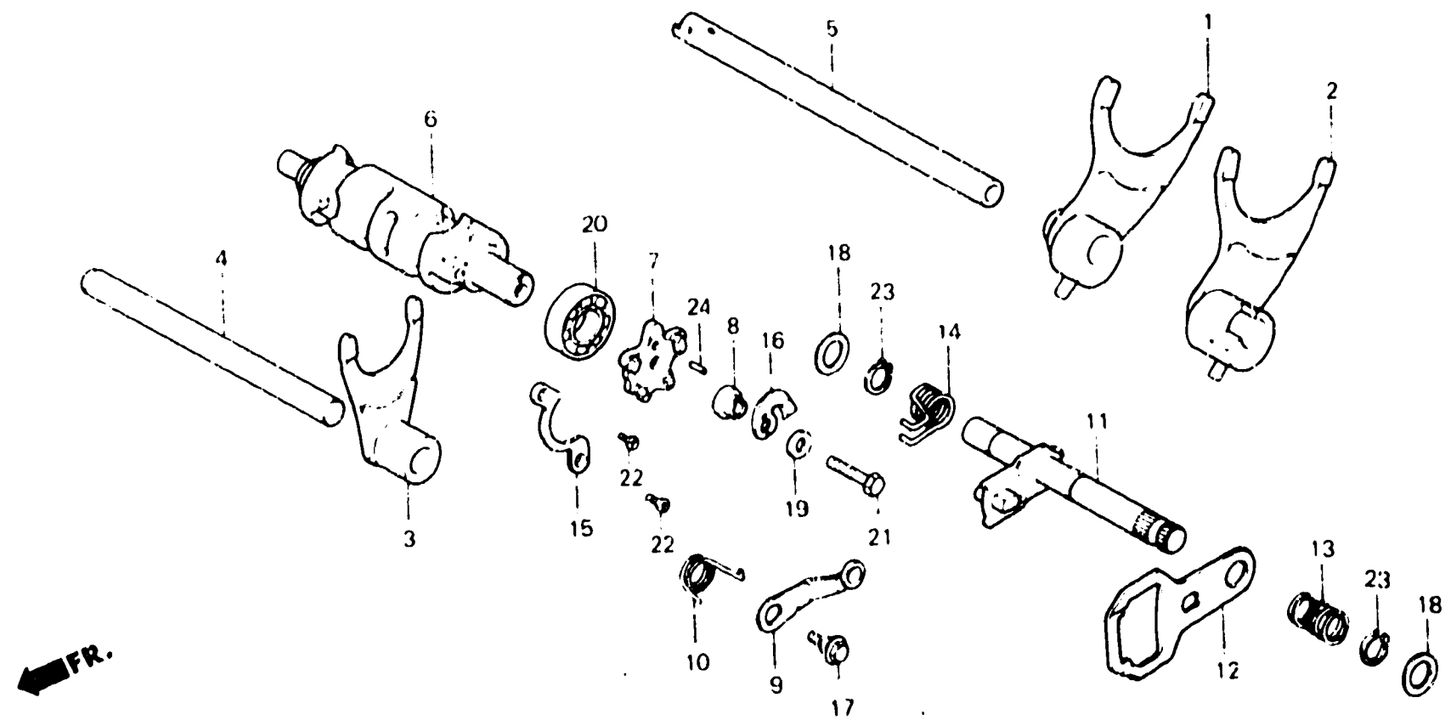

8428 - 14

Item d'entretien	T.D.R.	N° de réf.	N° de pièce	Description	S	Sz	SA	SB	RC	RD	N° de série		Code de zone
					Nr de requis XL250								
		7	24411-428-000	CAME DE CHANGEMENT VITESSE	1	1	–	–	–	–	.....	.....	CM
					1	–	–	–	–	–	.....	5027285	DK,E,ED,SA,SW,U,1F 1G
					–	–	–	1	–	–			
			24411-428-771	CAME DE CHANGEMENT VITESSE	1	–	–	–	–	–	5027286	.....	DK,E,ED,SA,SW,U,1F 1G
					–	–	1	–	–	–	.....	5205191	DK,DM,E,ED,SA,SW,U 2F
					–	–	1	–	–	–	.....	6000400	1G
			24411-428-772	CAME DE CHANGEMENT VITESSE	–	–	1	1	–	–	.....	.....	B,CM,SD,2G
					–	–	1	–	–	–	5205192	.....	DK,DM,E,ED,SA,SW,U 2F
					–	–	1	–	–	–	6000401	.....	1G
					–	–	–	1	–	–	.....	.....	DK,DM,E,ED,SA,SW,U 2F
		8	24412-428-000	COLLIER DE CAMES DE CHANGEMENT VITESSE	1	1	1	1	–	–			
		9	24430-428-000	BUTEE COMP. TAMBOUR DE CHANGEMENT DE VITESSE	1	1	1	1	–	–			
		10	24435-428-000	RESSORT DE BUTEE DE TAMBOUR CHANGEMENT	1	1	1	1	–	–			

E-13

Gearshift drum
(XL250S • Sz • SA • SB)

Tambour de changement de vitesse
(XL250S • Sz • SA • SB)

Gangschaltwalze
(XL250S • Sz • SA • SB)

Tambor de cambio
(XL250S • Sz • SA • SB)

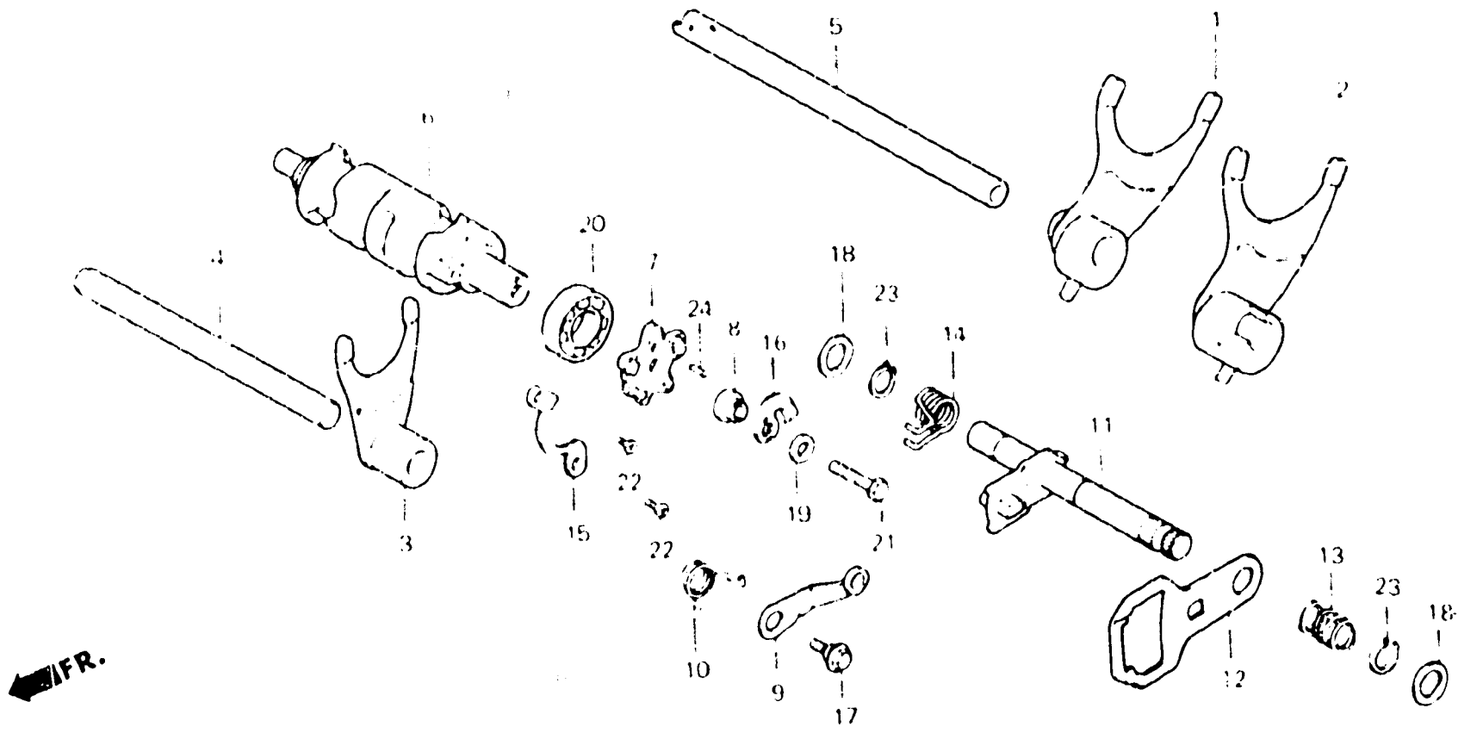

Item d'entretien	T.D.R.	N° de réf.	N° de pièce	Description	N° de requis XL250 S	Sz	SA	SB	RC	RD	N° de série		Code de zone
		11	24610-428-000	BROCHE COMP. CHANGEMENT DE VITESSE	1	1	1	1	—	—			
		12	24621-107-760	PLAQUE DE CHANGEMENT DE VITESSE	1	1	1	1	—	—			
		13	24631-362-000	RESSORT DE PLAQUE DE CHANGEMENT DE VITESSE	1	1	1	1	—	—			
		14	24651-428-000	RESSORT DE RAPPEL DE CHANGEMENT DE VITESSE	1	1	1	1	—	—			
		15	24710-362-000	PLAQUE DE FIXATION DE ROULEMENT	1	1	1	1	—	—			
		16	35753-428-000	ROTOR DE CONTACTEUR DE POINT MORT	1	1	1	—	—	—			
					—	—	—	1	—	—	.....	5304685	B,DK,DM,E,ED,SA,SD SW,U,2G
					—	—	—	1	—	—	.....	5306841	CM,2F
			35753-428-010	ROTOR DE CONTACTEUR DE POINT MORT	—	—	—	1	—	—	5304686	.....	B,DK,DM,E,ED,SA,SD SW,U,2G
					—	—	—	1	—	—	5306842	.....	CM,2F

E-13

Gearshift drum
(XL250S • Sz • SA • SB)

Tambour de changement de vitesse
(XL250S • Sz • SA • SB)

Gangschaltwalze
(XL250S • Sz • SA • SB)

Tambor de cambio
(XL250S • Sz • SA • SB)

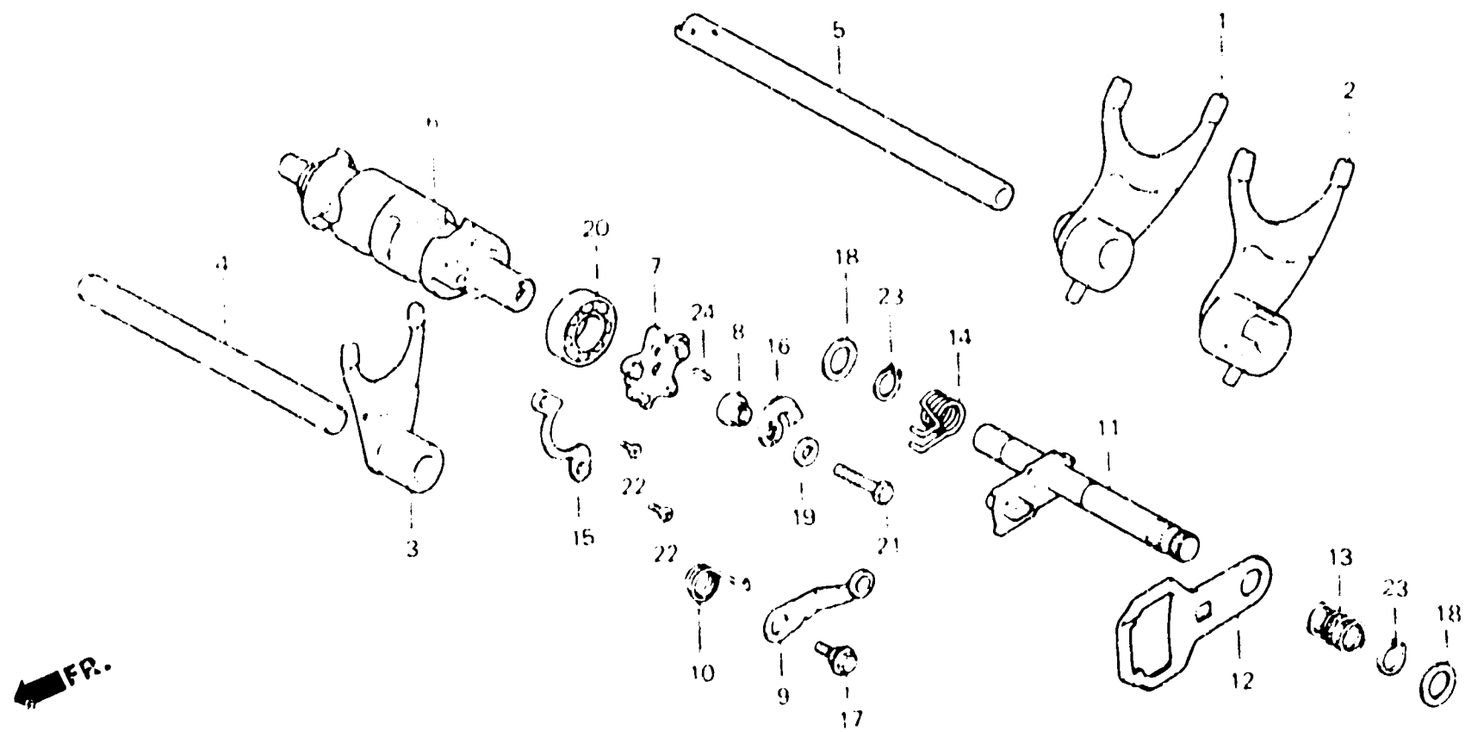

B428-14

Item d'entretien	T.D.R.	N° de réf.	N° de pièce	Description	S	Sz	SA	SB	RC	RD	N° de série		Code de zone
					N° de requis XL250								
		17	90023-041-000	BOULON DE PIVOT DE BUTEE TAMBOUR DE CHANGEMENT VITESSE	1	1	1	1	—	—			
		18	90452-500-000	RONDELLE DE BUTEE DE ROULEAU GUIDE DE CHAINE	2	2	2	2	—	—			
		19	90486-028-000	RONDELLE DE FIXATION D'AVANCE ALLUMAGE	1	1	1	—	—	—			
					—	—	—	1	—	—	.....	5305115	B,DK,DM,E,ED,SA,SD SW,U,2G
					—	—	—	1	—	—	.....	5306901	CM,2F
		*	94101-06800	RONDELLE PLATE, 6MM	—	—	—	1	—	—	5305116	.....	B,DK,DM,E,ED,SA,SD SW,U,2G
					—	—	—	1	—	—	5306902	.....	CM,2F
		20	91008-362-000	ROULEMENT A BILLES RADIAL, 16003	1	1	1	1	—	—			
		21	92200-06028	BOULON HEX., 6X28	1	1	1	1	—	—			
		22	93600-06012	VIS A TETE PLATE, 6X12	2	2	2	2	—	—			
		23	94510-12000	CIRCLIP EXTERIEUR, 12MM	2	2	2	2	—	—			
		24	96220-30085	ROULEAU, 3X8.5	1	1	1	1	—	—			

H 9

E-13-1

Gearshift drum
(XL250Rc • Rd)

Tambour de changement de vitesse
(XL250Rc • Rd)

Gangschaltwalze
(XL250Rc • Rd)

Tambor de cambio
(XL250Rc • Rd)

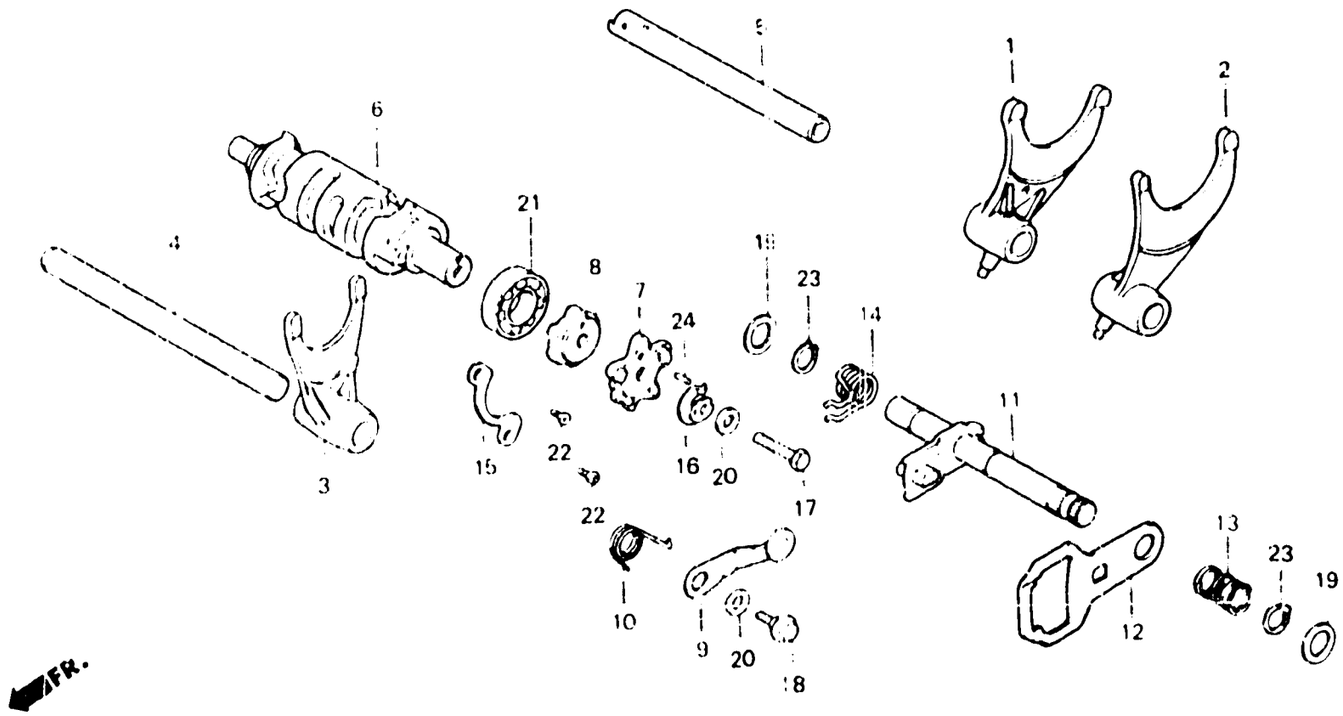

BMAO - 20

Item d'entretien	T.D.R.	N° de réf.	N° de pièce	Description	N° de requis XL250 S	S2	S4	S8	Rc	Rd	N° de série	Code de zone
FOURCHETTE, CHANGEMENT DE VITESSE	•3.3	1	24211-KB7-000	FOURCHETTE D. DE CHANGEMENT DE VITESSE	–	–	–	–	1	1		
(PIECES RELATIVES Y COMPRISES) (L'ON APPLIQUE LE MEME F.R.T. MEME QUAND ON EFFECTUE L'ENTRETIENT SUR PLUS D'UNE PIECE.)		2	24212-KB7-000	FOURCHETTE G. DE CHANGEMENT DE VITESSE	–	–	–	–	1	1		
		3	24213-KB7-000	FOURCHETTE CENTRALE DE CHANGEMENT DE VITESSE	–	–	–	–	1	1		
		4	24241-399-000	ARBRE DE GUIDE DE FOURCHETTE CHANGEMENT DE VITESSE	–	–	–	–	1	1		
TAMBOUR DE CHANGEMENT DE VITESSE	•3.4	5	24265-429-020	ARBRE PRINCIPAL COMP. FOURCHETTE DE CHANGEMENT	–	–	–	–	1	1		
CAME DE CHANGEMENT VITESSE	0.8											
BUTEE COMP. TAMBOUR DE CHANGEMENT DE VITESSE	0.7	6	24301-KB7-000	TAMBOUR DE CHANGEMENT DE VITESSE	–	–	–	–	1	1		
(PIECES RELATIVES Y COMPRISES)												
•BROCHE COMP. CHANGEMENT DE VITESSE		7	24411-KA6-000	CAME DE CHANGEMENT VITESSE	–	–	–	–	1	1		
		8	24413-KA6-003	ROTOR DE BUTEE POSITIVE	–	–	–	–	1	1		
(PIECES RELATIVES Y COMPRISES)		9	24420-KA6-000	BUTEE COMP. TAMBOUR DE CHANGEMENT DE VITESSE	–	–	–	–	1	1		
		10	24435-428-000	RESSORT DE BUTEE DE TAMBOUR CHANGEMENT	–	–	–	–	1	1		

E-13-1

Gearshift drum
(XL250Rc • Rd)

Tambour de changement de vitesse
(XL250Rc • Rd)

Gangschaltwalze
(XL250Rc • Rd)

Tambor de cambio
(XL250Rc • Rd)

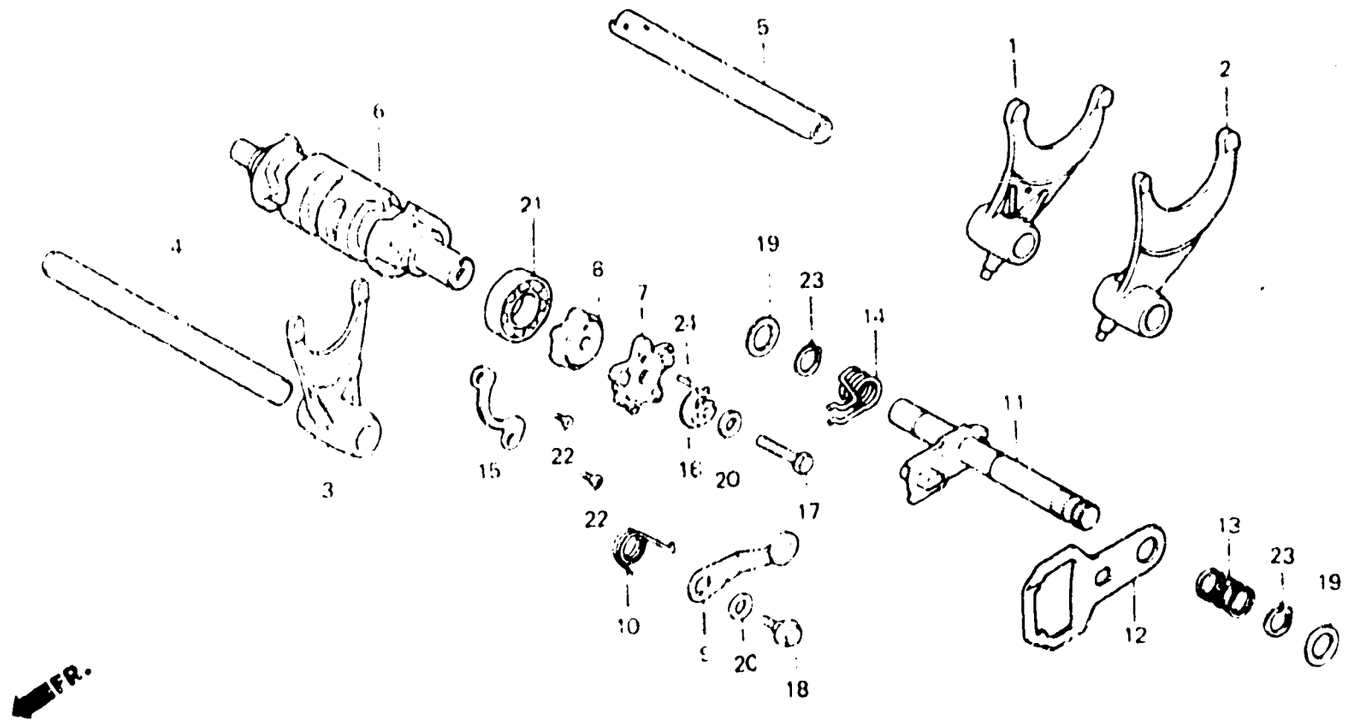

BMA0 - 12C

Item d'entretien	T.D.R.	N° de réf.	N° de pièce	Description	N° de requis XL250 S	Sa	Sa	Se	Rc	Rd	N° de série	Code de zone
		11	24610-KA6-000	BROCHE COMP. CHANGEMENT DE VITESSE	—	—	—	—	1	1		
		12	24621-KB7-000	PLAQUE DE CHANGEMENT DE VITESSE	—	—	—	—	1	1		
		13	24631-362-000	RESSORT DE PLAQUE DE CHANGEMENT DE VITESSE	—	—	—	—	1	1		
		14	24651-473-000	RESSORT DE RAPPEL DE CHANGEMENT DE VITESSE	—	—	—	—	1	1		
		15	24710-362-000	PLAQUE DE FIXATION DE ROULEMENT	—	—	—	—	1	1		
		16	35753-473-000	ROTOR DE CONTACTEUR DE POINT MORT	—	—	—	—	1	—	 5012587	B,CM,DK,E,ED,IT,SD SW,U
					—	—	—	—	1	—	 5018971	SA
					—	—	—	—	1	—	 4000712	2F
					—	—	—	—	1	—	 3001060	2G
					—	—	—	—	—	1	 5100006	

H 11

E-13-1

Gearshift drum
(XL250Rc • Rd)

Tambour de changement de vitesse
(XL250Rc • Rd)

Gangschaltwalze
(XL250Rc • Rd)

Tambor de cambio
(XL250Rc • Rd)

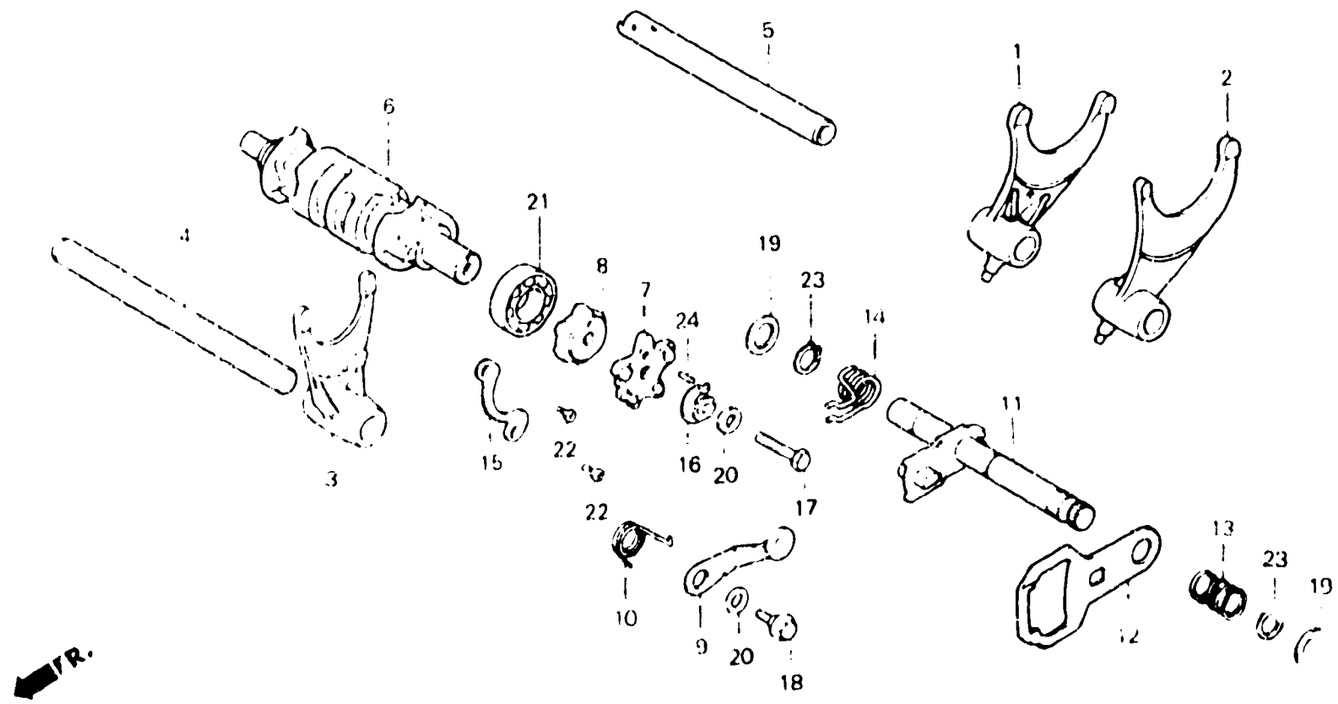

BMA0 – 12C

Item d'entretien	T.D.R.	N° de réf.	N° de pièce	Description	S	Sz	SA	SB	F	Rd	N° de série	Code de zone
					N° de requis XL250							
		*	35753-473-010	ROTOR DE CONTACTEUR DE POINT MORT	–	–	–	–	1	–	5012588	B,CM,DK,E,ED,IT,SD SW,U
					–	–	–	–	1	–	5018972	SA
					–	–	–	–	1	–	4000713	2F
					–	–	–	–	1	–	3001061	2G
					–	–	–	–	–	1	5100007	
		17	90011-KA6-000	BOULON HEX., 6X30	–	–	–	–	1	1		
		18	90023-041-000	BOULON DE PIVOT DE BUTEE TAMBOUR DE CHANGEMENT VITESSE	–	–	–	–	1	1		
		19	90452-500-000	RONDELLE DE BUTEE DE ROULEAU GUIDE DE CHAINE	–	–	–	–	2	2		
		20	90486-028-000	RONDELLE DE FIXATION D'AVANCE ALLUMAGE	–	–	–	–	2	2		
		21	91008-362-000	ROULEMENT A BILLES RADIAL, 16003	–	–	–	–	1	1		
		22	93600-06012	VIS A TETE PLATE, 6X12	–	–	–	–	2	2		
		23	94510-12000	CIRCLIP EXTERIEUR, 12MM	–	–	–	–	2	2		
		24	96220-30085	ROULEAU, 3X8.5	–	–	–	–	1	1		

H 12

E-14

Kick starter spindle

Broche de kick de démarrage

Kickstarterspindel

Eje de arranque de pie

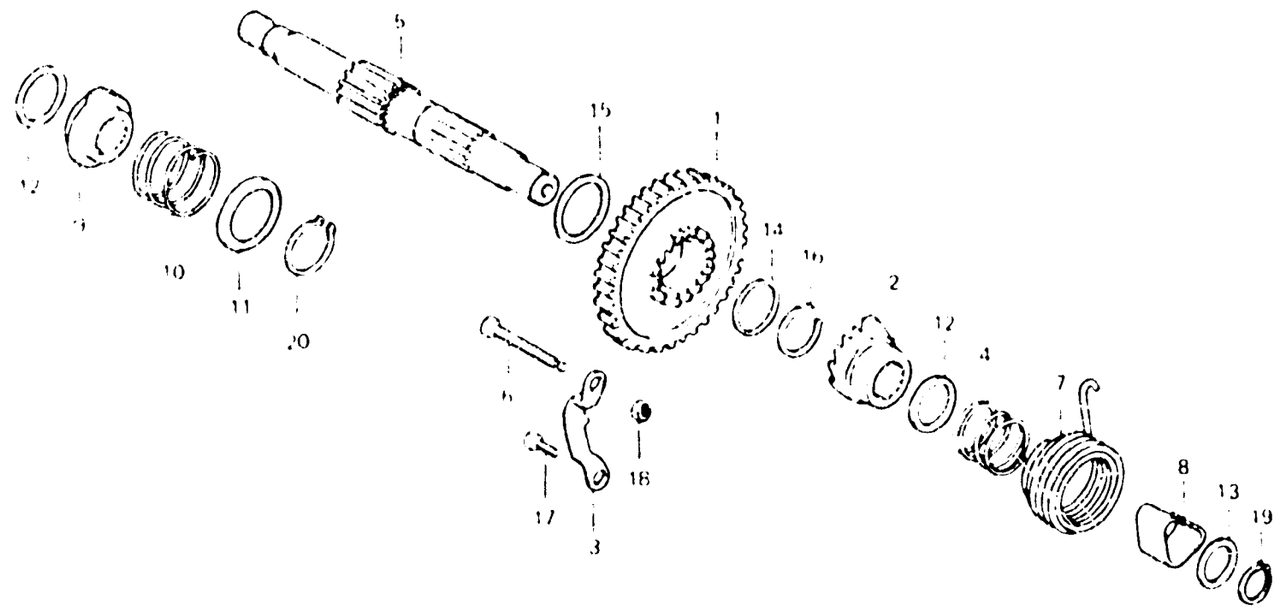

FR.

B428 - 15

Item d entretien	T.D.R.	N° de réf.	N° de pièce	Description		N° de requis XL250 S	S2	SA	SB	RC	RD	N° de série		Code de zone
PIGNON DE KICK DE DEMARRAGE	•3.4	1	28211-428-000	PIGNON DE KICK DE DEMARRAGE	(36T)	1	–	–	–	–	–	.....	.....	CM
• ROCHET DE KICK DE DEMARRAGE						1	–	–	–	–	–	.....	5022393	DK,E,ED,SA,SW,U,1F 1G
• PLAQUE DE BUTEE DE KICK														
• BROCHE COMP. DE KICK DE DEMARRAGE			28211-428-010	PIGNON DE KICK DE DEMARRAGE	(36T)	1	–	–	–	–	–	5022394	5023225	DK,E,ED,SA,SW,U,1F 1G
RESSORT DE KICK DE DEMARRAGE	•3.3					–	1	–	–	–	–			
CAME D'ARBRE DE KICK	0.6		28211-428-020	PIGNON DE KICK DE DEMARRAGE	(36T)	1	–	–	–	–	–	5023226	.....	DK,E,ED,SA,SW,U 1F 1G
						–	–	1	–	–	–	.....	5202599	DK,DM,E,ED,SA,SW,U 2F
			28211-428-030	PIGNON DE KICK DE DEMARRAGE	(36T)	–	–	1	1	1	1	.....	.....	B,CM,IT,SD,1G,2G
						–	–	1	–	–	–	5202600	.....	DK,DM,E,ED,SA,SW,U 2F
						–	–	–	1	1	–	.....	.....	DK,DM,E,ED,SA,SW,U 2F
		2	28213-428-000	ROCHET DE KICK DE DEMARRAGE		1	1	1	1	1	1			

H 13

E-14

Kick starter spindle

Broche de kick de démarrage

Kickstarterspindel

Eje de arranque de pie

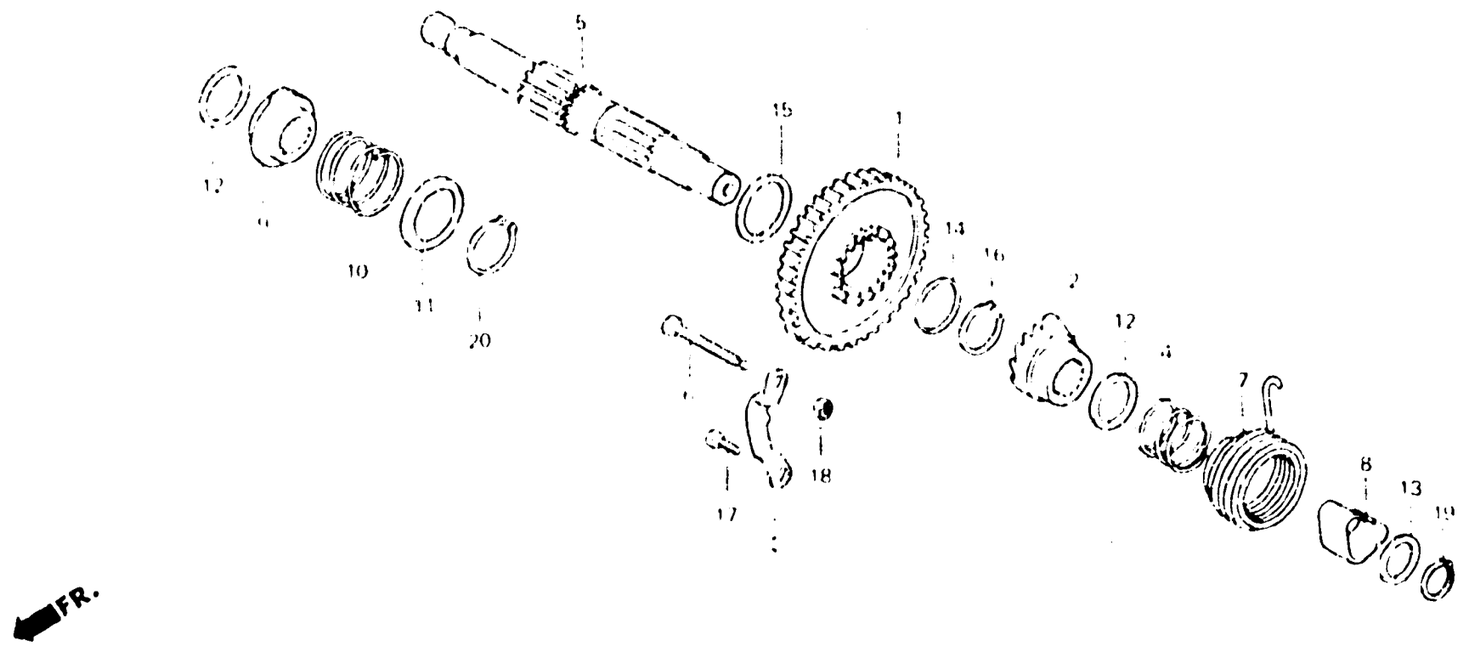

B428 - 15

Item d'entretien	T.D.R.	N° de réf.	N° de pièce	Description	N° de requis XL250 S	S_7	S_4	S_8	R_5	R_6	N° de série	Code de zone
		3	28215-428-000	PLAQUE DE BUTEE DE KICK	1	–	1	1	–	–		B,DK,DM,E,ED,SD,SW U,1F,1G
					1	1	1	1	1	1		CM,SA,2F,2G
					–	–	–	–	1	–	5026748	B,DK,E,ED,IT,SD,SW U
			28215-429-000	PLAQUE DE BUTEE DE KICK	–	–	–	–	1	–	5026749	B,DK,E,ED,IT,SD,SW U
		4	28223-314-000	RESSORT DE ROCHET DE KICK DEMARRAGE	1	1	1	1	1	1		
		5	28250-428-000	BROCHE COMP. DE KICK DE DEMARRAGE (3.2T)	1	–	–	–	–	–		CM
					1	–	–	–	–	–	5023225	DK,E,ED,SA,SW,U,1F 1G
			28250-428-010	BROCHE COMP. DE KICK DE DEMARRAGE	1	–	–	–	–	–	5023226	DK,E,ED,SA,SW,U,1F 1G
					–	1	–	–	–	–		
					–	–	1	–	–	–	5200346	CM,DK,DM,E,ED,SA SW,U,2F

H 14

E-14

Kick starter spindle

Broche de kick de démarrage

Kickstarterspindel

Eje de arranque de pie

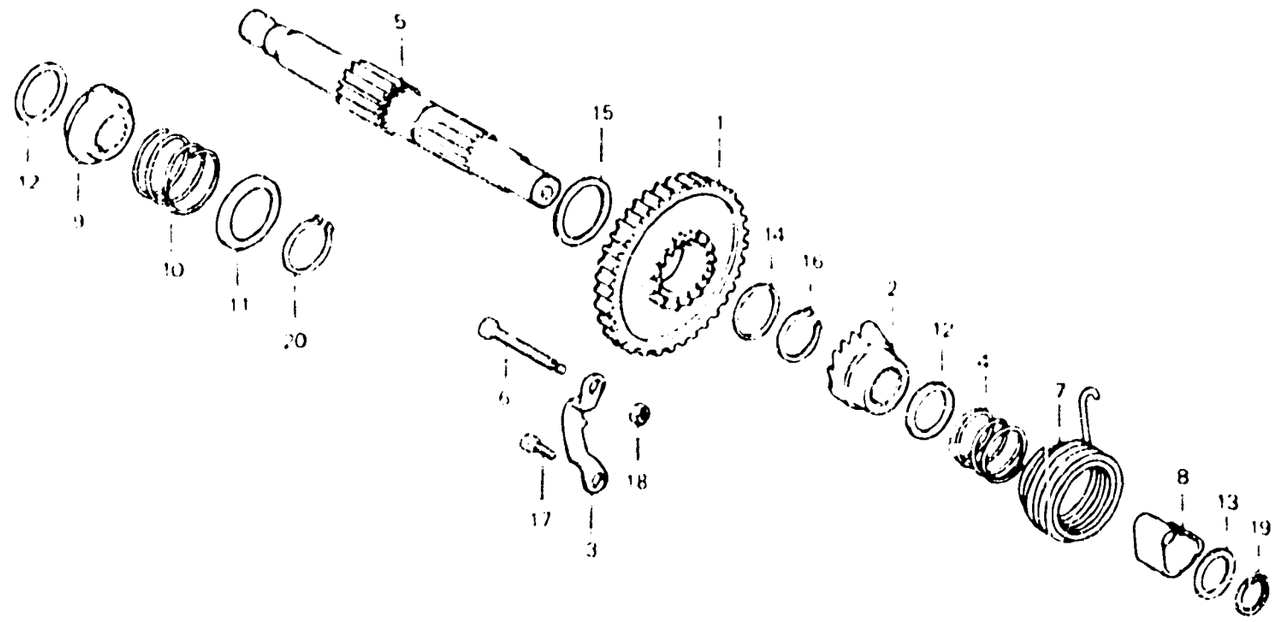

FR.

8428 15

Item d'entretien	T.D.R.	N° de réf.	N° de pièce	Description		N° de requis XL250 S	S2	SA	SB	RC	RD	N° de série		Code de zone
			28250-428-020	BROCHE COMP. DE KICK DE	DEMARRAGE	–	–	1	–	–	–	5200347	5202599	DK,DM,E,ED,SA,SW,U 2F
						–	–	–	1	–	–	.....	.....	B,DK,DM,E,ED,SA,SD SW,U,2F,2G
			28250-428-030	BROCHE COMP. DE KICK DE	DEMARRAGE	–	–	1	–	–	–	5200347	.....	CM
						–	–	1	–	–	–	5202600	.....	DK DM,E,ED,SA,SW,U 2F
						–	–	1	–	1	–	.....	.....	SD,1G
						–	–	–	1	1	1	.....	.....	CM
						–	–	–	–	1	–	.....	.....	B,DK,E,ED,IT,SA,SW U,2F,2G
		6	28254-428-000	GOUPILLE DE CROCHET DE RESSORT	KICK	1	1	1	1	1	1			
		7	28261-428-000	RESSORT DE KICK DE DEMARRAGE		1	1	1	1	1	1			
		8	28265-428-000	COLLIER DE KICK DE DEMARREUR		1	1	1	1	1	1			
		9	28272-428-000	CAME D'ARBRE DE KICK		1	1	1	1	1	1			
		10	28283-428-000	RESSORT DE REPOSITION DE CAME		1	1	1	1	1	1			

H 15

E-14

Kick starter spindle

Broche de kick de démarrage

Kickstarterspindel

Eje de arranque de pie

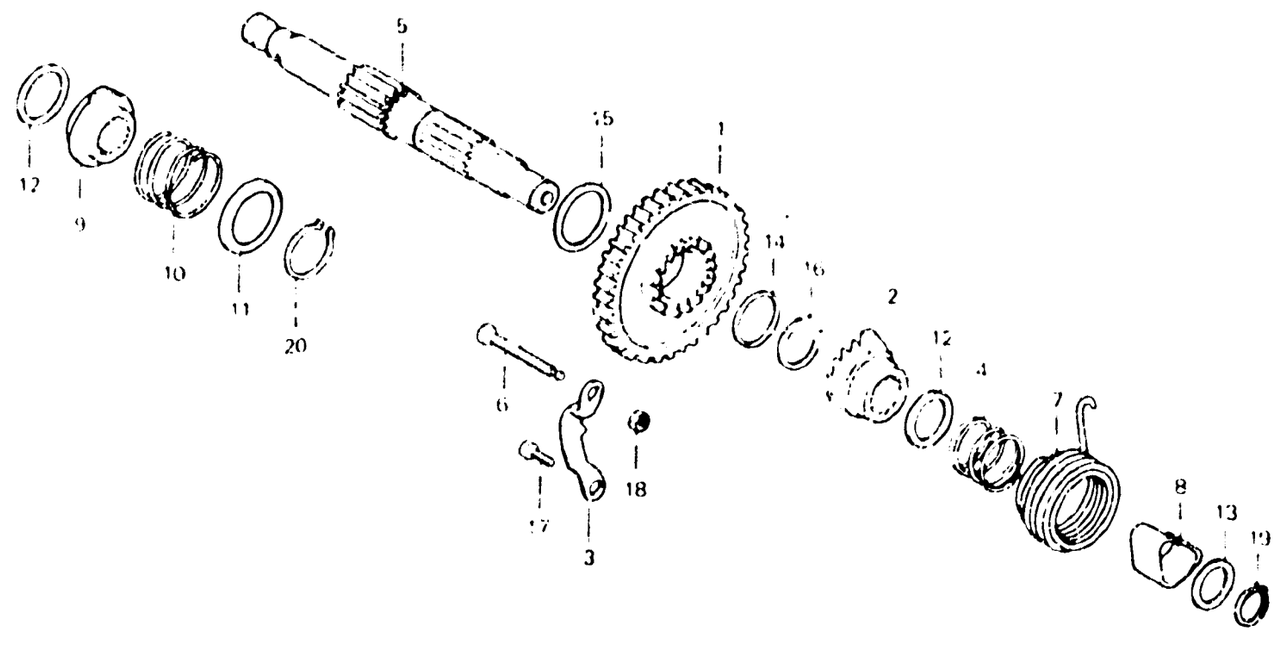

B428 - 15

Item d'entretien	T.D.R.	N° de réf.	N° de pièce	Description	S	Sz	SA	SB	Rc	Ro	N° de série	Code de zone
					Nº de niquis XL250							
		11	28284-428-000	SIEGE DE RESSORT DE REPOSITION CAME	1	1	1	1	1	1		
		12	90452-701-000	RONDELLE DE BUTEE, 18MM	2	2	2	2	2	2		
		13	90453-235-000	RONDELLE DE BUTEE, 16MM	1	1	1	1	1	1		
		14	90453-428-000	RONDELLE DE BUTEE, 22MM	1	1	1	1	1	1		
		15	90456-323-000	RONDELLE DE BUTEE, 22MM	1	1	1	1	1	1		
		16	90601-329-000	CIRCLIP, 22MM	1	1	1	1	1	1		
		17	92000-06016	BOULON HEX., 6X16	1	—	1	1	—	—		B,DK,DM,E,ED,SD,SW U,1F,1G
					1	1	1	1	1	1		CM,SA,2F,2G
					—	—	—	—	1	—	5026748	B,DK,E,ED,IT,SD,SW U
		•	90006-429-000	BOULON HEX., 8X20	—	—	—	—	1	—	5026749	B,DK,E,ED,IT,SD,SW U
		18	94002-08000-0S	ECROU HEX., 8MM	1	1	1	1	1	1		
		19	94510-16000	CIRCLIP EXTERIEUR, 16MM	1	1	1	1	1	1		
		20	94510-24000	CIRCLIP EXTERIEUR, 24MM	1	1	1	1	1	1		

H 16

E-15

Carburetor
(XL250S,Sz,SA,SB-CM)

Carburateur
(XL250S,Sz,SA,SB-CM)

Vergaser
(XL250S,Sz,SA,SB-CM)

Carburador
(XL250S,Sz,SA,SB-CM)

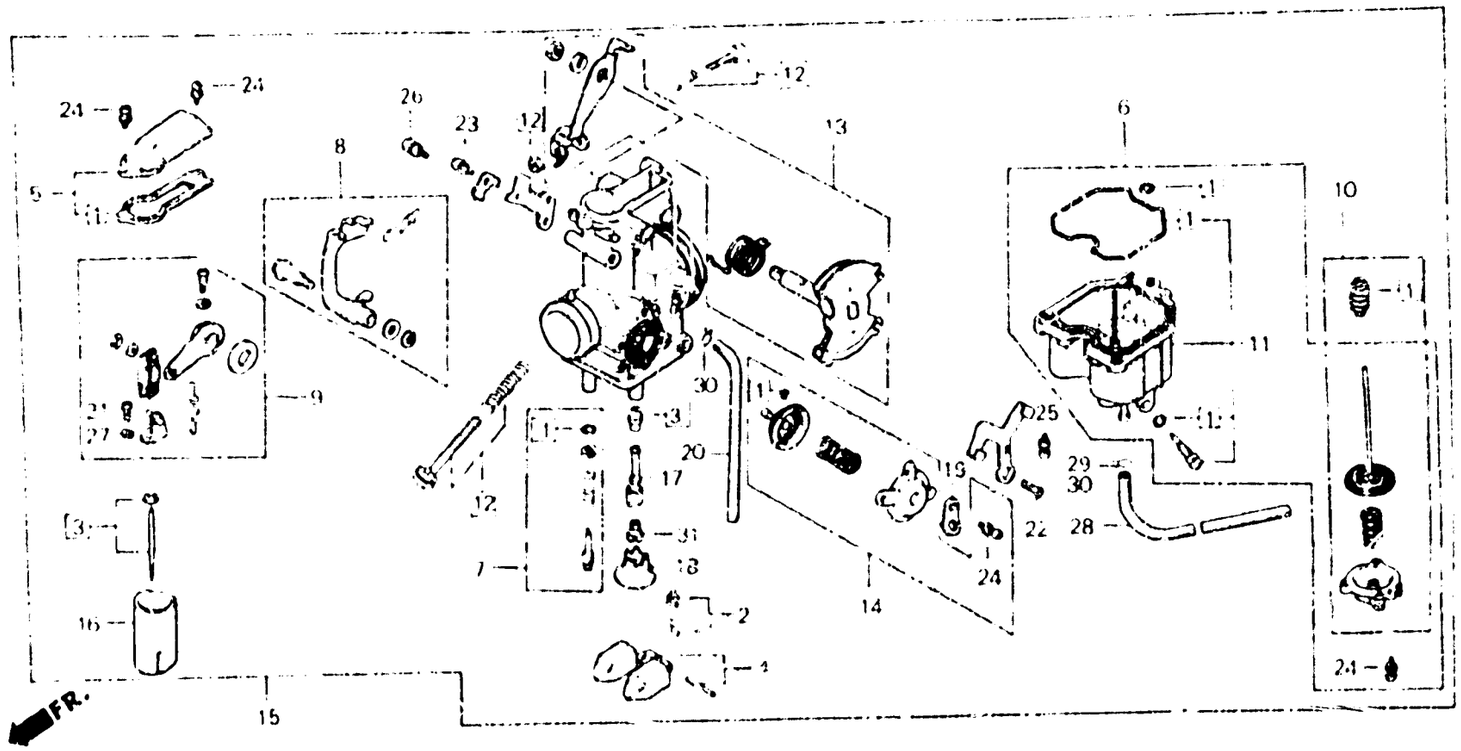

B428-16A

Item d'entretien	T.D.R.
JEU DE JOINTS	1.0
JEU DE SOUPAPE DE FLOTTEUR	0.6
• JEU DE FLOTTEUR	
• JEU DE BRAS DE LIAISON	
• JEU DE LIAISON DE PAPILLON	
• SUPPORT DE GICLEUR D'AIGUILLES	
• GICLEUR PRINCIPAL, JEU DE AIGUILLES DE GICLIEUR	0.8
• PAPILLON DE GAZ PARTIE SUPERIEURE	0.2
JEU CUVE FLOTTEUR	0.3
JEU DE DIAPHRAGME DE POMPE	0.5
• ENS. CARBURATEUR JEU DE SOUPAPE DE COUPURE D'EAU	0.1

N° de réf.	N° de pièce	Description	N° de requis XL250 S	Sz	SA	SB	RC	RD	N° de série		Code de zone
[1]	16010-428-671	JEU DE JOINTS	1	1	1	1	—	—			CM
2	16011-393-004	JEU DE SOUPAPE DE FLOTTEUR	1	1	—	—	—	—			CM
	16011-382-[illegible]	JEU DE SOUPAPE DE FLOTTEUR	—	—	1	1	—	—			CM
[3]	16012-42[illegible]-671	JEU DE AIGUILLES DE GICLIEUR	1	1	—	—	—	—			CM
	16012-42[illegible]-771	JEU DE AIGUILLES DE GICLIEUR	—	—	1	1	—	—			CM
4	16013-393-004	JEU DE FLOTTEUR	1	1	1	1	—	—			CM
5	16014-385-680	PARTIE SUPERIEURE	1	1	1	1	—	—			CM
6	16015-428-671	JEU CUVE FLOTTEUR	1	1	—	—	—	—			CM
7	16016-410-601	JEU DE VIS A	1	1	—	—	—	—			CM
	16016-413-751	JEU DE VIS A	—	—	1	—	—	—		PD10A [B]	CM
	16016-385-661	JEU DE VIS A	—	—	1	—	—	—	PD10B [A]		CM
			—	—	—	1	—	—			CM
8	16017-428-671	JEU DE LIAISON	1	1	—	—	—	—			CM
9	16018-428-671	JEU DE BRAS DE LIAISON	1	1	1	1	—	—			CM
10	16021-428-671	JEU DE DIAPHRAGME DE POMPE	1	1	—	—	—	—			CM
	16021-428-771	JEU DE DIAPHRAGME DE POMPE	—	—	1	1	—	—			CM
11	16023-426-003	JEU CUVE B. FLOTTEUR	—	—	1	1	—	—			CM
[12]	16028-428-671	JEU DE VIS B	1	1	—	—	—	—			CM
			—	—	1	—	—	—		PD10B [C]	CM

E-15

Carburetor
(XL250S,Sz,SA,SB-CM)

Carburateur
(XL250S,Sz,SA,SB-CM)

Vergaser
(XL250S,Sz,SA,SB-CM)

Carburador
(XL250S,Sz,SA,SB-CM)

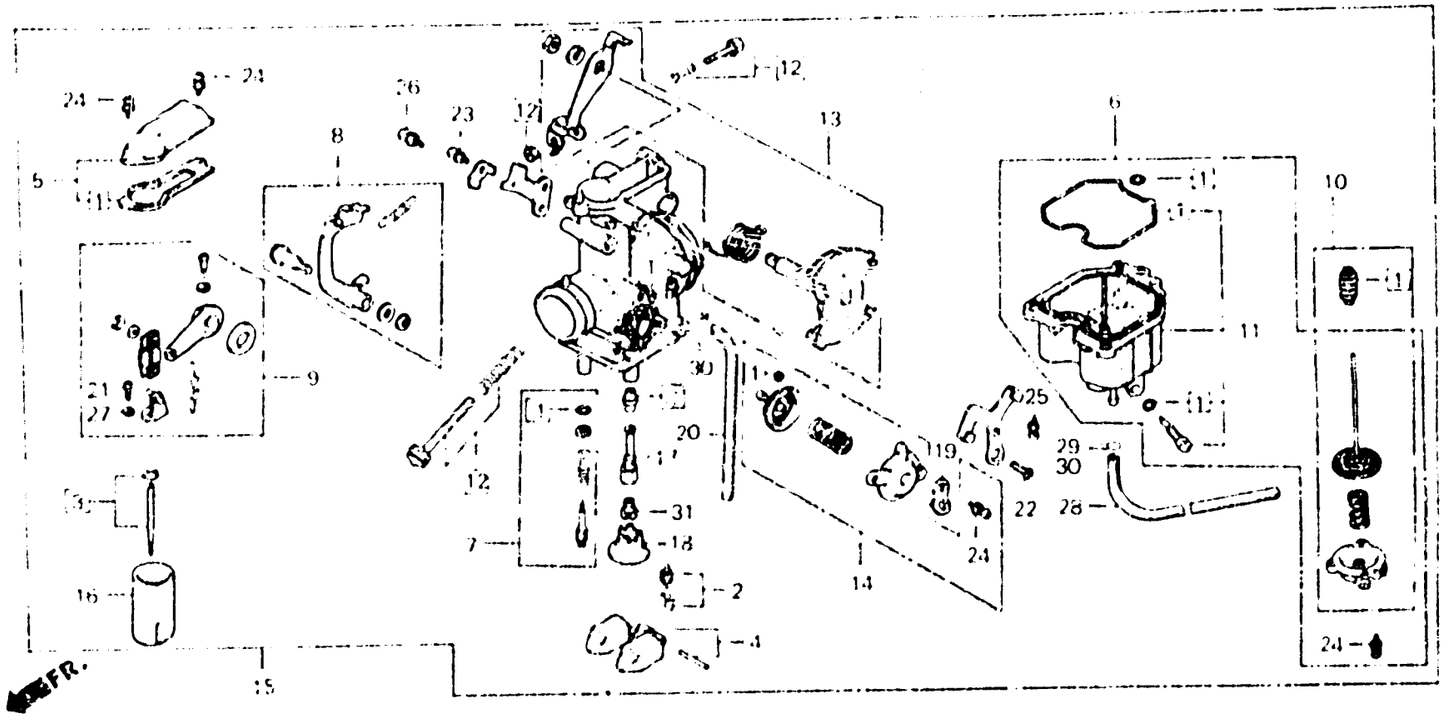

8428 16A

Item d'entretien	T.D.R.	N° de réf.	N° de pièce	Description	N° de requis XL250 S	Sz	SA	SB	RC	KD	N° de série		Code de zone
			16028-428-771	JEU DE VIS B	—	—	1	—	—	—	PD10B [illegible]		CM
					—	—	—	1	—	—			CM
		13	16032-428-671	JEU DE LIAISON DE PAPILLON	1	1	1	1	—	—			CM
		14	16048-413-004	JEU DE SOUPAPE DE COUPURE D'EAU	1	1	—	—	—	—			CM
			16048-429-771	JEU DE SOUPAPE DE COUPURE D'EAU	—	—	1	1	—	—			CM
					1	1	—	—	—	—			CM
		15	16100-428-671	ENS. CARBURATEUR	—	—	1	—	—	—		5202034	CM
			16100-428-771	ENS. CARBURATEUR	—	—	1	—	—	—	5202035	5202400	CM
			16100-428-772	ENS. CARBURATEUR	—	—	1	—	—	—	5202461	5204695	CM
			16100-428-721	ENS. CARBURATEUR	—	—	1	—	—	—	5204696		CM
			16100-428-722	ENS. CARBURATEUR	—	—	—	1	—	—			CM
		16	16111-428-671	PAPILLON DE GAZ	1	1	1	1	—	—			CM
		17	16165-428-671	SUPPORT DE GICLEUR D'AIGUILLES	1	1	—	—	—	—			CM
			16165-428-771	SUPPORT DE GICLEUR D'AIGUILLES	—	—	1	1	—	—			CM
		18	16168-382-014	SUPPORT DE GICLEUR	1	1	1	1	—	—			CM
		19	16179-428-671	LIEN	1	1	—	—	—	—			CM
		20	16199-428-671	TUYAU DE TROU D'EVENT	1	1	—	—	—	—			CM
			16199-428-771	TUYAU DE TROP-PLEIN	—	—	1	1	—	—			CM

E-15

Carburetor
(XL250S,Sz,SA,SB-CM)

Carburateur
(XL250S,Sz,SA,SB-CM)

Vergaser
(XL250S,Sz,SA,SB-CM)

Carburador
(XL250S,Sz,SA,SB-CM)

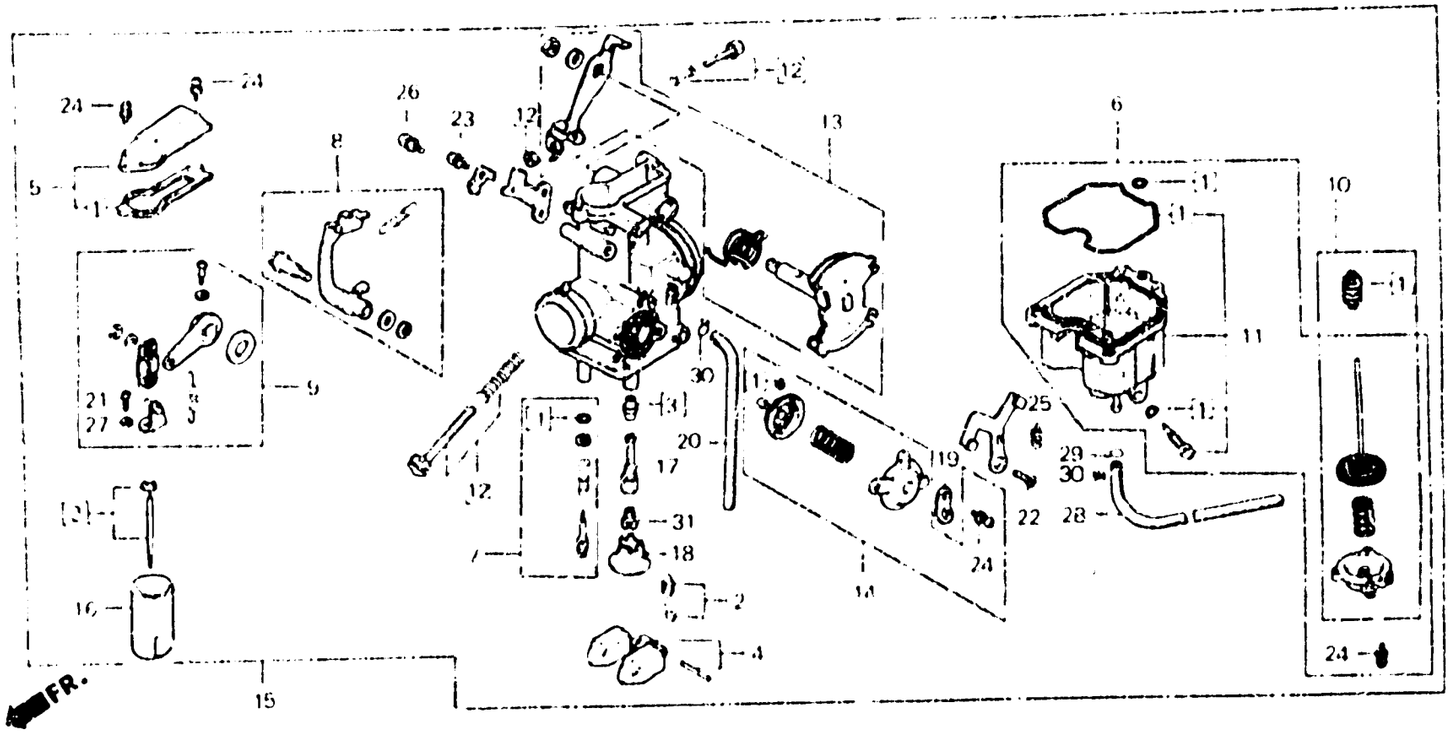

B428 - 16A

Item d'entretien	T.D.R	N° de réf.	N° de pièce	Description	S	Sz	SA	SB	RC	RD	N° de série	Code de zone
					N° de requis XL250							
		21	93500-03008-0H	VIS A TETE CYLINDRIQUE, 3X8	2	2	2	2	—	—		CM
		22	93600-05010-0H	VIS A TETE PLATE, 5X10	1	1	1	1	—	—		CM
		23	93892-04008-08	VIS A TETE A RONDELLE, 4X8	1	1	1	1	—	—		CM
		24	93892-04012-08	VIS A TETE A RONDELLE, 4X12	7	7	7	7	—	—		CM
		25	93892-04016-08	VIS A TETE A RONDELLE, 4X16	3	3	3	3	—	—		CM
		26	93892-05016-08	VIS A TETE A RONDELLE, 5X16	1	1	—	—	—	—		CM
			93892-05010-08	VIS A TETE A RONDELLE, 5X10	—	—	1	1	—	—		CM
		27	94111-03800	RONDELLE ELASTIQUE, 3MM	2	2	2	2	—	—		CM
		28	95001-35360-40	TUYAU D'ESSENCE, 3.5X360	1	1	—	—	—	—		CM
			16143-413-751	TUYAU D'ESSENCE	—	—	1	1	—	—		CM
		29	95002-02070	PINCE B7 POUR TUBE	1	1	—	—	—	—		CM
		30	95002-02080	PINCE B8 POUR TUBE	1	1	—	—	—	—		CM
			95002-02650	PINCE B6.5 POUR TUBE	—	—	2	—	—	—	PD10A [A]	CM
			95002-02070	PINCE B7 POUR TUBE	—	—	2	—	—	—	PD10A [B]	CM
					—	—	—	2	—	—		CM
		31	99101-393-1200	GICLEUR PRINCIPAL, #120	1	1	—	—	—	—		CM
			16110-428-670	JEU DE GICLEUR PRINCIPAL, #110 (HIGH ALTITUDE TYPE)	—	(1)	—	—	—	—		

E-15

Carburetor
(XL250S,Sz,SA,SB-CM)

Carburateur
(XL250S,Sz,SA,SB-CM)

Vergaser
(XL250S,Sz,SA,SB-CM)

Carburador
(XL250S,Sz,SA,SB-CM)

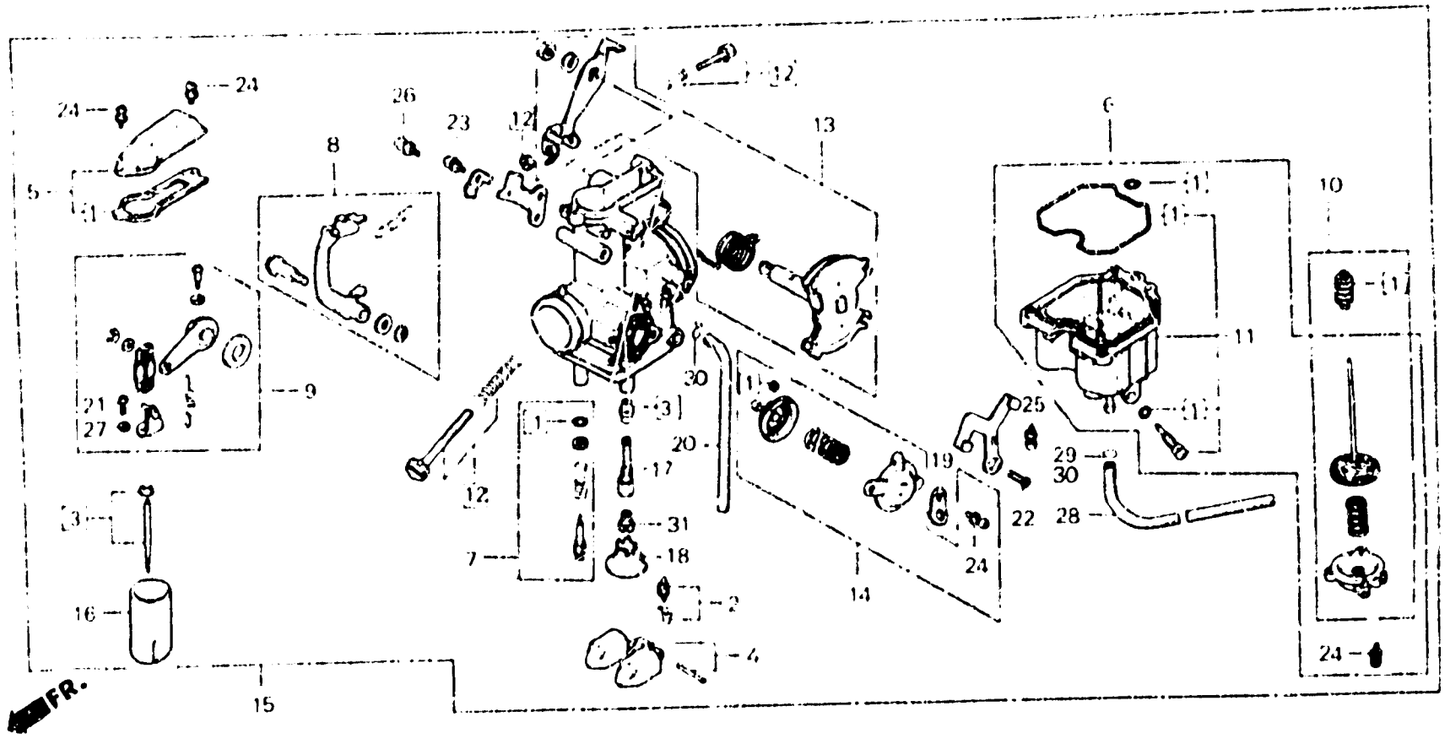

Item d'entretien	T.D.R.	N° de réf.	N° de pièce	Description	N° de requis XL250 S	Sz	SA	SB	RC	RD	N° de série		Code de zone
			16110-428-770	JEU DE GICLEUR PRINCIPAL, #110 (HIGH ALTITUDE TYPE)	–	–	(1)	(1)	–	–	.....	.....	CM
			99101-393-1150	GICLEUR PRINCIPAL, #115	–	–	1	1	–	–	.....	 1	CM

E-15-1

Carburetor
(XL250S,Sz,SA,SB-B,DK,DM,E
ED,SA,SD,SW,U,1F,1G,2F,2G)

Carburateur
(XL250S,Sz,SA,SB-B,DK,DM,E
ED,SA,SD,SW,U,1F,1G,2F,2G)

Vergaser
(XL250S,Sz,SA,SB-B,DK,DM,E
ED,SA,SD,SW,U,1F,1G,2F,2G)

Carburador
(XL250S,Sz,SA,SB-B,DK,DM,E
ED,SA,SD,SW,U,1F,1G,2F,2G)

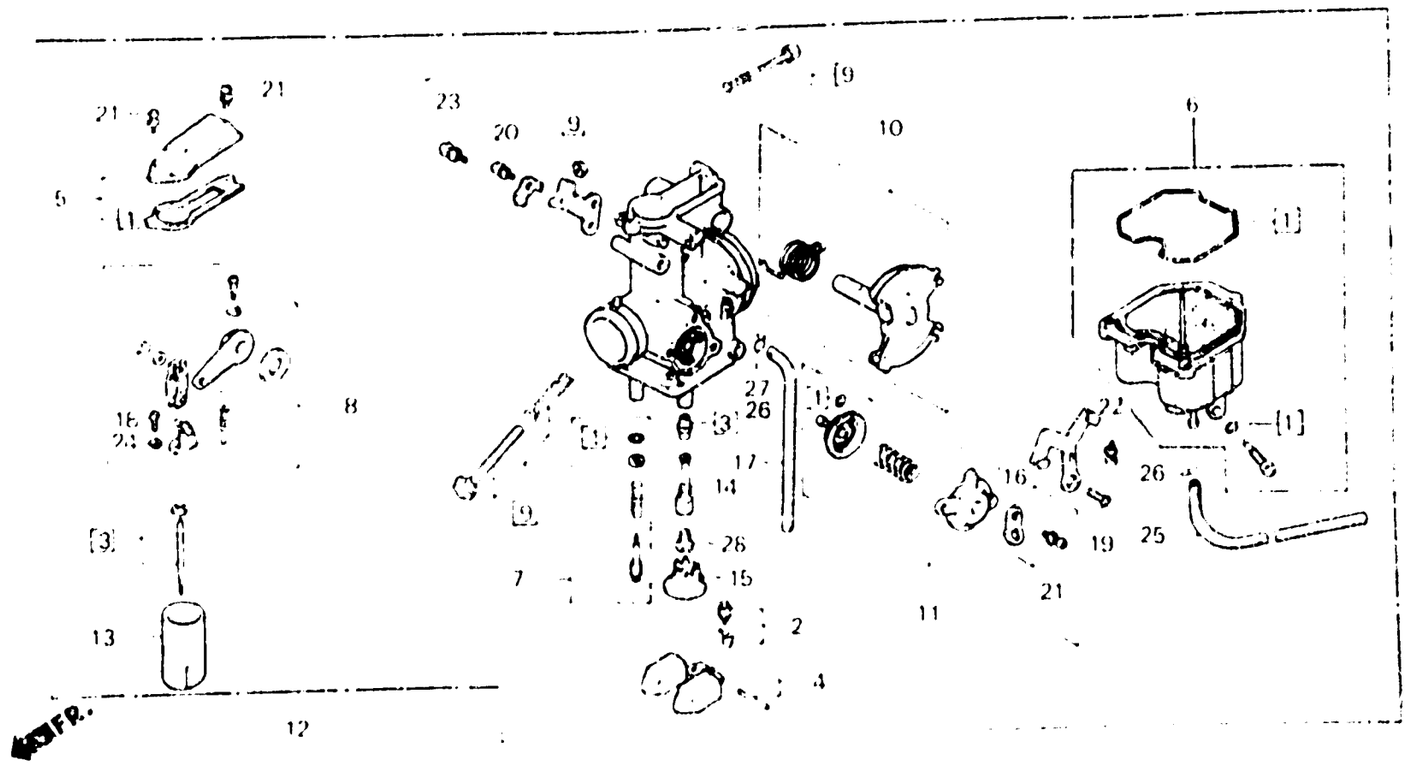

B428 - 40

Item d'entretien	T.D.R.
JEU DE JOINTS	1.0
JEU DE SOUPAPE DE FLOTTEUR	0.6
• JEU DE FLOTTEUR	
• JEU DE BRAS DE LIAISON	
• JEU DE LIAISON DE PAPILLON	
• SUPPORT DE GICLEUR D'AIGUILLES	
• GICLEUR PRINCIPAL, JEU DE AIGUILLES DE GICLIEUR	0.8
• PAPILLON DE GAZ PARTIE SUPERIEURE	0.2
JEU CUVE FLOTTEUR	0.3
JEU DE SOUPAPE DE COUPURE D'EAU	0.1
ENS. CARBURATEUR	0.5

N° de réf.	N° de pièce	Description	N° de requis XL250 S	Sz	SA	SB	K	Rn	N° de série		Code de zone
[1]	16010-428-004	JEU DE JOINTS	1	—	1	1	—	—			B,DK,DM,E,ED,SA,SD SW,U,1F,1G,2F,2G
2	16011-382-004	JEU DE SOUPAPE DE FLOTTEUR	—	—	1	—	—	—			1G
	16011-393-004	JEU DE SOUPAPE DE FLOTTEUR	1	—	1	1	—	—			B,DK,DM,E,ED,SA,SD SW,U,1F,2F,2G
			1	—	—	—	—	—			1G
[3]	16012-428-004	JEU DE AIGUILLES DE GICLIEUR	1	—	1	1	—	—			B,DK,DM,E,ED,SA,SD SW,U,1F,1G,2F,2G
4	16013-393-004	JEU DE FLOTTEUR	1	—	1	1	—	—			B,DK,DM,E,ED,SA,SD SW,U,1F,1G,2F,2G
5	16014-385-680	PARTIE SUPERIEURE	1	—	1	1	—	—			B,DK,DM,E,ED,SA,SD SW,U,1F,1G,2F,2G
6	16015-428-004	JEU CUVE FLOTTEUR	1	—	1	1	—	—			B,DK,DM,E,ED,SA,SD SW,U,1F,1G,2F,2G
7	16016-385-681	JEU DE VIS A	1	—	1	1	—	—			B,DK,DM,E,ED,SA,SD SW,U,1F,1G,2F,2G
8	16018-428-004	JEU DE BRAS DE LIAISON	1	—	1	1	—	—			B,DK,DM,E,ED,SA,SD SW,U,1F,1G,2F,2G
[9]	16028-428-004	JEU DE VIS B	1	—	—	—	—	—		PD04B [A]	DK,E,ED,SA,SW,U 1F 1G

E-15-1

Carburetor
(XL250S,Sz,SA,SB-B,DK,DM,E
ED,SA,SD,SW,U,1F,1G,2F,2G)

Carburateur
(XL250S,Sz,SA,SB-B,DK,DM,E
ED,SA,SD,SW,U,1F,1G,2F,2G)

Vergaser
(XL250S,Sz,SA,SB-B,DK,DM,E
ED,SA,SD,SW,U,1F,1G,2F,2G)

Carburador
(XL250S,Sz,SA,SB-B,DK,DM,E
ED,SA,SD,SW,U,1F,1G,2F,2G)

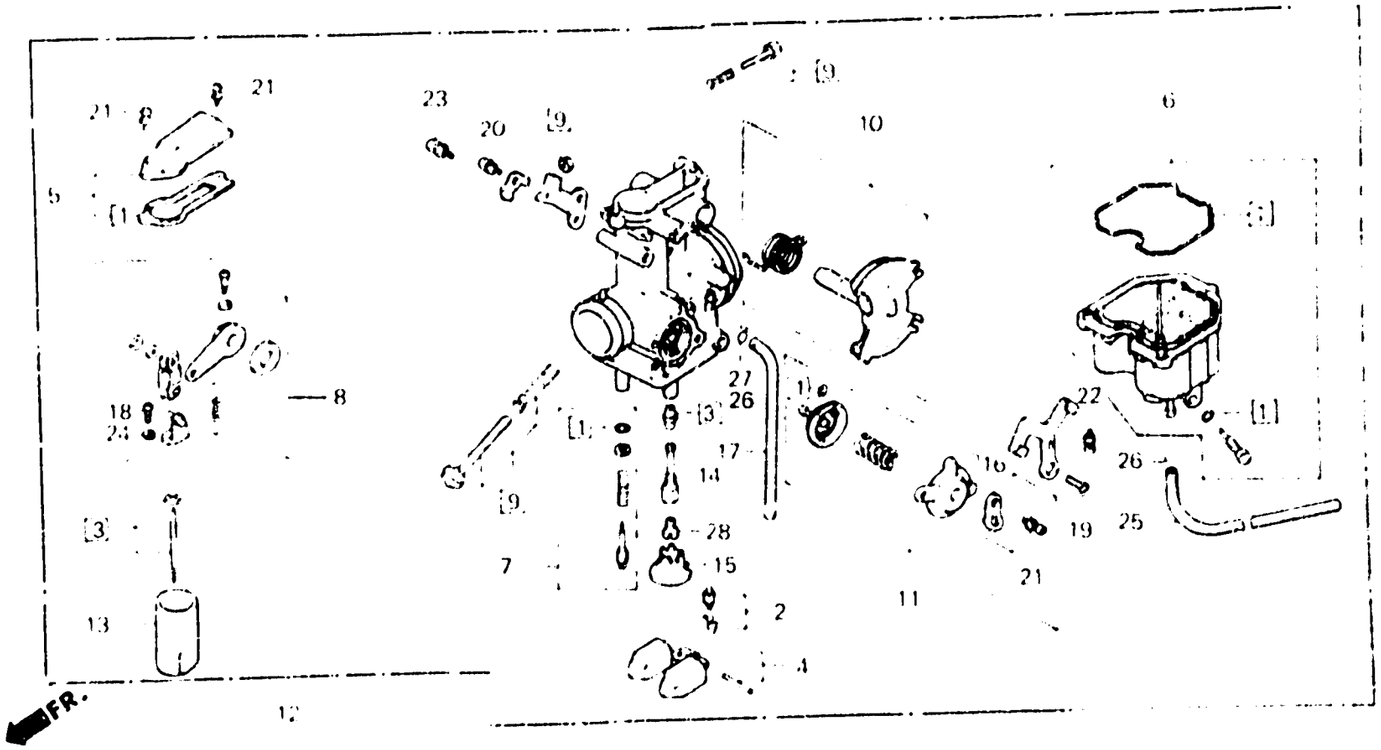

B428 - 40

Item d'entretien	T.D.R.	N° de réf.	N° de pièce	Description	N° de requis XL250 S	Sz	SA	SB	RC	RD	N° de série	Code de zone
			16028-460-671	JEU DE VIS B	1	–	–	–	–	–	PD04B [B]	DK,E,ED,SA,SW,U,1F 1G
					–	–	1	1	–	–		B,DK,DM,E,ED,SA,SD SW,U,1G,2F,2G
		10	16032-428-004	JEU DE LIAISON DE PAPILLON	1	–	1	1	–	–		B,DK,DM,E,ED,SA,SD SW,U,1F,1G,2F,2G
		11	16048-428-004	JEU DE SOUPAPE DE COUPURE D'EAU	1	–	–	–	–	–	PD04B [A]	DK,E,ED,SA,SW,U,1F 1G
			16048-429-771	JEU DE SOUPAPE DE COUPURE D'EAU	1	–	–	–	–	–	PD04B [B]	DK,E,ED,SA,SW,U,1F 1G
					–	–	1	1	–	–		B,DK,DM,E,ED,SA,SD SW,U,1G,2F,2G
		12	16100-428-004	ENS. CARBURATEUR	1	–	–	–	–	–	5025911	DK,E,ED,SA,SW,U,1F 1G
			16100-428-014	ENS. CARBURATEUR	1	–	–	–	–	–	5025912	DK,E,ED,SA,SW,U,1F 1G
					–	–	1	–	–	–	5200980	DK,DM,E,ED,SA,SW,U 2F

E-15-1

Carburetor
(XL250S,Sz,SA,SB-B,DK,DM,E
ED,SA,SD,SW,U,1F,1G,2F,2G)

Carburateur
(XL250S,Sz,SA,SB-B,DK,DM,E
ED,SA,SD,SW,U,1F,1G,2F,2G)

Vergaser
(XL250S,Sz,SA,SB-B,DK,DM,E
ED,SA,SD,SW,U,1F,1G,2F,2G)

Carburador
(XL250S,Sz,SA,SB-B,DK,DM,E
ED,SA,SD,SW,U,1F,1G,2F,2G)

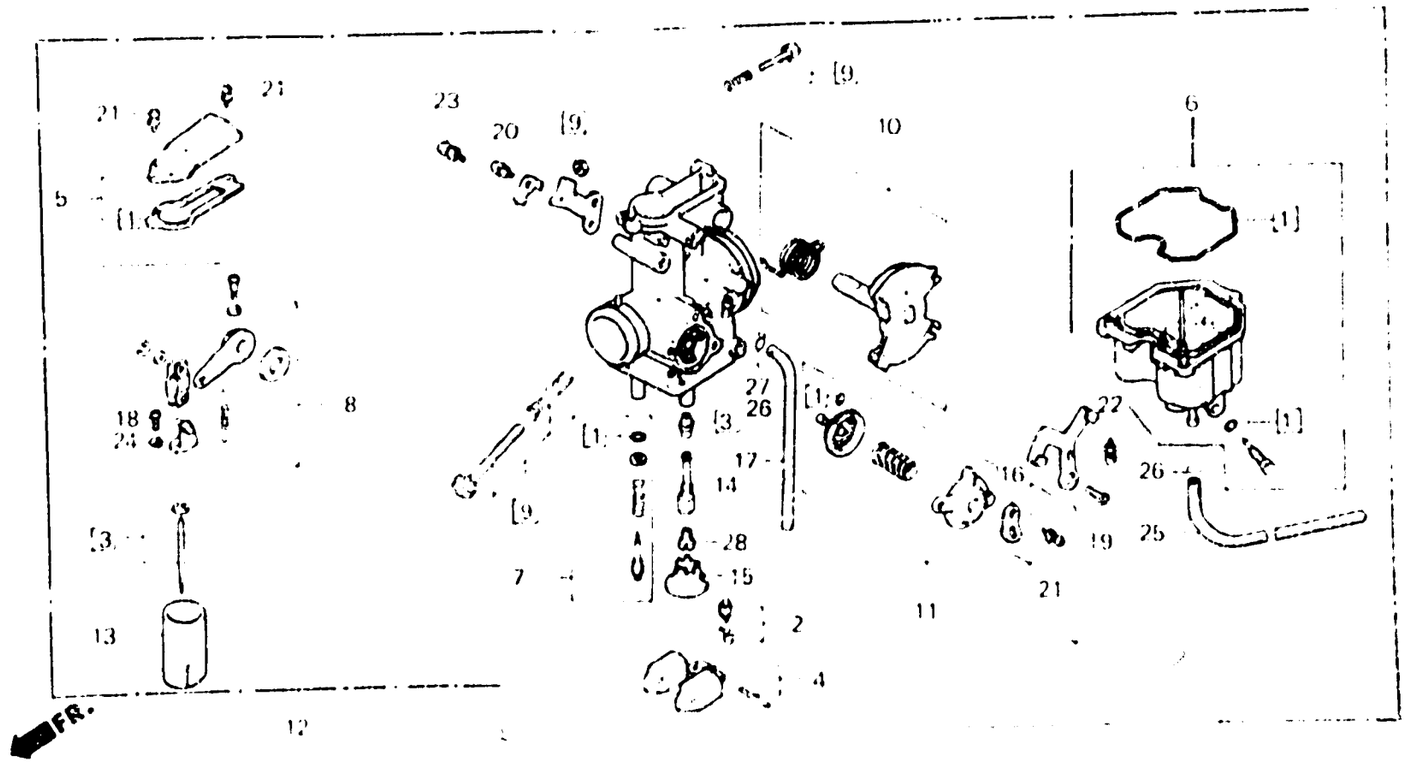

B428 - 40

Item d'entretien	T.D.R.	N° de réf.	N° de pièce	Description	S	Sz	SA	SB	RC	RD	N° de série		Code de zone
					N° de requis XL250								
			16100-428-921	ENS. CARBURATEUR	--	—	1	—	—	—			1G
			16100-428-034	ENS. CARBURATEUR	—	—	1	—	—	—	5200981		DK,DM,E,ED,SA,SW,U 2F
					--	—	1	1	--	—			SD
					—	—	—	1	—	—			B,DK,DM,E,ED,SA,SW U,2G
			16100-428-044	ENS. CARBURATEUR	—	—	—	1	—	—	5208643		B,DK,DM,E,ED,2G
			16100-428-614	ENS. CARBURATEUR	—	—	—	1	—	—		5308416	2F
		*	16100-428-615	ENS. CARBURATEUR	—	—	—	1	—	—	5308417		2F
		13	16111-428-004	PAPILLON DE GAZ	1	—	1	1	—	—			B,DK,DM,E,ED,SA,SD SW,U,1F,1G,2F,2G
		14	16165-428-004	SUPPORT DE GICLEUR D'AIGUILLES	1	—	1	1	—	—			B,DK,DM,E,ED,SA,SD SW,U,1F,1G,2G
					—	—	1	—	—	—			2F
			16165-428-671	SUPPORT DE GICLEUR D'AIGUILLES	—	—	—	1	—	—			2F
		15	16168-382-014	SUPPORT DE GICLEUR	1	—	1	1	—	—			B,DK,DM,E,ED,SA,SD SW,U 1F,1G,2F,2G

E-15-1

Carburetor
(XL250S,Sz,SA,SB-B,DK,DM,E
ED,SA,SD,SW,U,1F,1G,2F,2G)

Carburateur
(XL250S,Sz,SA,SB-B,DK,DM,E
ED,SA,SD,SW,U,1F,1G,2F,2G)

Vergaser
(XL250S,Sz,SA,SB-B,DK,DM,E
ED,SA,SD,SW,U,1F,1G,2F,2G)

Carburador
(XL250S,Sz,SA,SB-B,DK,DM,E
ED,SA,SD,SW,U,1F,1G,2F,2G)

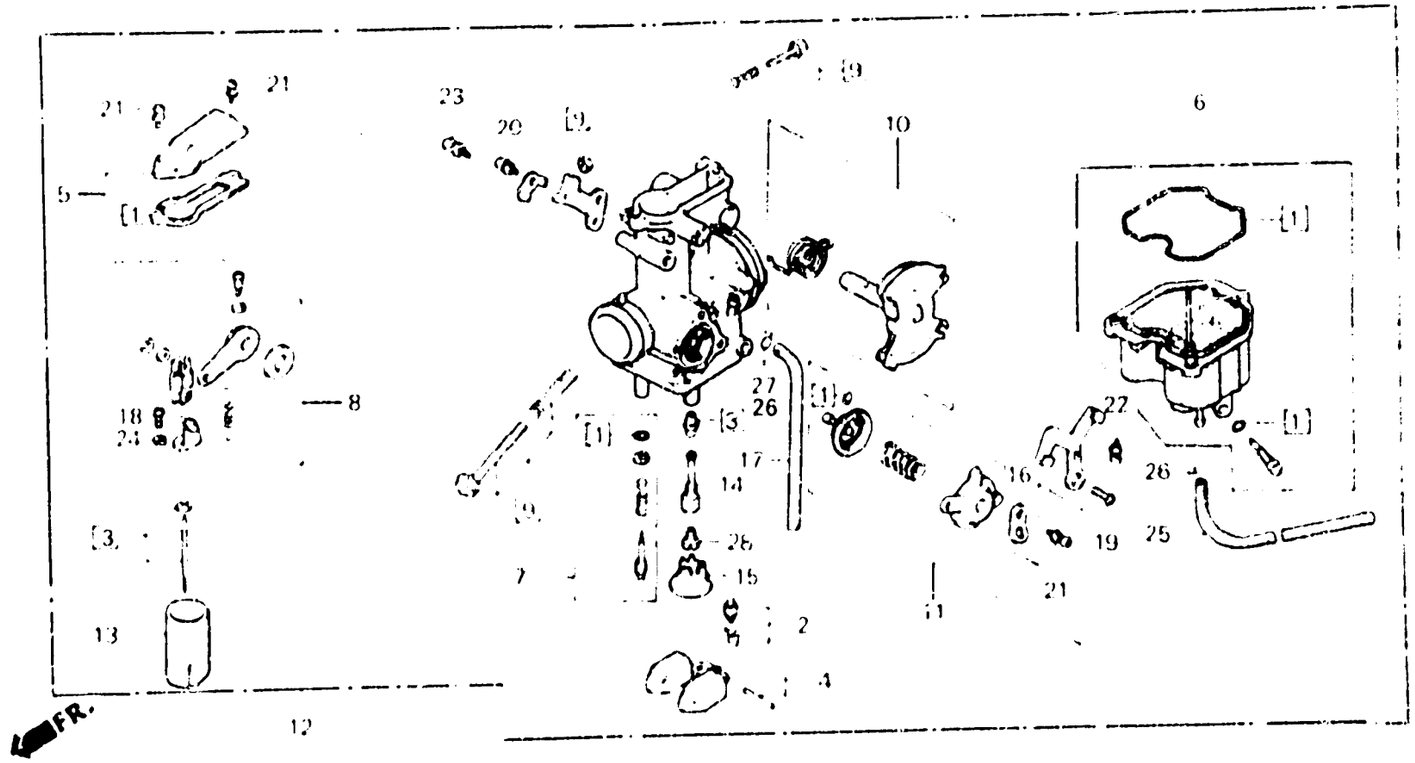

B428 40

Item d'entretien	T.D.R.	N° de réf.	N° de pièce	Description	N° de requis XL250 S	Sz	SA	SB	Rc	Rd	N° de série		Code de zone
		16	16179-428-671	LIEN	—	—	1	—	—	—		PD04B [B]	DK,DM,E,ED,SA,SW,U 2F
					1	—	—	1	—	—			B,DK,DM,E,ED,SA,SW U,1F,1G,2G
		17	16199-428-671	TUYAU DE TROU D'EVENT	—	—	1	—	—	—		PD04B [B]	DK,DM,E,ED,SA,SW,U 2F
					1	—	—	1	—	—			B,DK,DM,E,ED,SA,SW U,1F,1G,2G
			16199-428-771	TUYAU DE TROP-PLEIN	1	—	—	—	—	—	PD04B [C]		DK,E,ED,SA,1G
					—	—	1	—	—	—			SD,1G
					—	—	1	—	—	—	PD04B [C]		SW,U
					—	—	—	1	—	—			SA,SD,SW,U,1F
		18	93500-03008-0H	VIS A TETE CYLINDRIQUE, 3X8	2	—	2	2	—	—			B,DK,DM,E,ED,SA,SD SW,U,1F,1G,2F,2G
		19	93600-05010-0H	VIS A TETE PLATE, 5X10	1	—	1	1	—	—			B,DK,DM,E,ED,SA,SD SW,U,1F,1G,2F,2G
		20	93892-04008-08	VIS A TETE A RONDELLE, 4X8	1	—	1	1	—	—			B,DK,DM,E,ED,SA,SD SW,U,1F,1G,2F,2G
		21	93892-04012-08	VIS A TETE A RONDELLE, 4X12	4	—	4	4	—	—			B,DK,DM,E,ED,SA,SD SW,U,1F,1G,2F,2G

E-15-1

Carburetor
(XL250S,Sz,SA,SB-B,DK,DM,E
ED,SA,SD,SW,U,1F,1G,2F,2G)

Carburateur
(XL250S,Sz,SA,SB-B,DK,DM,E
ED,SA,SD,SW,U,1F,1G,2F,2G)

Vergaser
(XL250S,Sz,SA,SB-B,DK,DM,E
ED,SA,SD,SW,U,1F,1G,2F,2G)

Carburador
(XL250S,Sz,SA,SB-B,DK,DM,E
ED,SA,SD,SW,U,1F,1G,2F,2G)

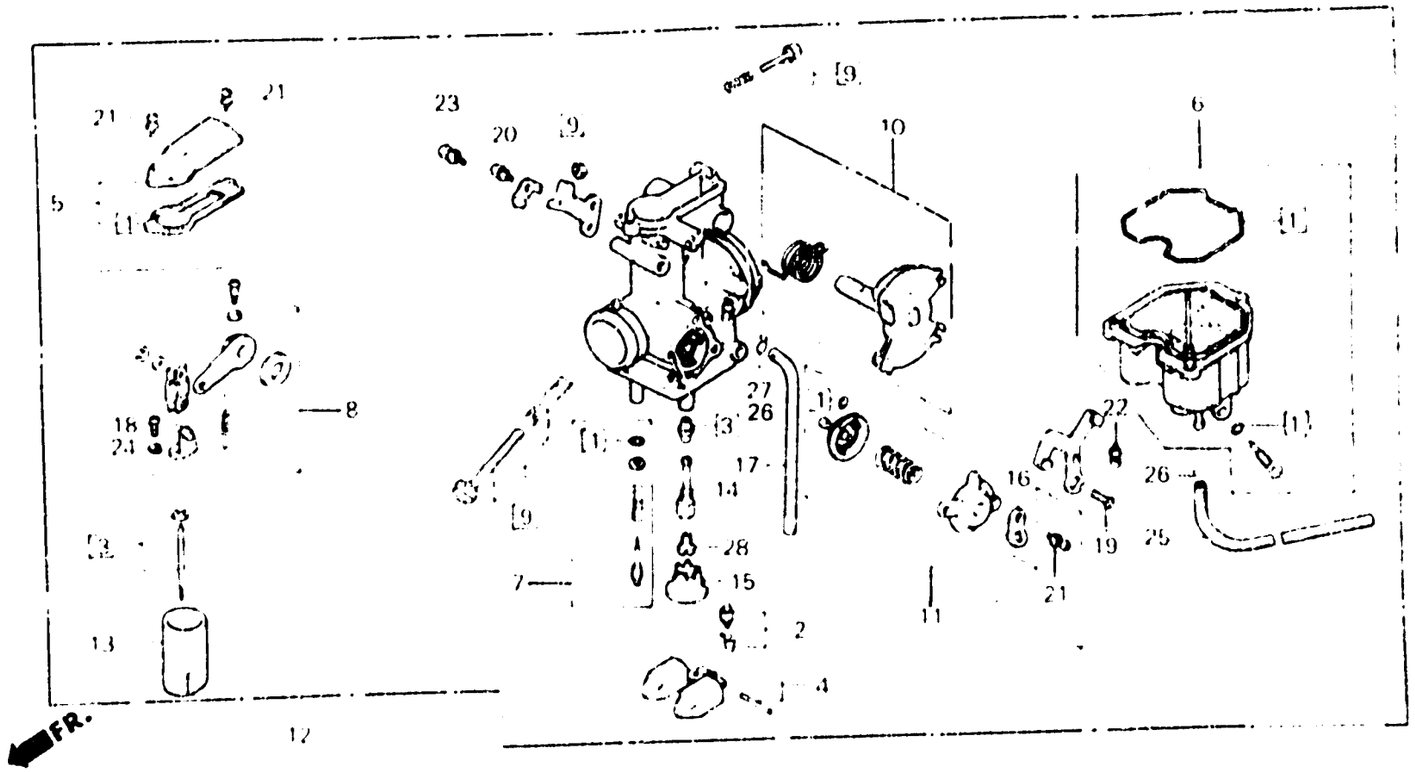

B428-40

Item d'entretien	T.D.R.	N° de réf.	N° de pièce	Description	N° de requis XL250 S	Sz	SA	SB	Rz	RD	N° de série	Code de zone
		22	93892-04016-08	VIS A TETE A RONDELLE 4X16	3	–	3	3	–	–		B,DK,DM,E,ED,SA,SD SW,U,1F,1G,2F,2G
		23	93892-05010-08	VIS A TETE A RONDELLE, 5X10	1	–	1	1	–	–		B,DK,DM,E,ED,SA,SD SW,U,1F,1G,2F,2G
		24	94111-03800	RONDELLE ELASTIQUE, 3MM	2	–	2	2	–	–		B,DK,DM,E,ED,SA,SD SW,U,1F,1G,2F,2G
		25	95001-35360-40	TUYAU D'ESSENCE, 3.5X360	1	–	–	–	–	–	PD04B [A]	DK,E,ED,SA,SW,U,1F 1G
			16143-413-751	TUYAU D'ESSENCE	1	–	–	–	–	–	PD04B [B]	DK,E,ED,SA,SW,U,1F 1G
					–	–	1	1	–	–		B,DK,DM,E,ED,SA,SD SW,U,1G,2F,2G
		26	95002-02070	PINCE B7 POUR TUBE	1	–	–	–	–	–	PD04B [A]	DK,E,ED,SA,SW,U,1F 1G
					2	–	–	–	–	–	PD04B [B]	DK,E,ED,SA,SW,U,1F 1G
					–	–	2	2	–	–		B,DK,DM,E,ED,SA,SD SW,U,1G,2F,2G
		27	95002-02080	PINCE B8 POUR TUBE	1	–	–	–	–	–	PD04B [A]	DK,E,ED,SA,SW,U,1F 1G

E-15-1

Carburetor
(XL250S,Sz,SA,SB-B,DK,DM,E
ED,SA,SD,SW,U,1F,1G,2F,2G)

Carburatour
(XL250S,Sz,SA,SB-B,DK,DM,E
ED,SA,SD,SW,U,1F,1G,2F,2G)

Vergaser
(XL250S,Sz,SA,SB-B,DK,DM,E
ED,SA,SD,SW,U,1F,1G,2F,2G)

Carburador
(XL250S,Sz,SA,SB-B,DK,DM,E
ED,SA,SD,SW,U,1F,1G,2F,2G)

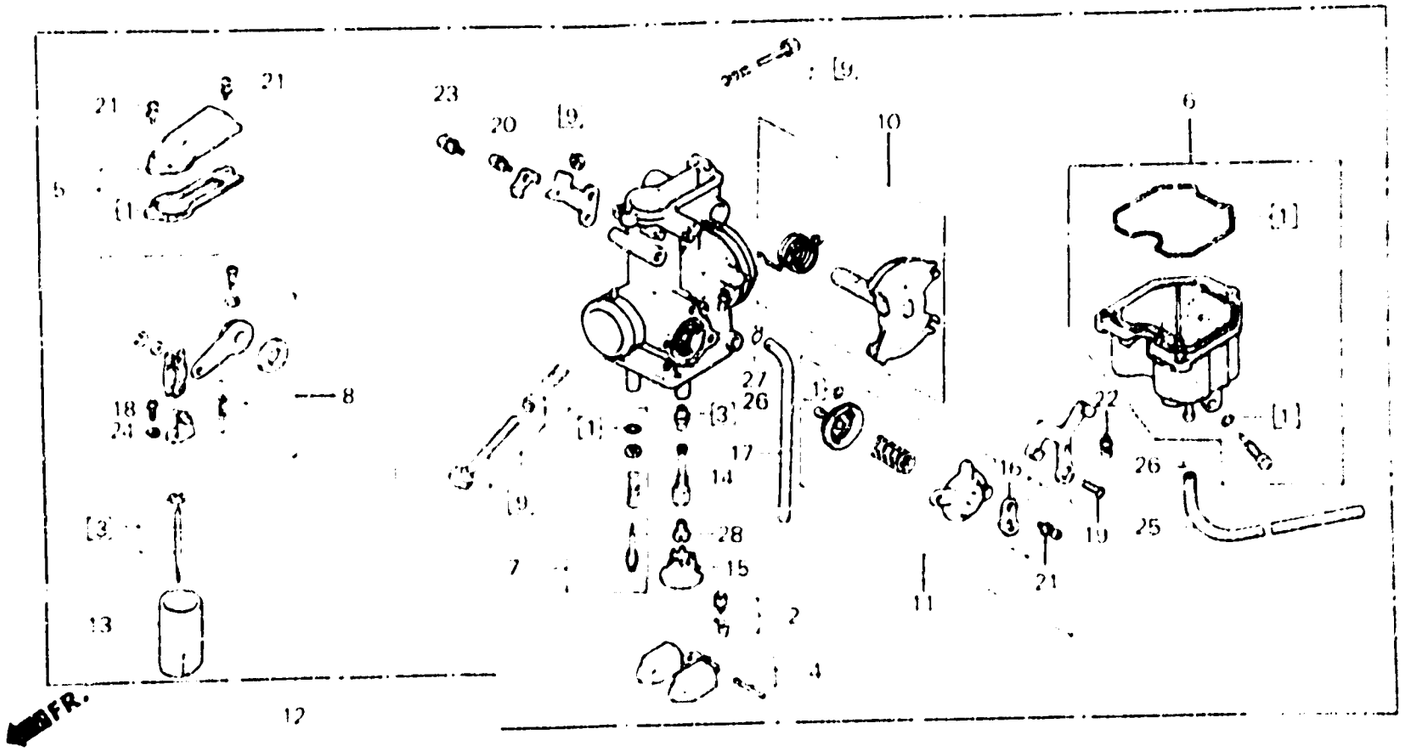

B428-40

Item d'entretien	T.D.R.	N° de réf.	N° de pièce	Description	N° de requis XL250 S	Sz	SA	SB	RC	RD	N° de série	Code de zone
		28	99101-393-1200	GICLEUR PRINCIPAL, #120	1	—	1	1	—	—	.....	B,DK,DM,E,ED,SA,SD SW,U,1F,1G,2F,2G

I 10

E-15-2

Carburetor (XL250Rc • Rd)

Carburateur (XL250Rc • Rd)

Vergaser (XL250Rc • Rd)

Carburador (XL250Rc • Rd)

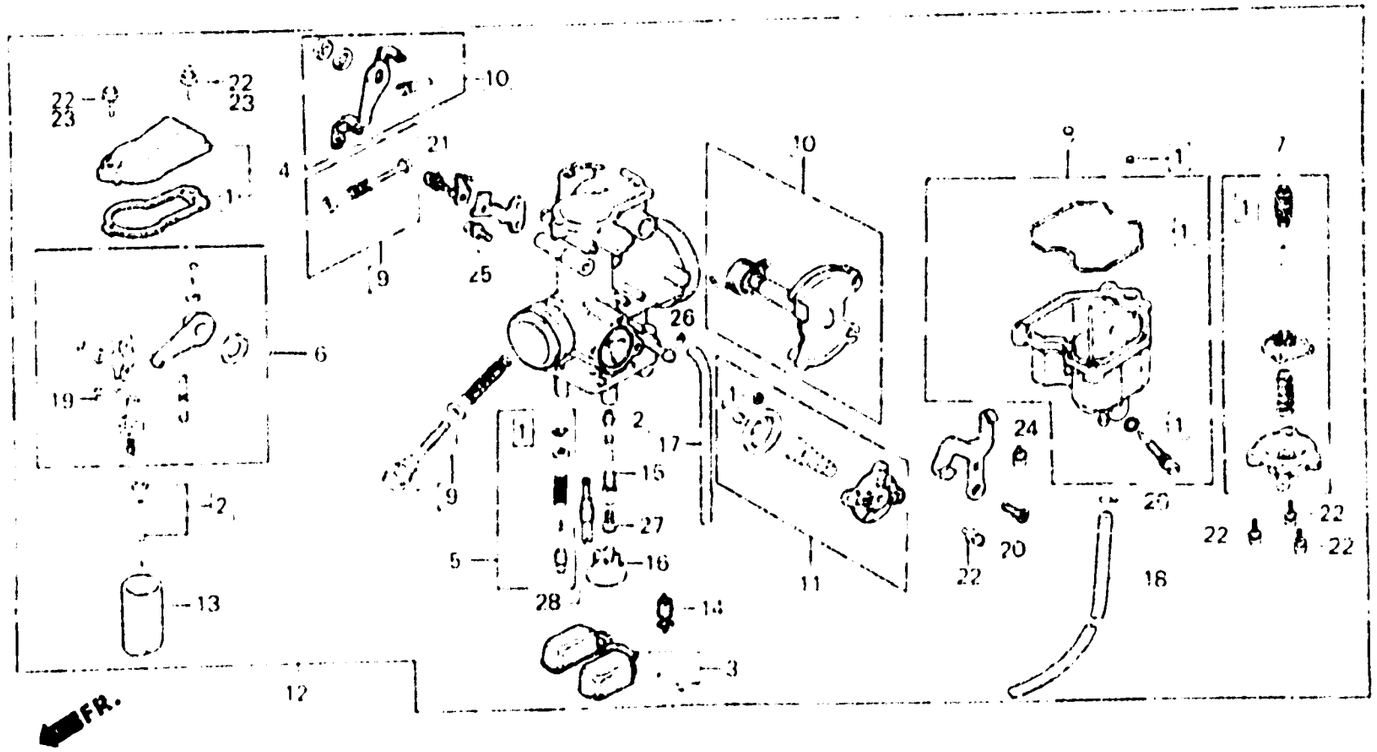

BKB7-26

Item d'entretien	T.D.R.
JEU DE JOINTS	1.0
JEU DE AIGUILLES DE GICLIEUR	0.8
• PAPILLON DE GAZ	
JEU DE FLOTTEUR	0.6
• JEU DE BRAS DE LIAISON	
• JEU DE LIAISON DE PAPILLON	
• SOUPAPE COMP. FLOTTEUR	
• GICLEUR PRINCIPAL.	
PARTIE SUPERIEURE	0.2
JEU DE DIAPHRAGME DE POMPE	0.4
JEU CUVE B, FLOTTEUR	0.3
JEU DE SOUPAPE DE COUPURE D'EAU	0.1
ENS. CARBURATEUR	0.5

N° de réf.	N° de pièce	Description	N° de requis XL250 S	S_2	S_A	S_B	R_C	R_D	N° de série		Code de zone
1	16010-428-671	JEU DE JOINTS	–	–	–	–	1	1			
2	16012-KB7-004	JEU DE AIGUILLES DE GICLIEUR	–	–	–	–	1	1			
3	16013-439-921	JEU DE FLOTTEUR	–	–	–	–	1	1			
4	16014-385-680	PARTIE SUPERIEURE	–	–	–	–	1	–	.....	PD73A ◘	B,DK,E,ED,IT,SA,SD SW,U,2F
			–	–	–	–	1	–	.....	.....	CM,2G
			–	–	–	–	–	1	.....	PD73A ◘	
	16014-471-004	PARTIE SUPERIEURE	–	–	–	–	1	–	PD73A ◘	.....	B,DK,E,ED,IT,SA,SD SW,U,2F
			–	–	–	–	–	1	PD73A ◘		
5	16016-402-004	JEU DE VIS A	–	–	–	–	1	1			
6	16018-428-671	JEU DE BRAS DE LIAISON	–	–	–	–	1	1			
7	16021-428-771	JEU DE DIAPHRAGME DE POMPE	–	–	–	–	1	1			
8	16023-426-003	JEU CUVE B, FLOTTEUR	–	–	–	–	1	1			
9	16028-435-771	JEU DE VIS B	–	–	–	–	1	1			
10	16032-KB7-004	JEU DE LIAISON DE PAPILLON	–	–	–	–	1	1			
11	16048-KB7-004	JEU DE SOUPAPE DE COUPURE D'EAU	–	–	–	–	1	1			

E-15-2

Carburetor
(XL250Rc • Rd)

Carburateur
(XL250Rc • Rd)

Vergaser
(XL250Rc • Rd)

Carburador
(XL250Rc • Rd)

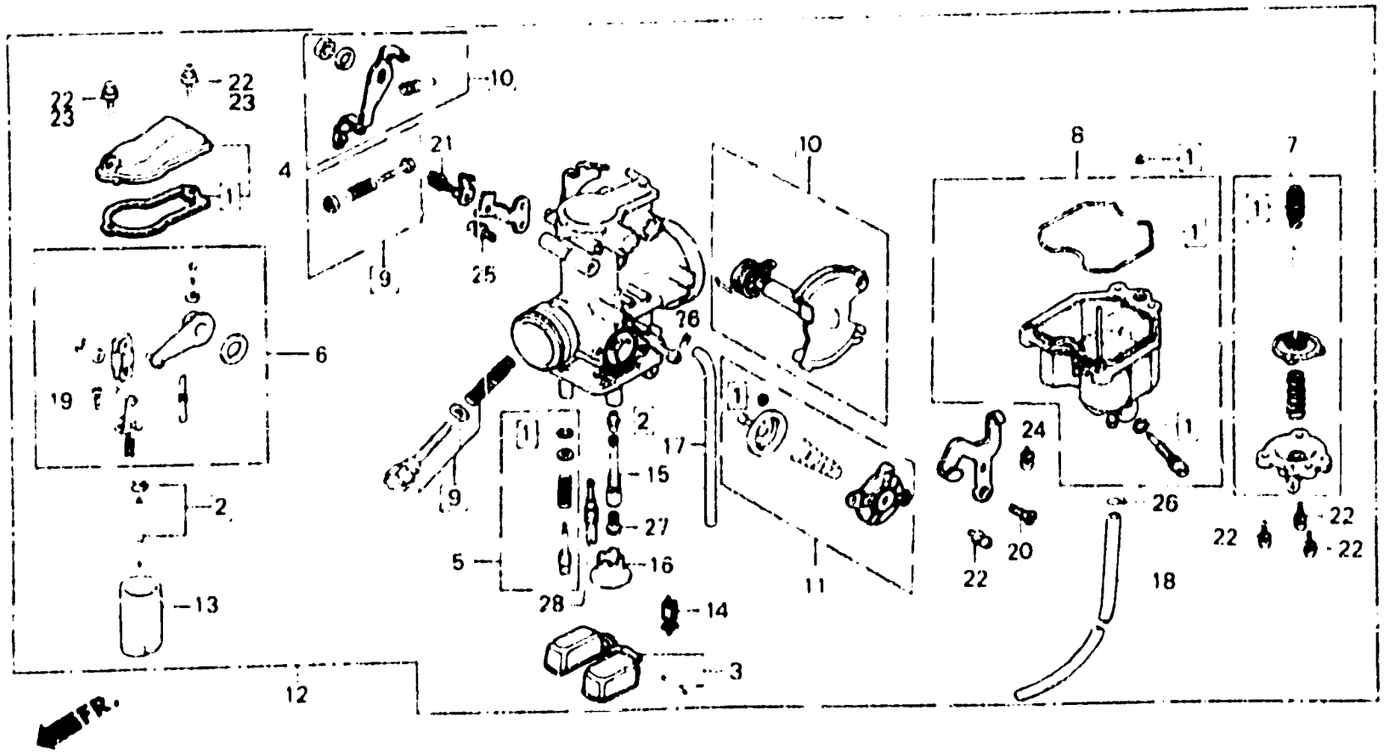

BKB7 - 26

Item d'entretien	T.D.R.	N° de réf.	N° de pièce	Description	S	Sz	Sa	Se	Rc	Rd	N° de série		Code de zone
					N° de requis XL250								
		12	16100-KB7-004	ENS. CARBURATEUR	—	—	—	—	1	—		5013417	B,DK,E,ED,IT,SD,SW U
					—	—	—	—	1	—			CM
					—	—	—	—	1	—		5013807	SA
					—	—	—	—	1	—		4000822	2F
			16100-KB7-631	ENS. CARBURATEUR	—	—	—	—	1	—		3001160	2G
		•	16100-KB7-014	ENS. CARBURATEUR	—	—	—	—	1	—	5013418	5025880	B,DK,E,ED,IT,SD,SW U
					—	—	—	—	1	—	5013808		SA
					—	—	—	—	1	—	4000823	4002482	2F
					—	—	—	—	—	1			
		•	16100-KB7-632	ENS. CARBURATEUR	—	—	—	—	1	—	3001161		2G
		•	16100-KB7-024	ENS. CARBURATEUR	—	—	—	—	1	—	5025881		B,DK,E,ED,IT,SD,SW U
					—	—	—	—	1	—	4002483		2F
		13	16111-428-671	PAPILLON DE GAZ	—	—	—	—	1	—		PD73A	B,DK,E,ED,IT,SA,SD SW,U,2F
					—	—	—	—	1	—			CM,2G
					—	—	—	—	—	1		PD73A	

E-15-2

Carburetor
(XL250Rc • Rd)

Carburateur
(XL250Rc • Rd)

Vergaser
(XL250Rc • Rd)

Carburador
(XL250Rc • Rd)

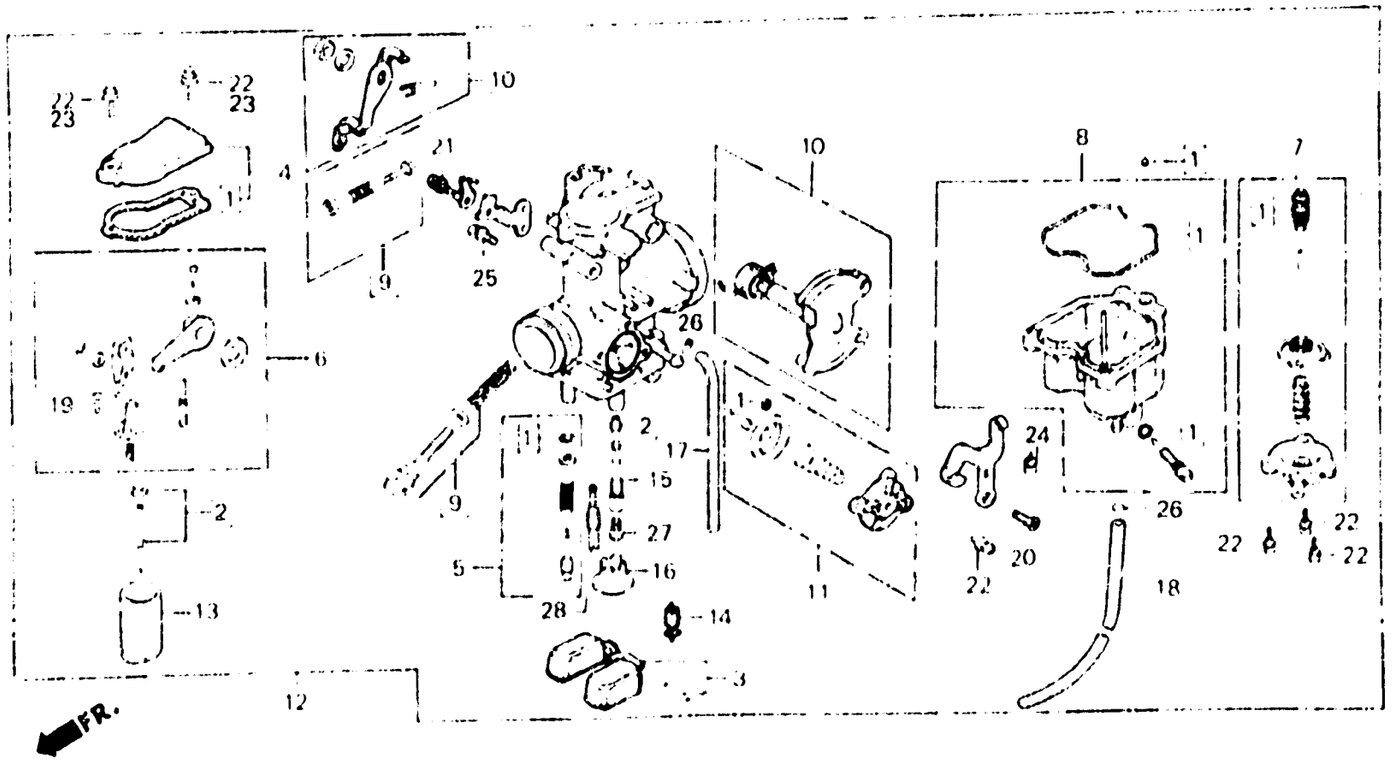

BK97-76

Item d'entretien	T.D.R.	N° de réf.	N° de pièce	Description	N° de requis XL250 S	Sz	Sa	Sb	Rc	Rd	N° de série	Code de zone
		•	16111-471-004	PAPILLON DE GAZ	—	—	—	—	1	—	PD73A ◻	B,DK,E,ED,IT,SA,SD SW,U,2F
					—	—	—	—	—	1	PD73A ◻	
		14	16155-413-751	SOUPAPE COMP. FLOTTEUR	—	—	—	—	1	1		
		15	16165-473-004	SUPPORT DE GICLEUR D'AIGUILLES	—	—	—	—	1	1		
		16	16168-382-014	SUPPORT DE GICLEUR	—	—	—	—	1	1		
		17	16199-355-701	TUYAU DE EVENT D'AIR	—	—	—	—	1	1		
		18	16199-402-004	TUYAU DE TROP-PLEIN	—	—	—	—	1	1		
		19	93500-03008-0H	VIS A TETE CYLINDRIQUE, 3X8	—	—	—	—	2	2		
		20	93600-05010-0H	VIS A TETE PLATE, 5X10	—	—	—	—	1	1		
		21	93892-04008-08	VIS A TETE A RONDELLE, 4X8	—	—	—	—	1	1		
		22	93892-04012-08	VIS A TETE A RONDELLE, 4X12	—	—	—	—	7	—	PD73A ◻	B,DK,E,ED,IT,SA,SD SW,U,2F
					—	—	—	—	7	—		CM,2G
					—	—	—	—	—	7	PD73A ◻	
					—	—	—	—	5	—	PD73A ◻	B,DK,E,ED,IT,SA,SD SW,U,2F
					—	—	—	—	—	5	PD73A ◻	

E-15-2

Carburetor
(XL250Rc • Rd)

Carburateur
(XL250Rc • Rd)

Vergaser
(XL250Rc • Rd)

Carburador
(XL250Rc • Rd)

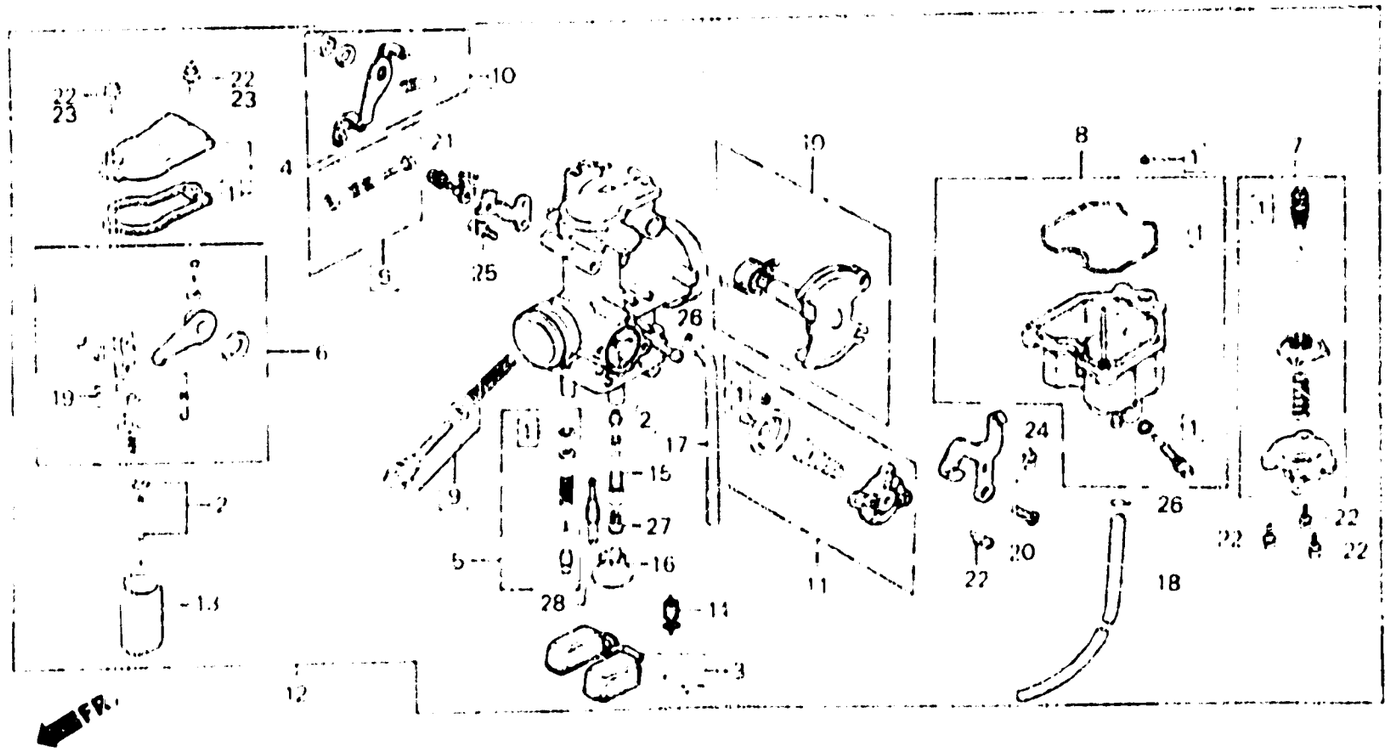

BK67-26

Item d'entretien	T.D.R.	N° de réf.	N° de pièce	Description	N° de requis XL250 S	S2	S4	S6	Rc	Rd	N° de série	Code de zone
		• 23	93892-04014-08	VIS A TETE A RONDELLE, 4X14	—	—	—	—	2	—	PD73A ▯	B,DK,E,ED,IT,SA,SD SW,U,2F
					—	—	—	—	—	2	PD73A ▯	
		24	93892-04016-08	VIS A TETE A RONDELLE, 4X16	—	—	—	—	3	3		
		25	93892-05010-08	VIS A TETE A RONDELLE, 5X10	—	—	—	—	1	1		
		26	95002-02070	PINCE B7 POUR TUBE	—	—	—	—	2	2		
		27	99101-393-1100	GICLEUR PRINCIPAL, #110	—	—	—	—	1	1		
		28	99103-440-0380	GICLEUR DE RALENTI, #38	—	—	—	—	1	1		

I 14

EOP-1

Gasket kit A

Trousse de joint A

Dichtung Satz A

Equipo de empacadura A

2

Item d'entretien	T.D.R.	N° de réf.	N° de pièce	Description	N° de requis XL250 S	Sr	Sa	Se	Ro	Ro	N° de série	Code de zone
		•	06110-428-010	TROUSSE DE JOINT A	1	1	1	—	—	—		
		•	061A1-473-000	TROUSSE DE JOINT A	—	—	—	1	—	—		
		•	061A1-KB7-010	TROUSSE DE JOINT A	—	—	—	—	1	1		
				(COMPONENT PARTS)								
		• 1	12191-428-010	JOINT DE CYLINDRE	1	1	1	—	—	—		
		•	12191-471-000	JOINT DE CYLINDRE	—	—	—	1	1	1		
		• 2	12209-428-003	JOINT D'ETANCHEITE DE TIGE DE SOUPAPE	4	4	4	4	4	4		
		• 3	12251-428-010	JOINT DE CULASSE	1	1	1	—	—	—		
		•	12251-471-013	JOINT DE CULASSE (ARAI)	—	—	—	1	—	—		
		•	12251-KB7-003	JOINT DE CULASSE (ARAI)	—	—	—	—	1	1		
		• 4	12392-428-000	JOINT ETANCHEITE DE COUVERCLE POUSSOIR	2	2	2	2	2	2		
		• 5	12909-428-003	JOINT DE GOUJON DE CYLINDRE (ARAI)	1	1	1	1	1	1		
		• 6	18291-001-010	JOINT DE TUYAU D'ECHAPPEMENT	2	2	2	—	—	—		
		•	18291-216-000	JOINT DE TUYAU D'ECHAPPEMENT	—	—	—	2	2	2		
		• 7	91301-200-000	JOINT TORIQUE, 10X1.6	—	—	—	4	—	—		
		• 8	91302-216-000	JOINT TORIQUE, 35.5X3	1	1	1	1	—	—		

EOP-1

Gasket kit A

Trousse de joint A

Dichtung Satz A

Equipo de empacadura A

Item d'entretien	T.D.R.	N° de réf.	N° de pièce	Description	N° de requis XL250 S	Sz	SA	SB	RC	RD	N° de série	Code de zone
		•	91301-428-003	JOINT TORIQUE, 35.5X2(INOK)	—	—	—	—	1	1		
		• 9	91302-428-000	JOINT TORIQUE, 78.3X2	1	1	1	1	1	1		
		• 10	91303-428-003	JOINT TORIQUE, 7.7X2.5	2	2	2	2	2	2		
		• 11	91305-323-000	JOINT TORIQUE, 5.8X1.9	2	2	2	—	—	—		
		• 12	91333-422-003	JOINT TORIQUE, 17.8X2.4	—	—	—	1	1	1		

I 16

EOP-2

Gasket kit B

Trousse de joint B

Dichtung Satz B

Equipo de empacadura B

2

Item d'entretien	T.D.R.	N° de réf.	N° de pièce	Description	N° de requis XL250 S	S2	S4	S6	R6	R6	N° de série	Code de zone
		•	06111-428-010	TROUSSE DE JOINT B	1	1	1	—	—	—		
		•	06181-428-010	TROUSSE DE JOINT B	—	—	—	1	—	—		
		•	06181-KB7-000	TROUSSE DE JOINT B	—	—	—	—	1	1		
				(COMPONENT PARTS)								
		• 1	11394-428-000	JOINT DE COUVERCLE DE CARTER MOTEUR D.	1	1	1	—	—	—		
		•	11394-429-000	JOINT DE COUVERCLE D.	—	—	—	1	—	—		
		•	11394-MA0-000	JOINT DE COUVERCLE D.	—	—	—	—	1	1		
		• 2	11395-428-000	JOINT DE COUVERCLE DE CARTER MOTEUR G.	1	1	1	—	—	—		
		• 3	11395-429-000	JOINT DE COUVERCLE G.	—	—	—	1	1	1		
		• 4	11396-428-300	JOINT DE COUVERCLE AR. G.	1	1	1	1	1	1		
		• 5	91301-028-000	JOINT TORIQUE, 27X2.0	1	1	1	1	1	1		
		• 6	91301-473-003	JOINT TORIQUE, 7X1.7	—	—	—	—	2	2		
		• 7	91303-377-000	JOINT TORIQUE, 13.8X2.5	1	1	1	1	1	1		
		• 8	91307-035-000	JOINT TORIQUE, 18X3	1	1	1	1	1	1		
		• 9	91312-107-000	JOINT TORIQUE, 7X1.7	2	2	2	2	1	1		

EOF-2

Gasket kit B

Trousse de joint B

Dichtung Satz B

Equipo de empacadura B

2

Item d'entretien	T.D.R.	N° de réf.	N° de pièce	Description	N° de requis XL2EO S	Sz	SA	SB	Rc	RD	N° de série	Code de zone
		* 10	94109-12000	RONDELLE DE BOUCHON DE DRAINAGE, 12MM	—	—	—	—	1	1		

K 1

F-1

Headlight (CM)

Phare (CM)

Scheinwerfer (CM)

Faro delantero (CM)

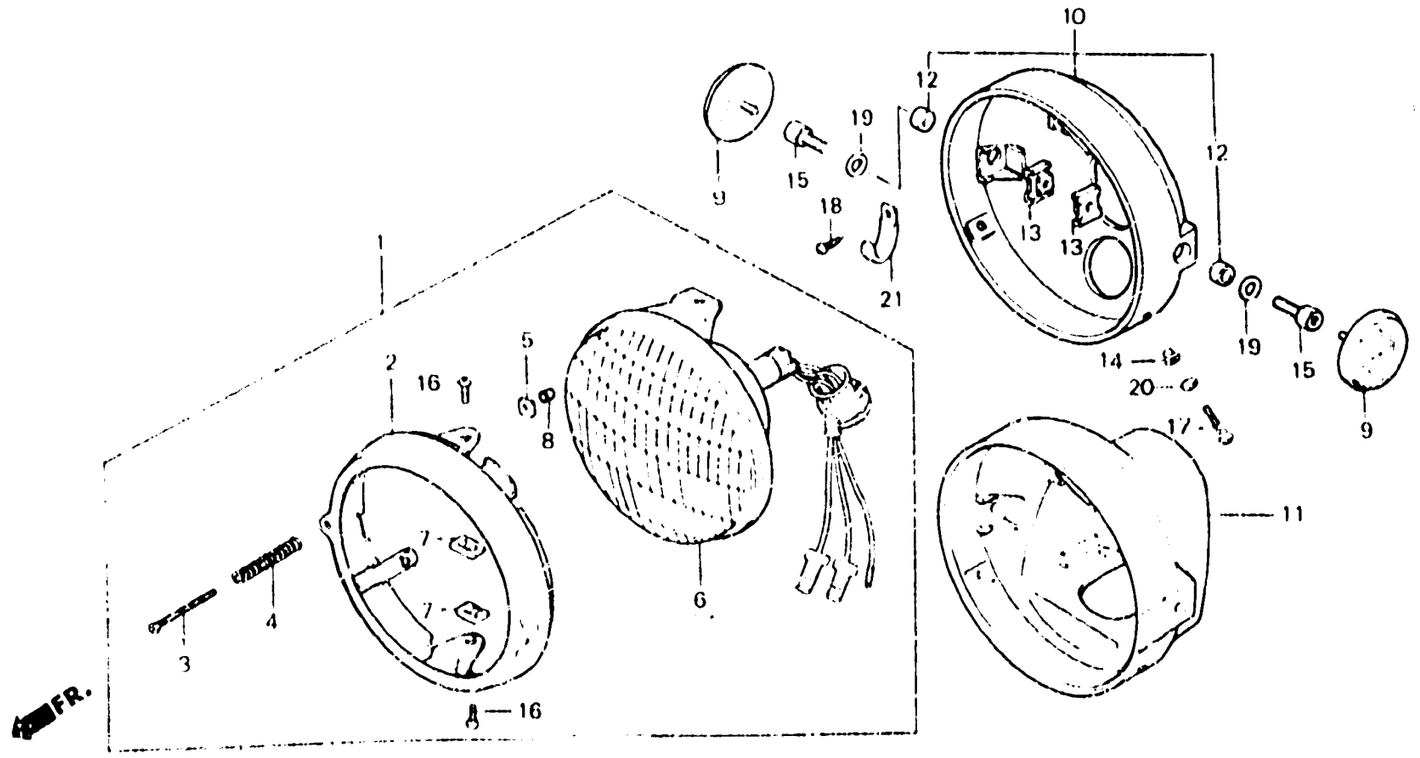

Item d'entretien	T.D.R.
ENS. PHARE	0.1
UNITE DE PHARE	0.2
(PIECES RELATIVES Y COMPRISES)	
BOITIER DE PHARE	0.3

N° de réf.	N° de pièce	Description	N° de requis XL250 S	Sz	SA	SB	RC	RD	N° de série		Code de zone
1	33100-428-671	ENS. PHARE (6V 35/35.5W)	1	1	1	1	—	—			CM
	33100-MC4-670	ENS PHARE	—	—	—	—	1	1			CM
2	33101-329-671	REBORD DE PHARE	1	1	1	1	1	1			CM
3	33103-329-671	VIS DE REGLAGE DE FAISCEAU LUMINEUX	1	1	1	1	1	1			CM
4	33107-283-023	RESSORT DE REGLAGE D'INTENSITE PHARE	1	1	1	1	1	1			CM
5	33117-001-023	ECROU DE REGLAGE D'INTENSITE PHARE	1	1	1	1	1	1			CM
6	33120-428-671	UNITE DE PHARE	1	1	1	1	—	—			CM
	33120-MC4-670	UNITE DE PHARE	—	—	—	—	1	1			CM
7	33128-200-033	ECROU DE SUPPORT D'UNITE	2	2	2	2	—	—			CM
	33128-292-670	ECROU DE SUPPORT D'UNITE	—	—	—	—	2	2			CM
8	33136-426-830	COUVERCLE DE VIS	—	—	—	1	1	1			CM
9	33741-428-671	CATAPHOTE AV.	2	2	2	2	2	2			CM
10	61301-MC4-670ZA	BOITIER DE PHARE *NH1*	—	—	—	—	1	1			CM
11	61301-399-000ZA	BOITIER DE PHARE *NH1*	1	1	1	1	—	—			CM
12	61302-229-300	COLLIER DE BOITIER DE PHARE	—	—	—	—	2	2			CM

K 2

F-1

Headlight
(CM)

Phare
(CM)

Scheinwerfer
(CM)

Faro delantero
(CM)

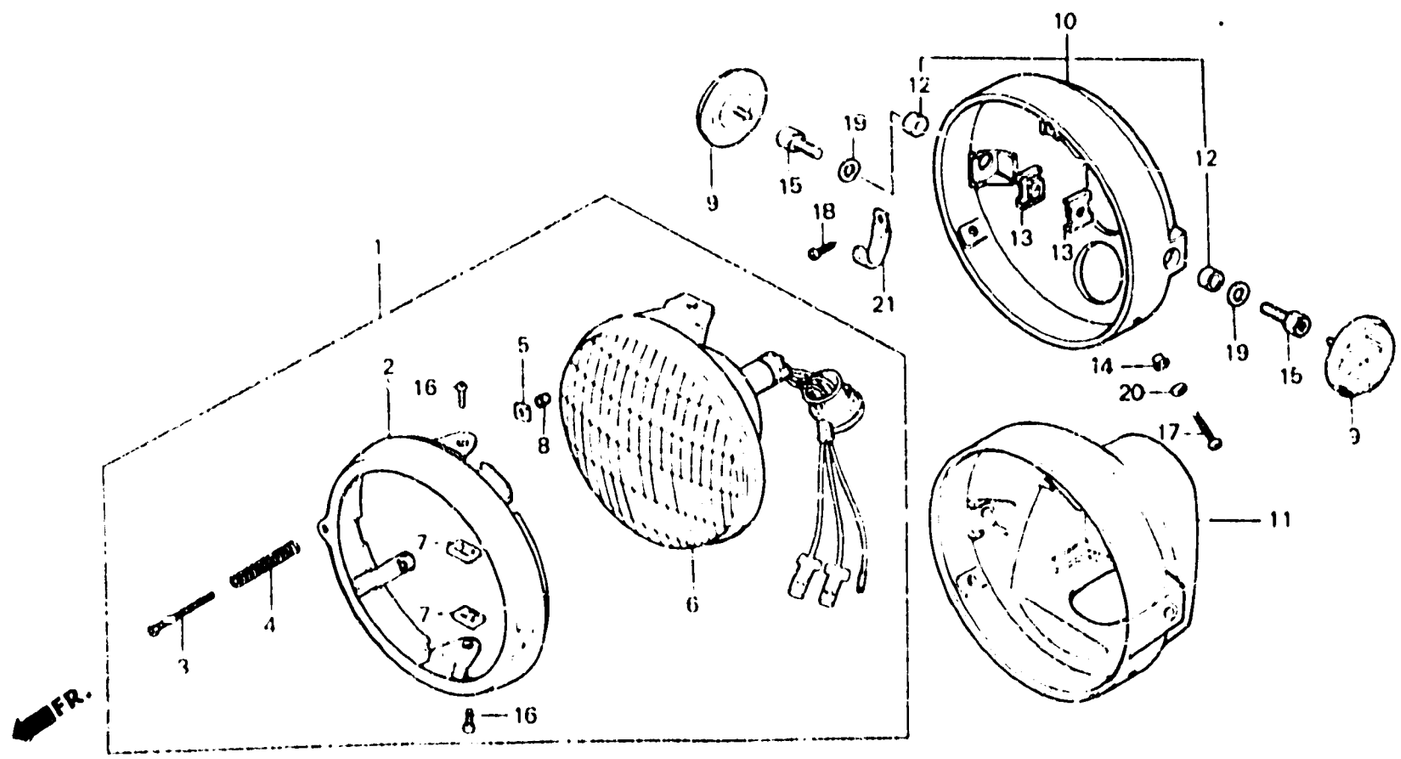

8428 - 17A

Item d'entretien	T.D.R.	N° de réf.	N° de pièce	Description	S	Sr	SA	SB	RC	RD	N° de série		Code de zone
					N° de requis XL250								
		13	61303-105-000	ECROU DE BOITIER DE PHARE	2	2	2	2	2	2			CM
		14	61304-292-000	COLLIER DE FIXATION DE PHARE	2	2	2	2	2	2			CM
		15	90123-428-000	BOULON D'APPUI DE PHARE	2	2	2	2	2	2			CM
		16	93500-05008-0H	VIS A TETE CYLINDRIQUE, 5X8	2	2	2	2	2	2			CM
		17	93500-05016-0B	VIS A TETE CYLINDRIQUE, 5X16	2	2	2	2	2	2			CM
		18	33901-14110	VIS AUTO-TARAUDEUSE, 4X9	1	1	1	1	1	1			CM
		19	94102-08700	RONDELLE PLATE, 8MM	2	2	2	2	2	2			CM
		20	94111-05000	RONDELLE ELASTIQUE, 5MM	2	2	2	2	2	2			CM
		21	94591-45000	AGRAFE DE CABLE, 4X50	1	1	1	1	1	1			CM

K 3

F-1-1

Headlight
(XL250S,SA-DK,DM,SA,U)

Phare
(XL250S,SA-DK,DM,SA,U)

Scheinwerfer
(XL250S,SA-DK,DM,SA,U)

Faro delantero
(XL250S,SA-DK,DM,SA,U)

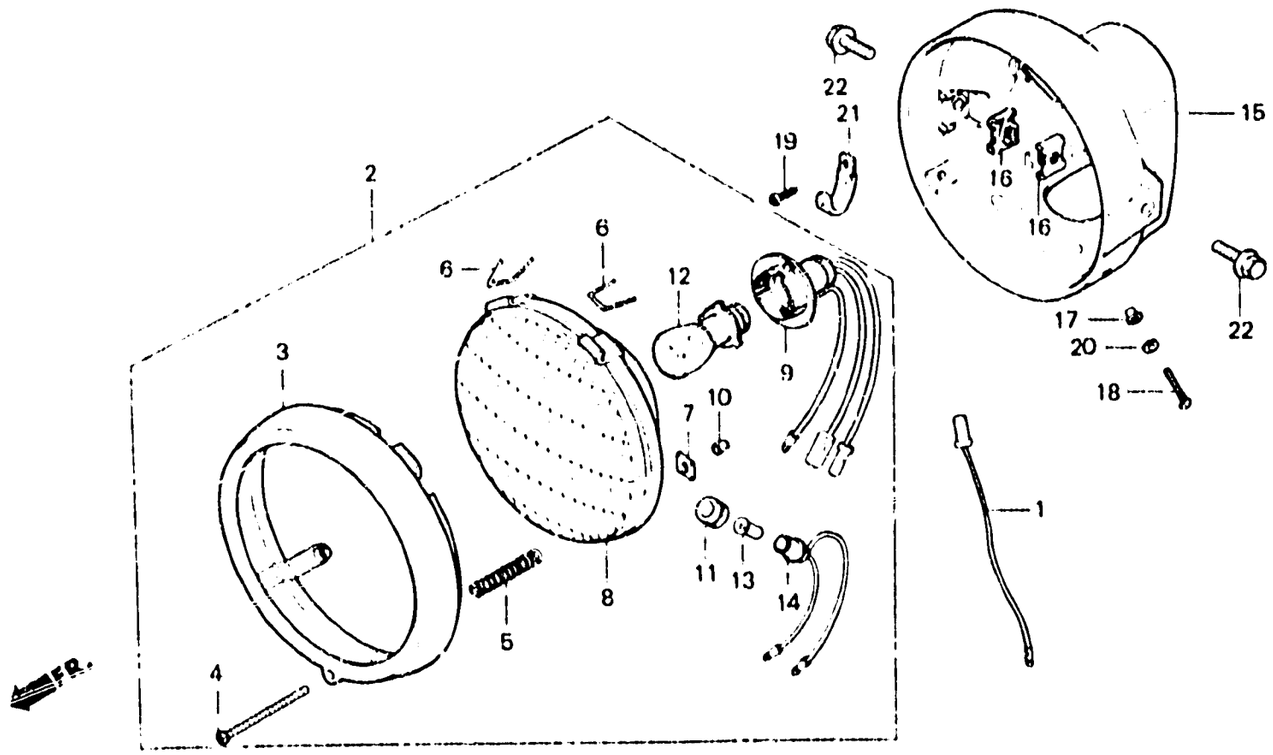

B423-41

Item d'entretien	≈ T.D.R.
ENS. PHARE	0.1
• DOUILLE DE PHARE	
• AMPOULE DE PHARE	
• AMPOULE DE FEU POSITION	
• DOUILLE COMP. FEU POSITION	
BOITIER DE PHARE	0.3
UNITE DE PHARE	0.2

Nº de réf.	Nº de pièce	Description	S	Sz	LA	Se	Rc	Rb	Nº de série	Code de zone
			Nº de requis XL250							
• 1	32102-428-000	FIL AUXILIAIRE A	—	—	1	—	—	—	5208520	DK,DM,SA,U
2	33100-329-003	ENS. PHARE	1	—	1	—	—	—		DK,DM,SA,U
3	33101-336-003	REBORD DE PHARE	1	—	1	—	—	—		DK,DM,SA,U
4	33103-329-003	VIS DE REGLAGE DE FAISCEAU LUMINEUX	1	—	1	—	—	—		DK,DM,SA,U
5	33107-200-023	RESSORT DE REGLAGE D'INTENSITE PHARE	1	—	1	—	—	—		DK,DM,SA,U
6	33108-307-681	RESSORT DE SUPPORT D'UNITE	2	—	2	—	—	—		DK,DM,SA,U
7	33117-001-023	ECROU DE REGLAGE D'INTENSITE PHARE	1	—	1	—	—	—		DK,DM,SA,U
8	33121-329-003	UNITE DE PHARE	1	—	1	—	—	—		DK,DM,SA,U
9	33130-243-670	DOUILLE DE PHARE	1	—	1	—	—	—		DK,DM,SA,U
• 10	33136-426-830	COUVERCLE DE VIS	—	—	1	—	—	—	5208520	DK,DM,SA,U
11	33905-303-003	CAOUTCHOUC DE JOINT (STANLEY)	1	—	1	—	—	—		DK,DM,SA,U
12	34901-329-003	AMPOULE DE PHARE (6V35/36W-3W)	1	—	1	—	—	—		DK,DM,SA,U
13	34903-303-003	AMPOULE DE FEU POSITION	1	—	1	—	—	—		DK,DM,SA,U
14	34904-303-003	DOUILLE COMP. FEU POSITION	1	—	1	—	—	—		DK,DM,SA,U
15	61301-399-000ZA	BOITIER DE PHARE •NH1•	1	—	1	—	—	—		DK,DM,SA,U

K 4

F-1-1

Headlight
(XL250S,SA-DK,DM,SA,U)

Phare
(XL250S,SA-DK,DM,SA,U)

Scheinwerfer
(XL250S,SA-DK,DM,SA,U)

Faro delantero
(XL250S,SA-DK,DM,SA,U)

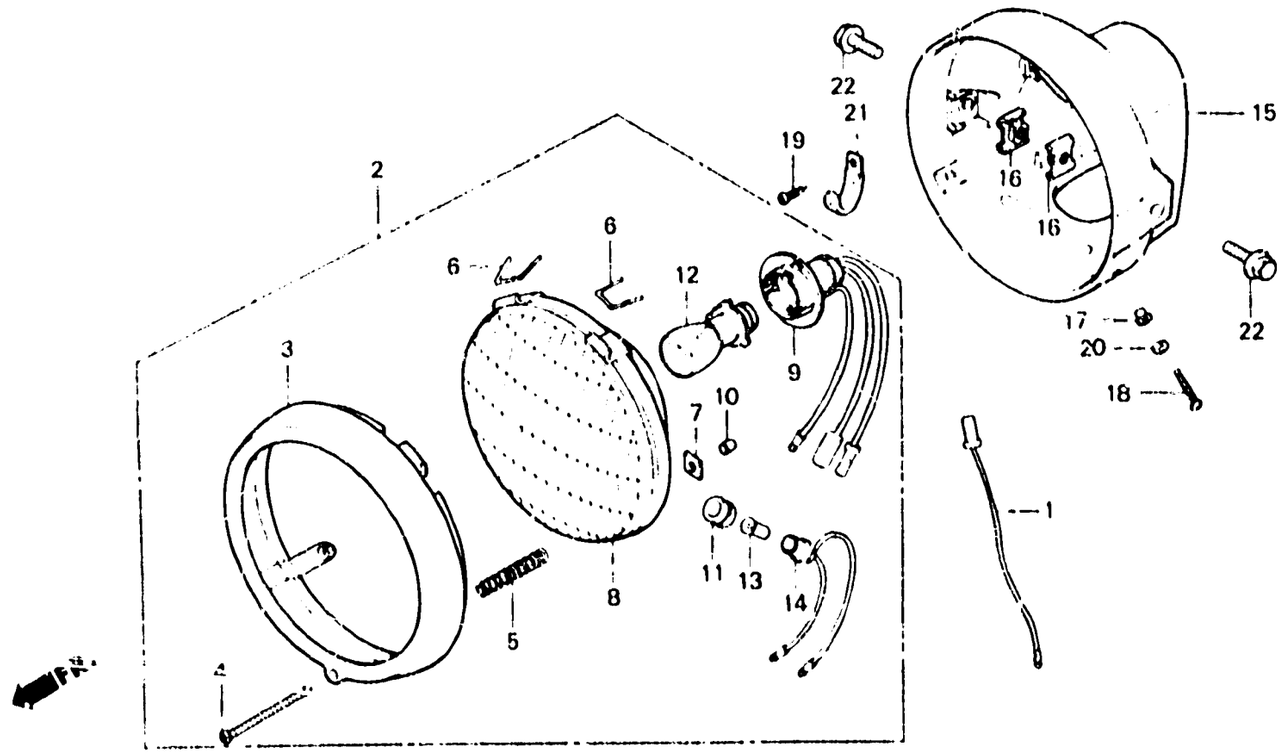

B428 - 41

Item d'entretien	T.D.R.	N° de réf.	N° de pièce	Description	N° de requis XL250 S	S2	S4	S8	RC	RD	N° de série		Code de zone
		16	61303-105-000	ECROU DE BOITIER DE PHARE	2	—	2	—	—	—			DK,DM,SA,U
		17	61304-292-000	COLLIER DE FIXATION DE PHARE	2	—	2	—	—	—			DK,DM,SA,U
		18	93500-05010-0A	VIS A TETE CYLINDRIQUE, 5X10	2	—	2	—	—	—			DK,DM,SA,U
		19	93901-14110	VIS AUTO-TARAUDEUSE, 4X8	1	—	1	—	—	—			DK,DM,SA,U
		20	94111-06000	RONDELLE ELASTIQUE, 5MM	2	—	2	—	—	—			DK,DM SA,U
		21	94591-45000	AGRAFE DE CABLE, 4X50	1	—	1	—	—	—			DK,DM,SA,U
		22	95700-08016-00	BOULON DE BRIDE, 8X16	2	—	2	—	—	—			DK,DM,SA,U

K 5

F-1-2

Headlight
(XL250S,SA-E,ED,SD,SW,1G)

Phare
(XL250S,SA-E,ED,SD,SW,1G)

Scheinwerfer
(XL250S,SA-E,ED,SD,SW,1G)

Faro delantero
(XL250S,SA-E,ED,SD,SW,1G)

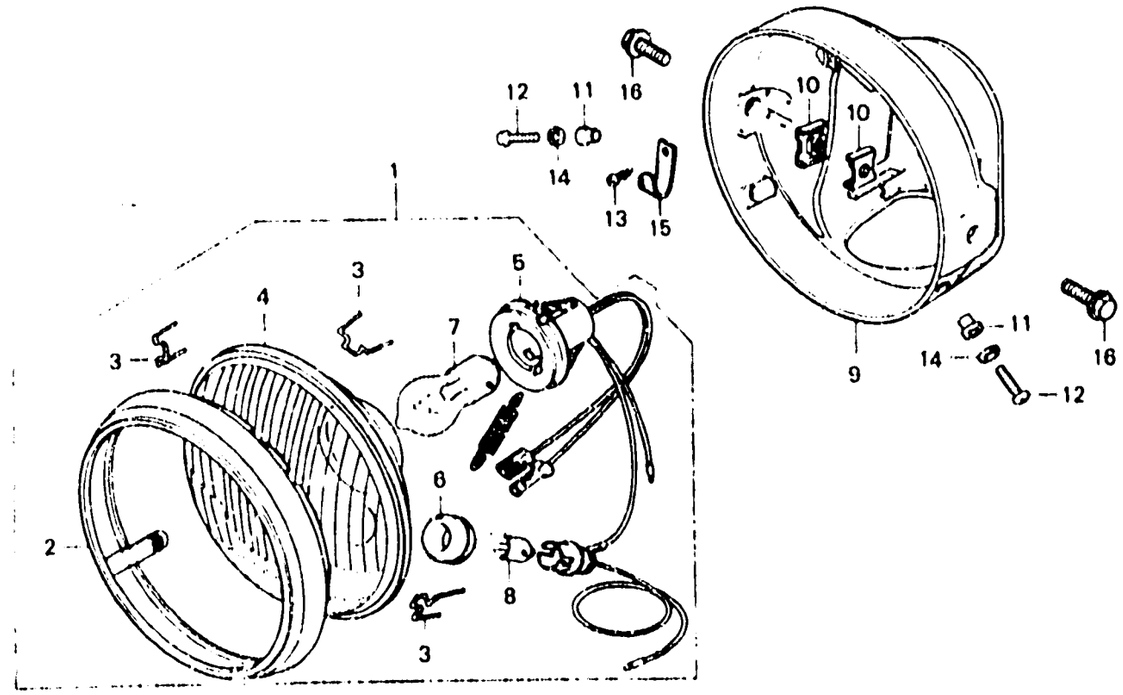

B428-43

Item d'entretien	T.D.R.
ENS. PHARE	0.1
• AMPOULE DE PHARE	
• AMPOLE DE FEU POSITION	
UNITE DE PHARE	0.2
(PIECES RELATIVES Y COMPRISES)	
BOITIER DE PHARE	0.3

N° de réf.	N° de pièce	Description	N° de requis XL250 S	Sz	SA	SB	Rc	Ro	N° de série	Code de zone
1	33100-399-601	ENS. PHARE (6V35/35W)(STANLEY)	1	—	1	—	—	—		E,ED,SD,SW,1G
2	33101-399-601	REBORD DE PHARE (STANLEY)	1	—	1	—	—	—		E,ED,SD,SW,1G
3	33108-028-013	RESSORT DE SUPPORT D'UNITE (STANLEY)	3	—	3	—	—	—		E,ED,SD,SW,1G
4	33120-304-611	UNITE DE PHARE (STANLEY)	1	—	1	—	—	—		E,ED,SD,SW,1G
5	33130-399-601	DOUILLE COMP. PHARE (STANLEY)	1	—	1	—	—	—		E,ED,SD,SW,1G
6	33905-303-003	CAOUTCHOUC DE JOINT (STANLEY)	1	—	1	—	—	—		E,ED,SD,SW,1G
7	34901-383-611	AMPOULE DE PHARE (6V35/35W) (LOCAL PROCUREMENT PART)	1	—	1	—	—	—		E,ED,SD,SW,1G
8	34903-383-611	AMPOLE DE FEU POSITION (6V4W)	1	—	1	—	—	—		E,ED,SD,SW,1G
9	61301-399-000ZA	BOITIER DE PHARE •NH1•	1	—	1	—	—	—		E,ED,SD,SW,1G
10	61303-105-000	ECROU DE BOITIER DE PHARE	2	—	2	—	—	—		E,ED,SD,SW,1G
11	61304-292-000	COLLIER DE FIXATION DE PHARE	2	—	2	—	—	—		E,ED,SD,SW,1G
12	93500-05016-08	VIS A TETE CYLINDRIQUE, 5X16	2	—	2	—	—	—		E,ED,SD,SW,1G
13	93901-14110	VIS AUTO-TARAUDEUSE, 4X8	1	—	1	—	—	—		E,ED,SD,SW,1G
14	94111-05000	RONDELLE ELASTIQUE, 5MM	2	—	2	—	—	—		E,ED,SD,SW,1G

K 6

F-1-2

Headlight
(XL250S,SA-E,ED,SD,SW,1G)

Phare
(XL250S,SA-E,ED,SD,SW,1G)

Scheinwerfer
(XL250S,SA-E,ED,SD,SW,1G)

Faro delantero
(XL250S,SA-E,ED,SD,SW,1G)

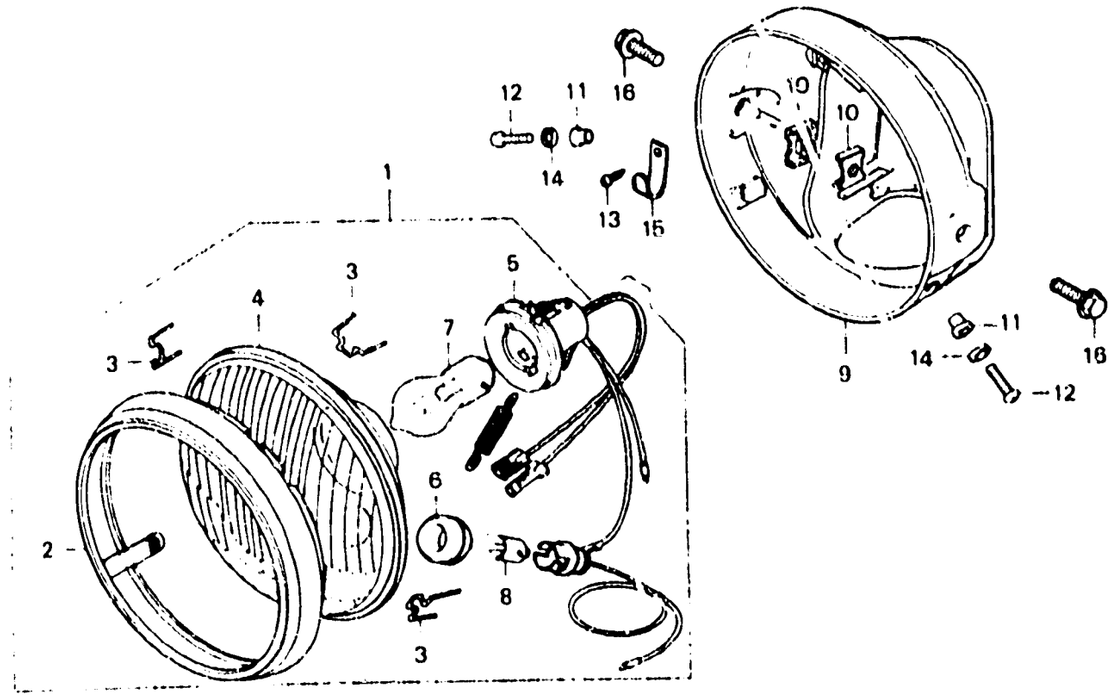

B428-43

Item d'entretien	T.D.R.	N° de réf.	N° de pièce	Description	N° de requis XL250 S	SE	SA	SB	RC	RD	N° de série	Code de zone
		15	94591-45000	AGRAFE DE CABLE, 4X50	1	—	1	—	—	—		E,EL SD,SW,1G
		16	95700-08016-00	BOULON DE BRIDE, 8X16	2	—	2	—	—	—		E,ED,SD,SW,1G

F-1-3

Headlight
(XL250S,SA-1F,2F)

Phare
(XL250S,SA-1F,2F)

Scheinwerfer
(XL250S,SA-1F,2F)

Faro delantero
(XL250S,SA-1F,2F)

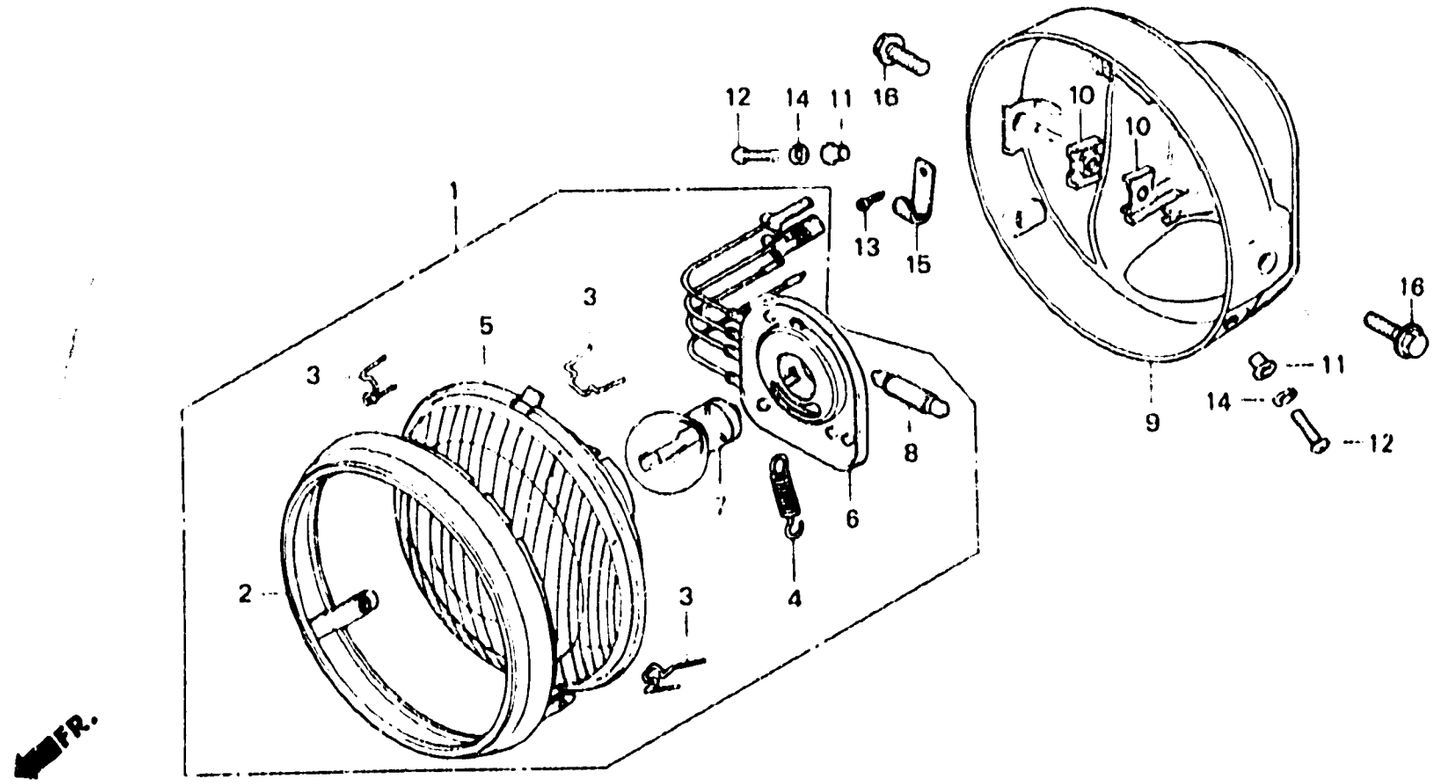

8428-42

Item d'entretien	T.D.R.	N° de réf.	N° de pièce	Description	S	Sz	Sa	Se	Rc	Ro	N° de série	Code de zone
					N° de requis XL250							
ENS. PHARE	0.1	1	33100-399-621	ENS. PHARE (6V36/36W)(STANLEY)	1	–	1	–	–	–		1F,2F
• DOUILLE COMP. PHARE		2	33101-399-601	REBORD DE PHARE (STANLEY)	1	–	1	–	–	–		1F,2F
• AMPOULE DE PHARE		3	33108-028-013	RESSORT DE SUPPORT D'UNITE (STANLEY)	3	–	3	–	–	–		1F,2F
• AMPOLE DE FEU POSITION												
UNITE DE PHARE (PIECES RELATIVES Y COMPRISES)	0.2	4	33115-286-621	RESSORT DE SUPPORT DE DOUILLE (STANLEY)	1	–	1	–	–	–		1F,2F
BOITIER DE PHARE	0.3	5	33120-246-620	UNITE DE PHARE (STANLEY)	1	–	1	–	–	–		1F,2F
		6	33130-399-621	DOUILLE COMP. PHARE (STANLEY)	1	–	1	–	–	–		1F,2F
		7	34901-382-621	AMPOULE DE PHARE (6V36/36W) (LOCAL PROCUREMENT PART)	1	–	1	–	–	–		1F,2F
		8	34903-382-621	AMPOLE DE FEU POSITION (6V4W)	1	–	1	–	–	–		1F,2F
		9	61301-399-000ZA	BOITIER DE PHARE •NH1•	1	–	1	–	–	–		1F,2F
		10	61303-105-000	ECROU DE BOITIER DE PHARE	2	–	2	–	–	–		1F,2F
		11	61304-292-000	COLLIER DE FIXATION DE PHARE	2	–	2	–	–	–		1F,2F
		12	93500-05016-0B	VIS A TETE CYLINDRIQUE, 5X16	2	–	2	–	–	–		1F,2F
		13	93901-14110	VIS AUTO-TARAUDEUSE, 4X8	1	–	1	–	–	–		1F,2F
		14	94111-05000	RONDELLE ELASTIQUE, 5MM	2	–	2	–	–	–		1F,2F

F-1-3

Headlight
(XL250S,SA-1F,2F)

Phare
(XL250S,SA-1F,2F)

Scheinwerfer
(XL250S,SA-1F,2F)

Faro delantero
(XL250S,SA-1F,2F)

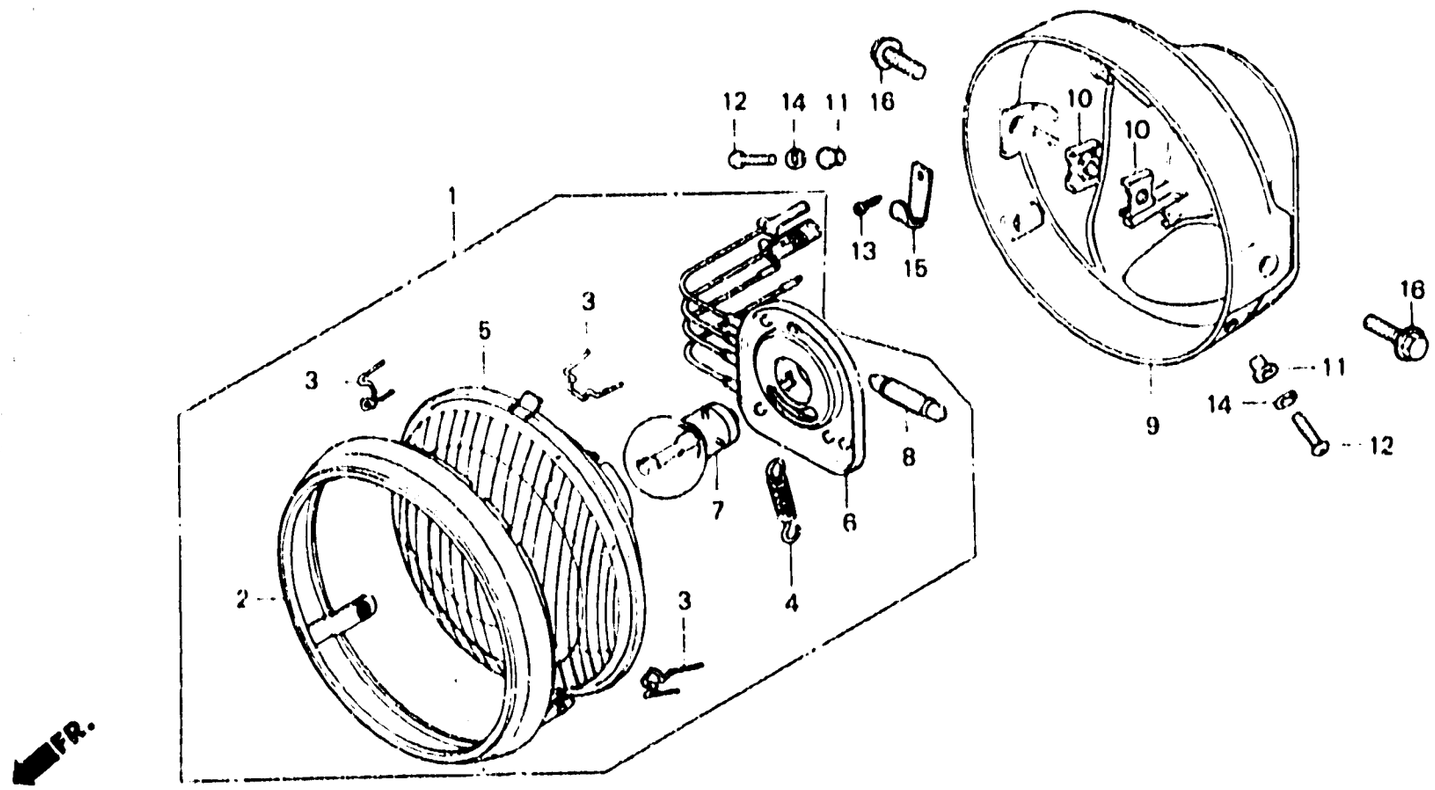

Item d'entretien	T.D.R.	N° de réf.	N° de pièce	Description	N° de requis XL250 S	Sz	SA	SB	Rc	Rn	N° de série	Code de zone
		15	94591-45000	AGRAFE DE CABLE, 4X50	1	–	1	–	–	–		1F,2F
		16	95700-08013-00	BOULON DE BRIDE, 8X16	2	–	2	–	–	–		1F,2F

F-1-4

Headlight
(XL250Sb-B,DK,DM,E,ED
SA,SD,SW,U,2F,2G)

Phare
(XL250Sb-B,DK,DM,E,ED
SA,SD,SW,U,2F,2G)

Scheinwerfer
(XL250Sb-B,DK,DM,E,ED
SA,SD,SW,U,2F,2G)

Faro delantero
(XL250Sb-B,DK,DM,E,ED
SA,SD,SW,U,2F,2G)

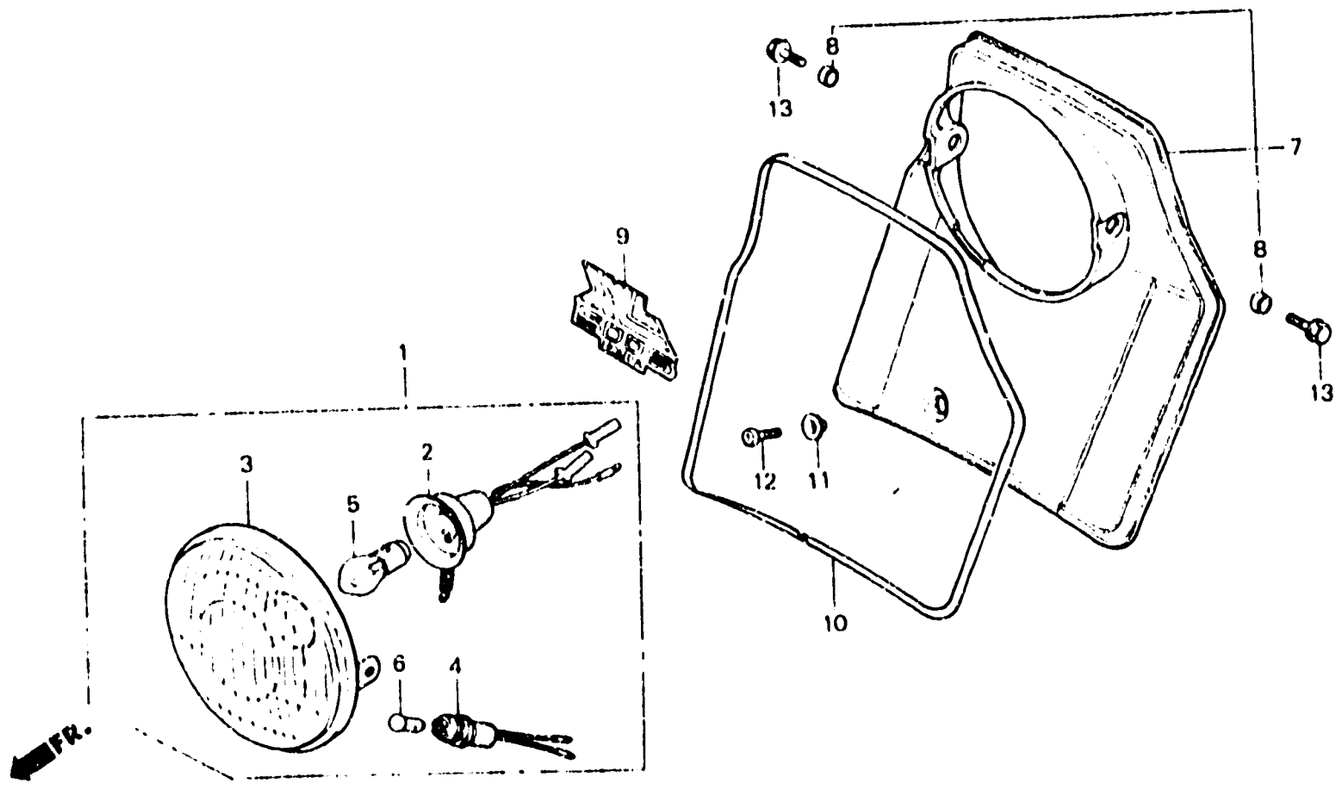

B435-63

Item d'entretien	T.D.R.	N° de réf.	N° de pièce	Description	S	Sz	SA	SB	RC	RD	N° de série		Code de zone
					N° de requis XL250								
ENS. PHARE	0.1	1	33100-427-910	ENS. PHARE (6V35/35W-4W) (STANLEY)	—	—	—	1	—	—			B,E,ED,SD,SW,2G
• ENS. DOUILLE DE PHARE			33100-427-931	ENS. PHARE (6V35/36W-3W) (STANLEY)	—	—	—	1	—	—			DK,DM,SA,U
• UNITE DE PHARE			33100-428-940	ENS. PHARE (STANLEY)	—	—	—	1	—	—			2F
• ENS. DOUILLE DE FEU POSITION		2	33110-166-013	ENS. DOUILLE DE PHARE	—	—	—	1	—	—			DK,DM,SA,U
• AMPOULE DE PHARE			33110-183-612	ENS. DOUILLE DE PHARE	—	—	—	1	—	—			B,E,ED,SD,SW,2G
• AMPOLE DE FEU POSITION			33130-183-622	ENS. DOUILLE DE PHARE	—	—	—	1	—	—			2F
• PLAQUE DE NUMERO AV.		3	33120-166-003	UNITE DE PHARE (STANLEY)	—	—	—	1	—	—			DK,DM,SA,U
			33120-183-611	UNITE DE PHARE	—	—	—	1	—	—			B,E,ED,SD,SW,2G
			33120-KB1-710	UNITE DE PHARE	—	—	—	1	—	—			2F
		4	33150-166-003	ENS. DOUILLE DE FEU POSITION (STANLEY)	—	—	—	1	—	—			B,DK,DM,E,ED,SA,SD SW,U,2G
			33150-428-940	ENS. DOUILLE DE FEU POSITION (STANLEY)	—	—	—	1	—	—			2F
		5	34901-329-003	AMPOULE DE PHARE (6V35/36W-3W)	—	—	—	1	—	—			DK,DM,SA,U
			34901-382-621	AMPOULE DE PHARE (6V36/36W) (LOCAL PROCUREMENT PART)	—	—	—	1	—	—			2F

K 10

F-1-4

Headlight
(XL250Sb-B,DK,DM,E,ED
SA,SD,SW,U,2F,2G)

Phare
(XL250Sb-B,DK,DM,E,ED
SA,SD,SW,U,2F,2G)

Scheinwerfer
(XL250Sb-B,DK,DM,E,ED
SA,SD,SW,U,2F,2G)

Faro delantero
(XL250Sb-B,DK,DM,E,ED
SA,SD,SW,U,2F,2G)

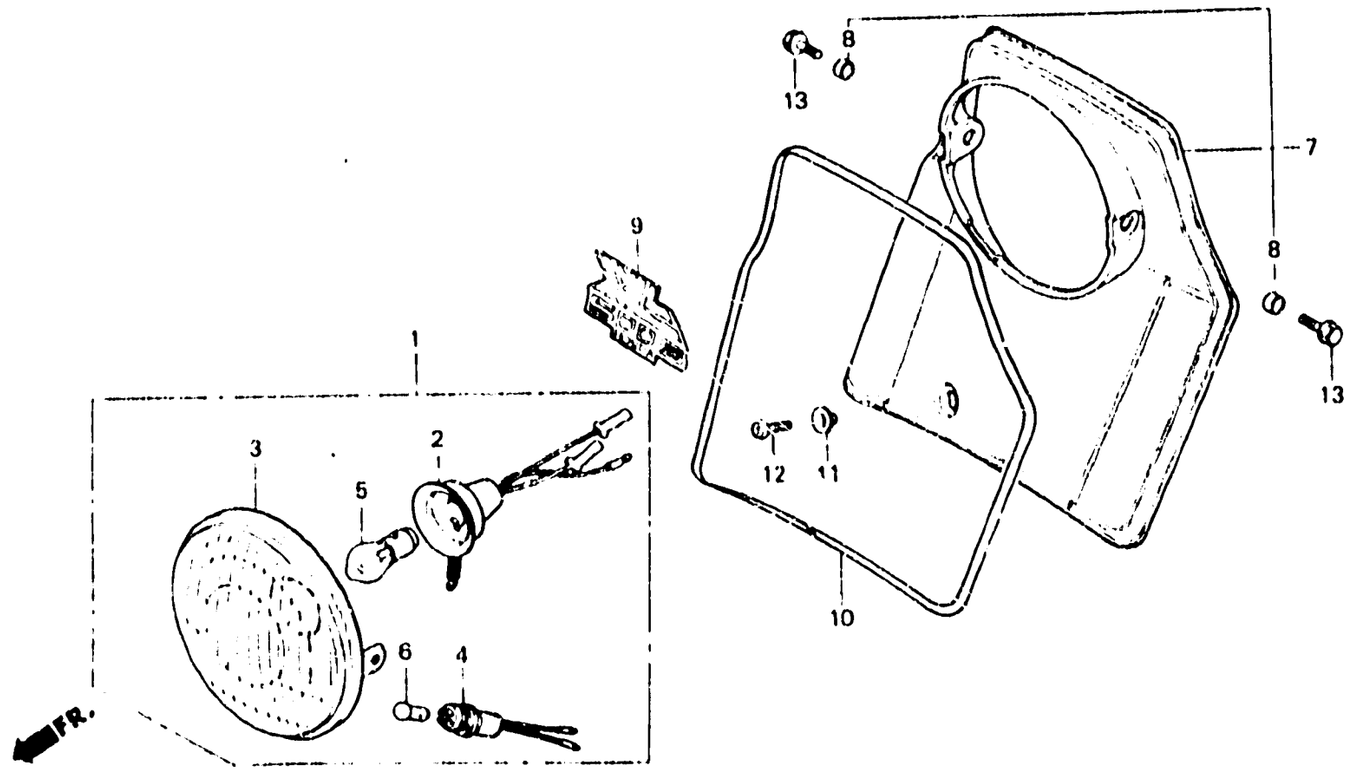

B436-63

Item d'entretien	T.D.R.	N° de réf.	N° de pièce	Description	N° de requis XL250 S	Sr	SA	Sb	Rc	Ro	N° de série		Code de zone
			34901-383-611	AMPOULE DE PHARE (6V35/35W) (LOCAL PROCUREMENT PART)	—	—	—	1	—	—	.....	.....	B,E,ED,SD,SW,2G
		6	34902-303-003	AMPOULE DE FEU POSITION (6V3W)	—	—	—	1	—	—	.....	.....	DK,DM,SA,U
			34903-383-611	AMPOLE DE FEU POSITION (6V4W)	—	—	—	1	—	—	.....	.....	B,E,ED,SD,SW,2F,2G
		7	61301-437-940ZA	PLAQUE DE NUMERO AV. •NH105•	—	—	—	1	—	—	.....	.....	B,DK,DM,E,ED,SA,SD SW,U,2F,2G
		8	61302-229-300	COLLIER DE BOITIER DE PHARE	—	—	—	2	—	—	.....	.....	B,DK,DM,E,ED,SA,SD SW,U,2F,2G
		• 9	87125-427-910	EMBLEME DE PLAQUE DE NUMERO AV.	—	—	—	1	—	—	5304866	.....	B,DK,DM,E,ED,SA,SD SW,U,2G
					—	—	—	1	—	—	5301289	.....	2F
		10	87126-428-830	HAYURE DE PLAQUE DE NUMERO AV.	—	—	—	1	—	—	.....	.....	B,DK,DM,E,ED,SA,SD SW,U,2F,2G
		11	90522-028-000	RONDELLE DE FIXATION CARTER DE CHAINE	—	—	—	1	—	—	.....	.....	B,DK,DM,E,ED,SA,SD SW,U,2F,2G
		12	93500-06012-00	VIS A TETE CYLINDRIQUE, 6X12	—	—	—	1	—	—	.....	.....	B,DK,DM,E,ED,SA,SD SW,U,2F,2G

K 11

F-1-4

Headlight
(XL250S$_B$-B,DK,DM,E,ED
SA,SD,SW,U,2F,2G)

Phare
(XL250S$_B$-B,DK,DM,E,ED
SA,SD,SW,U,2F,2G)

Scheinwerfer
(XL250S$_B$-B,DK,DM,E,ED
SA,SD,SW,U,2F,2G)

Faro delantero
(XL250S$_B$-B,DK,DM,E,ED
SA,SD,SW,U,2F,2G)

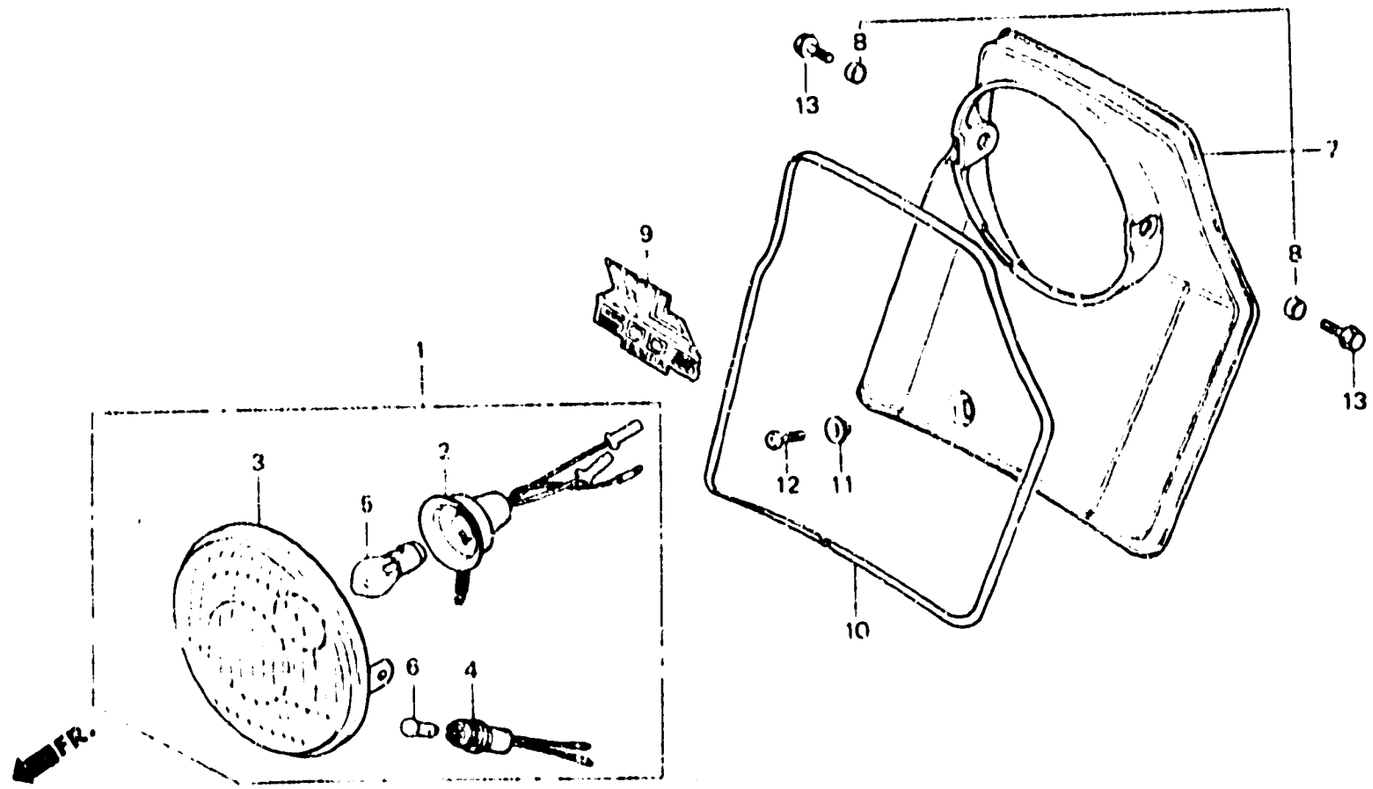

B435 - 63

Item d'entretien	T.D.R.	N° de réf.	N° de pièce	Description	S	Sz	SA	SB	Rc	Ro	N° de série		Code de zone
					N° de requis XL250								
		13	95700-08016-00	BOULON DE BRIDE, 8X16	—	—	—	2	—	—	.....	.....	B,DK,DM,E,ED,SA,SD SW,U,2F,2G

K 12

F-1-5

Headlight
(XL250Rc-DK,SA,U)

Phare
(XL250Rc-DK,SA,U)

Scheinwerfer
(XL250Rc-DK,SA,U)

Faro delantero
(XL250Rc-DK,SA,U)

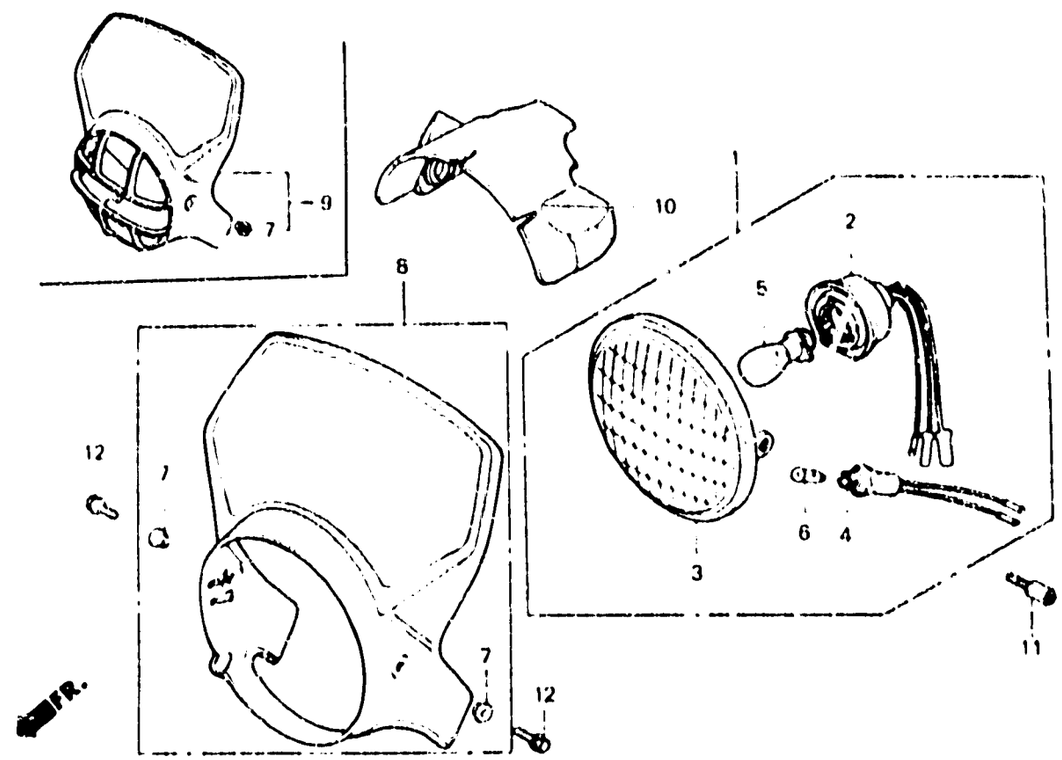

BMC4-22

Item d'entretien	T.D.R.
ENS. PHARE	0.1
• UNITE DE PHARE	
• ENS. DOUILLE DE FEU POSITION	
• AMPOULE DE PHARE	
• JEU DE VISIERE AV.	
• CAOUTCHOUC DE VISIERE AV.	

N° de réf.	N° de pièce	Description	N° de requis XL250 S	Z2	SA	SB	Rc	Rp	N° de série	Code de zone
1	33100-KB7-681	ENS. PHARE	—	—	—	—	1	—		DK,SA,U
2	33110-KB7-003	ENS. DOUILLE DE PHARE	—	—	—	—	1	—		DK,SA,U
3	33120-KB7-680	UNITE DE PHARE	—	—	—	—	1	—		DK,SA,U
4	33150-166-003	ENS. DOUILLE DE FEU POSITION (STANLEY)	—	—	—	—	1	—		DK,SA,U
5	34901-KB7-003	AMPOULE DE PHARE (12V 35/35W)	—	—	—	—	1	—		DK,SA,U
6	34903-071-003	AMPOULE DE FEU DE GABARIT (12V 3.4W)(STANLEY)	—	—	—	—	1	—		DK,SA,U
7	61101-441-000	COLLIER DE FIXATION DE GARDE-BOUE AV.	—	—	—	—	2	—		DK,SA,U
8	613A0-KB7-600ZA	JEU DE VISIERE AV. •R110•(WL)	—	—	—	—	1	—		DK,SA,U
	613A0-KB7-600ZB	JEU DE VISIERE AV. •NH24•(WL)	—	—	—	—	1	—		DK,SA,U
	613A0-KB7-600ZC	JEU DE VISIERE AV. •NH104MU• (WL)	—	—	—	—	1	—		DK,SA,U
9	613A0-KB7-680ZA	JEU DE VISIERE AV. •R110•(WL)	—	—	—	—	(1)	—		DK,SA,U
	613A0-KB7-680ZB	JEU DE VISIERE AV. •NH24•(WL)	—	—	—	—	(1)	—		DK,SA,U

K 13

F-1-5

Headlight
(XL250Rc-DK,SA,U)

Phare
(XL250Rc-DK,SA,U)

Scheinwerfer
(XL250Rc-DK,SA,U)

Faro delantero
(XL250Rc-DK,SA,U)

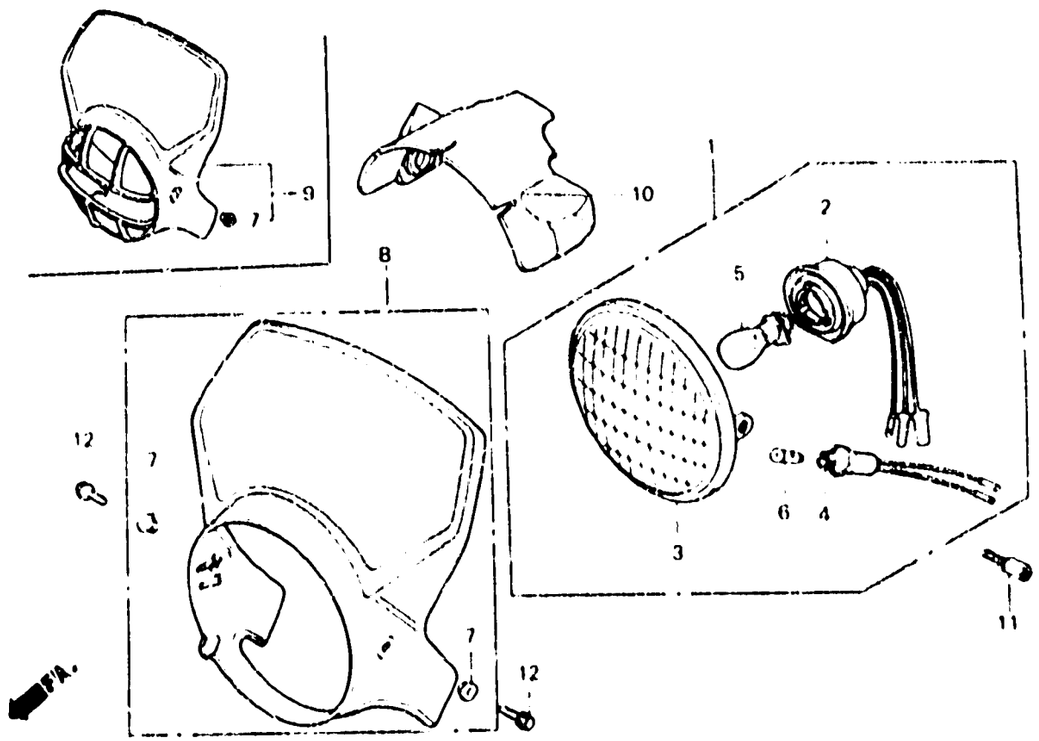

BMC4-22

Item d'entretien	T.D.R.	N° de réf.	N° de pièce	Description	S	Sr	Sa	Se	Rc	Ru	N° de série	Code de zone
			613A0-KB7-680ZC	JEU DE VISIERE AV. *NH104MU* (WL)	—	—	—	—	(1)	—	.....	DK,SA,U
		10	61306-KB7-000	CAOUTCHOUC DE VISIERE AV.	—	—	—	—	1	—	.....	DK,SA,U
		11	90123-KB7-000	BOULON D'APPUI DE PHARE	—	—	—	—	2	—	.....	DK,SA,U
		12	95700-06012-00	BOULON DE BRIDE, 6X12	—	—	—	—	3	—	.....	DK,SA,U

K 14

F-1-6

Headlight
(XL250Rc-B,E,ED,IT,SD,SW,2G)

Phare
(XL250Rc-B,E,ED,IT,SD,SW,2G)

Scheinwerfer
(XL250Rc-B,E,ED,IT,SD,SW,2G)

Faro delantero
(XL250Rc-B,E,ED,IT,SD,SW,2G)

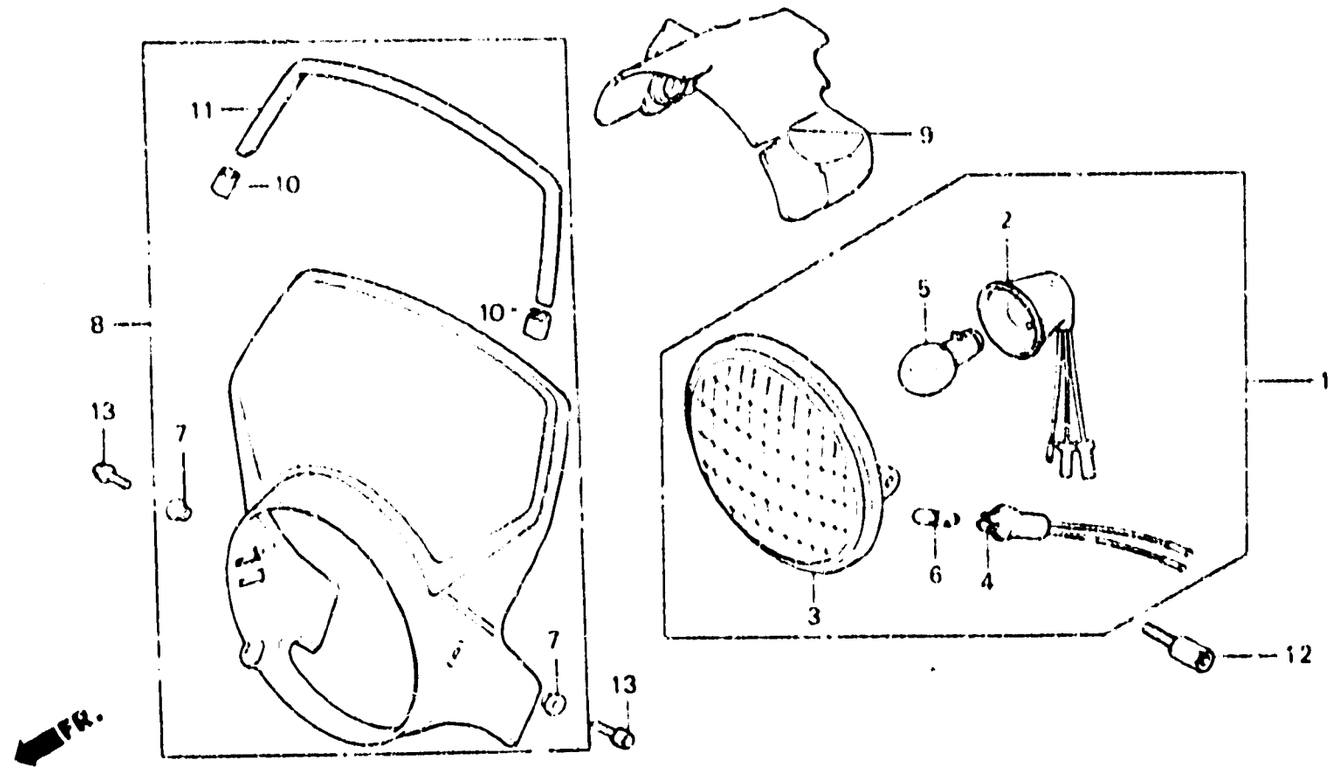

BMC4 – 23

Item d'entretien	T.D.R.	N° de réf.	N° de pièce	Description	N° de repère XL250 S	Sz	SA	Se	Rc	Rd	N° de série	Code de zone
ENS. PHARE	0.1	1	33100-MC4-611	ENS. PHARE	—	—	—	—	1	—		B,E,ED,IT,SD,SW,2G
• UNITE DE PHARE		2	33110-MC4-611	ENS. DOUILLE DE PHARE	—	—	—	—	1	—		B,E,ED,IT,SD,SW,2G
(PIECES RELATIVES Y COMPRISES)		3	33120-MC4-611	UNITE DE PHARE	—	—	—	—	1	—		B,E,ED,IT,SD,SW,2G
• AMPOULE DE PHARE		4	33150-183-621	ENS. DOUILLE DE FEU POSITION	—	—	—	—	1	—		B,E,ED,IT,SD,SW,2G
• AMPOLE DE FEU POSITION		5	34901-388-611	AMPOULE DE PHARE (12V 35W)	—	—	—	—	1	—		B,E,ED,IT,SD,SW,2G
• JEU DE VISIERE AV.												
• CAOUTCHOUC DE VISIERE AV.		6	34903-388-611	AMPOLE DE FEU POSITION (12V 4W)	—	—	—	—	1	—		B,E,ED,IT,SD,SW,2G
		7	61101-441-000	COLLIER DE FIXATION DE GARDE-BOUE AV.	—	—	—	—	2	—		B,E,ED,IT,SD,SW,2G
		8	613A0-KB7-600ZA	JEU DE VISIERE AV. •R110•(WL)	—	—	—	—	1	—		B,E,ED,SD,SW
			613A0-KB7-600ZB	JEU DE VISIERE AV. •NH24•(WL)	—	—	—	—	1	—		B,E,ED,SD,SW
			613A0-KB7-600ZC	JEU DE VISIERE AV. •NH104MU• (WL)	—	—	—	—	1	—		E,E,ED,SD,SW
			613A0-KB7-610ZA	JEU DE VISIERE AV. •R110•(WL)	—	—	—	—	1	—		2G
			613A0-KB7-610ZB	JEU DE VISIERE AV. •NH24•(WL)	—	—	—	—	1	—		2G

K 15

F-1-6

Headlight
(XL250Rc-B,E,ED,IT,SD,SW,2G)

Phare
(XL250Rc-B,E,ED,IT,SD,SW,2G)

Scheinwerfer
(XL250Rc-B,E,ED,IT,SD,SW,2G)

Faro delantero
(XL250Rc-B,E,ED,IT,SD,SW,2G)

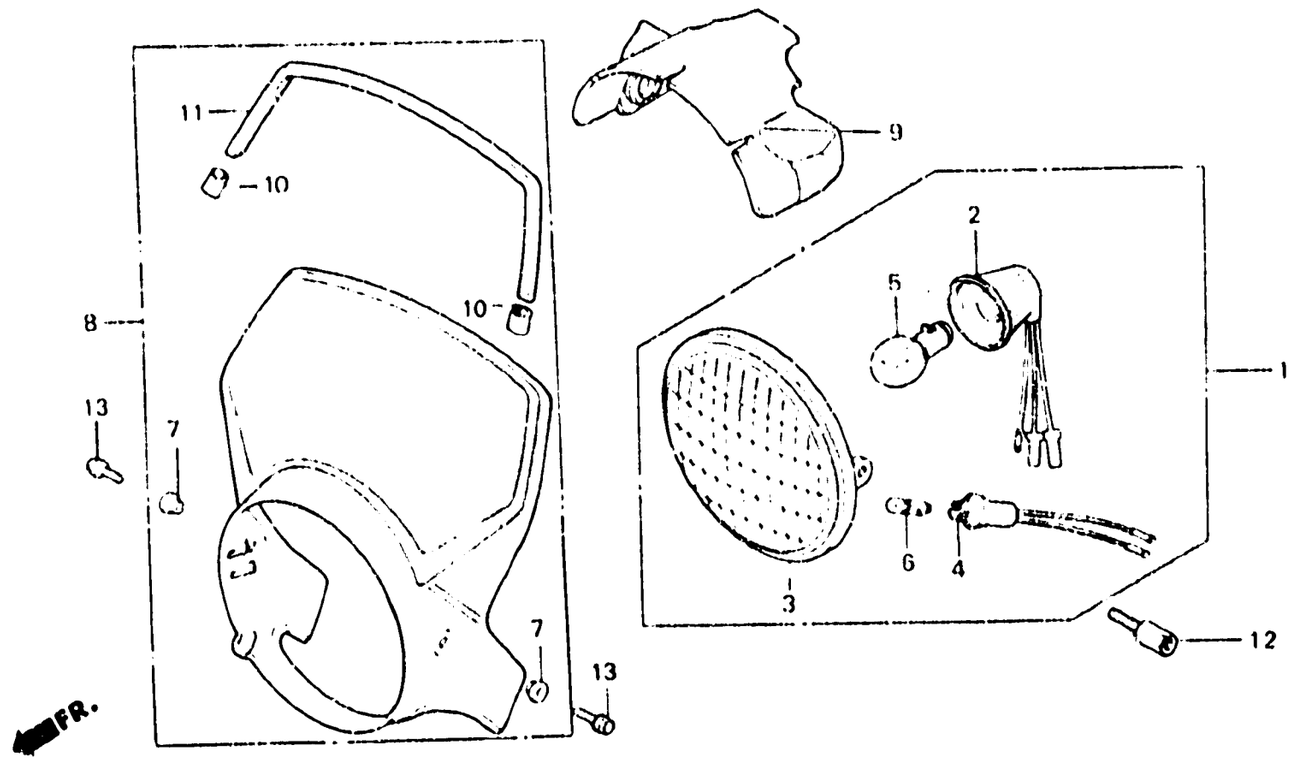

BMC4 – 23

Item d'entretien	T.D.R.	N° de réf.	N° de pièce	Description	S	Sz	SA	Se	Rc	Ro	N° de série		Code de zone
					N° de requis XL250								
			613A0-KB7-610ZC	JEU DE VISIERE AV. •NH104MU• (WL)	–	–	–	–	1	–			2G
			613A0-KB7-770ZA	JEU DE VISIERE AV. •R110•(WL)	–	–	–	–	1	–			IT
			613A0-KB7-770ZB	JEU DE VISIERE AV. •NH24•(WL)	–	–	–	–	1	–			IT
			613A0-KB7-770ZC	JEU DE VISIERE AV. •NH104MU• (WL)	–	–	–	–	1	–			IT
		9	61306-KB7-000	CAOUTCHOUC DE VISIERE AV.	–	–	–	–	1	–			B,E,ED,IT,SD,SW,2G
		10	64102-MA3-720	AGRAFE DE MOULURE DE PARE-BRISE	–	–	–	–	2	–			2G
		11	64105-KB7-610	MOULURE DE VISIERE AV.	–	–	–	–	1	–			2G
		12	90123-KB7-000	BOULON D'APPUI DE PHARE	–	–	–	–	2	–			B,E,ED,IT,SD,SW,2G
		13	95700-06012-00	BOULON DE BRIDE, 6X12	–	–	–	–	2	–			B,E,ED,IT,SD,SW,2G

F-1-7

Headlight
(XL250Rc-2F)

Phare
(XL250Rc-2F)

Scheinwerfer
(XL250Rc-2F)

Faro delantero
(XL250Rc-2F)

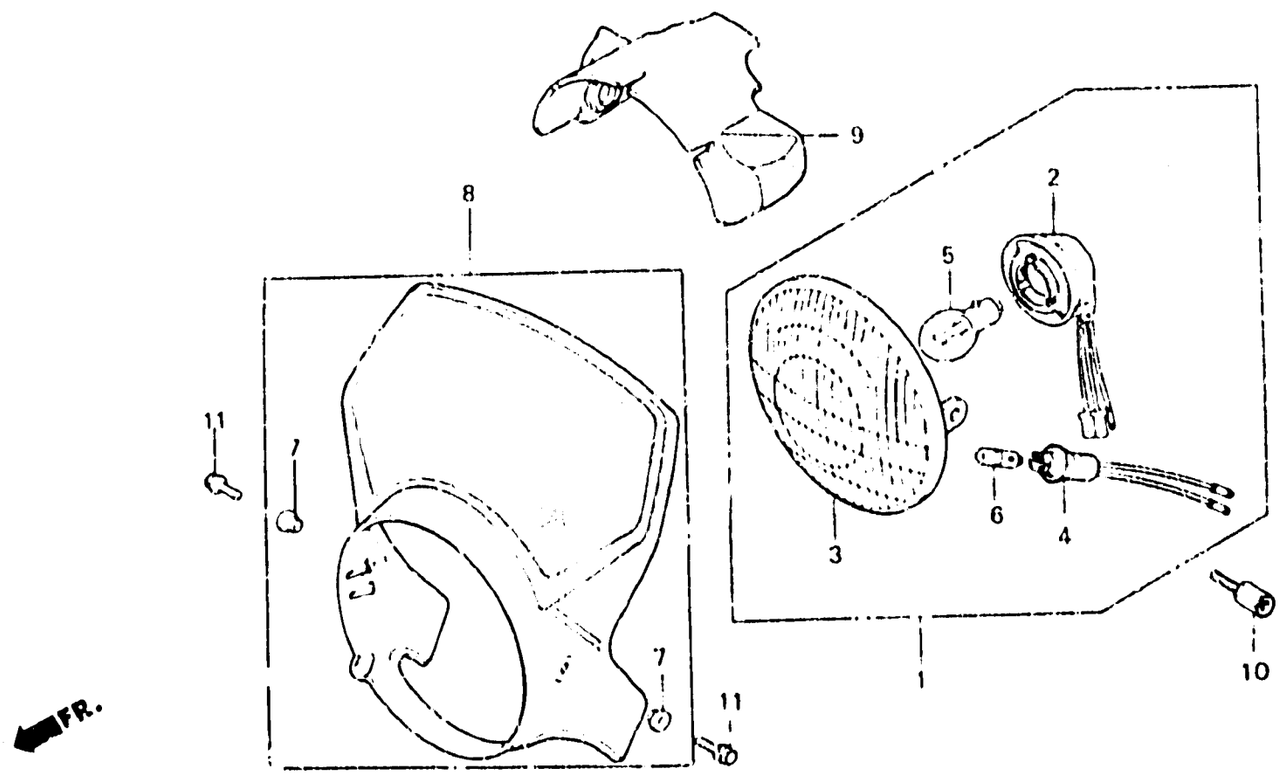

BMC4 - 24

Item d'entretien	T.D.R.
ENS. PHARE	0.1
(PIECES RELATIVES Y COMPRISES)	
• ENS. DOUILLE DE PHARE	
• UNITE DE PHARE	
• ENS. DOUILLE DE FEU POSITION	
• AMPOULE DE PHARE	
• AMPOLE DE FEU POSITION	
• JEU DE VISIERE AV.	
• CAOUTCHOUC DE VISIERE AV.	

N° de réf.	N° de pièce	Description	N° de requis XL250 S	Sz	SA	Sc	Rc	Rp	N° de série		Code de zone
1	33100-MC4-621	ENS. PHARE	—	—	—	—	1	—			2F
2	33110-MC4-621	ENS. DOUILLE DE PHARE	—	—	—	—	1	—			2F
3	33120-MC4-621	UNITE DE PHARE	—	—	—	—	1	—			2F
4	33150-183-621	ENS. DOUILLE DE FEU POSITION	—	—	—	—	1	—			2F
5	34901-369-621	AMPOULE DE PHARE (LOCAL PROCUREMENT)	—	—	—	—	1	—			2F
6	34903-388-611	AMPOLE DE FEU POSITION (12V 4W)	—	—	—	—	1	—			2F
7	61101-441-000	COLLIER DE FIXATION DE GARDE-BOUE AV.	—	—	—	—	2	—			2F
8	613A0-KB7-600ZA	JEU DE VISIERE AV. •R110• (WL)	—	—	—	—	1	—			2F
	613A0-KB7-600ZB	JEU DE VISIERE AV. •NH24• (WL)	—	—	—	—	1	—			2F
	613A0-KB7-600ZC	JEU DE VISIERE AV. •NH104MU• (WL)	—	—	—	—	1	—			2F
9	61306-KB7-000	CAOUTCHOUC DE VISIERE AV.	—	—	—	—	1	—			2F
10	90123-KB7-000	BOULON D'APPUI DE PHARE	—	—	—	—	2	—			2F
11	95700-06012-00	BOULON DE BRIDE, 6X12	—	—	—	—	2	—			2F

F-2

Speedometer • Headlight stay
(XL250S • Sz • SA)

Compteur de vitesse • Appui de phare
(XL250S • Sz • SA)

Geschwindigkeitsmesser •
Scheinwerferstütze
(XL250S • Sz • SA)

Velocímetro • Tirante de faro
(XL250S • Sz • SA)

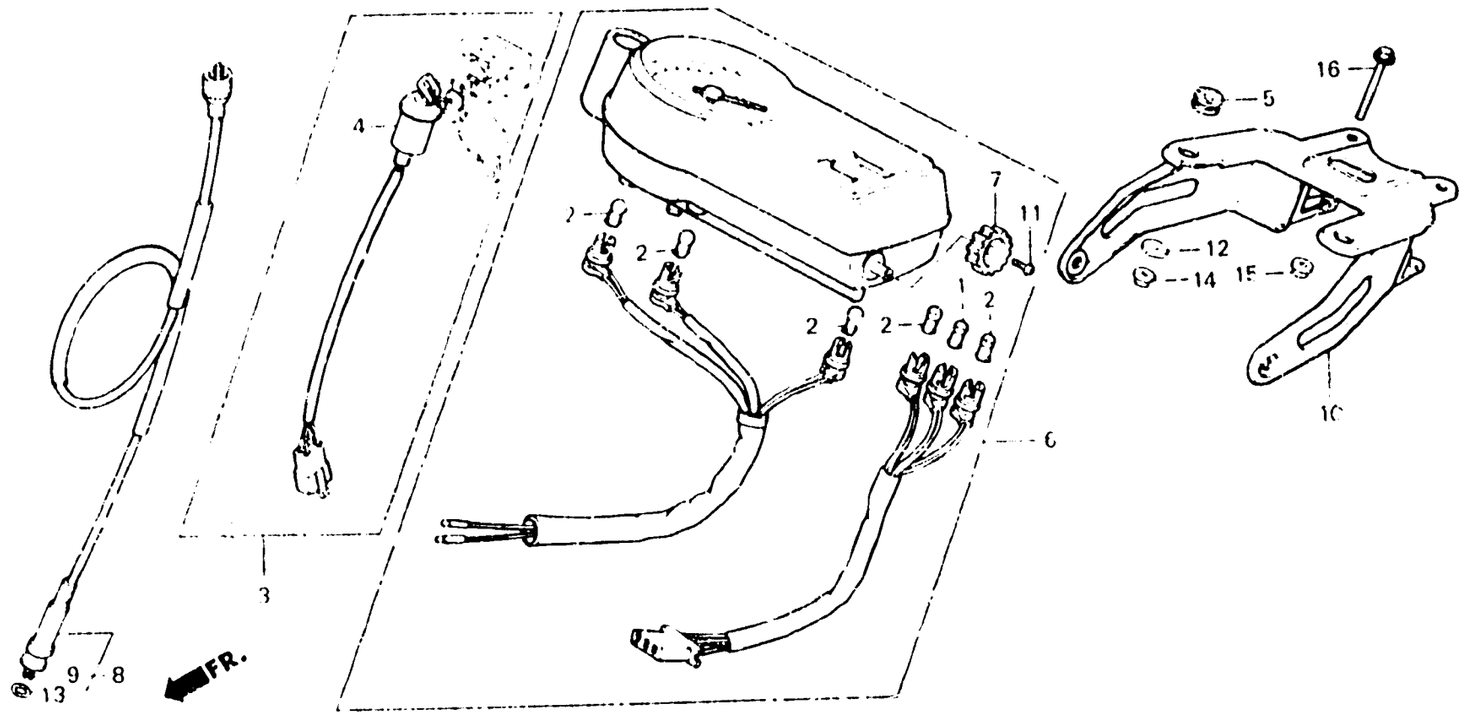

B428--18B

Item d'entretien	T.D.R.
JEU DE CLEF (TYPE CODE DE ZONE CM,DK,DM, SA,U 0.9)	0.6
ENS. INTERRUPTEUR COMBINE	0.3
• ENS. COMPTEUR DE VITESSE	
ENS. CABLE DE COMPTEUR DE VITESSE	0.2
CABLE INTERIEUR DE COMPTEUR DE VITESSE	0.1
APPUI COMP. BOITIER DE PHARE	0.7

N° de réf.	N° de pièce	Description	S	Sz	SA	SB	RC	RD	N° de requis XL250	N° de série	Code de zone
1	34902-202-000	LAMPE DE TABLEAU (6V3W)	1	1	1	—	—	—			
2	34908-230-000	AMPOULE DE COMPTEUR DE VITESSE (6V 1.7W)	5	5	5	—	—	—			
3	35010-428-010	JEU DE CLEF	1	1	—	—	—	—			CM,DK,SA,U
	35010-428-600	JEU DE CLEF	1	—	1	—	—	—			E,ED,SD,SW,1F,1G 2F
	35010-428-870	JEU DE CLEF	—	—	1	—	—	—			CM,DK,DM,SA,U
4	36100-428-017	ENS. INTERRUPTEUR COMBINE	1	1	1	—	—	—			
5	36043-607-000	ANNEAU DE FAISCEAU ELECTRIQUE	2	2	2	—	—	—			
6	37200-428-601	ENS. COMPTEUR DE VITESSE (MPH)	1	—	—	—	—	—			E
	37200-428-611	ENS. COMPTEUR DE VITESSE (KPH)	1	—	—	—	—	—			DK,ED,SA,SW,U,1F 1G
	37200-428-721	ENS. COMPTEUR DE VITESSE (KPH,MPH)	1	1	1	—	—	—			CM
	37200-428-602	ENS. COMPTEUR DE VITESSE (MPH)	—	—	1	—	—	—			DM,E

F-2

Speedometer • Headlight stay (XL250S • Sz • SA)

Compteur de vitesse • Appui de phare (XL250S • Sz • SA)

Geschwindigkeitsmesser • Scheinwerferstütze (XL250S • Sz • SA)

Velocímetro • Tirante de faro (XL250S • Sz • SA)

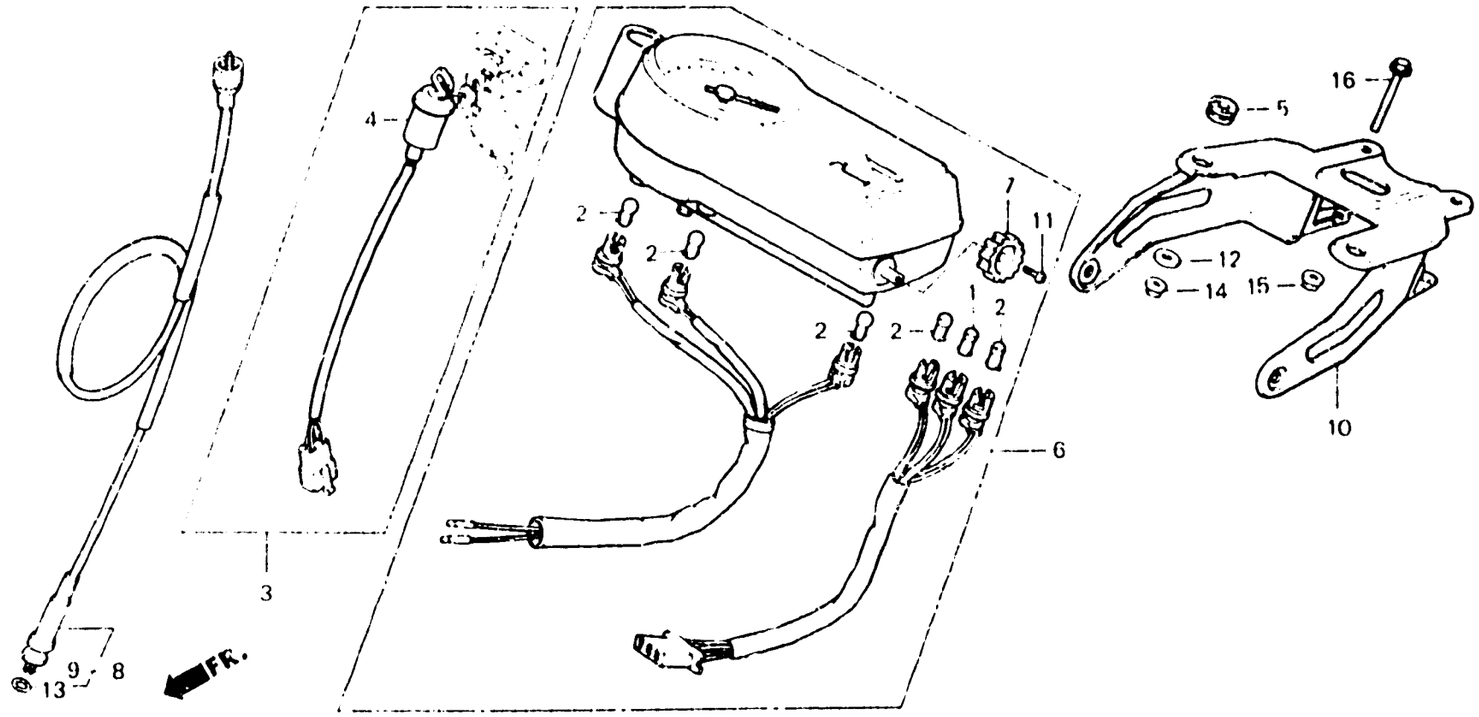

B428 – 18B

Item d'entretien	T.D.R.	Nº de réf.	Nº de pièce	Description	S	Sz	SA	SB	RC	RD	Nº de série		Code de zone
					Nº de requis XL250								
			37200-428-612	ENS. COMPTEUR DE VITESSE (KPH)	–	–	1	–	–	–	.....	.....	DK,ED,SA,SD,SW,U 1G,2F
		7	37220-428-611	BOUTON DE COMPTEUR JOURNALIER	–	–	1	–	–	–			
		8	44830-428-000	ENS. CABLE DE COMPTEUR DE VITESSE	1	1	–	–	–	–			
					–	–	1	–	–	–	.....	5207888	CM,2F
					–	–	1	–	–	–	.....	5207045	DK,DM,E,ED,SA,SD SW,U
					–	–	1	–	–	–	.....	6000620	1G
			44830-428-010	ENS. CABLE DE COMPTEUR DE VITESSE	–	–	1	–	–	–	5207889	.....	CM,2F
					–	–	1	–	–	–	5207046	.....	DK,DM,E,ED,SA,SD SW,U
					–	–	1	–	–	–	6000621	.....	1G
		9	44831-371-010	CABLE INTERIEUR DE COMPTEUR DE VITESSE	1	1	1	–	–	–			
		10	61310-428-000	APPUI COMP. BOITIER DE PHARE	1	1	1	–	–	–	.....	.....	CM,DK,DM,SA,U,2F
					–	–	1	–	–	–	.....	.....	E

F-2

Speedometer • Headlight stay (XL250S • Sz • SA)

Compteur de vitesse • Appui de phare (XL250S • Sz • SA)

Geschwindigkeitsmesser • Scheinwerferstütze (XL250S • Sz • SA)

Velocímetro • Tirante de faro (XL250S • Sz • SA)

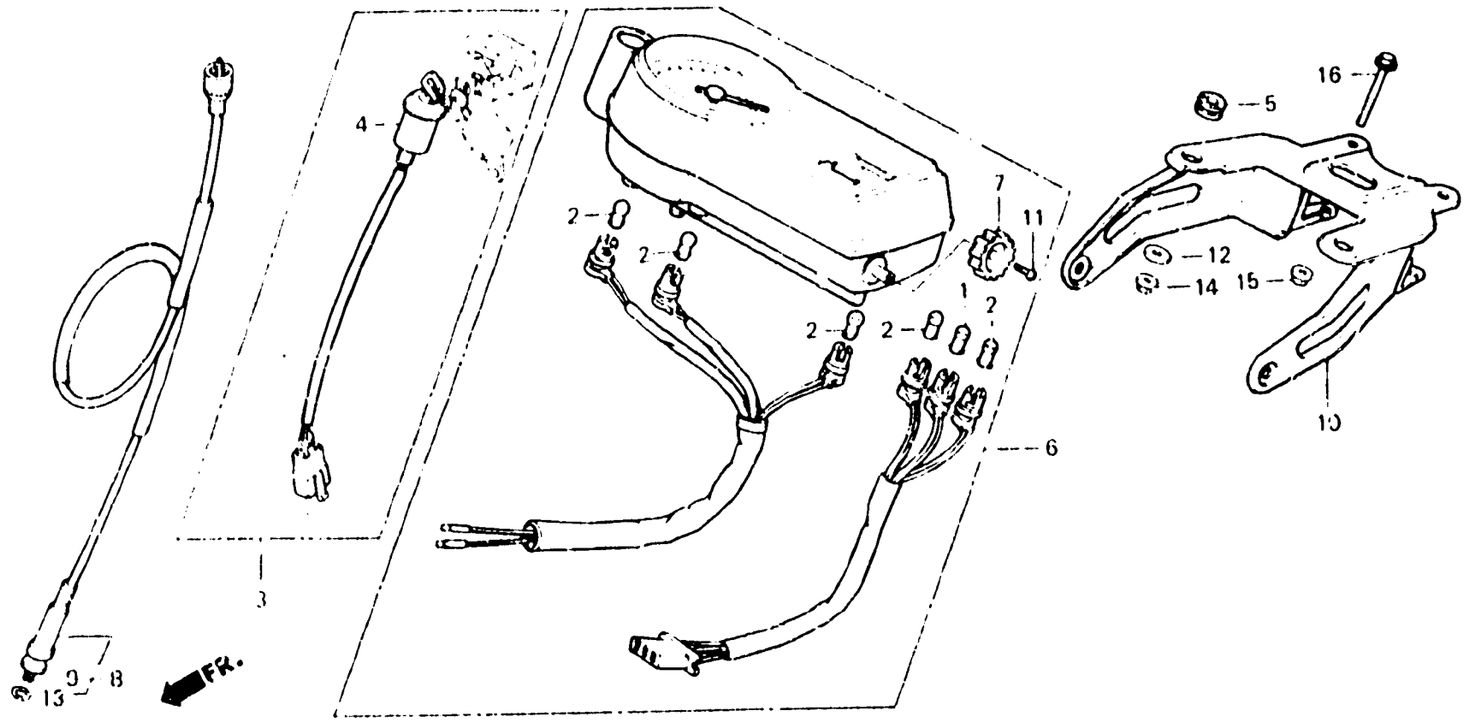

B428 - 18B

Item d'entretien	T.D.R.	N° de réf.	N° de pièce	Description	S	Sz	SA	SB	RC	RD	N° de série	Code de zone
			61310-428-610	APPUI COMP. BOITIER DE PHARE	1	—	—	—	—	—	.....	E,1F
					1	—	1	—	—	—	.....	ED,SD,SW,1G
		11	90102-434-671	VIS AUTO-TARAUDEUSE, 2X6	—	—	1	—	—	—		
		12	90525-030-000	RONDELLE B DE FIXATION SUPPORT DE GUIDON	2	2	2	—	—	—		
		*13	91351-121-710	JOINT TORIQUE	—	—	1	—	—	—	5207889	CM,2F
					—	—	1	—	—	—	5207236	DK,DM,E,ED,SA,SD SW,U
					—	—	1	—	—	—	6000621	1G
		14	94021-06000	ECROU DE CHAPEAU, 6MM	2	2	2	—	—	—		
		15	94050-06000	ECROU DE BRIDE, 6MM	2	2	2	—	—	—		
		16	95700-06045-00	BOULON DE BRIDE, 6X45	2	2	2	—	—	—		

L 4

F-2-1

Speedometer • Headlight stay (XL250SB-CM)

Compteur de vitesse • Appui de phare (XL250SB-CM)

Geschwindigkeitsmesser • Scheinwerferstütze (XL250SB-CM)

Velocímetro • Tirante de faro (XL250SB-CM)

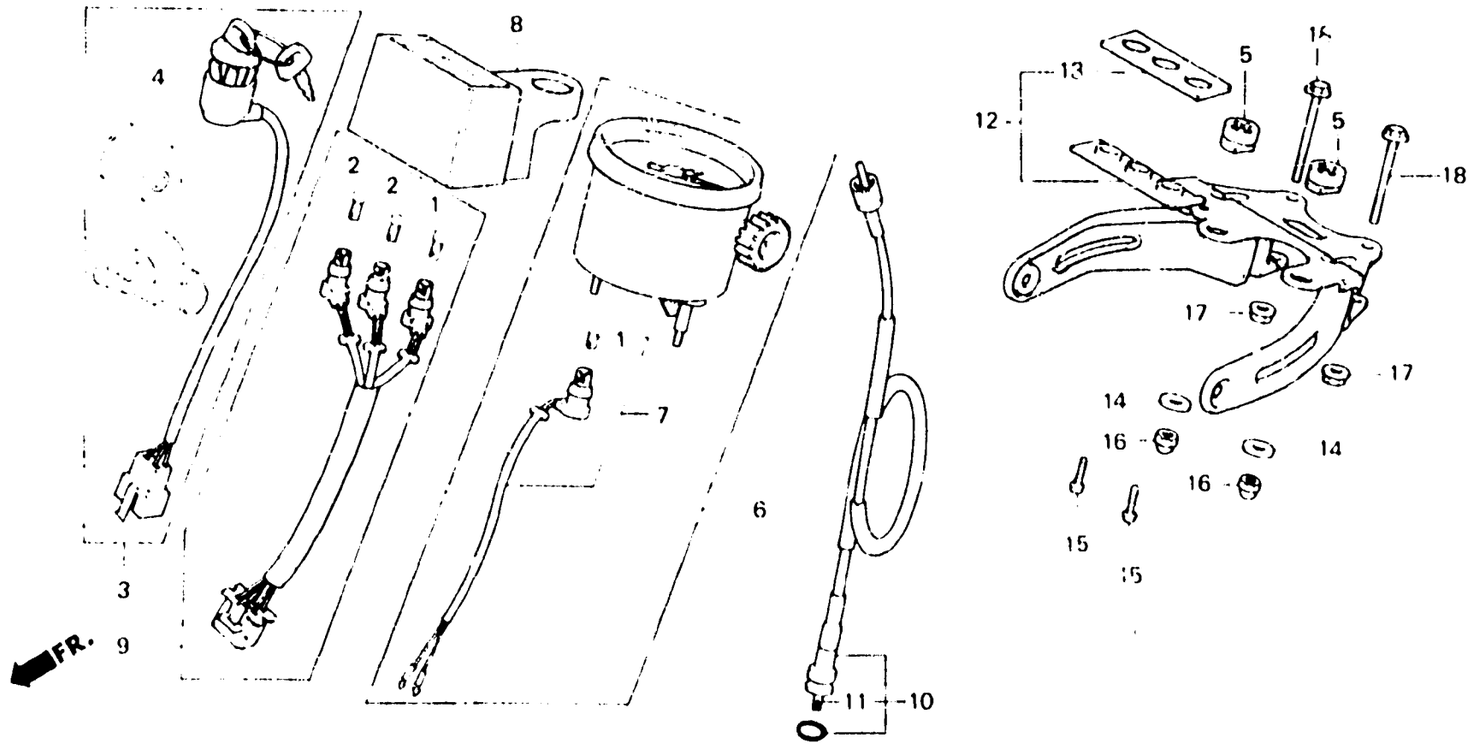

B428 – 76

Item d'entretien	T.D.R.
JEU DE CLEF	0.9
ENS. INTERRUPTEUR COMBINE	0.3
• ENS. COMPTEUR DE VITESSE	
• BOITIER DE PILOTE	
DOUILLE COMP. ECLAIRAGE	0.2
• FIL COMP. PILOTE	
• ENS. CABLE DE COMPTEUR DE VITESSE	
CABLE INTERIEUR DE COMPTEUR DE VITESSE	0.1
APPUI COMP. BOITIER DE PHARE	0.4

N° de réf.	N° de pièce	Description	N° de requis XL250 S	Sz	SA	SB	Rc	RD	N° de série		Code de zone
1	34902-202-000	LAMPE DE TABLEAU (6V3W)	–	–	–	2	–	–			CM
2	34908-230-000	AMPOULE DE COMPTEUR DE VITESSE (6V 1.7W)	–	–	–	2	–	–			CM
3	35010-428-730	JEU DE CLEF	–	–	–	1	–	–			CM
4	35100-428-840	ENS. INTERRUPTEUR COMBINE	–	–	–	1	–	–			CM
5	36043-657-000	ANNEAU DE FAISCEAU ELECTRIQUE	–	–	–	2	–	–			CM
6	37200-428-750	ENS. COMPTEUR DE VITESSE (KPH)	–	–	–	1	–	–			CM
7	37224-437-711	DOUILLE COMP. ECLAIRAGE	–	–	–	1	–	–			CM
8	37310-428-841	BOITIER DE PILOTE	–	–	–	1	–	–			CM
9	37311-428-841	FIL COMP. PILOTE	–	–	–	1	–	–			CM
10	44830-428-010	ENS. CABLE DE COMPTEUR DE VITESSE	–	–	–	1	–	–			CM
11	44831-371-010	CABLE INTERIEUR DE COMPTEUR DE VITESSE	–	–	–	1	–	–			CM
12	61310-428-840	APPUI COMP. BOITIER DE PHARE	–	–	–	1	–	–			CM
13	61313-428-840	MONTAGE DE BOITIER DE PILOTE	–	–	–	1	–	–			CM
14	90525-030-000	RONDELLE B DE FIXATION SUPPORT DE GUIDON	–	–	–	2	–	–			CM

L 5

F-2-1

Speedometer • Headlight stay (XL250SB-CM)

Compteur de vitesse • Appui de phare (XL250SB-CM)

Geschwindigkeitsmesser • Scheinwerferstütze (XL250SB-CM)

Velocímetro • Tirante de faro (XL250SB-CM)

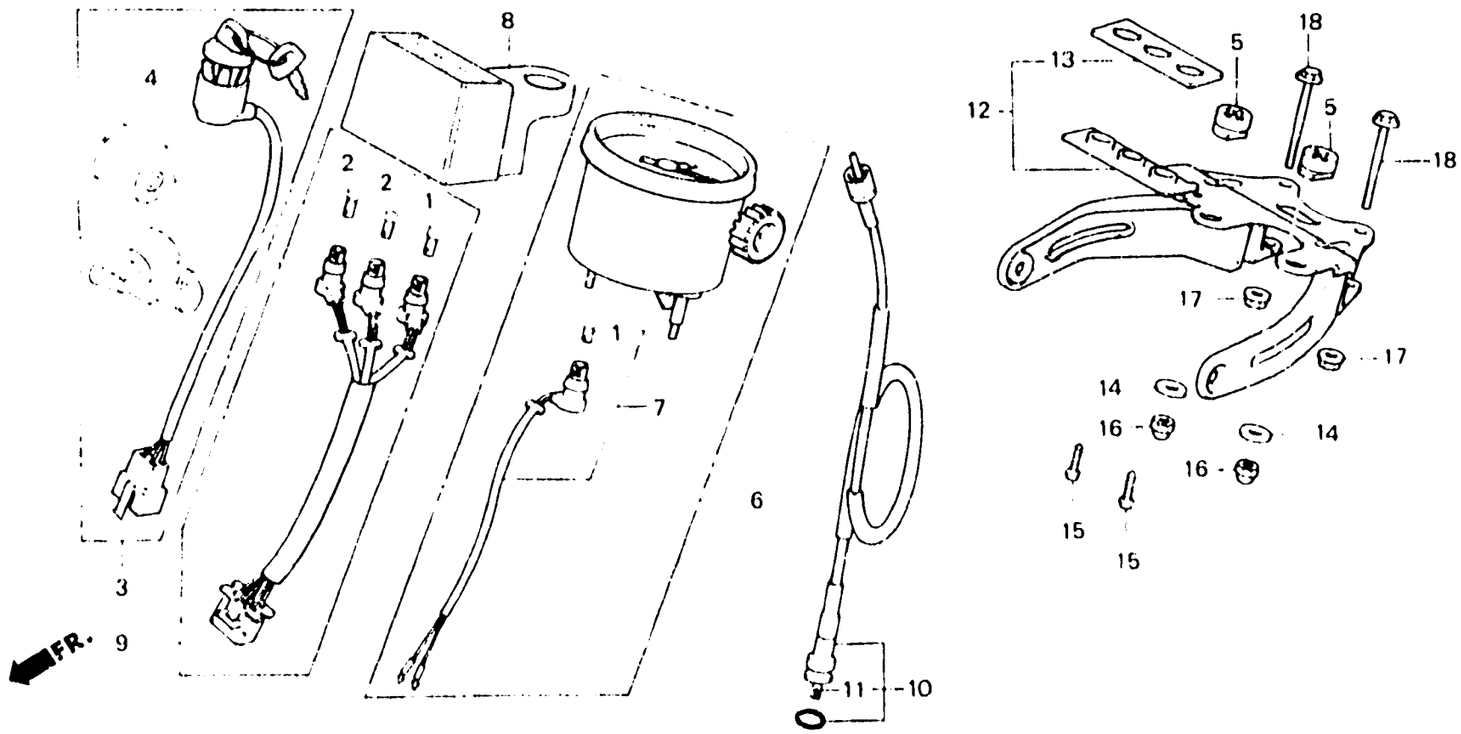

B428 - 76

Item d'entretien	T.D.R.	N° de réf.	N° de pièce	Description	N° d'acuis XL250 S	S2	SA	SB	RC	RD	N° de série		Code de zone
		15	93901-34480	VIS AUTO-TARAUDEUSE, 4X16	—	—	—	2	—	—			CM
		16	94021-06000	ECROU DE CHAPEAU, 6MM	—	—	—	2	—	—			CM
		17	94050-06000	ECROU DE BRIDE, 6MM	—	—	—	2	—	—			CM
		18	95700-06045-00	BOULON DE BRIDE, 6X45	—	—	—	2	—	—			CM

L 6

F-2-2

Meter • Headlight stay
(XL250SB-B,DK,DM,E,ED
SA,SD,SW,U,2F,2G)

Compteur • Appui de phare
(XL250SB-B,DK,DM,E,ED
SA,SD,SW,U,2F,2G)

Messer • Scheinwerferstütze
(XL250SB-B,DK,DM,E,ED
SA,SD,SW,U,2F,2G)

Medidor • Tirante de faro
(XL250SB-B,DK,DM,E,ED
SA,SD,SW,U,2F,2G)

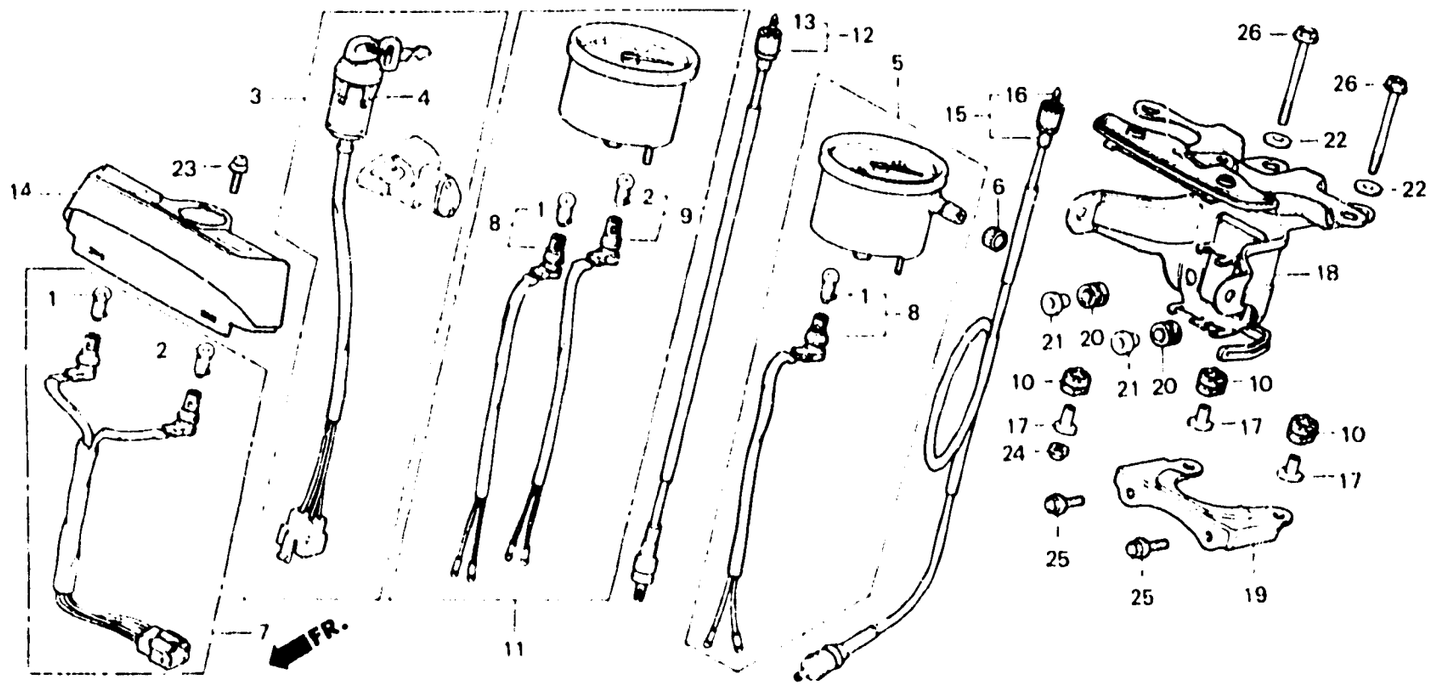

B435 - 67

Item d'entretien	T.D.R.	N° de réf.	N° de pièce	Description	S	SL	SA	SB	RC	RD	N° de série	Code de zone
JEU DE CLEF	0.5	1	34902-202-000	LAMPE DE TABLEAU (6V3W)	–	–	–	3	–	–		B,DK,DM,E,ED,SA,SD SW,U,2F,2G
ENS. INTERRUPTEUR COMBINE	0.3											
ENS. COMPTEUR DE VITESSE	0.2	2	34908-230-000	AMPOULE DE COMPTEUR DE VITESSE (6V 1.7W)	–	–	–	2	–	–		B,DK DM,E,ED,SA,SD SW,U,2F,2G
• ENS. TACHYMETRE												
• ENS. CABLE DE TACHYMETRE												
• BOITIER DE PILOTE		3	35010-428-830	JEU DE CLEF	–	–	–	1	–	–		B,DK,DM,E,ED,SA,SD SW,U,2F,2G
FIL COMP. PILOTE	0.1											
• DOUILLE COMP. ECLAIRAGE		4	35100-428-840	ENS. INTERRUPTEUR COMBINE	–	–	–	1	–	–		B,DK,DM,E,ED,SA,SD SW,U,2F,2G
• DOUILLE COMP. TEMOIN DE FEUX ROUTE		5	37200-428-851	ENS. COMPTEUR DE VITESSE (KPH)	–	–	–	1	–	–		B,DK,ED,SA,SD,SW,U 2F,2G
• CABLE INTERIEUR DE TACHYMETRE												
• ENS. CABLE DE COMPTEUR DE VITESSE			37200-428-831	ENS. COMPTEUR DE VITESSE (MPH)	–	–	–	1	–	–		DM,E
• SUPPORT D'APPUI INFERIEUR PHARE		6	37202-371-610	CHAPEAU DE BOUTON DE COMPTEUR JOURNALIER	–	–	–	1	–	–		2G
SUPPORT DE BOITIER DE PHARE	0.4	7	37223-428-830	FIL COMP. PILOTE	–	–	–	1	–	–		B,DK,DM,E,ED,SA,SD SW,U,2F,2G
		8	37224-437-711	DOUILLE COMP. ECLAIRAGE	–	–	–	2	–	–		B,DK,DM,E,ED,SA,SD SW,U,2F,2G

L 7

F-2-2

Meter • Headlight stay
(XL250SB-B,DK,DM,E,ED
SA,SD,SW,U,2F,2G)

Compteur • Appui de phare
(XL250SB-B,DK,DM,E,ED
SA,SD,SW,U,2F,2G)

Messer • Scheihwerferstütze
(XL250SB-B,DK,DM,E,ED
SA,SD,SW,U,2F,2G)

Medidor • Tirante de faro
(XL250SB-B,DK,DM,E,ED
SA,SD,SW,U,2F,2G)

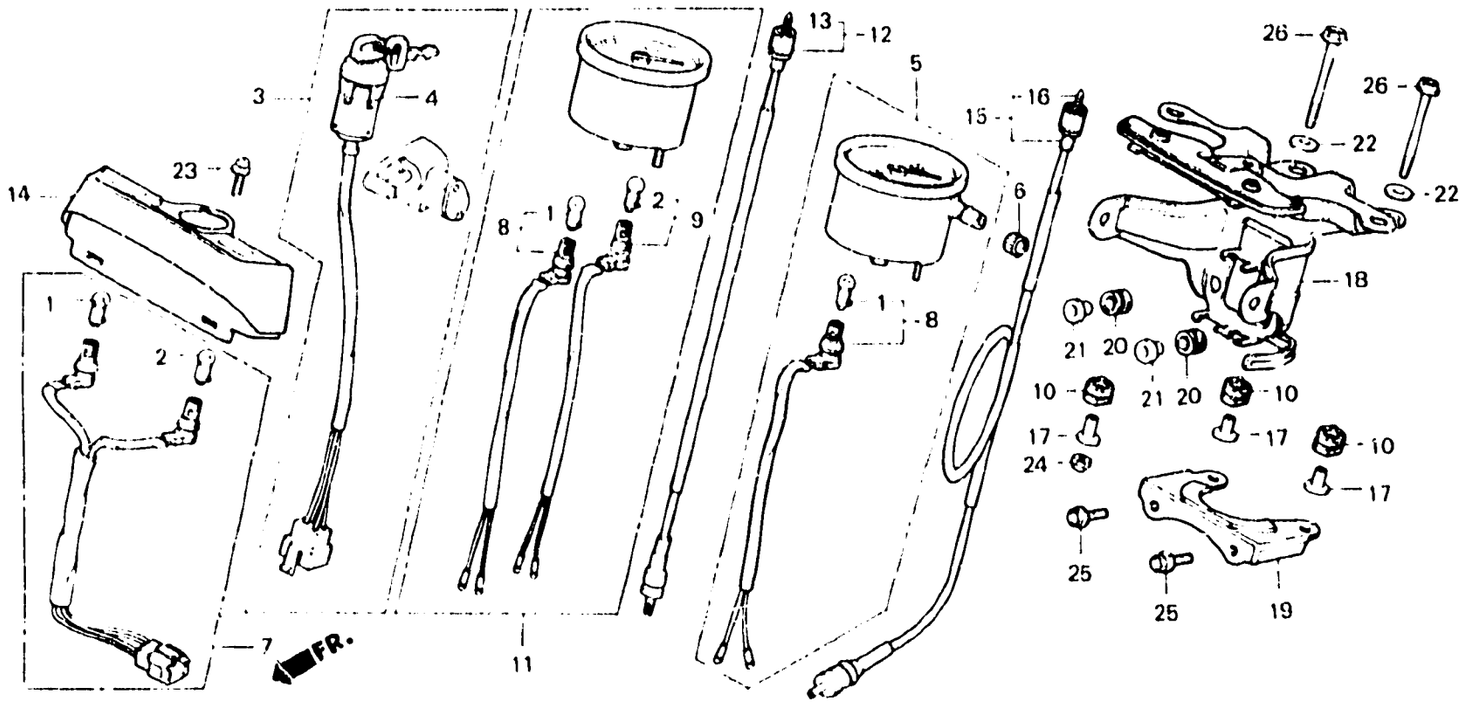

B435 - 67

Item d'entretien	T.D.R.	N° de réf.	N° de pièce	Description	N° de requis XL250 S	Sz	SA	SB	RC	RD	N° de série	Code de zone
		9	37227-428-831	DOUILLE COMP. TEMOIN DE FEUX ROUTE	—	—	—	1	—	—	.....	B,DK,DM,E,ED,SA,SD SW,U,2F,2G
		10	37242-435-700	CAOUTCHOUC DE MONTAGE DE COMPTEUR DE VITESSE	—	—	—	6	—	—	.....	B,DK,DM,E,ED,SA,SD SW,U,2F,2G
		11	37250-428-831	ENS. TACHYMETRE	—	—	—	1	—	—	.....	B,E,ED,SA,SD,SW,2F 2G
			37250-428-791	ENS. TACHYMETRE	—	—	—	1	—	—	.....	DK,DM,U
		12	37260-428-830	ENS. CABLE DE TACHYMETRE	—	—	—	1	—	—	.....	B,DK,DM,E,ED,SA,SD SW,U,2F,2G
		13	37261-428-830	CABLE INTERIEUR DE TACHYMETRE	—	—	—	1	—	—	.....	B,DK,DM,E,ED,SA,SD SW,U,2F,2G
		14	37310-KB1-711	BOITIER DE PILOTE	—	—	—	1	—	—	.....	B,DK,DM,E,ED,SA,SD SW,U,2F,2G
		15	44830-428-830	ENS. CABLE DE COMPTEUR DE VITESSE	—	—	—	1	—	—	.....	B,DK,DM,ED,SA,SD SW,U,2F,2G
			44830-428-940	ENS. CABLE DE COMPTEUR DE VITESSE	—	—	—	1	—	—	.....	E

F-2-2

Meter • Headlight stay
(XL250SB-B,DK,DM,E,ED
SA,SD,SW,U,2F,2G)

Compteur • Appui de phare
(XL250SB-B,DK,DM,E,ED
SA,SD,SW,U,2F,2G)

Messar • Scheihwerferstütze
(XL250SB-B,DK,DM,E,ED
SA,SD,SW,U,2F,2G)

Medidor • Tirante de faro
(XL250SB-B,DK,DM,E,ED
SA,SD,SW,U,2F,2G)

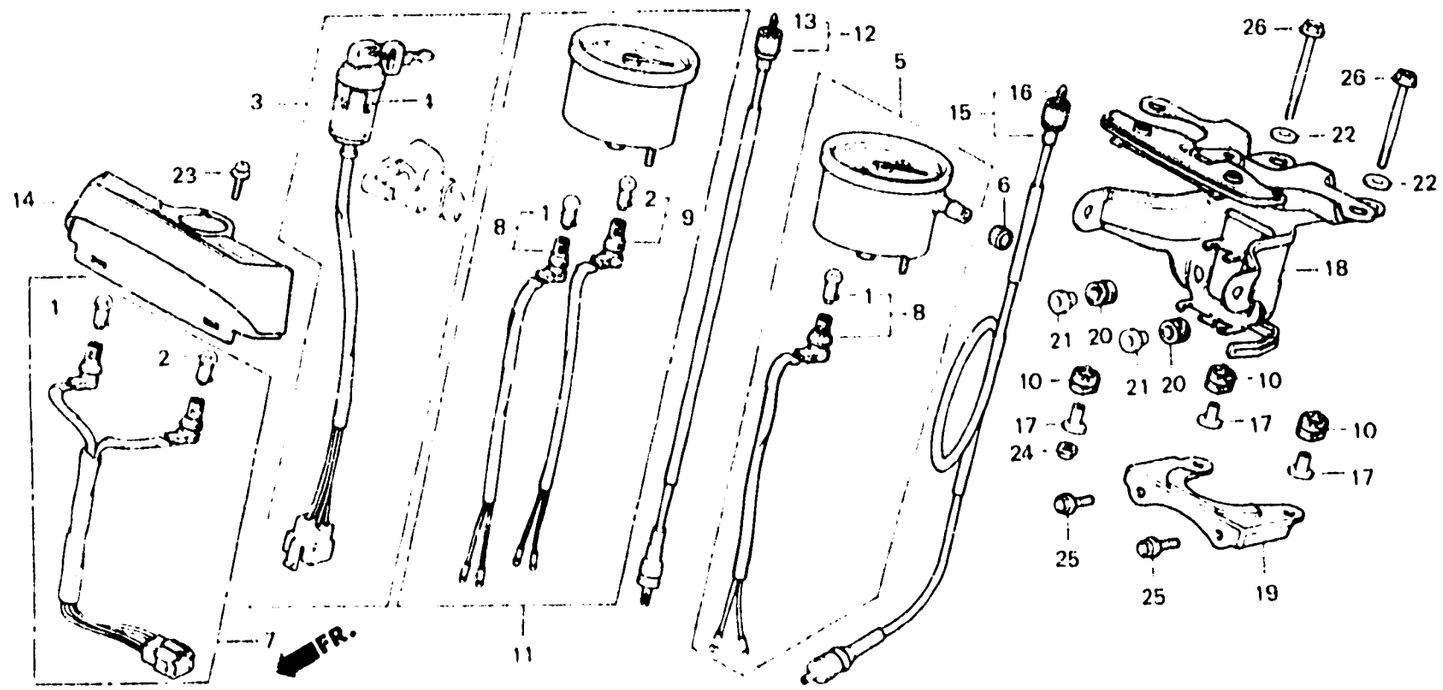

B435-67

Item d'entretien	T.D.R.	N° de réf.	N° de pièce	Description	N° de requis XL250 S	Sz	SA	SB	RC	RO	N° de série	Code de zone
		16	44831-371-010	CABLE INTERIEUR DE COMPTEUR DE VITESSE	—	—	—	1	—	—	.....	B,DK,DM,E,ED,SA,SD SW,U,2F,2G
		17	50324-425-010	COLLIER, 6.3X13	—	—	—	6	—	—	.....	B,DK,DM,E,ED,SA,SD SW,U,2F,2G
		18	61310-428-830ZA	SUPPORT DE BOITIER DE PHARE *NH105*	—	—	—	1	—	—	.....	B,DK,DM,E,ED,SA,SD SW,U,2F,2G
		19	61312-435-760	SUPPORT D'APPUI INFERIEUR PHARE	—	—	—	1	—	—	.....	B,DK,DM,E,ED,SA,SD SW,U,2F,2G
		20	80101-283-000	CAOUTCHOUC DE TAMPON DE GARDE-BOUE AR.	—	—	—	2	—	—	.....	B,DK,DM,E,ED,SA,SD SW,U,2F,2G
		21	84706-163-670	COLLIER DE MONTAGE DE FEU AR.	—	—	—	2	—	—	.....	B,DK,DM,E,ED,SA,SD SW,U,2F,2G
		22	90525-030-000	RONDELLE B DE FIXATION SUPPORT DE GUIDON	—	—	—	2	—	—	.....	B,DK,DM,E,ED,SA,SD SW,U,2F,2G

L 9

F-2-2

Meter • Headlight stay
(XL250SB-B,DK,DM,E,ED
SA,SD,SW,U,2F,2G)

Compteur • Appui de phare
(XL250SB-B,DK,DM,E,ED
SA,SD,SW,U,2F,2G)

Messer • Scheihwerferstütze
(XL250SB-B,DK,DM,E,ED
SA,SD,SW,U,2F,2G)

Medidor • Tirante de faro
(XL250SB-B,DK,DM,E,ED
SA,SD,SW,U,2F,2G)

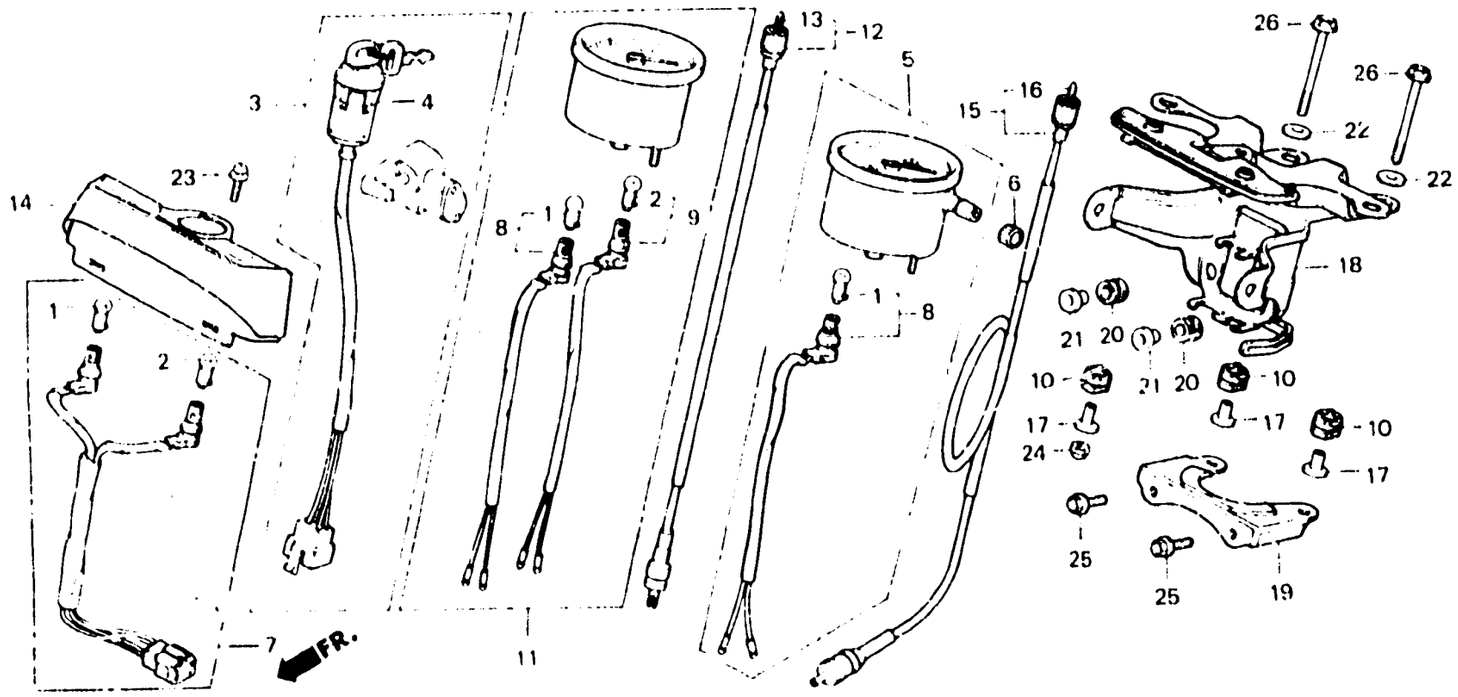

B435 - 67

Item d'entretien	T.D.R.	N° de réf.	N° de pièce	Description	N° de requis XL250 S	Sz	SA	SB	RC	RD	N° de série	Code de zone
		23	93891-06012-07	VIS A TETE A RONDELLE, 6X12	—	—	—	1	—	—		B,DK,DM,E,ED,SA,SD SW,U,2F,2G
		24	94021-06000-0S	ECROU DE CHAPEAU, 6MM	—	—	—	4	—	—		B,DK,DM,E,ED,SA,SD SW,U,2F,2G
		25	95700-06016-00	BOULON DE BRIDE, 6X16	—	—	—	2	—	—		B,DK,DM,E,ED,SA,SD SW,U,2F,2G
		26	95700-06060-00	BOULON DE BRIDE, 6X60	—	—	—	2	—	—		B,DK,DM,E,ED,SA,SD SW,U,2F,2G

L 10

F-2-3

Speedometer • Headlight stay (XL250Rc-CM • Rd)

Compteur de vitesse • Appui de phare (XL250Rc-CM • Rd)

Geschwindigkeitsmesser • Scheinwerferstütze (XL250Rc-CM • Rd)

Velocímetro • Tirante de faro (XL250Rc-CM • Rd)

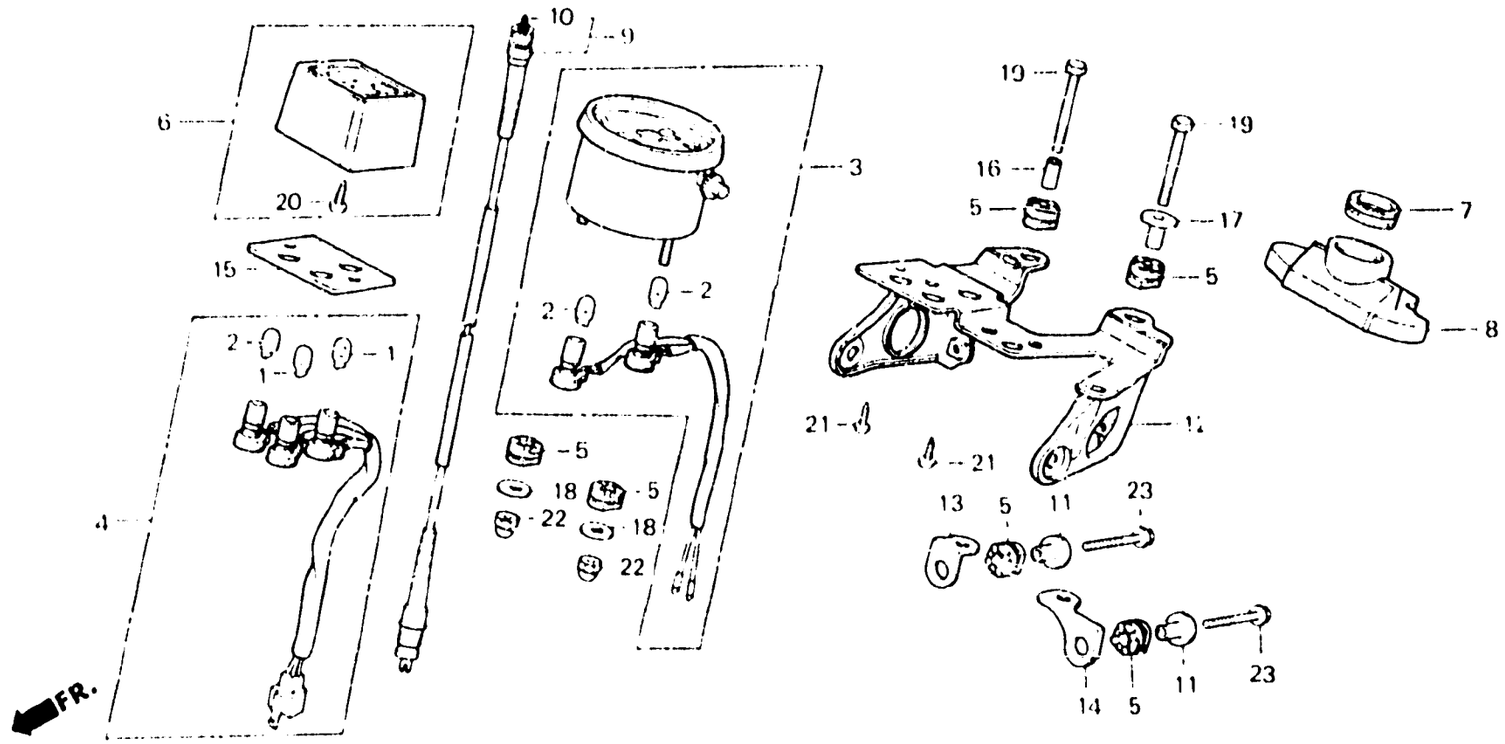

BMC4 - 3

Item d'entretien	T.D.R.
ENS. COMPTEUR DE VITESSE	0.2
• FIL COMP. PILOTE	
• ENS. BOITIER DE TEMOIN	
• ENS. CABLE DE COMPTEUR DE VITESSE	
COUVERCLE D'INTERRUPTEUR ..... ALLUMAGE	0.1
• CABLE INTERIEUR	
• APPUI AUXILIAIRE DE PHARE D.	
• APPUI AUXILIAIRE DE PHARE G	
APPUI COMP. BOITIER DE PHARE	0.3

N° de réf.	N° de pièce	Description	N° de requis XL250 S	Sz	SA	SB	Rc	Ro	N° de série	Code de zone
1	34908-GA7-701	AMPOULE DE BASE DE COIN (12V 3.4W)	–	–	–	–	2	2	....	CM
2	34908-MB9-871	AMPOULE DE BASE DE COIN (12V 1.7W)(NIPPON SEIKI)	–	–	–	–	3	3	....	CM
3	37200-KB7-721	ENS. COMPTEUR DE VITESSE (KPH/MPH)	–	–	–	–	1	1	....	CM
4	37223-MC4-671	FIL COMP. PILOTE	–	–	–	–	1	1	....	CM
5	37242-435-700	CAOUTCHOUC DE MONTAGE DE COMPTEUR DE VITESSE	–	–	–	–	6	6	....	CM
6	37300-MC4-671	ENS. BOITIER DE TEMOIN	–	–	–	–	1	1	....	CM
7	37312-KB7-008	ANNEAU D'INTERRUPTEUR COMBINE	–	–	–	–	1	1	....	CM
8	37622-MC4-670	COUVERCLE D'INTERRUPTEUR ALLUMAGE	–	–	–	–	1	1	....	CM
9	44830-KB7-000	ENS. CABLE DE COMPTEUR DE VITESSE	–	–	–	–	1	1	....	CM
10	44831-KB7-000	CABLE INTERIEUR	–	–	–	–	1	1	....	CM
11	50324-425-010	COLLIER, 6.3X13	–	–	–	–	2	2	....	CM
12	61310-KB7-670	APPUI COMP. BOITIER DE PHARE	–	–	–	–	1	1	....	CM
13	61315-KB7-670	APPUI AUXILIAIRE DE PHARE D.	–	–	–	–	1	1	....	CM

L 11

F-2-3

Speedometer • Headlight stay (XL250Rc-CM • RD)

Compteur de vitesse • Appui de phare (XL250Rc-CM • RD)

Geschwindigkeitsmesser • Scheinwerfe. .ütze (XL250Rc-CM • RD)

Velocímetro • Tirante de faro (XL250Rc-CM • RD)

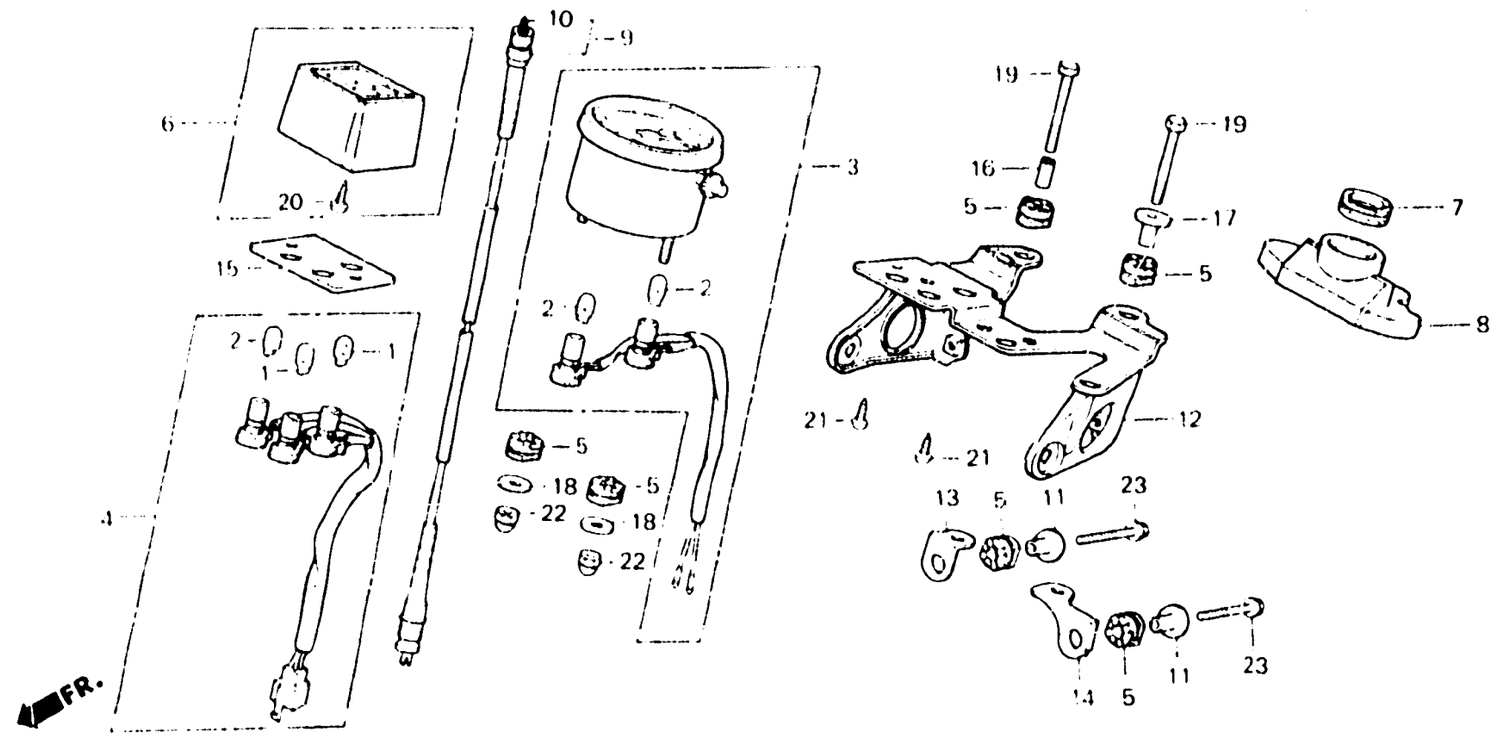

BMC4 - 3

Item d'entretien	T.D.R.	N° de réf.	N° de pièce	Description	S	Sz	SA	SB	Rc	RD	N° de série		Code de zone
					N° de requis XL250								
		14	61316-KB7-670	APPUI AUXILIAIRE DE PHARE G.	–	–	–	–	1	1	.....	.....	CM
		15	61317-KB7-000	MONTAGE DE BOITIER DE PILOTE	–	–	–	–	1	1	.....	.....	CM
		16	84907-174-670	COLLIER DE COUSSIN DE SUPPORT NUMERO	–	–	–	–	1	1	.....	.....	CM
		17	90501-MA3-720	COLLIER, 6.2X13	–	–	–	–	1	1	.....	.....	CM
		18	90525-030-000	RONDELLE B DE FIXATION SUPPORT DE GUIDON	–	–	–	–	2	2	.....	.....	CM
		19	92000-06040	BOULON HEX., 6X40	–	–	–	–	2	2	.....	.....	CM
		20	93901-14120	VIS AUTO-TARAUDEUSE, 4X8	–	–	–	–	1	1	.....	.....	CM
		21	93901-34480	VIS AUTO-TARAUDEUSE, 4X16	–	–	–	–	2	2	.....	.....	CM
		22	94021-06000	ECROU DE CHAPEAU, 6MM	–	–	–	–	2	2	.....	.....	CM
		23	95700-06025-00	BOULON DE BRIDE, 6X25	–	–	–	–	2	2	.....	.....	CM

L 12

F-2-4

Meter • Headlight stay
(XL250Rc-B,DK,E,ED,IT,SA
SD,SW,U,2F,2G)

Compteur • Appui de phare
(XL250Rc-B,DK,E,ED,IT,SA
SD,SW,U,2F,2G)

Messer • Scheihwerferstütze
(XL250Rc-B,DK,E,ED,IT,SA
SD,SW,U,2F,2G)

Medidor • Tirante de faro
(XL250Rc-B,DK,E,ED,IT,SA
SD,SW,U,2F,2G)

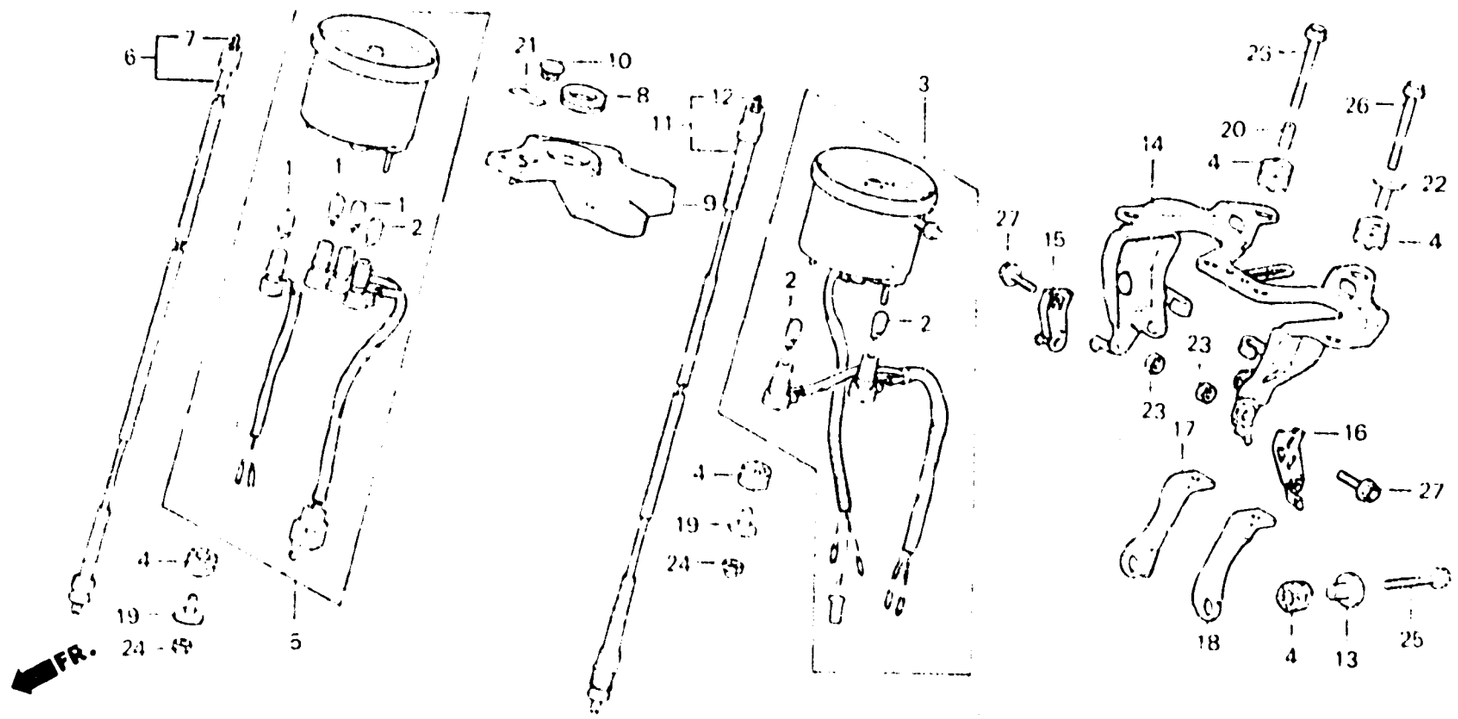

BMC4 - 25

Item d'entretien	T.D.R.	Nº de réf.	Nº de pièce	Description	S	Sz	SA	SB	Rc	RD	Nº de série	Code de zone
ENS. COMPTEUR DE VITESSE	0.3	1	34908-GA7-701	AMPOULE DE BASE DE COIN (12V 3.4W)	–	–	–	–	3	–		B,DK,E,ED,IT,SA,SD SW,U,2F,2G
• ENS. TACHYMETRE ENS. CABLE DE TACHYMETRE	0.1	2	34908-MB9-371	AMPOULE DE BASE DE COIN (12V 1.7W)(NIPPON SEIKI)	–	–	–	–	3	–		B,DK,E,ED,IT,SA,SD SW,U,2F,2G
• CABLE INTERIEUR COUVERCLE D'INTERRUPTEUR ALLUMAGE	0.2	3	37200-KB7-601	ENS. COMPTEUR DE VITESSE (MPH/KPH)	–	–	–	–	1	–		E
• ENS. CABLE DE COMPTEUR DE VITESSE			37200-KB7-611	ENS. COMPTEUR DE VITESSE (KPH)	–	–	–	–	1	–		B,DK,ED,IT,SA,SD SW,U,2F,2G
• APPUI AUXILIAIRE DE PHARE D. • APPUI AUXILIAIRE DE PHARE G. APPUI COMP. BOITIER DE PHARE	0.5	4	37242-435-700	CAOUTCHOUC DE MONTAGE DE COMPTEUR DE VITESSE	–	–	–	–	8	–		B,DK,E,ED,IT,SA,SD SW,U,2F,2G
		5	37250-KB7-601	ENS. TACHYMETRE	–	–	–	–	1	–		B,E,ED,IT,SA,SD,SW 2F,2G
			37250-KB7-681	ENS. TACHYMETRE	–	–	–	–	1	–		DK,U
		6	37260-KB7-000	ENS. CABLE DE TACHYMETRE	–	–	–	–	1	–	5002919	B,DK,E,ED,IT,SA,SD SW,U
					–	–	–	–	1	–	4000402	2F
					–	–	–	–	1	–	3000902	2G

L 13

F-2-4

Meter • Headlight stay
(XL250Rc-B,DK,E,ED,IT,SA
SD,SW,U,2F,2G)

Compteur • Appui de phare
(XL250Rc-B,DK,E,ED,IT,SA
SD,SW,U,2F,2G)

Messer • Scheinwerferstütze
(XL250Rc-B,DK,E,ED,IT,SA
SD,SW,U,2F,2G)

Medidor • Tirante de faro
(XL250Rc-B,DK,E,ED,IT,SA
SD,SW,U,2F,2G)

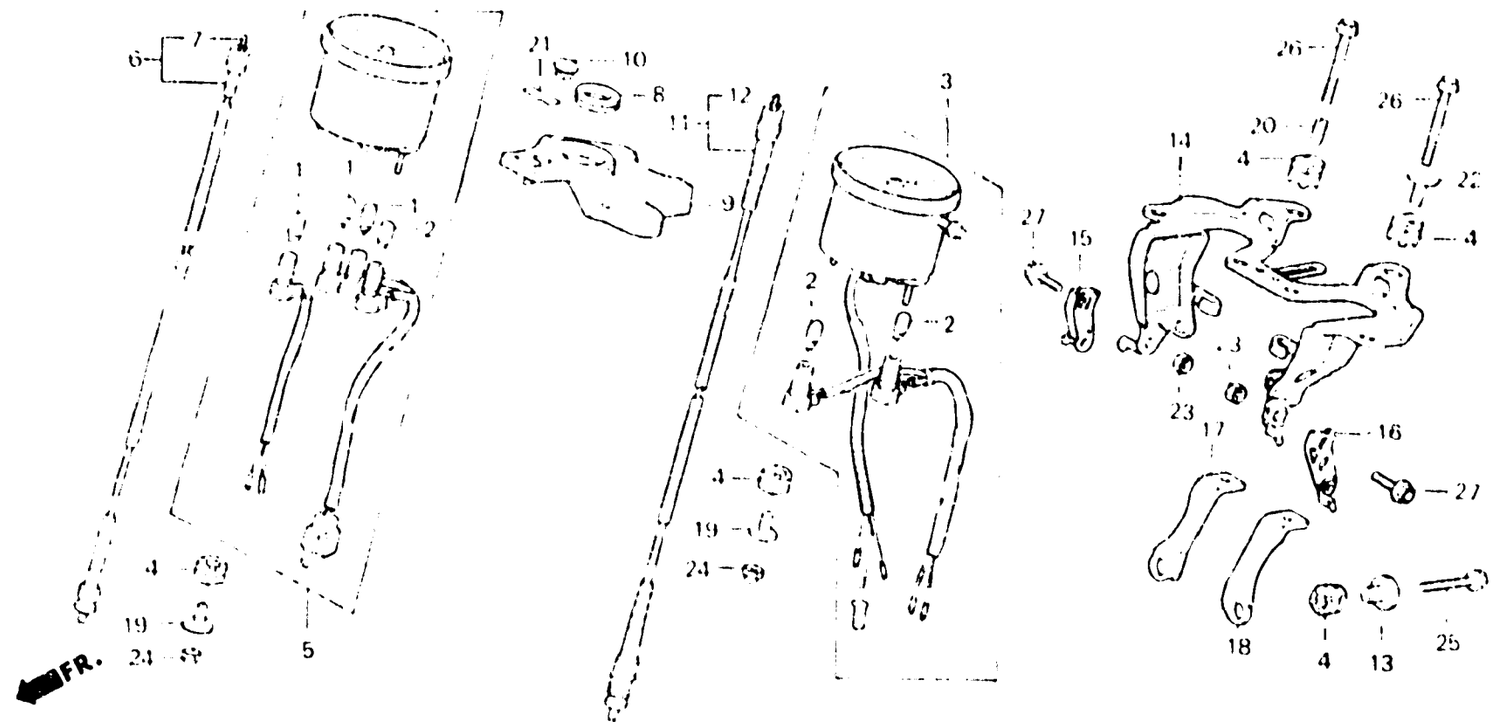

BMC4 - 25

Item d'entretien	T.D.R.	N° de réf.	N° de pièce	Description	N° de requis XL250 S	Sz	Sa	Sb	Rc	Rd	N° de série	Code de zone
		*	37260-KB7-010	ENS. CABLE DE TACHYMETRE	—	—	—	—	1	—	5002920	B,DK,E,ED,IT,SA,SD SW,U
					—	—	—	—	1	—	4000403	2F
					—	—	—	—	1	—	3000903	2G
		7	37261-435-760	CABLE INTERIEUR DE TACHYMETRE	—	—	—	—	1	—	....	B,DK,E,ED,IT,SA,SD SW,U,2F,2G
		8	37312-KB7-008	ANNEAU D'INTERRUPTEUR COMBINE	—	—	—	—	1	—	....	B,DK,E,ED,IT,SA,SD SW,U,2F,2G
		9	37622-KB7-000	COUVERCLE D'INTERRUPTEUR ALLUMAGE	—	—	—	—	1	—	....	B,DK,E,IT,SA,SW,U 2F
			37622-KB7-610	COUVERCLE D'INTERRUPTEUR ALLUMAGE	—	—	—	—	1	—	....	ED,SD,2G
		10	37623-KB7-600	CHAPEAU DE COUVERCLE INTERRUPTEUR D'ALLUMAGE	—	—	—	—	1	—	....	B,DK,E,IT,SA,SW,U 2F
		11	44830-KB7-000	ENS. CABLE DE COMPTEUR DE VITESSE	—	—	—	—	1	—	....	B,DK,E,ED,IT,SA,SD SW,U,2F,2G

L 14

F-2-4

Meter • Headlight stay
(XL250Rc-B,DK,E,ED,IT,SA SD,SW,U,2F,2G)

Compteur • Appui de phare
(XL250Rc-B,DK,E,ED,IT,SA SD,SW,U,2F,2G)

Messer • Scheihwerferstütze
(XL250Rc-B,DK,E,ED,IT,SA SD,SW,U,2F,2G)

Medidor • Tirante de faro
(XL250Rc-B,DK,E,ED,IT,SA SD,SW,U,2F,2G)

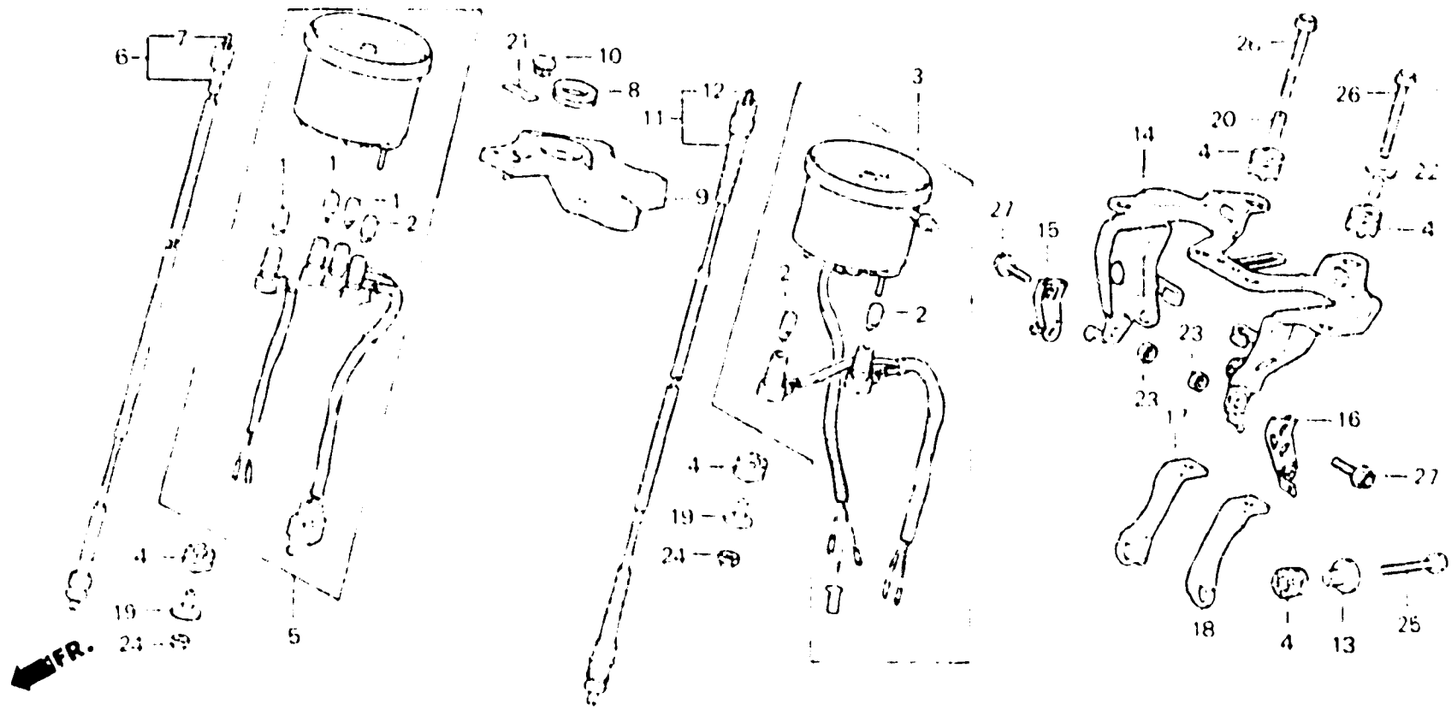

BMC4 - 25

Item d'entretien	T.D.R.	Nº de réf.	Nº de pièce	Description	S	Sz	SA	SB	Rc	RD	Nº de requis XL250	Nº de série	Code de zone
		12	44831-KB7-000	CABLE INTERIEUR	—	—	—	—	1	—			B,DK,E,ED,IT,SA,SD SW,U,2F,2G
		13	50324-425-010	COLLIER, 6.3X13	—	—	—	—	2	—			B,DK,E,ED,IT,SA,SD SW,U,2F,2G
		14	61310-KB7-000	APPUI COMP. BOITIER DE PHARE	—	—	—	—	1	—			B,DK,E,ED,IT,SD,SW U,2F,2G
		*	61310-KB7-900	APPUI COMP. BOITIER DE PHARE	—	—	—	—	1	—			SA
		15	61311-KB7-770	APPUI DE PHARE D.	—	—	—	—	1	—			IT
		16	61312-KB7-770	APPUI DE PHARE G.	—	—	—	—	1	—			IT
		17	61315-KB7-000	APPUI AUXILIAIRE DE PHARE D.	—	—	—	—	1	—			B,DK,E,ED,IT,SA,SD SW,U,2F,2G
		18	61316-KB7-000	APPUI AUXILIAIRE DE PHARE G.	—	—	—	—	1	—			B,DK,E,ED,IT,SA,SD SW,U,2F,2G
		19	84706-163-670	COLLIER DE MONTAGE DE FEU AR.	—	—	—	—	4	—			B,DK,E,ED,IT,SA,SD SW,U,2F,2G
		20	84907-174-670	COLLIER DE COUSSIN DE SUPPORT NUMERO	—	—	—	—	1	—			B,DK,E,ED,IT,SA,SD SW,U,2F,2G

L 15

F-2-4

Meter • Headlight stay
(XL250Rc-B,DK,E,ED,IT,SA SD,SW,U,2F,2G)

Compteur • Appui de phare
(XL250Rc-B,DK,E,ED,IT,SA SD,SW,U,2F,2G)

Messer • Scheihwerferstütze
(XL250Rc-B,DK,E,ED,IT,SA SD,SW,U,2F,2G)

Medidor • Tirante de faro
(XL250Rc-B,DK,E,ED,IT,SA SD,SW,U,2F,2G)

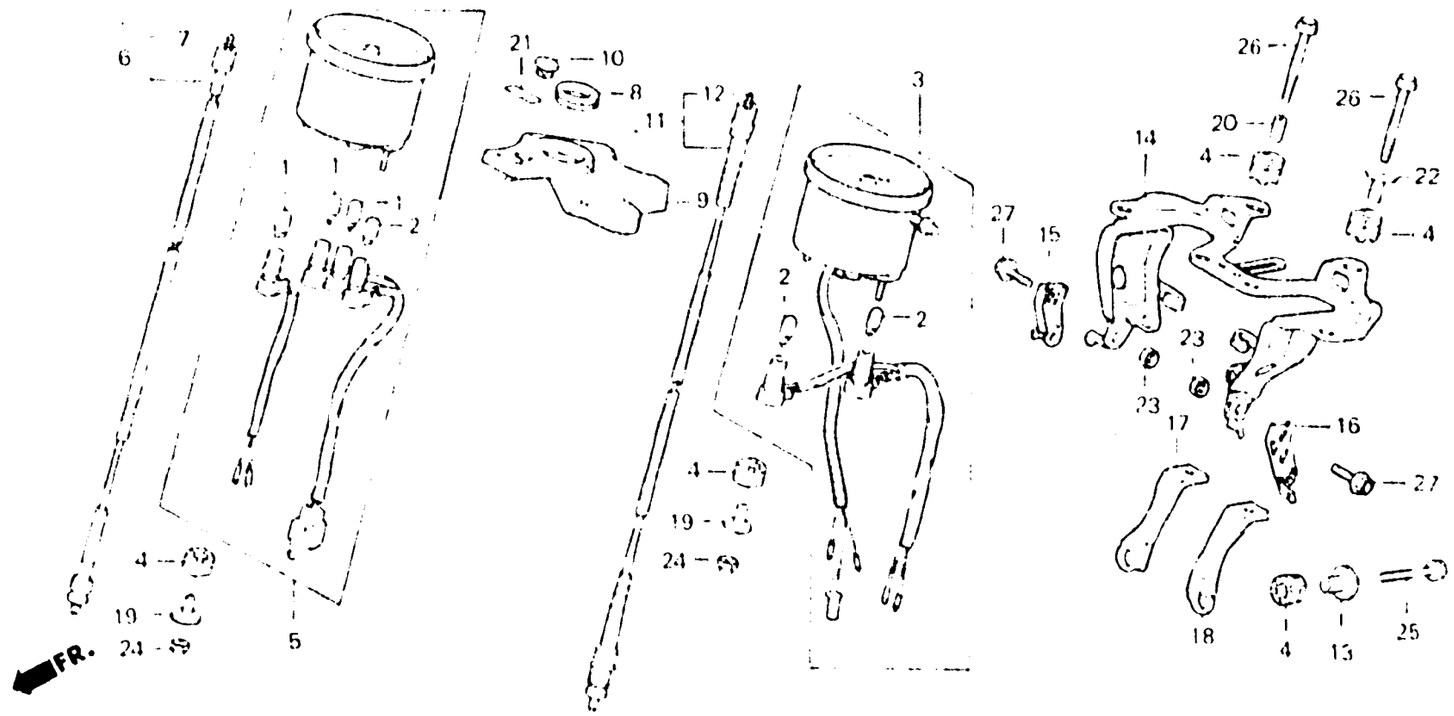

Item d'entretien	T.D.R.	N° de réf.	N° de pièce	Description	S	Sz	SA	Sf	Rc	Rb	N° de série	Code de zone
					N° de requis XL 250							
		*21	87509-KB7-600	ETIQUETTE D'ALLUMAGE	—	—	—	—	1	—		B,DK,E,IT,SA,SW,U 2F
		22	90501-MA3-720	COLLIER, 6.2X13	—	—	—	—	1	—		B,DK,E,ED,IT,SA,SD SW,U,2F,2G
		23	94001-06000-0S	ECROU HEX., 8MM	—	—	—	—	2	—		IT
		24	94021-06000	ECROU DE CHAPEAU, 6MM	—	—	—	—	4	—		B,DK,E,ED,IT,SA,SD SW,U,2F,2G
		25	95700-06022-00	BOULON DE BRIDE, 6X22	—	—	—	—	2	—		B,DK,E,ED,IT,SA,SD SW,U,2F,2G
		25	95700-06040-00	BOULON DE BRIDE, 6X40	—	—	—	—	2	—		B,DK,E,ED,IT,SA,SD SW,U,2F,2G
		27	95700-08014-08	BOULON DE BRIDE, 8X14	—	—	—	—	2	—		IT

L 16

F-3

Handle lever • Switch
(XL250S • Sz • SA • SB)

Levier de poignée • Interrupteur
(XL250S • Sz • SA • SB)

Lenkstangenhebel • Schalter
(XL250S • Sz • SA • SB)

Palanca de manubrio • Interruptor
(XL250S • Sz • SA • SB)

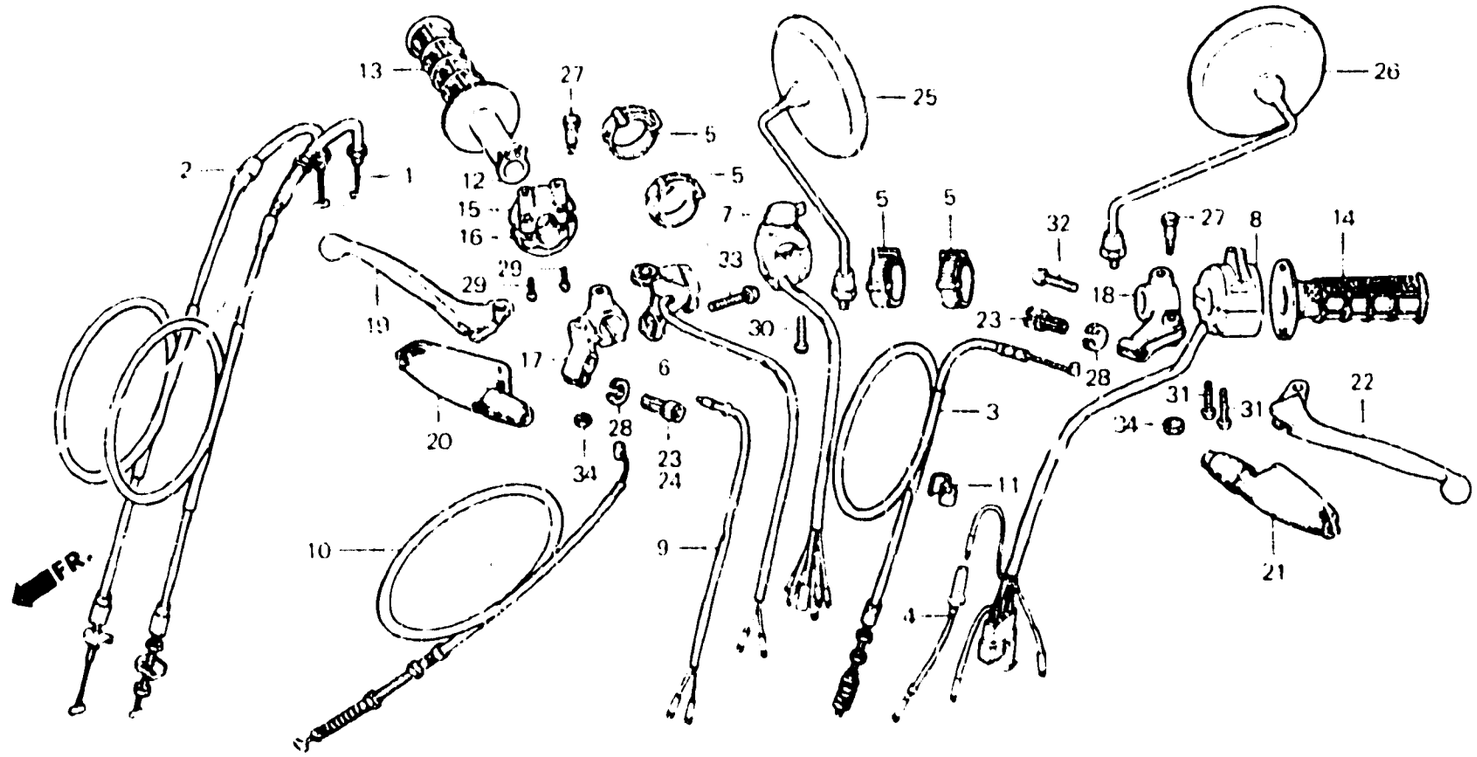

B428 19A

Item d'entretien	T.D.R.	N° de réf.	N° de pièce	Description	S	Sz	SA	SB	RC	RD	N° de série	Code de zone
					N° de requis XL250							
CABLE COMP. ACCELERATEUR	0.5	1	17910-428-000	CABLE COMP. A D'ACCELERATEUR	1	1	—	—	—	—		
(L'ON APPLIQUE LE MEME F.R.T.			17910-428-870	CABLE COMP. A D'ACCELERATEUR	—	—	1	1	—	—		CM,1G
MEME QUAND ON EFFECTUE					—	—	1	—	—	—		DK,DM,E,ED,SA,SD SW,U,2F
L'ENTRETIENT SUR PLUS D'UNE PIECE.)			17910-428-830	CABLE COMP. A D'ACCELERATEUR	—	—	—	1	—	—		B,DK,DM,E,ED,SA,SD SW,U,2F,2G
CABLE COMP. EMBRAYAGE	0.2											
• INTERRUPTEUR COMP. ARRET AV.		2	17920-428-000	CABLE COMP. B D'ACCELERATEUR	1	1	—	—	—	—		
• CABLE COMP. DE FREIN AV.			17920-428-870	CABLE COMP. B D'ACCELERATEUR	—	—	1	1	—	—		CM,1G
• TUYAU DE POIGNEE DE GAZ					—	—	1	—	—	—		DK,DM,E,ED,SA,SD SW,U,2F
• POIGNEE D.												
• BOITIER D'ACCELERATEUR SUPERIEUR			17920-428-830	CABLE COMP. B D'ACCELERATEUR	—	—	—	1	—	—		B,DK,DM,E,ED,SA,SD SW,U,2F,2G
ENS. CONTACTEUR D'ARRET	0.3	3	22870-428-000	CABLE COMP. EMBRAYAGE	1	1	1	1	—	—		CM,1F,1G
• SUPPORT DE LEVIER DE GUIDON D.					1	—	1	—	—	—		DK,DM,E,ED,SA,SD SW,U,2F
• SUPPORT DE LEVIER DE GUIDON G.												
ENS. INTERRUPTEUR D'ECLAIRAGE ET D'ARRET	0.4		22870-428-830	CABLE COMP. EMBRAYAGE	—	—	—	1	—	—		B,DK,DM,E,ED,SA,SD SW,U,2F,2G
• INTERRUPTEUR DE CLIGNOTANT ET CODE-PHARE		4	32102-385-000	FIL AUXILIAIRE B (BLANC)	1	1	1	1	—	—		CM
		5	32161-404-000	BANDE B1 DE CABLE	4	4	4	4	—	—		

M 1

F-3

Handle lever • Switch
(XL250S • Sz • SA • SB)

Levier de poignée • Interrupteur
(XL250S • Sz • SA • SB)

Lenkstangenhebel • Schalter
(XL250S • Sz • SA • SB)

Palanca de manubrio • Interruptor
(XL250S • Sz • SA • SB)

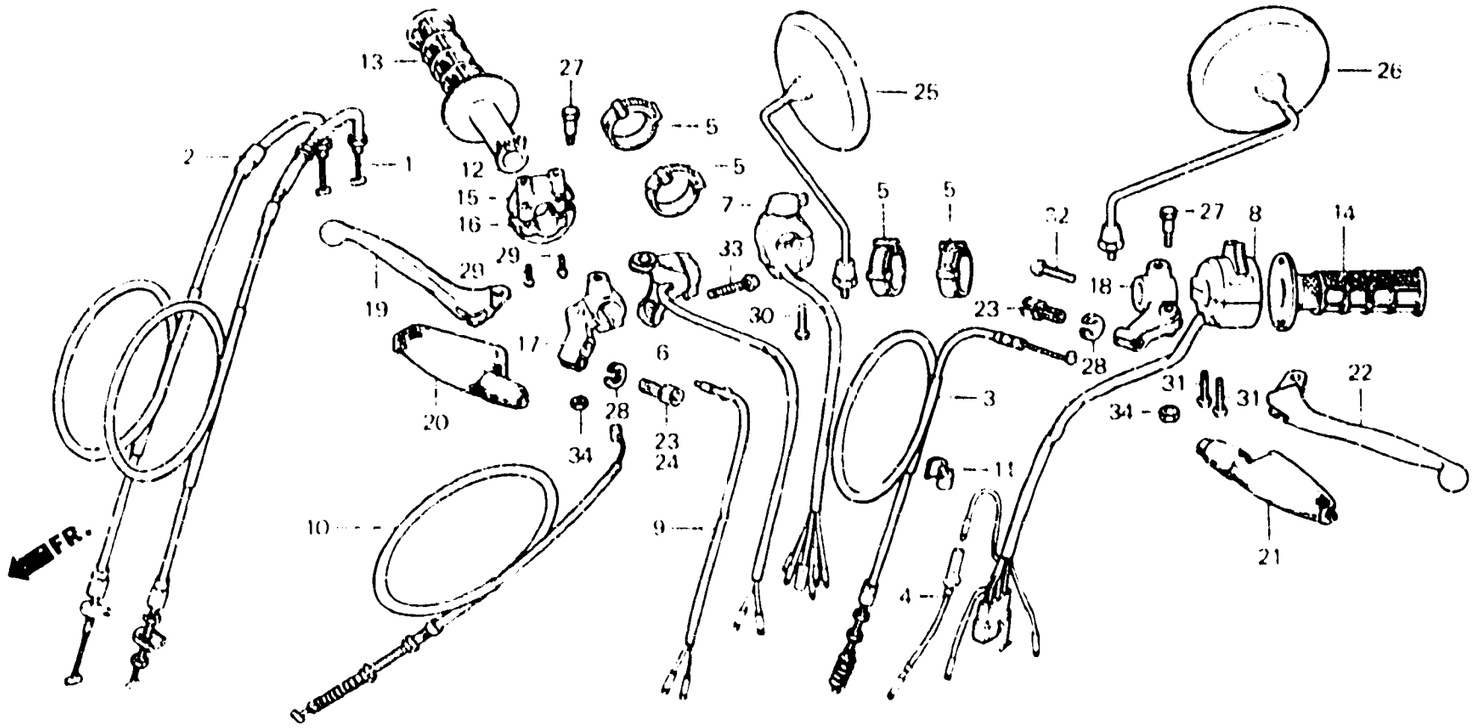

B428 -19A

Item d'entretien	T.D.R.	N° de réf.	N° de pièce	Description	S	Sz	SA	SB	RC	RD	N° de série		Code de zone
					N° de requis XL250								
POIGNEE G.	G.1	6	35130-428-671	ENS. CONTACTEUR D'ARRET	1	1	–	–	–	–			CM
•LEVIER DE GUIDON D.					–	–	1	–	–	–		5204066	CM
•LEVIER DE GUIDON G.			35130-428-672	ENS. CONTACTEUR D'ARRET (TOYO)	–	–	1	–	–	–	5204067		CM
		7	35150-428-003	ENS. CONTACTEUR D'ARRET	1	–	–	–	–	–			DK,E,ED,SA,SW U,1F 1G
			35150-428-013	ENS. INTERRUPTEUR D'ECLAIRAGE ET D'ARRET	–	–	1	–	–	–			DK,DM,E,ED,SA,SW,U 1G,2F
			35150-428-630	ENS. INTERRUPTEUR D'ECLAIRAGE ET D'ARRET (TOYO)	–	–	1	–	–	–			SD
			35150-428-830	ENS. INTERRUPTEUR D'ECLAIRAGE ET D'ARRET	–	–	–	1	–	–			B,DK,DM,E,ED,SA,SD SW,U,2F,2G
			35130-437-711	ENS. CONTACTEUR D'ARRET	–	–	–	1	–	–			CM

M 2

F-3

Handle lever • Switch
(XL250S • Sz • SA • SB)

Levier de poignée • Interrupteur
(XL250S • Sz • SA • SB)

Lenkstangenhebel • Schalter
(XL250S • Sz • SA • SB)

Palanca de manubrio • Interruptor
(XL250S • Sz • SA • SB)

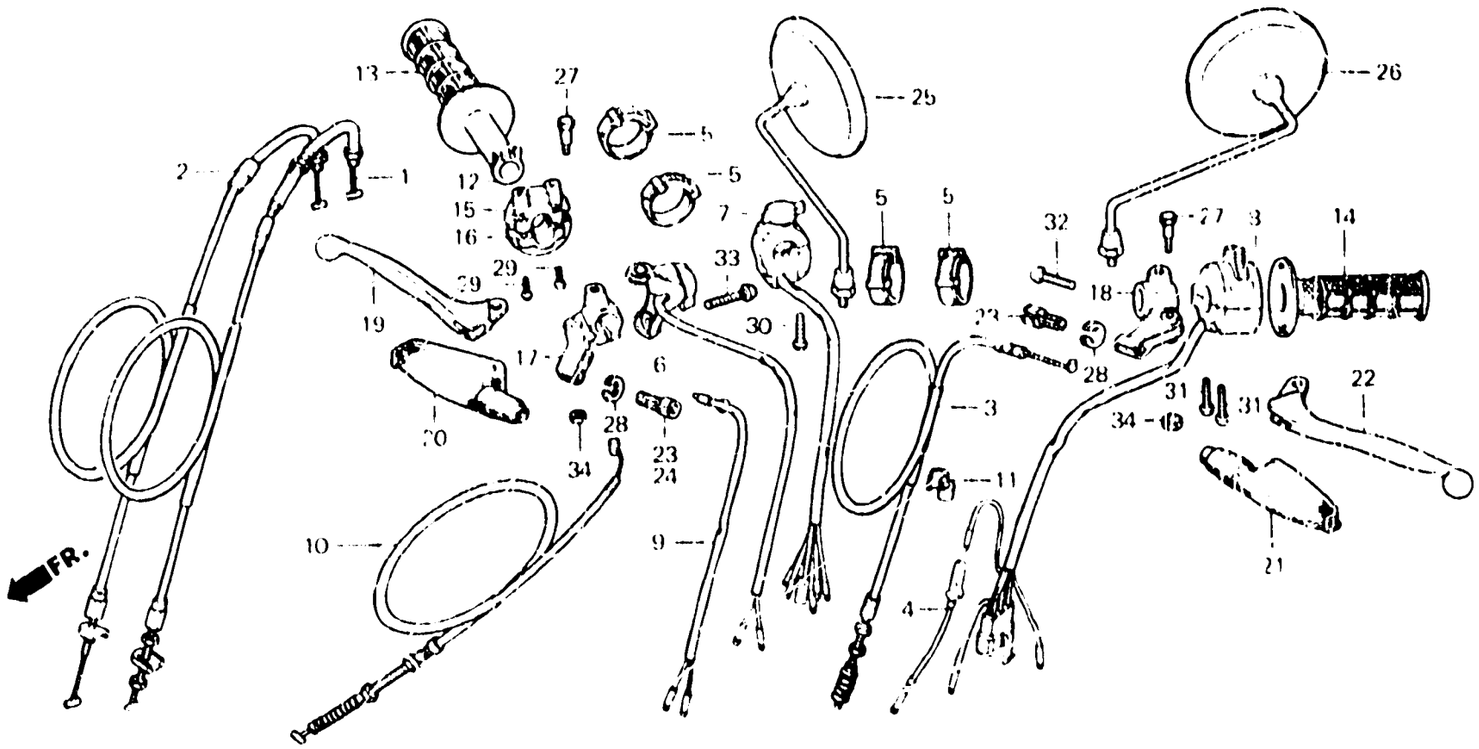

B428-19A

Item d'entretien	T.D.R.	N° de réf.	N° de pièce	Description	N° de requis XL250 S	Sz	SA	SB	RC	RD	N° de série		Code de zone
		8	35200-428-013	INTERRUPTEUR DE CLIGNOTANT ET CODE-PHARE	1	1	1	1	—	—	.....	.....	CM,1F,1G
					1	—	1	—	—	—	.....	.....	DK,DM,E,ED,SA,SD SW,U,2F
			35200-437-940	INTERRUPTEUR DE CLIGNOTANT ET CODE-PHARE	—	—	—	1	—	—	.....	.....	B,DK,DM,E,ED,SA,SD SW,U,2F,2G
		9	35330-391-690	INTERRUPTEUR COMP. ARRET AV.	1	—	—	—	—	—	.....	.....	CM
					1	—	—	—	—	—	.....	5016068	DK,E,ED,SA,SW,U,1F 1G
					—	1	—	—	—	—	.....	5103214	
			35340-329-000	INTERRUPTEUR COMP. ARRET AV.	1	—	—	—	—	—	5016069	.....	DK,E,ED,SA,SW,U,1F 1G
					—	1	—	—	—	—	5103215		
					—	—	1	1	—	—			
		10	45450-428-000	CABLE COMP. DE FREIN AV.	1	1	—	—	—	—			
			45450-428-970	CABLE COMP. DE FREIN AV.	—	—	1	1	—	—			
		11	45465-341-700	ATTACHE CABLE FREIN AV.	1	1	1	1	—	—			

F-3

Handle lever • Switch
(XL250S • Sz • SA • SB)

Levier de poignée • Interrupteur
(XL250S • Sz • SA • SB)

Lenkstangenhebel • Schalter
(XL250S • Sz • SA • SB)

Palanca de manubrio • Interruptor
(XL250S • Sz • SA • SB)

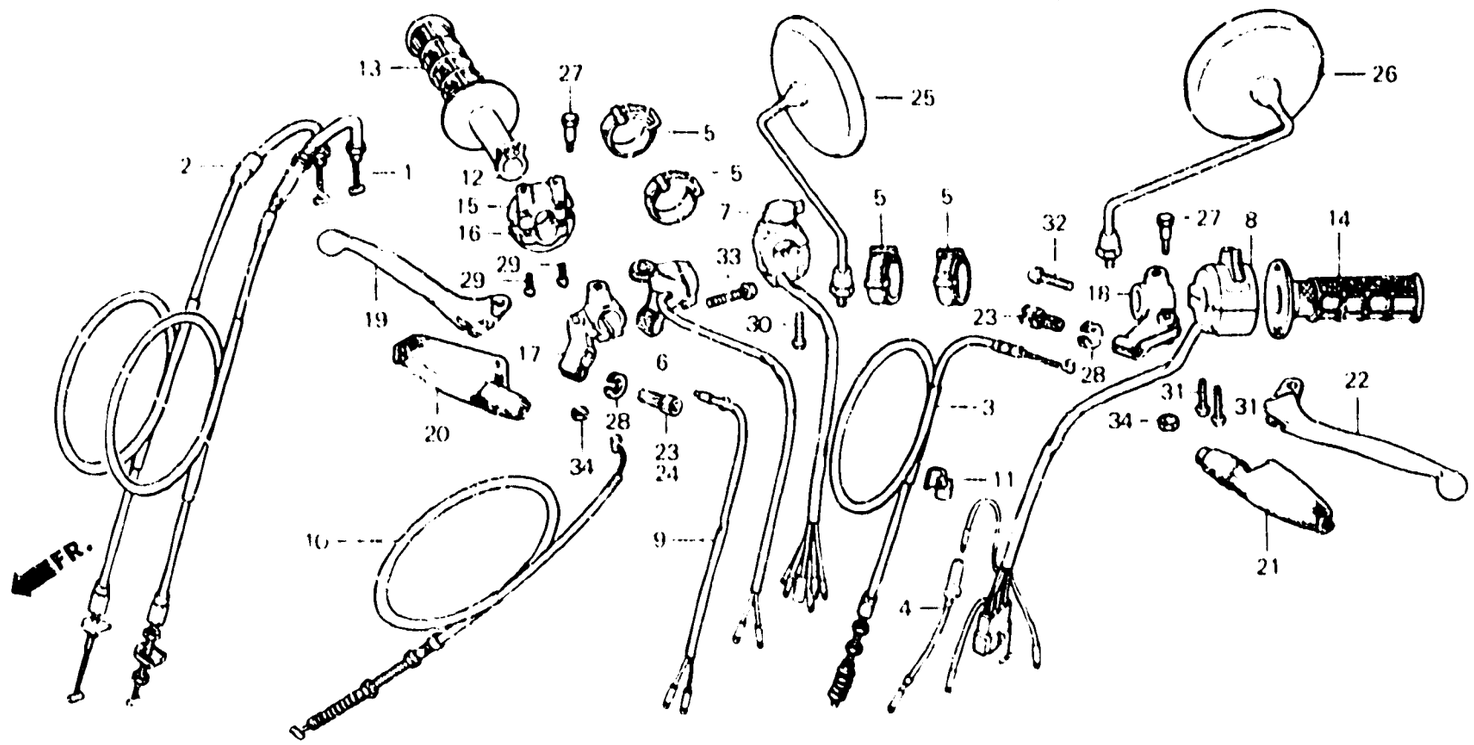

Item d'entretien	T.D.R.	N° de réf.	N° de pièce	Description	N° de requis XL250 S	Sz	SA	SB	Rc	RD	N° de série	Code de zone
		12	53141-428-000	TUYAU DE POIGNEE DE GAZ	1	1	1	1	—	—		
		13	53165-430-000	POIGNEE D.	1	1	1	1	—	—		
		14	53166-430-000	POIGNEE G.	1	1	1	1	—	—		
		15	53167-385-000	BOITIER D'ACCELERATEUR SUPERIEUR	1	1	1	1	—	—		
		16	53168-428-000	BOITIER D'ACCELERATEUR INFERIEUR	1	1	1	1	—	—		
		17	53171-312-003	SUPPORT DE LEVIER DE GUIDON D.	1	1	1	1	—	—		
		18	53172-310-010	SUPPORT DE LEVIER DE GUIDON G.	1	1	1	1	—	—		
		19	53175-360-700	LEVIER DE GUIDON D.	1	1	—	—	—	—		
			53175-399-700	LEVIER DE GUIDON D.	—	—	1	1	—	—		

M 4

F-3

Handle lever • Switch
(XL250S • Sz • SA • SB)

Levier de poignée • Interrupteur
(XL250S • Sz • SA • SB)

Lenkstangenhebel • Schalter
(XL250S • Sz • SA • SB)

Palanca de manubrio • Interruptor
(XL250S • Sz • SA • SB)

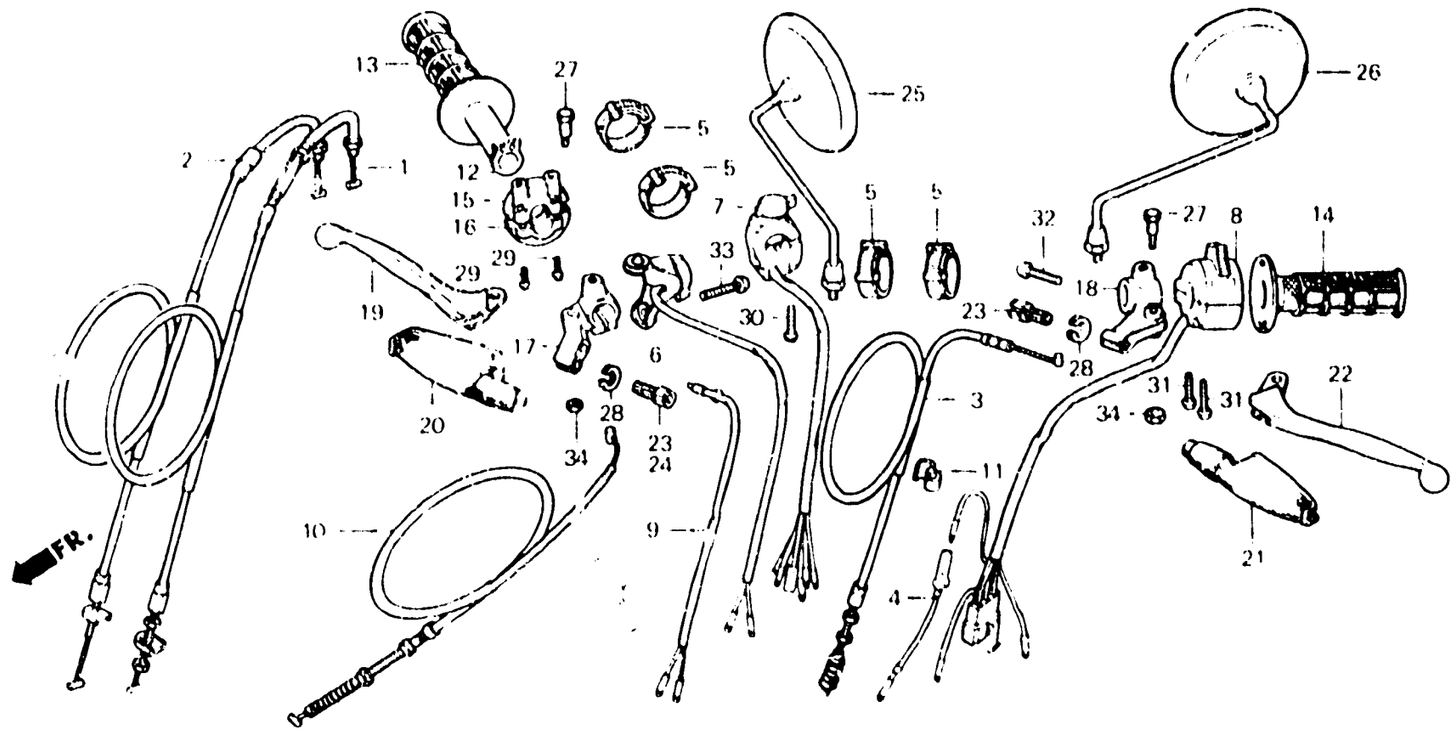

B428 - 19A

Item d'entretien	T.D.R.	N° de réf.	N° de pièce	Description		N° de requis XL250 S	Sz	SA	SB	RC	RD	N° de série	Code de zone
		20	53176-428-000	COUVERCLE DE LEVIER DE GUIDON	D.	1	1	–	–	–	–		
						–	–	1	–	–	–	 5206743	CM,2F
						–	–	1	–	–	–	 5205210	DK,DM,E,ED,SA,SD SW,U
						–	–	1	–	–	–	 6000500	1G
						–	–	–	1	–	–	 5300725	B,DK,DM,E,ED,SA,SD SW,U,2G
						–	–	–	1	–	–	..... BM301230	CM
		•	53176-428-010	COUVERCLE DE LEVIER DE GUIDON	D.	–	–	1	–	–	–	5206744	CM,2F
						–	–	1	–	–	–	5205211	DK,DM,E,ED,SA,SD SW,U
						–	–	1	–	–	–	6000501	1G
						–	–	–	1	–	–	5300726	B,DK,DM,E,ED,SA,SD SW,U,2G
						–	–	–	1	–	–	BM301231	CM
						–	–	–	1	–	–	....	2F

M 5

F-3

Handle lever • Switch
(XL250S • Sz • SA • SB)

Levier de poignée • Interrupteur
(XL250S • Sz • SA • SB)

Lenkstangenhebel • Schalter
(XL250S • Sz • SA • SB)

Palanca de manubrio • Interruptor
(XL250S • Sz • SA • SB)

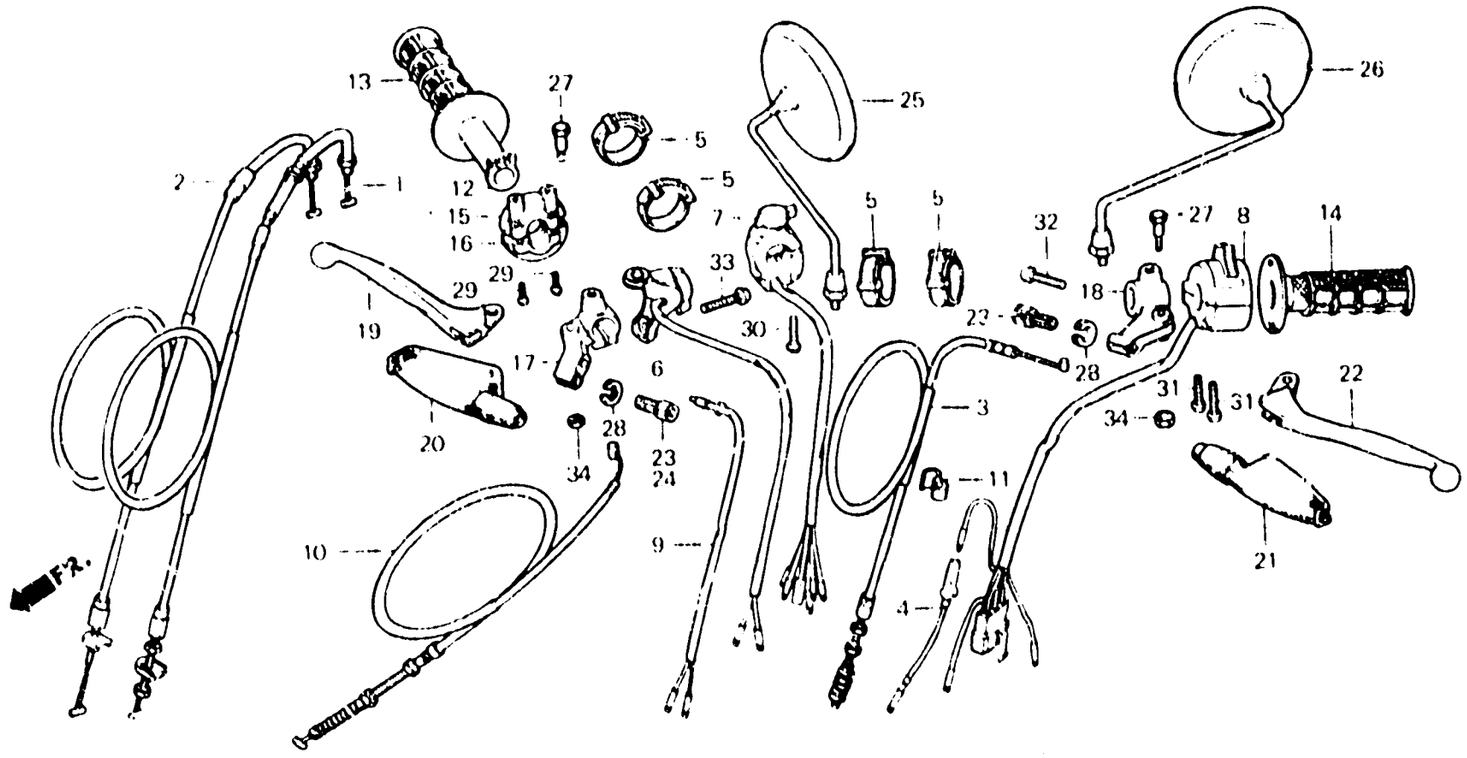

B428 [illegible]A

Item d'entretien	T.D.R.	N° de réf.	N° de pièce	Description	S	Sz	SA	SB	RC	RD	N° de série	Code de zone
					N° de requis XL250							
		21	53176-430-000	COUVERCLE DE LEVIER DE GUIDON	1	1	–	–	–	–		
					–	–	1	–	–	–	 5206743	CM,2F
					–	–	1	–	–	–	 5205210	DK,DM,E,ED,SA,SD SW,U
					–	–	1	–	–	–	 6000460	1G
					–	–	–	1	–	–	 5300725	B,DK,DM,E,ED,SA,SD SW,U,2G
					–	–	–	1	–	–	..... BM301230	CM
		*	53177-430-000	COUVERCLE DE LEVIER DE GUIDON G.	–	–	1	–	–	–	5206744	CM,2F
					–	–	1	–	–	–	5205211	DK,DM,E,ED,SA,SD SW,U
					–	–	1	–	–	–	6000461	1G
					–	–	–	1	–	–	5300726	B,DK,DM,E,ED,SA,SD SW,U,2G
					–	–	–	1	–	–	BM301231	CM
					–	–	–	1	–	–	....	2F
		22	53178-360-700	LEVIER DE GUIDON G.	1	1	–	–	–	–		
			53178-399-700	LEVIER DE GUIDON G.	–	–	1	1	–	–		

F-3

Handle lever • Switch
(XL250S • Sz • SA • SB)

Levier de poignée • Interrupteur
(XL250S • Sz • SA • SB)

Lenkstangenhebel • Schalter
(XL250S • Sz • SA • SB)

Palanca de manubrio • Interruptor
(XL250S • Sz • SA • SB)

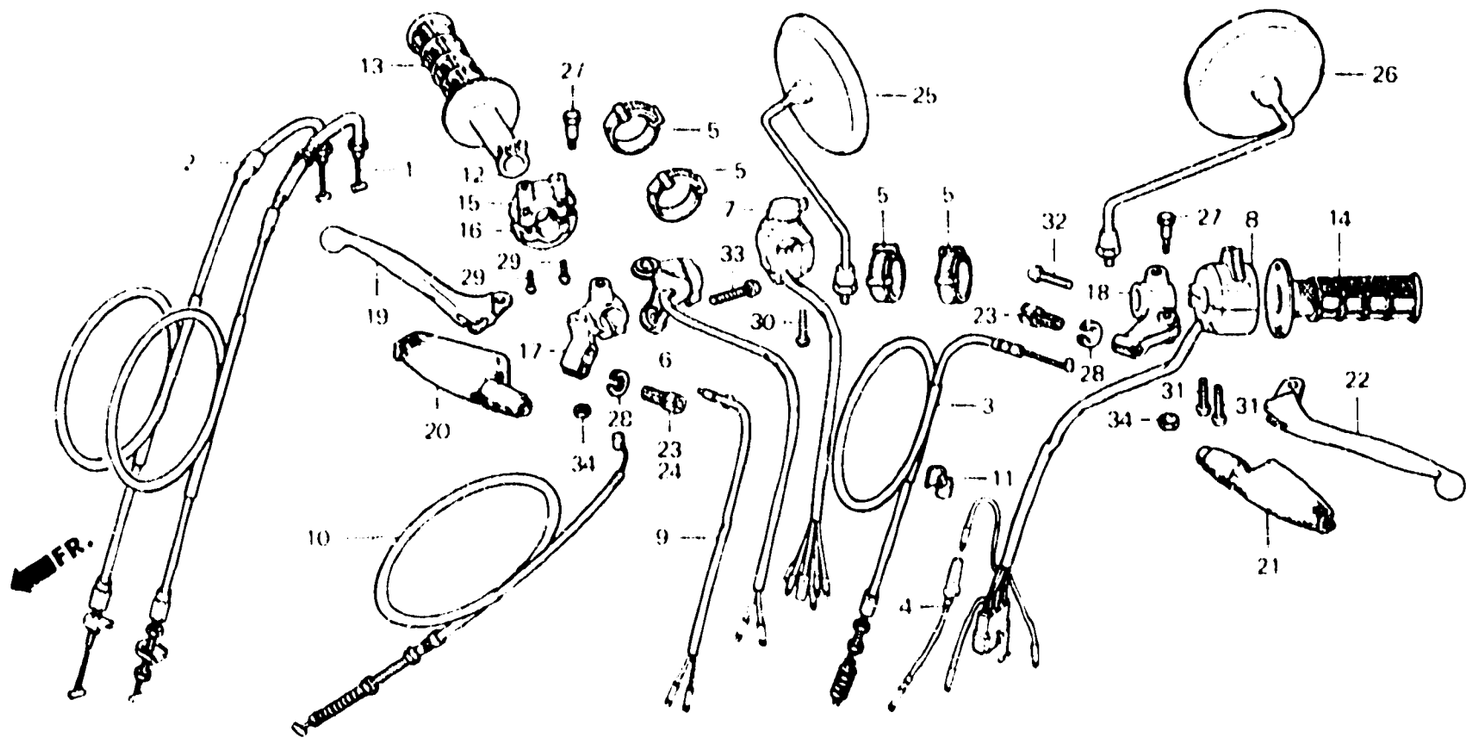

B428 - 19A

Item d'entretien	T.D.R.	N° de réf.	N° de pièce	Description	N° de requis XL250 S	Sz	SA	SB	RC	RD	N° de série	Code de zone
		23	53192-268-000	BOULON DE REGLAGE DE CABLE	2	2	1	1	—	—		
		24	53192-312-000	BOULON DE REGLAGE DE CABLE D'EMBRAYAGE	—	—	1	1	—	—		
		25	88110-304-621	RETROVISEUR D.	1	—	—	—	—	—	5017078	E,1F
			88110-304-622									
			88110-333-611	RETROVISEUR D	1	1	1	1	—	—		B,CM,DK,DM,ED,SA SD,SW,1G,2G
			88110-369-650	RETROVISEUR D.	1	—	1	—	—	—		U
			88110-304-622	RETROVISEUR D.	1	—	—	—	—	—	5017079	E,1F
					—	—	1	—	—	—		E,2F
		26	88120-304-621	RETROVISEUR G.	1	—	—	—	—	—	5017078	E,1F
			88120-304-622									
			88120-333-611	RETROVISEUR G.	1	1	1	1	—	—		B,CM,DK,DM,ED,SA SD,SW.1G,2G
			88120-369-650	RETROVISEUR G.	1	—	1	—	—	—		U
			88120-304-622	RETROVISEUR G.	1	—	—	—	—	—	5017079	E,1F
					—	—	1	—	—	—		E,2F
		27	90114-310-000	BOULON DE PIVOT DE LEVIER POIGNEE	2	2	—	—	—	—		

F-3

Handle lever • Switch
(XL250S • Sz • SA • SB)

Levier de poignée • Interrupteur
(XL250S • Sz • SA • SB)

Lenkstangenhebel • Schalter
(XL250S • Sz • SA • SB)

Palanca de manubrio • Interruptor
(XL250S • Sz • SA • SB)

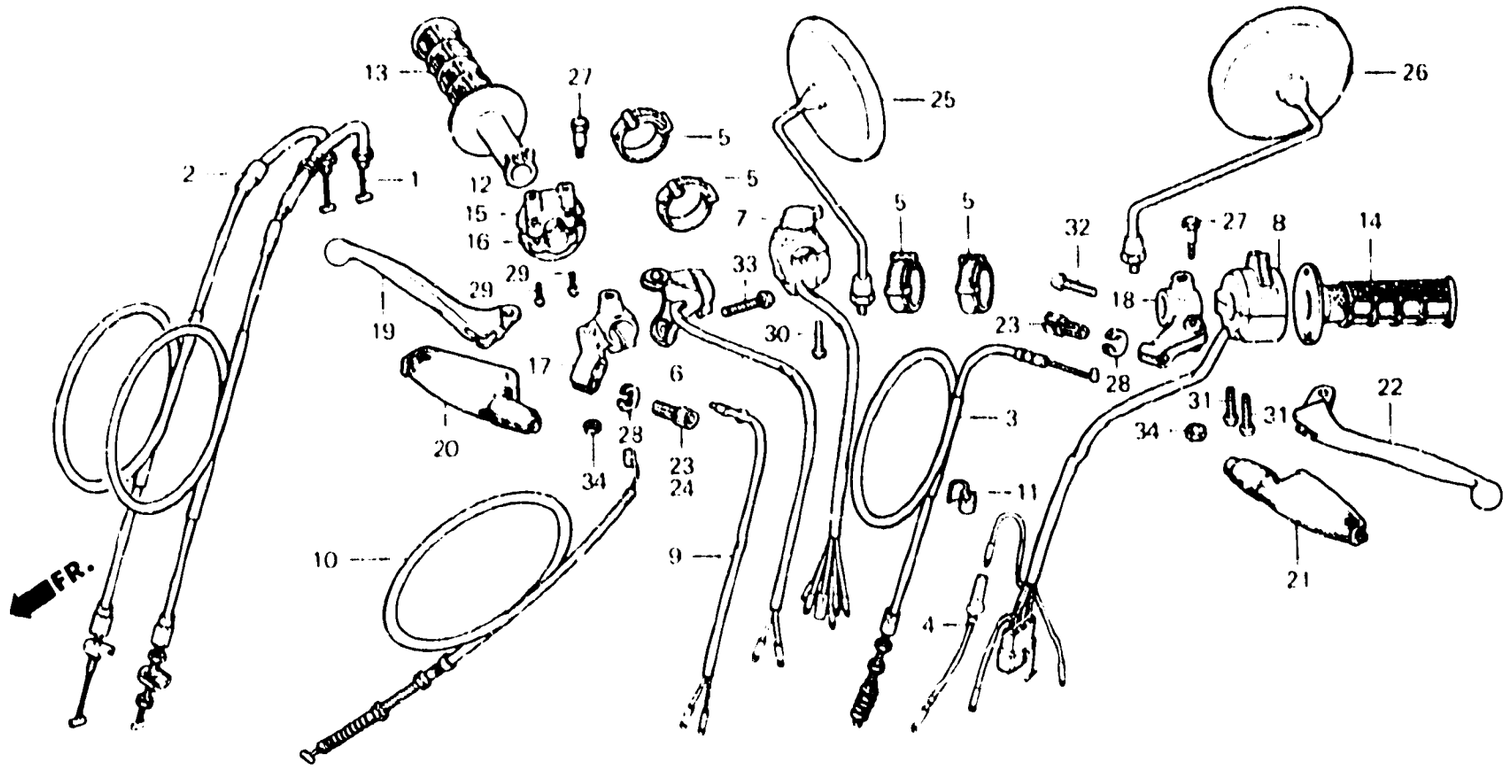

B428 - 19A

Item d'entretien	T.D.R.	N° de réf.	N° de pièce	Description	S	Sz	SA	SB	RC	RD	N° de série	Code de zone
					N° de requis XL250							
			90114-428-870	BOULON DE PIVOT DE LEVIER POIGNEE	—	—	2	2	—	—		
		28	90321-315-670	ECROU DE FIXATION	2	2	2	2	—	—		
		29	93500-05020-0A	VIS A TETE CYLINDRIQUE, 5X20	2	2	2	2	—	—		
		30	93500-05028-0A	VIS A TETE CYLINDRIQUE, 5X28	2	—	2	2	—	—	....	DK,DM,E,ED,SA,SD SW,U,1F,1G,2F
					—	—	—	2	—	—	....	B,CM,2G
		31	93500-05030-0A	VIS A TETE CYLINDRIQUE, 5X30	2	2	2	2	—	—		
		32	93500-06025	VIS A TETE CYLINDRIQUE, 6X25	1	1	1	1	—	—		
		33	93500-06028	VIS A TETE CYLINDRIQUE, 6X28	1	1	1	1	—	—		
		34	94001-06000	ECROU HEX., 6MM	2	2	2	2	—	—		

M 8

F-3-1

Handle lever • Switch
(XL250Rc • Rd)

Levier de poignée • Interrupteur
(XL250Rc • Rd)

Lenkstangenhebel • Schalter
(XL250Rc • Rd)

Palanca de manubrio • Interruptor
(XL250Rc • Rd)

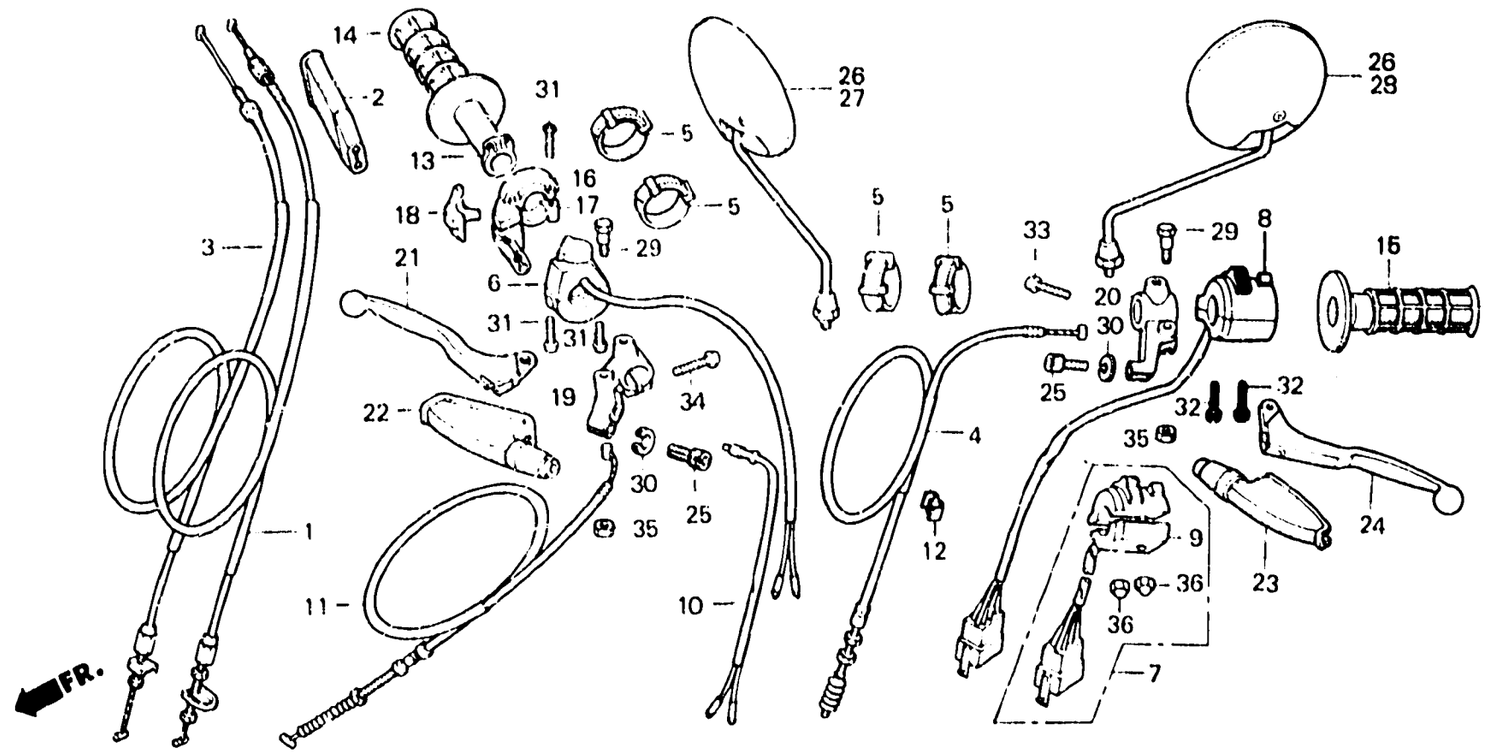

BK67 -3A

Item d'entretien	T.D.R.
CABLE COMP. ACCELERATEUR ..... (L'ON APPLIQUE LE MEME F.R.T. MEME QUAND ON EFFECTUE L'ENTRETIENT SUR PLUS D'UNE PIECE.)	0.5
CABLE COMP. EMBRAYAGE	0.2
• ENS. INTERRUPTEUR DE FEU STOP AR.	
• CABLE COMP. DE FREIN AV.	
• TUYAU DE POIGNEE DE GAZ	
• POIGNEE D.	
• BOITIER D'ACCELERATEUR INFERIEUR	
ENS. CONTACTEUR D'ARRET	0.3
• SUPPORT DE LEVIER DE GUIDON D.	
• SUPPORT DE LEVIER DE GUIDON G.	
ENS. INTERRUPTEUR DE ..... CLIGNOTANT	0.4
• ENS. INTERRUPTEUR DE CLIGNOTANT ET CODE-PHARE	

N° de réf.	N° de pièce	Description	N° de requis XL250 S	Sz	SA	SB	Rc	Rd	•	N° de série	Code de zone
1	17910-KB7-000	CABLE COMP. A D'ACCELERATEUR	—	—	—	—	1	1			
2	17913-KB7-000	COUVERCLE DE CABLE D'ACCELERATEUR	—	—	—	—	1	1			
3	17920-KB7-000	CABLE COMP. B D'ACCELERATEUR	—	—	—	—	1	1			
4	22870-KB7-000	CABLE COMP. EMBRAYAGE	—	—	—	—	1	1			
5	32161-404-000	BANDE B1 DE CABLE	—	—	—	—	4	4			
6	35130-KB7-003	ENS. CONTACTEUR D'ARRET	—	—	—	—	1	1			
7	35200-KB7-000	ENS. INTERRUPTEUR DE CLIGNOTANT	—	—	—	—	1	—		....	B,DK,E,ED,IT,SA,SW U,2F
	35200-KB7-610	ENS. INTERRUPTEUR DE CLIGNOTANT	—	—	—	—	1	—		....	SD,2G
8	35200-MC4-671	ENS. INTERRUPTEUR DE CLIGNOTANT ET CODE-PHARE	—	—	—	—	1	—		....	CM
	35200-KB7-781	ENS. INTERRUPTEUR DE CLIGNOTANT (TOYO)	—	—	—	—	—	1			
9	35220-KB7-003	BOITIER DE FIXATION INTERRUPTEUR	—	—	—	—	1	—		....	B,DK,E,ED,IT,SA,SD SW,U,2F,2G

M 9

F-3-1

Handle lever • Switch (XL250Rc • Rd)

Levier de poignée • Interrupteur (XL250Rc • Rd)

Lenkstangenhebel • Schalter (XL250Rc • Rd)

Palanca de manubrio • Interruptor (XL250Rc • Rd)

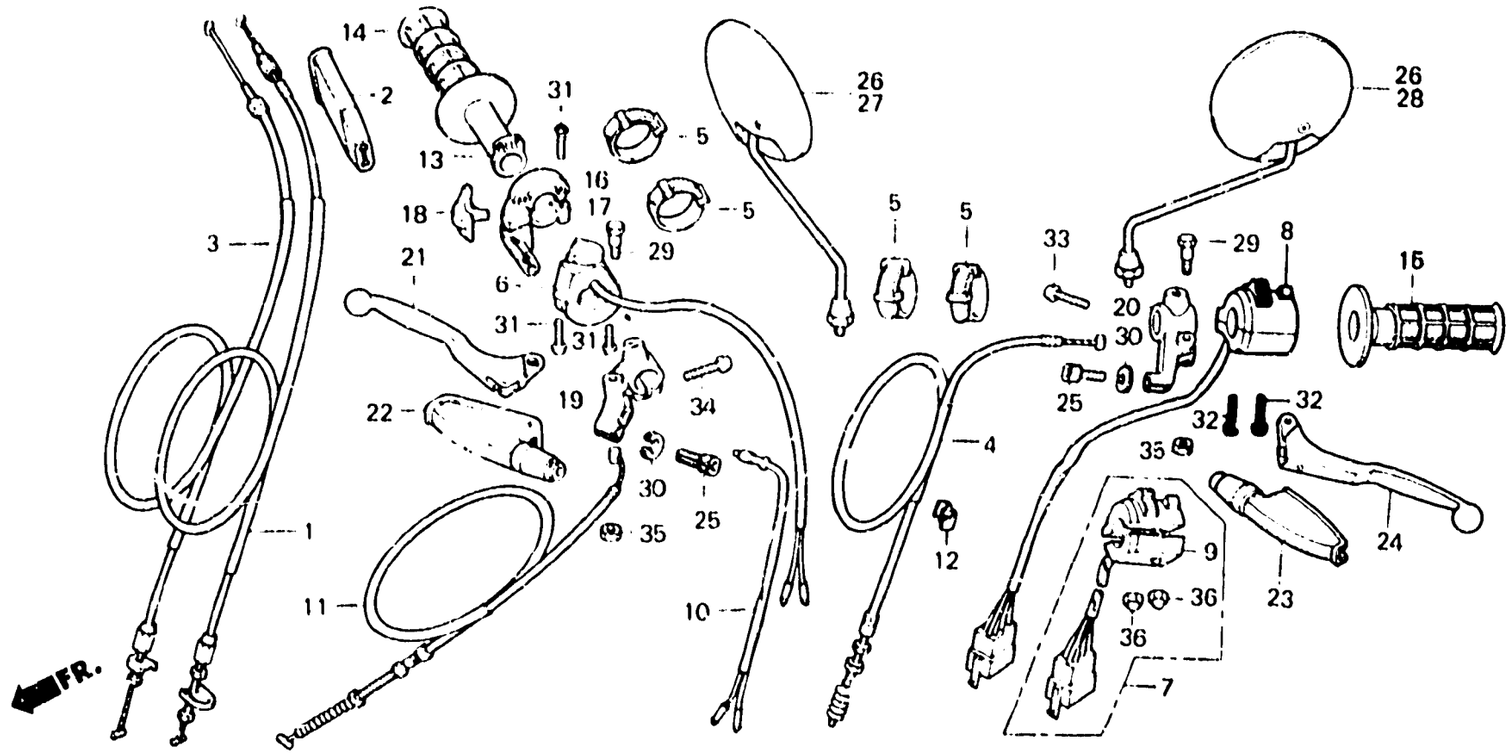

BKB7 - 3A

Item d'entretien	T.D.R.
POINGNEE G.	0.1
• LEVIER DE GUIDON D.	
• LEVIER DE GUIDON G.	

N° de réf.	N° de pièce	Description	N° de requis XL250 S	Sz	SA	SB	Rc	RD	N° de série	Code de zone
10	35350-197-000	ENS. INTERRUPTEUR DE FEU STOP AR.	—	—	—	—	1	1		
11	45450-KB7-000	CABLE COMP. DE FREIN AV.	—	—	—	—	1	1		
12	45465-341-700	ATTACHE CABLE FREIN AV.	—	—	—	—	1	1		
13	53141-429-000	TUYAU DE POIGNEE DE GAZ	—	—	—	—	1	1		
14	53165-430-000	POIGNEE D.	—	—	—	—	1	1		
15	53166-430-000	POIGNEE G.	—	—	—	—	1	1		
16	53167-KB7-000	BOITIER D'ACCELERATEUR SUPERIEUR	—	—	—	—	1	1		
17	53168-KB7-000	BOITIER D'ACCELERATEUR INFERIEUR	—	—	—	—	1	1		
18	53169-KB7-000	COULISSEAU DE CABLE D'ACCELERATEUR	—	—	—	—	1	1		
19	53171-KB7-000	SUPPORT DE LEVIER DE GUIDON D.	—	—	—	—	1	1		
20	53172-310-010	SUPPORT DE LEVIER DE GUIDON G.	—	—	—	—	1	1		
21	53175-KB7-000	LEVIER DE GUIDON D.	—	—	—	—	1	1		

M 10

F-3-1

Handle lever • Switch (XL250Rc • Rd)

Levier de poignée • Interrupteur (XL250Rc • Rd)

Lenkstangenhebel • Schalter (XL250Rc • Rd)

Palanca de manubrio • Interruptor (XL250Rc • Rd)

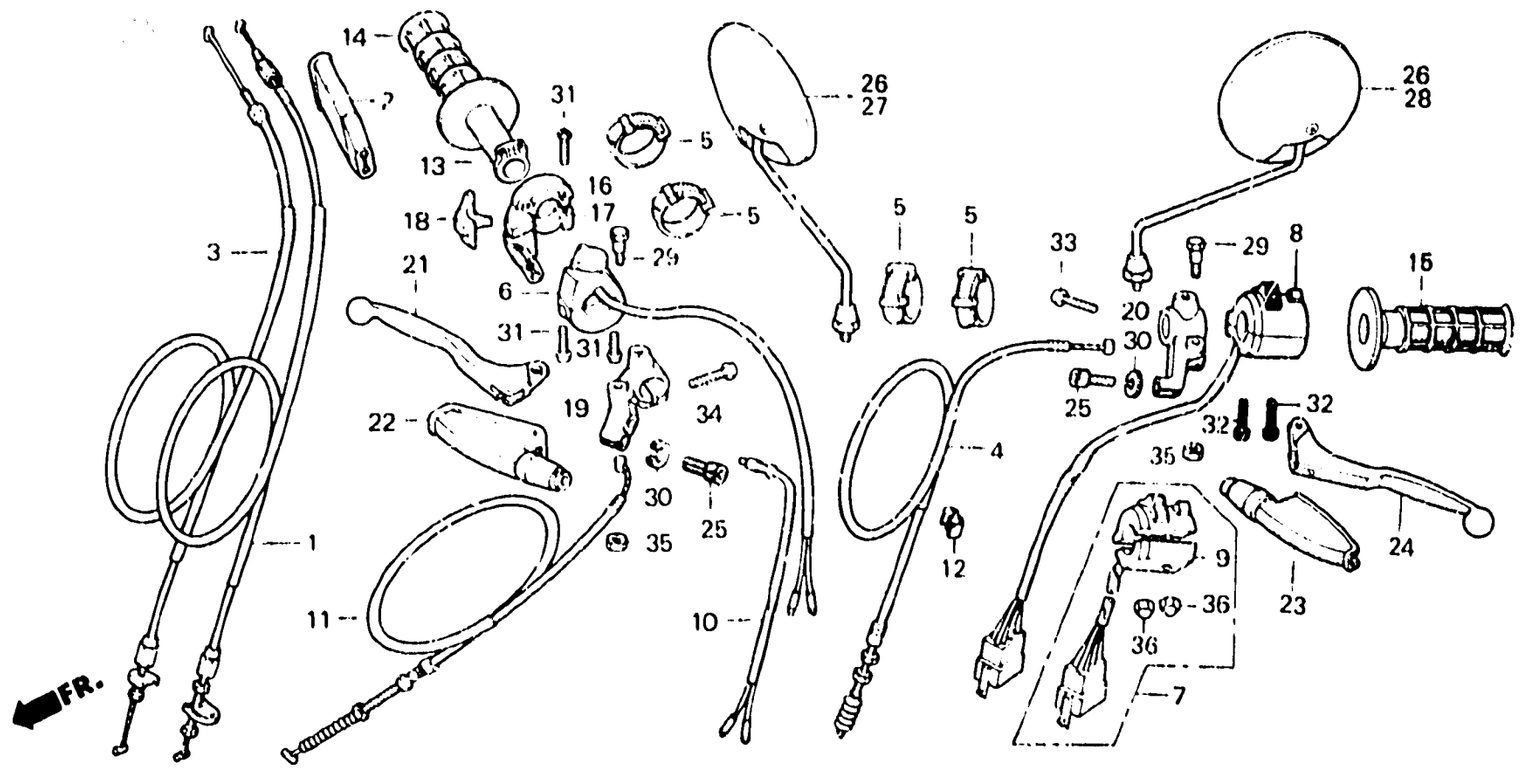

Item d'entretien	T.D.R.	N° de réf.	N° de pièce	Description		N° de requis XL250 S	Sz	SA	SB	Rc	Rd	N° de série		Code de zone
		22	53176-428-010	COUVERCLE DE LEVIER DE GUIDON	D.	–	–	–	–	1	1			
		23	53177-430-000	COUVERCLE DE LEVIER DE GUIDON	G.	–	–	–	–	1	1			
		24	53178-KB7-000	LEVIER DE GUIDON G.		–	–	–	–	1	1			
		25	53192-268-000	BOULON DE REGLAGE DE CABLE		–	–	–	–	2	2			
		26	88110-KB7-000	RETROVISEUR		–	–	–	–	2	2	.....	.....	B,CM,DK,ED,IT,SA SD,SW,2G
		27	88110-304-622	RETROVISEUR D.		–	–	–	–	1	–	.....	5008329	E
						–	–	–	–	1	–	.....	4000812	2F
			88110-369-650	RETROVISEUR D.		–	–	–	–	1	–	.....	.....	U
		*	88110-304-623	RETROVISEUR D.		–	–	–	–	1	–	5008330	.....	E
						–	–	–	–	1	–	4000813	.....	2F
		28	88120-304-622	RETROVISEUR G.		–	–	–	–	1	–	.....	5008329	E
						–	–	–	–	1	–	.....	4000812	2F
			88120-369-650	RETROVISEUR G.		–	–	–	–	1	–	.....	.....	U
		*	88120-304-623	RETROVISEUR G.		–	–	–	–	1	–	5008330	.....	E
						–	–	–	–	1	–	4000813	.....	2F

M 11

F-3-1

Handle lever • Switch (XL250Rc • Rd)

Levier de poignée • Interrupteur (XL250Rc • Rd)

Lenkstangenhebel • Schalter (XL250Rc • Rd)

Palanca de manubrio • Interruptor (XL250Rc • Rd)

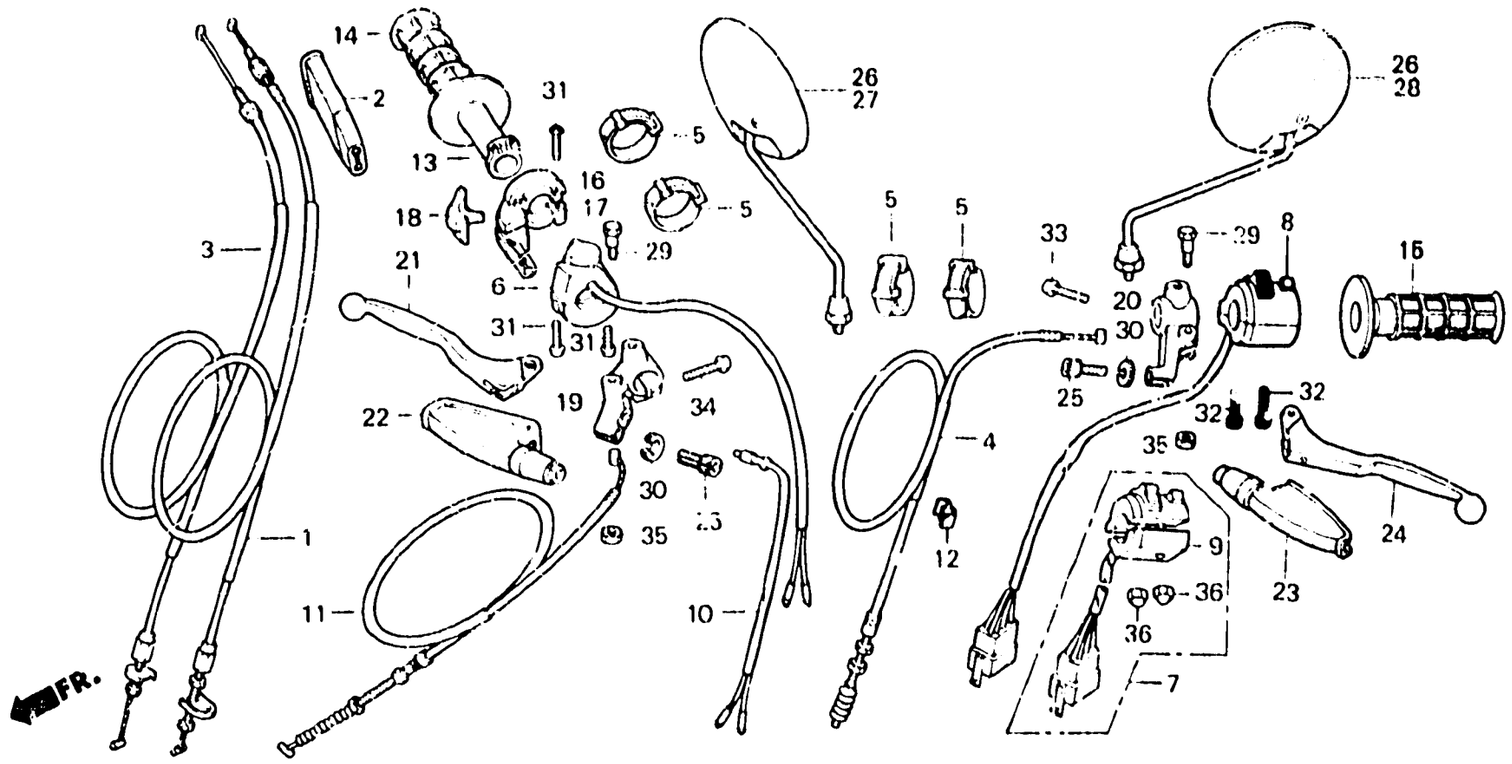

BKB7 – 3A

Item d'entretien	T.D.R.	N° de réf.	N° de pièce	Description	N° de requis XL250 S	Sz	SA	SB	Rc	Rd	N° de série	Code de zone
		29	90114-428-870	BOULON DE PIVOT DE LEVIER POIGNEE	–	–	–	–	2	2		
		30	90321-315-670	ECROU DE FIXATION	–	–	–	–	2	2		
		31	93500-05020-0A	VIS A TETE CYLINDRIQUE, 5X20	–	–	–	–	4	4		
		32	93500-05030-0A	VIS A TETE CYLINDRIQUE, 5X30	–	–	–	–	2	2	....	CM
		33	93500-06025	VIS A TETE CYLINDRIQUE, 6X25	–	–	–	–	1	1		
		34	93500-06028	VIS A TETE CYLINDRIQUE, 6X28	–	–	–	–	1	1		
		35	94001-06000	ECROU HEX., 6MM	–	–	–	–	2	2		
		36	94021-05070-0S	ECROU DE CHAPEAU HEX., 5MM	–	–	–	–	2	–	....	B,DK,E,ED,IT,SA,SD SW,U,2F,2G

M 12

F-4

Handle pipe • Top bridge
(XL250S • Sz • SA • SB)

Guidon • Haut de fourche
(XL250S • Sz • SA • SB)

Lenkrohr • Obere Brücke
(XL250S • Sz • SA • SB)

Tubo do manubrio • Puente superior
(XL250S • Sz • SA • SB)

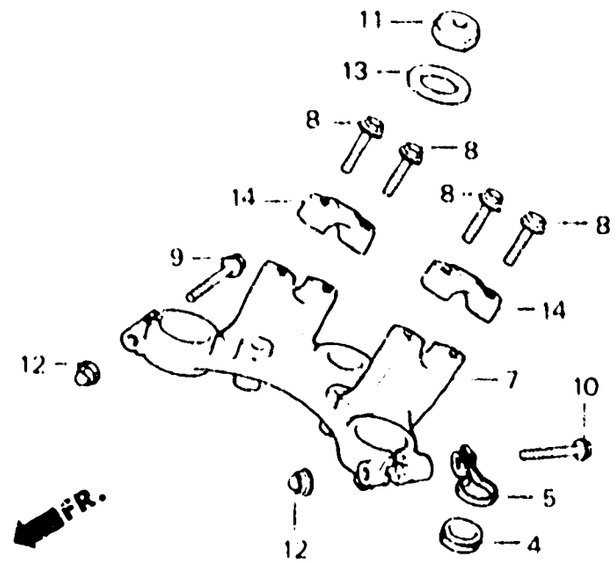

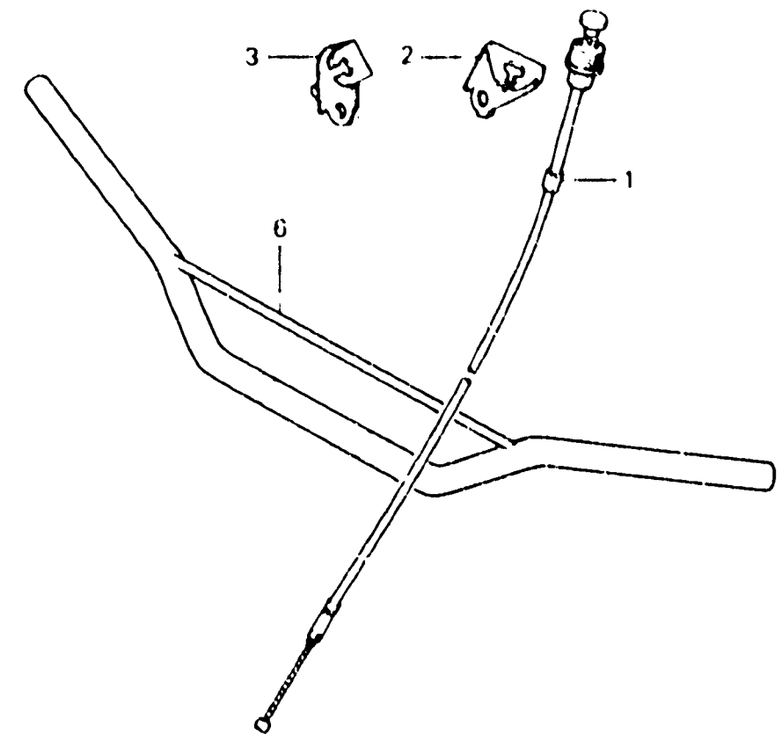

8428 20A

Item d'entretien	T.D.R.
CABLE COMP. STARTER	0.3
TUYAU COMP. GUIDON DE DIRECTION	0.8
HAUT DE FOURCHE	0.6

N° de réf.	N° de pièce	Description	S	Sz	SA	SB	RC	RO	N° de série		Code de zone
			N° de requis XL250								
1	17950-428-000	CABLE COMP. STARTER	1	–	1	–	–	–			DK,DM,E,ED,SA,SD SW,U,1F,1G,2F
	17950-428-670	CABLE COMP. STARTER	1	1	1	1	–	–			CM
	17950-428-830	CABLE COMP. STARTER	–	–	–	1	–	–			B,DK,DM,E,ED,SA,SD SW,U,2F,2G
2	17951-428-000	APPUI DE CABLE DE STARTER	1	1	1	1	–	–			CM,1F,1G
			1	–	1	–	–	–			DK,DM,E,ED,SA,SD SW,U,2F
3	17951-428-830	SUPPORT DE CABLE DE STARTER	–	–	–	1	–	–			B,DK,DM,E,ED,SA,SD SW,U,2F,2G
4	45466-329-000	GUIDE DE CABLE INTERIEUR	1	1	1	1	–	–			
5	45467-428-000	GUIDE A DE CABLE DE FRAIN	1	1	1	1	–	–			
6	53100-428-000	TUYAU COMP. GUIDON DE DIRECTION	1	1	1	1	–	–			CM
	53100-428-600	TUYAU COMP. GUIDON DE DIRECTION 53100-428-000	1	–	–	–	–	–		5014098	DK,E,ED,SA,SW,U,1F 1G

M 13

F-4

Handle pipe • Top bridge
(XL250S • Sz • SA • SB)

Guidon • Haut de fourche
(XL250S • Sz • SA • SB)

Lenkrohr • Obere Brücke
(XL250S • Sz • SA • SB)

Tubo do manubrio • Puente superior
(XL250S • Sz • SA • SB)

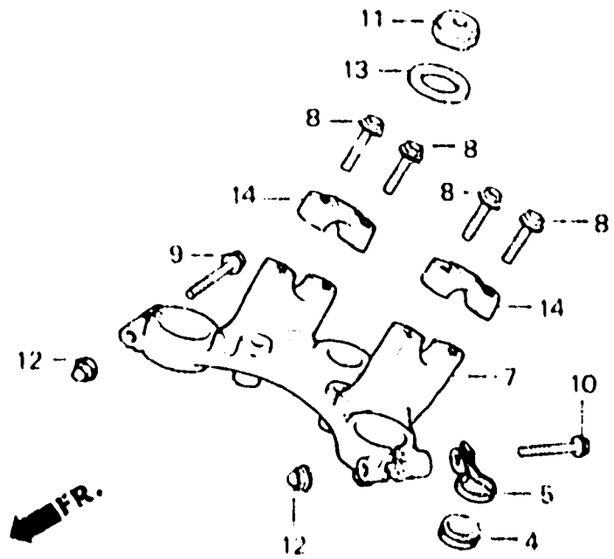

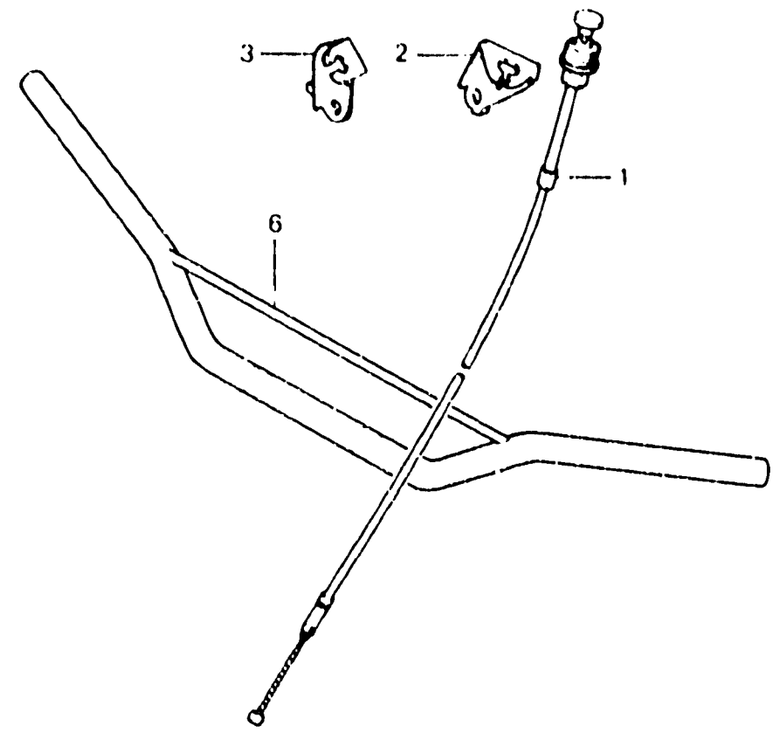

B428 - 20A

Item d'entretien	T.D.R.	N° de réf.	N° de pièce	Description	N° de requis XL250 S	Sz	SA	SB	RC	RD	N° de série	Code de zone
			53100-428-000	TUYAU COMP. GUIDON DE DIRECTION	1	–	–	–	–	–	5014099	DK,E,ED,SA,SW,U,1F 1G
					–	–	1	1	–	–	....	B,DK,DM,E,ED,SA,SD SW,U,1G,2F,2G
		7	53230-428-000	HAUT DE FOURCHE	1	1	1	1	–	–		
		8	90111-362-000	BOULON DE BRIDE, 8X36	4	4	4	4	–	–		
		9	90155-369-000	BOULON DE BRIDE, 7X54	1	1	–	–	–	–		
			90155-428-870	BOULON DE BRIDE, 7X54	–	–	1	1	–	–		
		10	90155-428-000	BOULON DE BRIDE, 7X57	1	1	–	–	–	–		
			90156-428-870	BOULON DE BRIDE, 7X57	–	–	1	1	–	–		
		11	90304-428-000	ECROU DE TIGE DE DIRECTION	1	1	–	–	–	–		
			90304-428-870	ECROU DE TIGE DE DIRECTION	–	–	1	1	–	–		
		12	90360-375-000	ECROU DE CHAPEAU, 7MM	2	2	–	–	–	–		
			90360-428-870	ECROU DE CHAPEAU, 7MM	–	–	2	2	–	–		
		13	90503-283-000	RONDELLE DE TIGE DE DIRECTION	1	1	–	–	–	–		
			90503-428-870	RONDELLE DE TIGE DE DIRECTION	–	–	1	1	–	–		
		14	95014-22200	SUPPORT B2 DE TUBE SUPEPIEUR DE GUIDON	2	2	2	2	–	–		

M 14

F-4-1

Handle pipe • Top bridge (XL250Rc • Rd)

Guidon • Haut de fourche (XL250Rc • Rd)

Lenkrohr • Obere Brücke (XL250Rc • Rd)

Tubo do manubrio • Puente superior (XL250Rc • Rd)

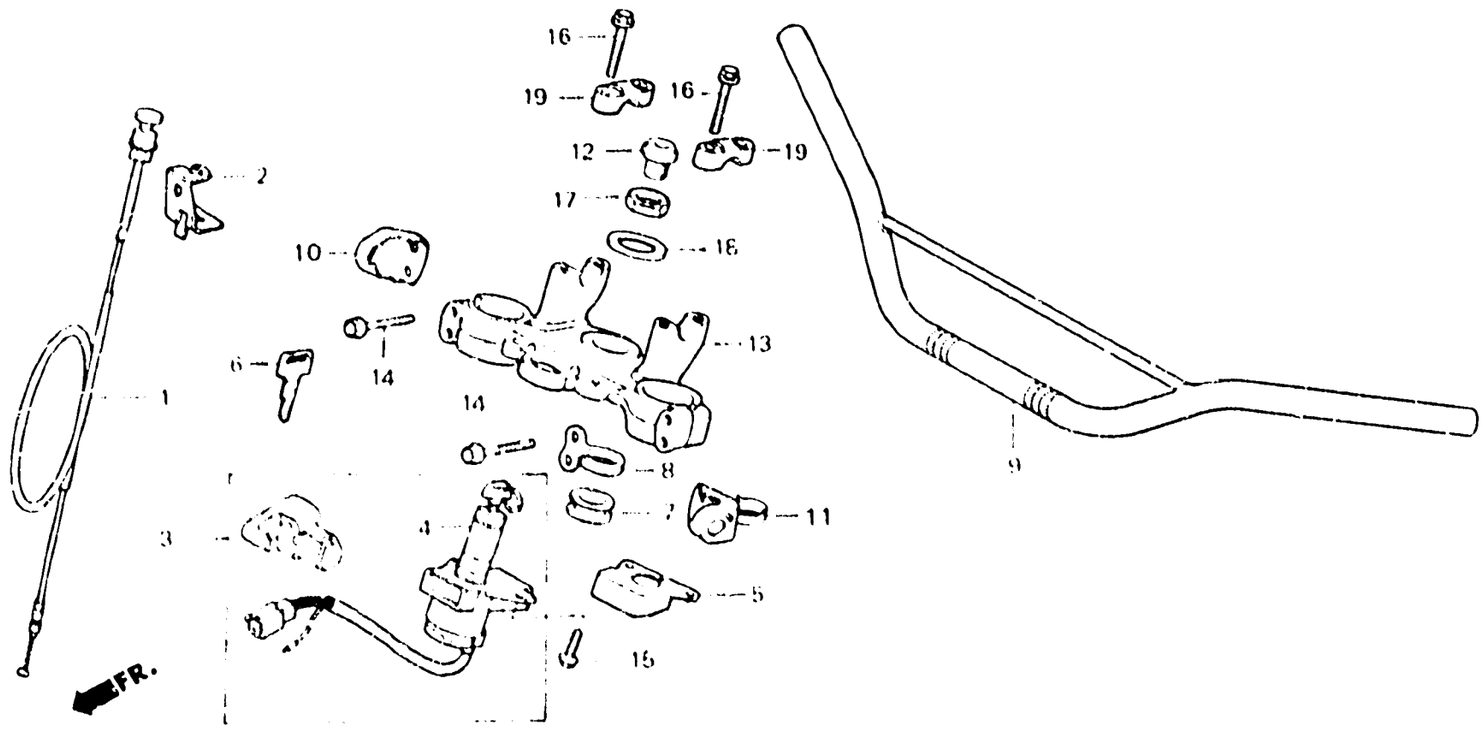

BKB7-4

Item d'entretien	T.D.R.
CABLE COMP. STARTER	0.2
JEU DE CLEF	0.6
• TUYAU COMP. GUIDON DE DIRECTION	
ENS. INTERRUPTEUR COMBINE ET VERROU	0.4
HAUT DE FOURCHE	0.5

N° de réf.	N° de pièce	Description	N° de requis XL250 S	Sz	SA	SB	Rc	Rd	N° de série	Code de zone
1	17950-KB7-000	CABLE COMP. STARTER	–	–	–	–	1	1		
2	17951-KB7-670	APPUI DE CABLE DE STARTER	–	–	–	–	1	1		
3	35010-KB7-000	JEU DE CLEF	–	–	–	–	1	1		B,CM,DK,E,IT,SA,SW U,2F
	35010-MC4-610	JEU DE CLEF	–	–	–	–	1	–		ED,SD,2G
4	35100-KB7-007	ENS. INTERRUPTEUR COMBINE ET VERROU	–	–	–	–	1	1		B,CM,DK,E,IT,SA,SW U,2F
	35100-MC4-611	ENS. INTERRUPTEUR COMBINE ET VERROU	–	–	–	–	1	–		ED,SD,2G
5	35106-MA1-610	COUVERCLE D'INTERRUPTEUR COMBINAISON	–	–	–	–	1	–		ED,SD,2G
6	35121-KB7-310	CLEF DE BLANC (TYPE1)	–	–	–	–	(1)	(1)		B,CM,DK,E,IT,SA,SW U,2F
	35121-443-811	CLEF DE BLANC (TYPE 1)	–	–	–	–	(1)	–		ED,SD,2G
7	45466-KA1-000	GUIDE DE CABLE INTERIEUR	–	–	–	–	1	1		
8	45469-MC4-000	GUIDE SUPERIEUR DE CABLE DE FREIN	–	–	–	–	1	1		B,CM,DK,E,IT,SA,SD U,2F

M 15

F-4-1

Handle pipe • Top bridge (XL250Rc • Rd)

Guidon • Haut de fourche (XL250Rc • Rd)

Lenkrohr • Obere Brücke (XL250Rc • Rd)

Tubo do manubrio • Puente superior (XL250Rc • Rd)

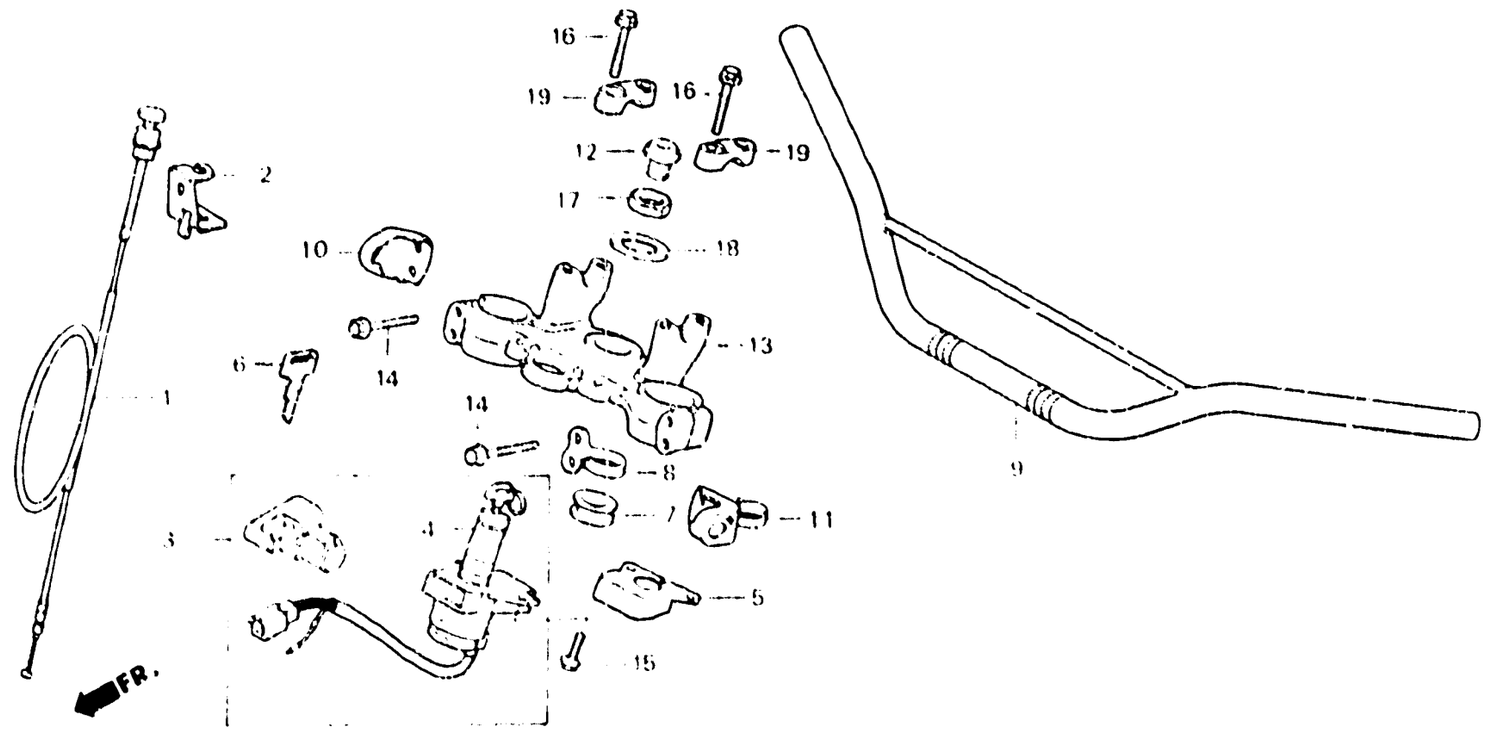

BKB7-4

Item d'entretien	T.D.R.	N° de réf.	N° de pièce	Description	N° de requis XL250 S	Sz	SA	SB	Rc	Rd	N° de série	Code de zone
		9	53100-KB7-000	TUYAU COMP. GUIDON DE DIRECTION	—	—	—	—	1	1		
		10	53101-KB7-610	APPUI DE FIXATION DE CLIGNOTANT AV. D.	—	—	—	—	1	—		ED,SW,2G
		11	53102-KB7-610	APPUI DE FIXATION DE CLIGNOTANT AV. G.	—	—	—	—	1	—		ED,SW,2G
		12	53208-MC4-000	BOUCHON DE TIGE DE DIRECTION	—	—	—	—	1	1		
		13	53230-KB7-000	HAUT DE FOURCHE	—	—	—	—	1	—	5003449	B,DK,E,ED,IT,SA,SD SW,U,2F,2G
					—	—	—	—	1	—	CM006926	CM
			53230-KB7-010	HAUT DE FOURCHE	—	—	—	—	1	—	5003450	B,DK,E,ED,IT,SA,SD SW,U,2F,2G
					—	—	—	—	1	—	CM006927	CM
					—	—	—	—	—	1		
		14	90103-KB7-000	BOULON DE BRIDE, 8X45	—	—	—	—	4	4		
		15	90105-KB7-000	BOULON DE BRIDE, 8X19	—	—	—	—	2	2		B,CM,DK,E,ED,IT,SA SD,SW,U,2F
			90105-MC7-610	BOULON DE FIXATION D'INTERRUPTEUR COMBINNE	—	—	—	—	2	—		ED,SD,2G

M 16

F-4-1

Handle pipe • Top bridge
(XL250Rc • Rd)

Guidon • Haut de fourche
(XL250Rc • Rd)

Lenkrohr • Obere Brücke
(XL250Rc • Rd)

Tubo do manubrio • Puente superior
(XL250Rc • Rd)

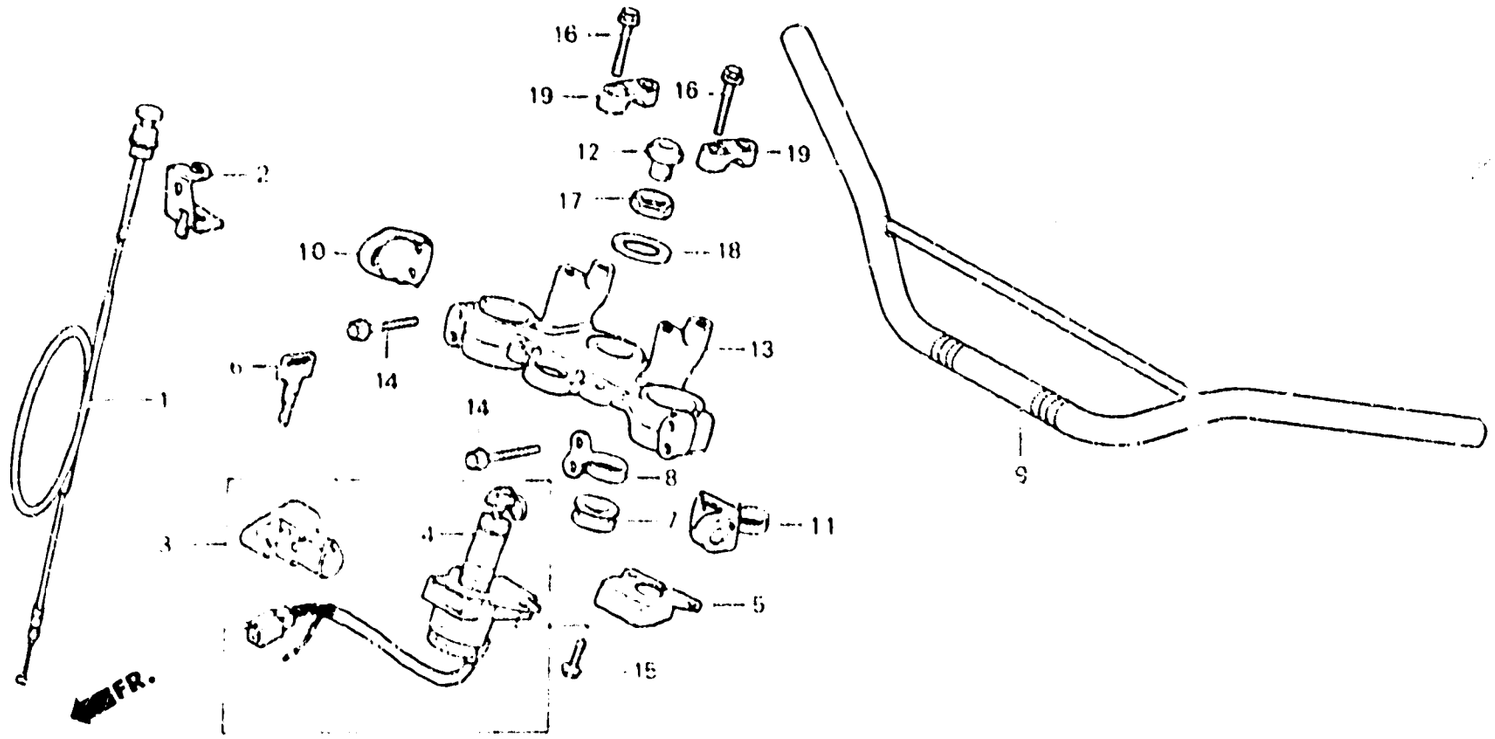

9KB7-4

Item d'entretien	T.D.R.	N° de réf.	N° de pièce	Description	N° de requis XL250 S	Sr	Sa	Se	Rc	Rd	N° de série	Code de zone
		16	90111-362-000	BOULON DE BRIDE, 8X36	—	—	—	—	4	4		
		17	90304-425-000	ECROU DE TIGE DE DIRECTION	—	—	—	—	1	1		
		18	90503-428-870	RONDELLE DE TIGE DE DIRECTION	—	—	—	—	1	—	5010527	B,DK,E,ED,IT,SA,SD SW,U
					—	—	—	—	1	—		CM,2G
					—	—	—	—	1	—	4001472	2F
					—	—	—	—	—	1	DM104157	
			90503-425-000	RONDELLE DE TIGE DE DIRECTION	—	—	—	—	1	—	5010528	B,DK,E,ED IT,SA,SD SW,U
					—	—	—	—	1	—	4001473	2F
					—	—	—	—	—	1	DM104158	
		19	93014-22200	SUPPORT B2 DE TUBE SUPEPIEUR DE GUIDON	—	—	—	—	2	2		

N 1

F-5

Steering stem • Front fender
(XL250S • Sz • SA-DK,DM,E ED,SA,SD,SW,U,1G,2F)

Tige de direction • Garde-boue avant
(XL250S • Sz • SA-DK,DM,E ED,SA,SD,SW,U,1G,2F)

Steuerkopfschaft • Vorderer Kotflügel
(XL250S • Sz • SA-DK,DM,E ED,SA,SD,SW,U,1G,2F)

Varilla de dirección • Parafango delantero
(XL250S • Sz • SA-DK,DM,E ED,SA,SD,SW,U,1G,2F)

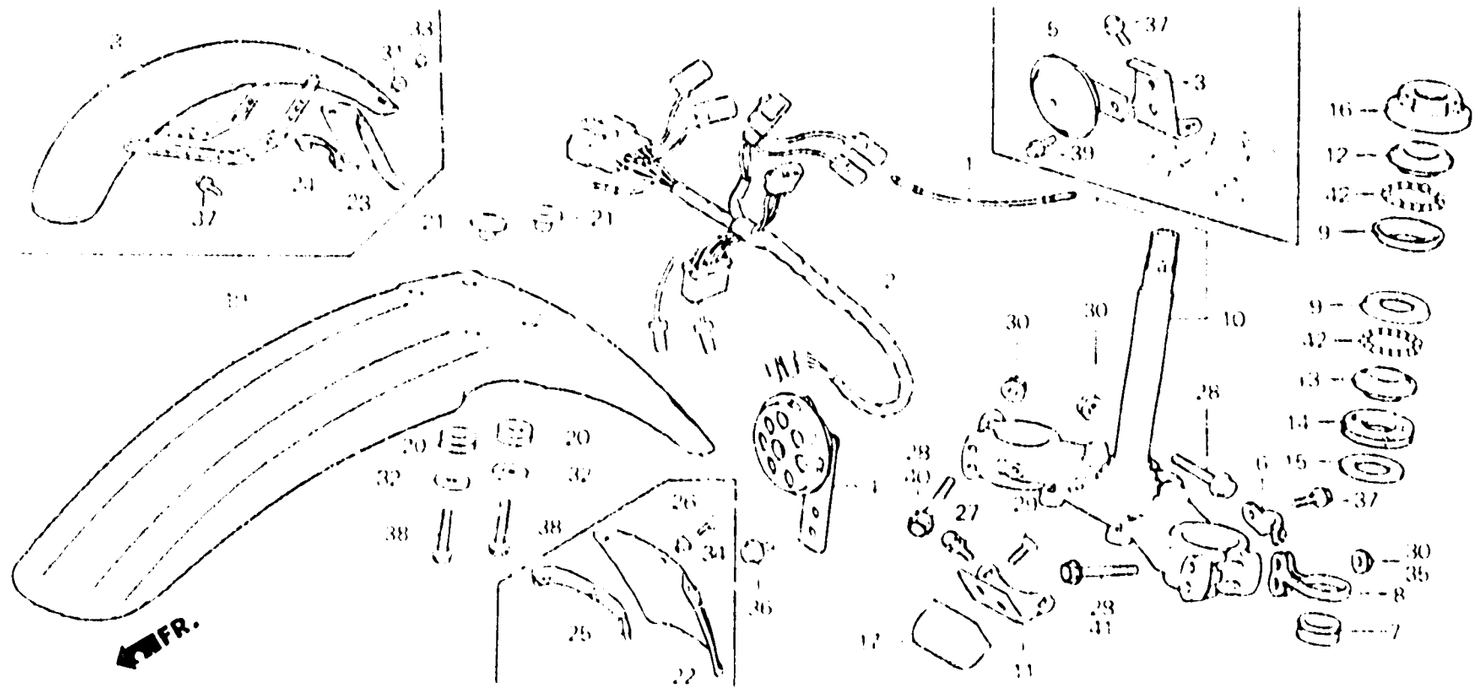

B428 - 44A

Item d'entretien	T.D.R.	Nº de réf.	Nº de pièce	Description	N de requis XL250 S	Sz	SA	SB	Rc	Rc	Nº de série	Code de zone
FAISCEAU ELECTRIQUE A AUXILIAIRE	0.3	1	32101-385-000	FIL AUXILIAIRE A (BROWN/WHITE)	1	1	—	—	—	—		CM
		2	32101-423-010	FAISCEAU ELECTRIQUE A AUXILIAIRE	1	1	—	—	—	—		CM
AVERTISSEUR SONORE COMP.	0.1				1	—	1	—	—	—		DK,DM,E,ED,SA,SD SW,U,1F,1G,2F
• GARDE-BOUE COMP. AV.												
• BAVETTE AV.												
BAGUE DE BILLE DE DIRECTION	0.8	3	38102-428-600	SUPPORT D'AVERTISSEUR	1	—	—	—	—	—		DK,E,ED,SA,SW,1F 1G
(L'ON APPLIQUE LE MEME F.R.T. MEME QUAND ON EFFECTUE L'ENTRETIENT SUR PLUS D'UNE PIECE.)		4	38110-428-004	AVERTISSEUR SONORE COMP.	1	1	—	—	—	—		CM,DK,SA,U
			38110-428-870	ENS. AVERTISSEUR SONORE	—	—	1	—	—	—		DK,DM,SA,U
		5	38110-428-601	AVERTISSEUR SONORE COMP.	1	—	1	—	—	—		E,ED,SD,SW,1F,1G 2F
• BAGUE DE CONE INFERIEURE DIRECTION												
TIGE COMP. DIRECTION	1.2	6	45465-428-000	AGRAFE DE CABLE DE COMPTEUR VITESSE	1	1	—	—	—	—		CM
BAGUE DE CONE SUPERIEURE DIRECTION	0.5				1	—	1	—	—	—		DK,DM,E,ED,SA,SD SW,U,1F,1G,2F
ANTIVOL DE DIRECTION COMP.	0.6	7	45466-329-000	GUIDE DE CABLE INTERIEUR	1	1	—	—	—	—		CM
					1	—	1	—	—	—		DK,DM,E,ED,SA,SD SW,U,1F,1G,2F

N 2

F-5

Steering stem • Front fender
(XL250S • Sz • SA-DK,DM,E ED,SA,SD,SW,U,1G,2F)

Tige de direction • Garde-boue avant
(XL250S • Sz • SA-DK,DM,E ED,SA,SD,SW,U,1G,2F)

Steuerkopfschaft • Vorderer Kotflügel
(XL250S • Sz • SA-DK,DM,E ED,SA,SD,SW,U,1G,2F)

Varilla de dirección • Parafango delantero
(XL250S • Sz • SA-DK,DM,E ED,SA,SD,SW,U,1G,2F)

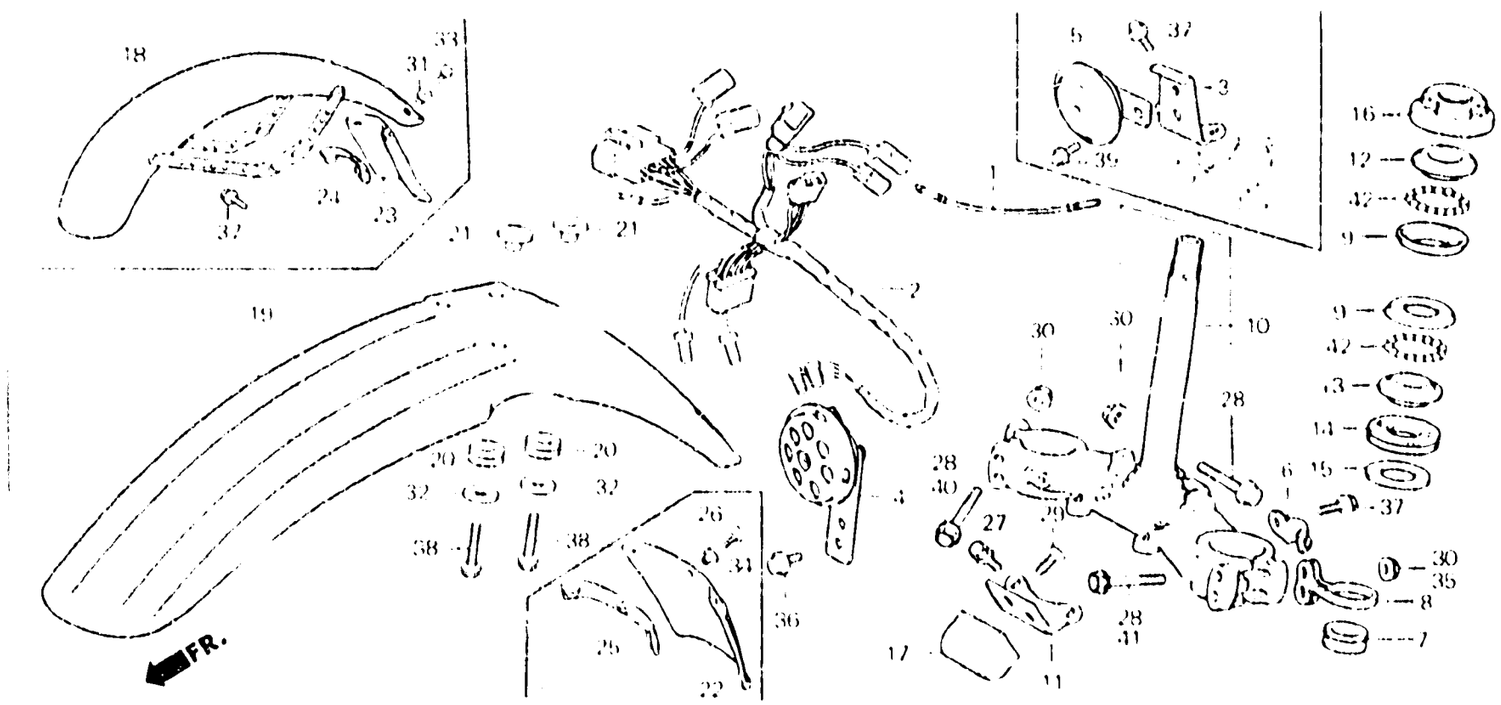

8428-44A

Item d'entretien	T.D.R.	N° de réf.	N° de pièce	Description	S	Sz	SA	SD	RC	RD	N° de série		Code de zone
					N° de repère XL250								
		8	45468-428-000	GUIDE B DE CABLE DE FREIN	1	1	—	—	—	—			CM
					1	—	1	—	—	—			DK,DM,E,ED,SA,SD SW,U,1F,1G,2F
		9	50301 268-000	BAGUE DE BILLE SUPERIEURE DIRECTION	2	2	—	—	—	—			CM
					2	—	2	—	—	—			DK,DM,E,ED,SA,SD SW,U,1F,1G,2F
		10	53200-428-000	TIGE COMP. DIRECTION	1	1	—	—	—	—			CM,DK,SA,U
			53200-428-610	TIGE COMP. DIRECTION	1	—	—	—	—	—			1F
			53200-428-611	TIGE COMP. DIRECTION	1	—	—	—	—	—			E,ED,SW,1G
			53200-428-871	TIGE COMP. DIRECTION	—	—	1	—	—	—			DK,DM,SA,U
			53200-428-921	TIGE COMP. DIRECTION	—	—	1	—	—	—			E,ED,SD,SW,1G 2F
		11	53203-428-000	SUPPORT DE VERROU DE DIRECTION	1	1	—	—	—	—			CM,DK,SA,U
		12	53211-268-000	BAGUE DE CONE SUPERIEURE DIRECTION	1	1	—	—	—	—			CM
					1	—	1	—	—	—			DK,DM,E,ED,SA,SD SW,U,1F,1G,2F

N 3

F-5

Steering stem • Front fender
(XL250S • Sz • SA-DK,DM,E
ED,SA,SD,SW,U,1G,2F)

Tige de direction • Garde-boue avant
(XL250S • Sz • SA-DK,DM,E
ED,SA,SD,SW,U,1G,2F)

Steuerkopfschaft • Vorderer Kotflügel
(XL250S • Sz • SA-DK,DM,E
ED,SA,SD,SW,U,1G,2F)

Varilla de dirección • Parafango delantero
(XL250S • Sz • SA-DK,DM,E
ED,SA,SD,SW,U,1G,2F)

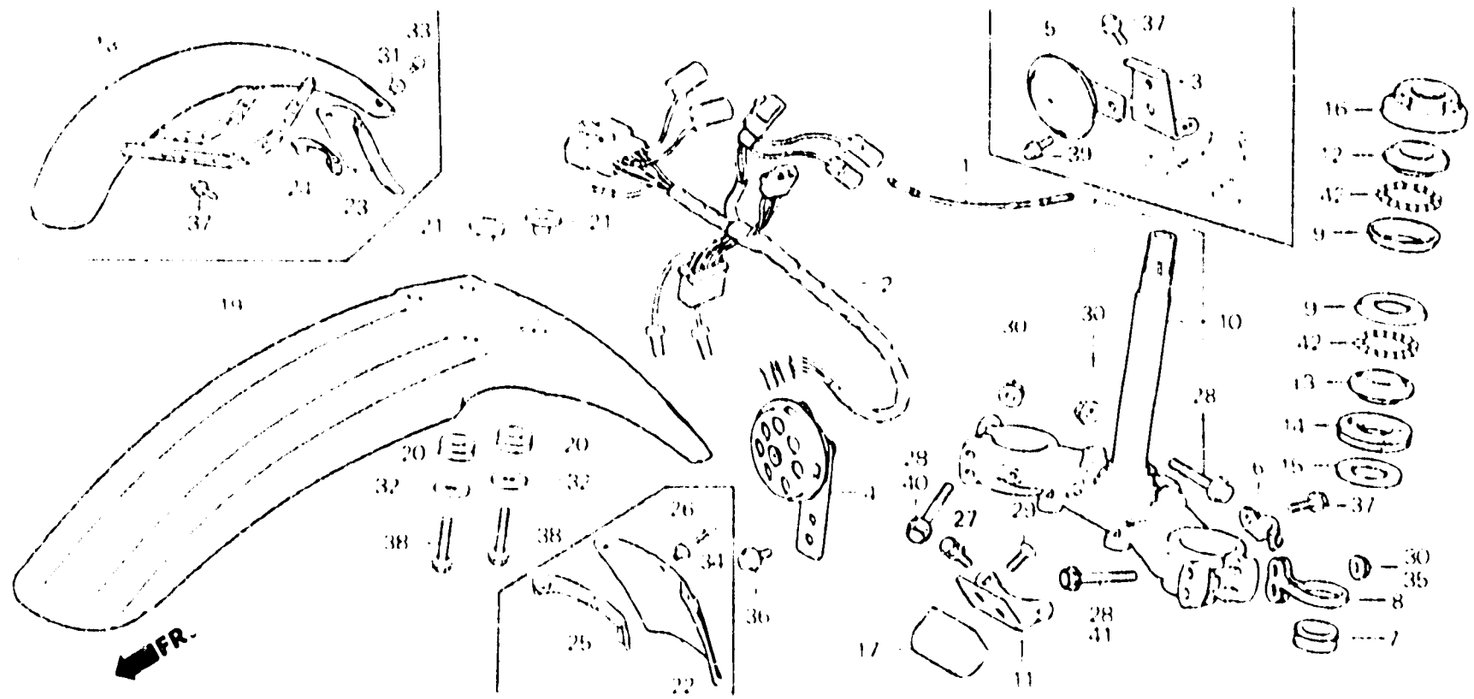

B428-44A

Item d'entretien	T.D.R.	N° de réf.	N° de pièce	Description	N° de requis XL250 S	Sz	SA	SD	RC	RD	N° de série		Code de zone
		13	53212-200-000	BAGUE DE CONE INFERIEURE DIRECTION	1	1	—	—	—	—	.....	.....	CM
					1	—	1	—	—	—	.....	.....	DK,DM,E,ED,SA,SD SW,U,1F,1G,2F
		14	53214-200-000	CACHE-POUSSIERE DE TETE DIRECTION	1	1	—	—	—	—	.....	.....	CM
					1	—	1	—	—	—	.....	.....	DK,DM,E,ED,SA,SD SW,U,1F,1G,2F
		15	53215-200-000	RONDELLE DE CACHE-POUSSIERE TETE DE DIRECTION	1	1	—	—	—	—	.....	.....	CM
					1	—	1	—	—	—	.....	.....	DK,DM,E,ED,SA,SD SW,U,1F,1G,2F
		16	53220-286-000	ECROU COMP. SUPERIEUR DE TETE DIRECTION	1	1	—	—	—	—	.....	.....	CM
					1	—	1	—	—	—	.....	.....	DK,DM,E,ED,SA,SD SW,U,1F,1G,2F
		17	53600-126-921	ANTIVOL DE DIRECTION COMP.	1	1	—	—	—	—	.....	.....	CM
					1	—	1	—	—	—	.....	.....	DK,DM,SA,U

N 4

F-5

Steering stem • Front fender
(XL250S • Sz • SA-DK,DM,E
ED,SA,SD,SW,U,1G,2F)

Tige de direction • Garde-boue avant
(XL250S • Sz • SA-DK,DM,E
ED,SA,SD,SW,U,1G,2F)

Steuerkopfschaft • Vorderer Kotflügel
(XL250S • Sz • SA-DK,DM,E
ED,SA,SD,SW,U,1G,2F)

Varilla de dirección • Parafango delantero
(XL250S • Sz • SA-DK,DM,E
ED,SA,SD,SW,U,1G,2F)

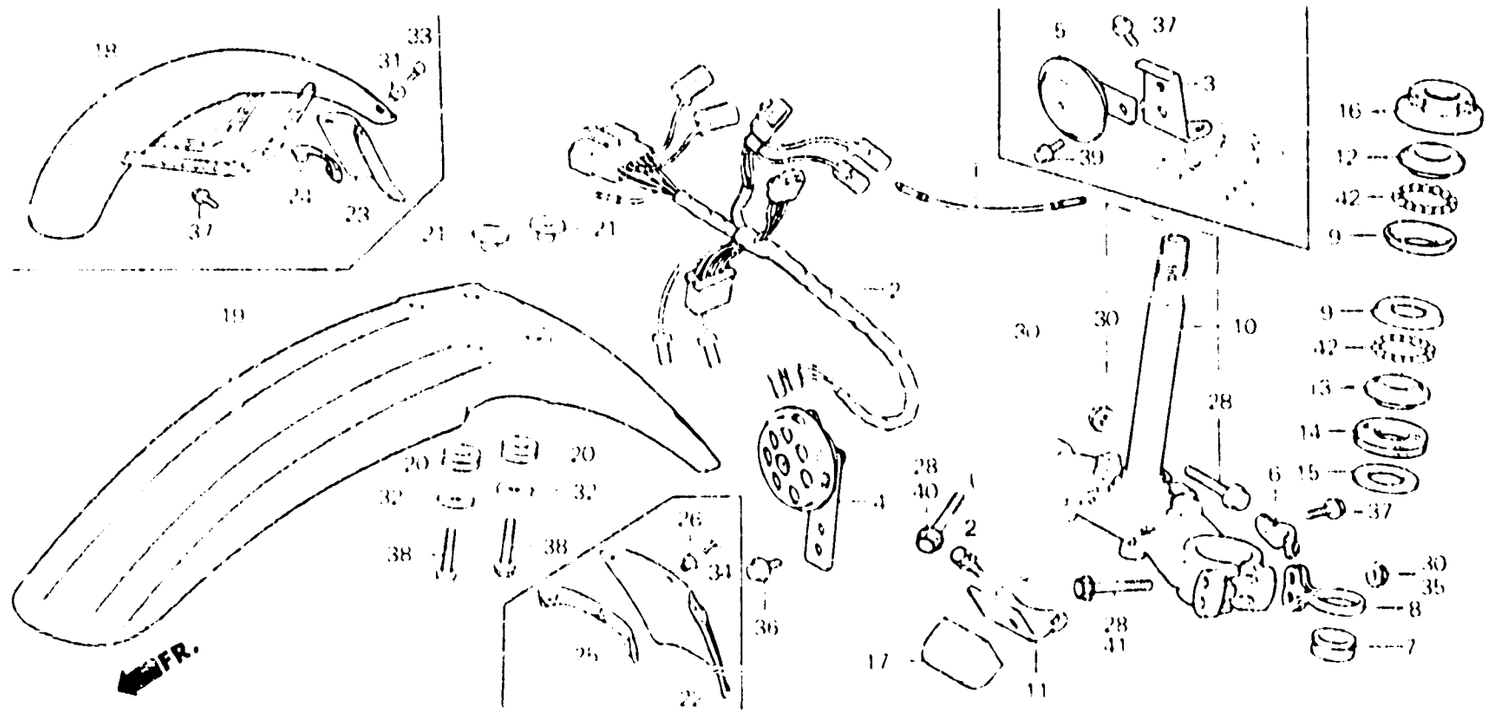

B428 - 44A

Item d'entretien	T.D.R.	N° de réf.	N° de pièce	Description	N° de requis XL250 S	Sz	SA	SD	RC	RD	N° de série	Code de zone
		18	61100-428-610ZA	GARDE-BOUE COMP. AV. *R23*	1	–	1	–	–	–	.....	SW
					1	–	–	–	–	–	.....	1G
					–	–	1	–	–	–	.....	ED,SD
			61100-428-610ZB	GARDE-BOUE COMP. AV. *PB104*	1	–	–	–	–	–	.....	SW,1G
			61100-428-610ZC	GARDE-BOUE COMP. AV. *NH24*	1	–	1	–	–	–	.....	SW
					1	–	–	–	–	–	.....	1G
					–	–	1	–	–	–	.....	ED,SD
		19	61100-428-670ZA	GARDE BOUE AV. *R23*	1	1	–	–	–	–	.....	CM,DK,E,ED,SA,U,1F
			61100-428-670ZB	GARDE BOUE AV. *PB104*	1	–	–	–	–	–	.....	CM,DK,E,ED,SA,U,1F
			61100-428-670ZC	GARDE BOUE AV. *NH24*	1	–	–	–	–	–	.....	CM,DK,E,ED,SA,U,1F
			61100-428-920ZA	GARDE BOUE AV. *R23*	–	–	1	–	–	–	.....	DK,DM,E,SA,U,1G,2F
			61100-428-920ZB	GARDE BOUE AV. *NH24*	–	–	1	–	–	–	.....	DK,DM,E,SA,U,1G,2F
		20	61103-357-000	CAOUTCHOUC DE MONTAGE DE GARDE-BOUE AV.	4	4	–	–	–	–	.....	CM,ED
					4	–	4	–	–	–	.....	DK,DM,E,SA,SD,U,1F 2F
					–	–	4	–	–	–	.....	1G

N 5

F-5

Steering stem • Front fender
(XL250S • Sz • SA-DK,DM,E
ED,SA,SD,SW,U,1G,2F)

Tige de direction • Garde-boue avant
(XL250S • Sz • SA-DK,DM,E
ED,SA,SD,SW,U,1G,2F)

Steuerkopfschaft • Vorderer Kotflügel
(XL250S • Sz • SA-DK,DM,E
ED,SA,SD,SW,U,1G,2F)

Varilla de dirección • Parafango delantero
(XL250S • Sz • SA-DK,DM,E
ED,SA,SD,SW,U,1G,2F)

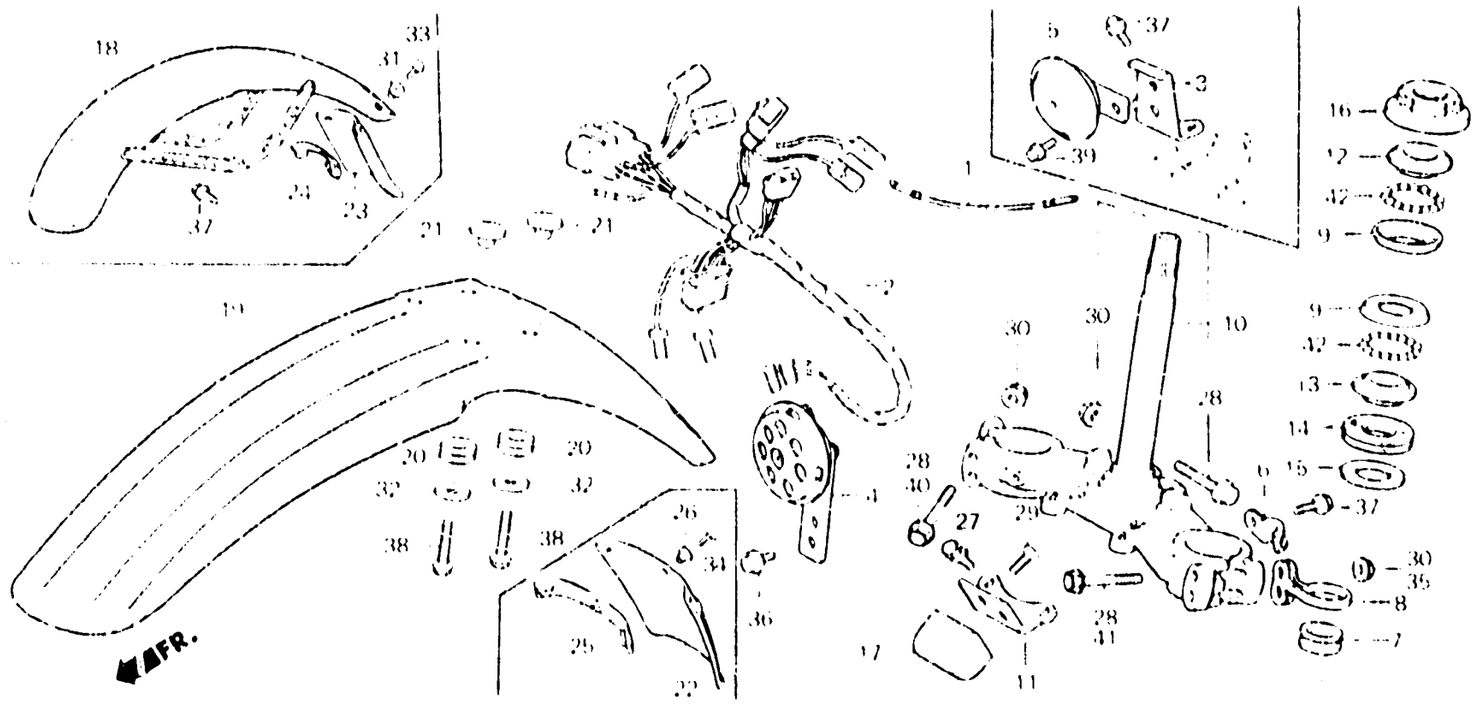

B428-44A

Item d'entretien	T.D.R.	N° de réf.	N° de pièce	Description	S	Sz	SA	SB	RC	RD	N° de requis XL250	N° de série	Code de zone
		21	61104-428-000	COLLIER DE GARDE-BOUE AV.	4	4	—	—	—	—			CM,ED
					4	—	4	—	—	—			DK,DM,E,SA,SD,U,1F 2F
					—	—	4	—	—	—			1G
		22	61104-428-920	BAVETTE AV.	—	—	1	—	—	—			1G
		23	61105-428-640	BAVETTE AV.	1	—	1	—	—	—			SW
					—	—	1	—	—	—			ED,SD
		24	61106-428-690	PLAQUE DE GARDE BOUE AV.	1	—	1	—	—	—			SW
					—	—	1	—	—	—			ED,SD
		25	61106-428-920	PLAQUE DE GARDE-BOUE AV.	—	—	1	—	—	—			1G
		26	61304-292-000	COLLIER DE FIXATION DE PHARE	—	—	3	—	—	—			1G
		27	90106-428-000	BOULON SPECIAL, 6MM	2	2	—	—	—	—			CM,DK,SA,U
		28	90125-428-000	BOULON DE BRIDE, 8X57	5	5	—	—	—	—			CM
					5	—	1	—	—	—			DK,DM,E ED,SA,SD SW,U,1F,1G,2F
		29	90164-028-000	VIS A TETE PLATE DE BLOCAGE U 6X12	2	2	—	—	—	—			CM
					2	—	2	—	—	—			DK,DM,SA,U

N 6

F-5

Steering stem • Front fender
(XL250S • Sz • SA-DK,DM,E ED,SA,SD,SW,U,1G,2F)

Tige de direction • Garde-boue avant
(XL250S • Sz • SA-DK,DM,E ED,SA,SD,SW,U,1G,2F)

Steuerkopfschaft • Vorderer Kotflügel
(XL250S • Sz • SA-DK,DM,E ED,SA,SD,SW,U,1G,2F)

Varilla de dirección • Parafango delantero
(XL250S • Sz • SA-DK,DM,E ED,SA,SD,SW,U,1G,2F)

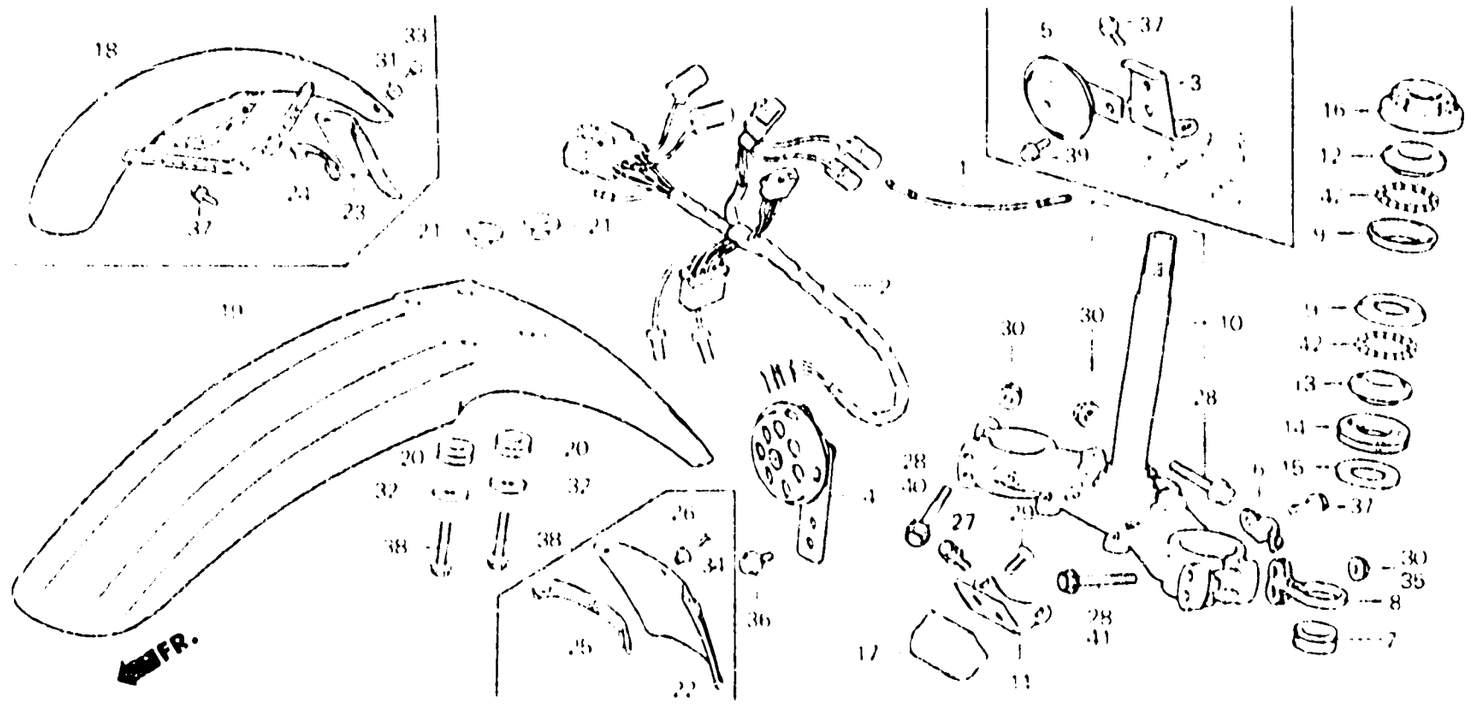

B428 - 44A

Item d'entretien	T.D.R.	N° de réf.	N° de pièce	Description	N° de requis XL250 S	Sz	SA	SB	RC	RD	N° de série	Code de zone
		30	90303-369-000	ECROU DE BRIDE, 8MM	5	5	–	–	–	–		CM
					5	–	3	–	–	–		DK,DM,E,ED,SA,SD SW,U,1F,1G,2F
		31	90520-134-000	RONDELLE DE FIXATION DE BOITIER DE PHARE	2	–	2	–	–	–		SW
					–	–	2	–	–	–		ED,SD
		32	90545-292-000	RONDELLE, 6.5X20	4	4	–	–	–	–		CM,ED
					4	–	4	–	–	–		DK,DM,E,SA,SD U,1F 2F
					–	–	4	–	–	–		1G
		33	93500-05012-0A	VIS A TETE CYLINDRIQUE, 5X12	2	–	2	–	–	–		SW
					–	–	2	–	–	–		ED,SD
		34	93500-05016-0A	VIS A TETE CYLINDRIQUE, 5X16	–	–	3	–	–	–		1G
		35	94050-08000	ECROU DE BRIDE, 8MM	–	–	2	–	–	–		DK,DM,E,ED,SA,SD SW,U,1G,2F
		36	95700-06010-00	BOULON DE BRIDE, 6X10	1	1	–	–	–	–		CM
					1	–	1	–	–	–		DK,DM,E,ED,SA,SD SW,U,1F,1G,2F

N 7

F-5

Steering stem • Front fender
(XL250S • Sz • SA-DK,DM,E ED,SA,SD,SW,U,1G,2F)

Tige de direction • Garde-boue avant
(XL250S • Sz • SA-DK,DM,E ED,SA,SD,SW,U,1G,2F)

Steuerkopfschaft • Vorderer Kotflügel
(XL250S • Sz • SA-DK,DM,E ED,SA,SD,SW,U,1G,2F)

Varilla de dirección • Parafango delantero
(XL250S • Sz • SA-DK,DM,E ED,SA,SD,SW,U,1G,2F)

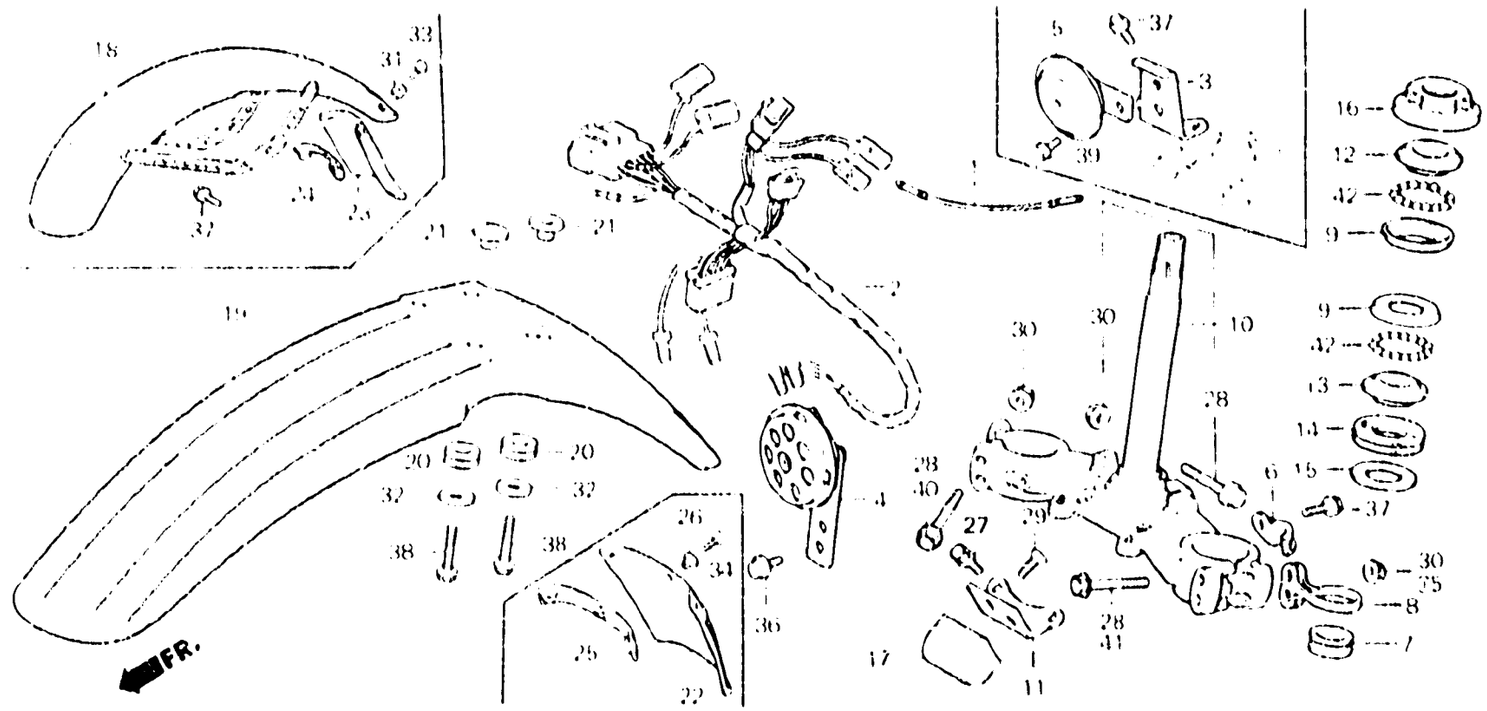

B428 - 44A

Item d'entretien	T.D.R.	N° de réf.	N° de pièce	Description	S	Sz	Sa	Sn	Pc	Ro	N° de série		Code de zone
					N° de requis XL250								
		37	95700-06012-00	BOULON DE BRIDE, 6X12	1	1	—	—	—	—			CM
					3	—	1	—	—	—			E,1F
					3	—	5	—	—	—			ED
					7	—	5	—	—	—			SW,1G
					1	—	1	—	—	—			DK,DM,SA,SD,U,2F
		38	95700-06025-00	BOULON DE BRIDE, 6X25	4	4	—	—	—	—			CM,ED
					4	—	4	—	—	—			DK,DM,E,SA,SD,U,1F 2F
					—	—	4	—	—	—			1G
		39	95700-08012-00	BOULON DE BRIDE, 8X12	1	—	1	—	—	—			E,ED,SD,SW,1F,1G 2F
		40	95700-08032-00	BOULON DE BRIDE, 8X32	—	—	2	—	—	—			DK,DM,E,ED,SA,SD SW,U,1G,2F
		41	95700-08050-00	BOULON DE BRIDE, 8X50	—	—	2	—	—	—			DK,DM,E,ED,SA,SD SW,U,1G,2F
		42	96211-08000	BILLE D'ACIER, #8 (1/4)	[illegible]	[illegible]	—	—	—	—			CM
					36	—	36	—	—	—			DK,DM,E,ED,SA,SD SW,U,1F,1G,2F

N 8

F-5-1

Steering stem • Front fender (XL250SA,SB-CM)

Tige de direction • Garde-boue avant (XL250SA,SB-CM)

Steuerkopfschaft • Vorderer Kotflügel (XL250SA,SB-CM)

Varilla de dirección • Parafango delantero (XL250SA,SB-CM)

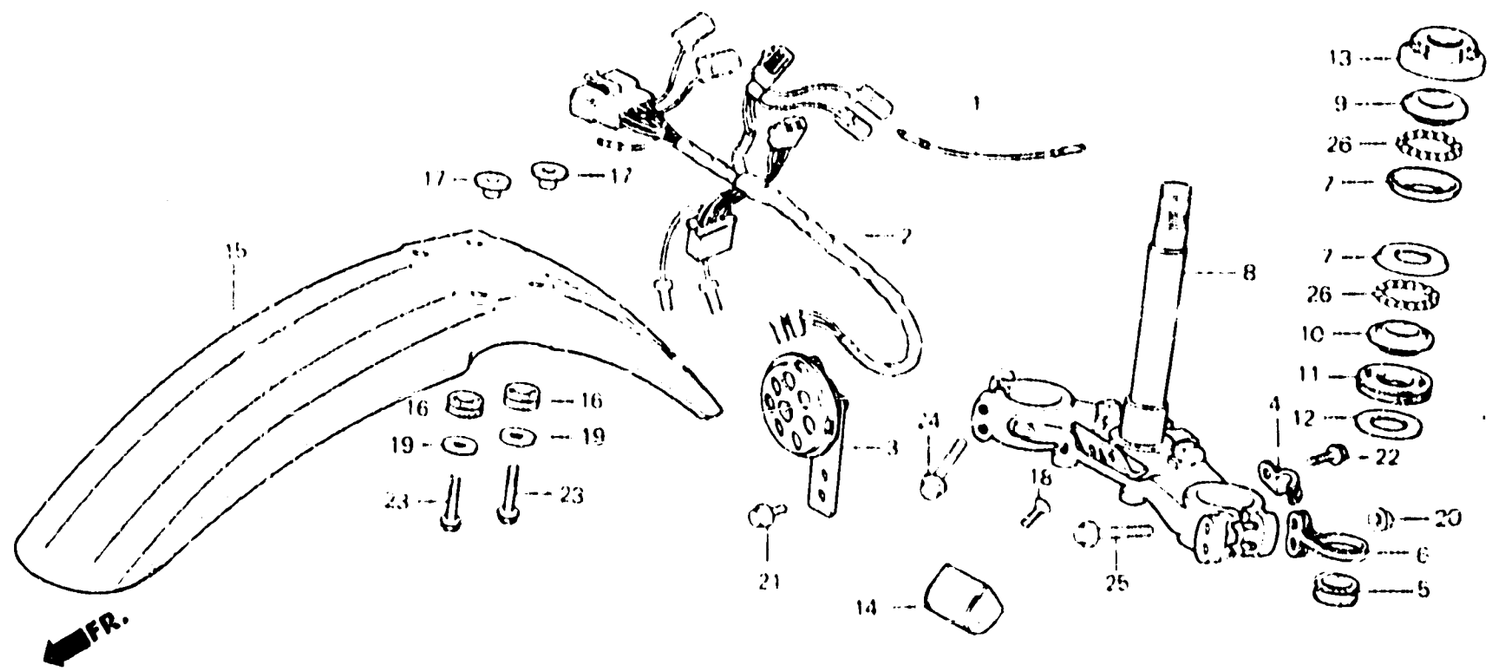

B428-69

Item d'entretien	T.D.R.
FAISCEAU ELECTRIQUE A AUXILIAIRE	0.3
ENS. AVERTISSEUR SONORE	0.1
• GARDE BOUE AV.	
BAGUE DE BILLE DE DIRECTION (L'ON APPLIQUE LE MEME F.R.T. MEME QUAND ON EFFECTUE L'ENTRETIENT SUR PLUS D'UNE PIECE.)	0.8
• BAGUE DE CONE INFERIEURE DIRECTION	
TIGE COMP. DIRECTION	1.2
BAGUE DE CONE SUPERIEURE DIRECTION	0.5
• ECROU COMP. SUPERIEUR DE TETE DIRECTION	
ANTIVOL DE DIRECTION COMP.	0.6

N° de réf.	N° de pièce	Description	S	Sz	SA	SB	RC	RD	N° de série		Code de zone
			N° de requis XL250								
1	32101-385-000	FIL AUXILIAIRE A (BROWN/WHITE)	–	–	1	1	–	–			CM
2	32101-428-010	FAISCEAU ELECTRIQUE A AUXILIAIRE	–	–	1	1	–	–			CM
3	38110-428-870	ENS. AVERTISSEUR SONORE	–	–	1	1	–	–			CM
4	45465-428-000	AGRAFE DE CABLE DE COMPTEUR VITESSE	–	–	1	1	–	–			CM
5	45466-329-000	GUIDE DE CABLE INTERIEUR	–	–	1	1	–	–			CM
6	45468-428-000	GUIDE B DE CABLE DE FREIN	–	–	1	1	–	–			CM
7	50301-268-000	BAGUE DE BILLE SUPERIEURE DIRECTION	–	–	2	2	–	–			CM
8	53200-428-871	TIGE COMP. DIRECTION	–	–	1	1	–	–			CM
9	53211-268-000	BAGUE DE CONE SUPERIEURE DIRECTION	–	–	1	1	–	–			CM
10	53212-200-000	BAGUE DE CONE INFERIEURE DIRECTION	–	–	1	1	–	–			CM
11	53214-200-000	CACHE-POUSSIERE DE TETE DIRECTION	–	–	1	1	–	–			CM
12	53215-200-000	RONDELLE DE CACHE-POUSSIERE TETE DIRECTION	–	–	1	1	–	–			CM

N 9

F-5-1

Steering stem • Front fender (XL250SA,SB-CM)

Tige de direction • Garde-boue avant (XL250SA,SB-CM)

Steuerkopfschaft • Vorderer Kotflügel (XL250SA,SB-CM)

Varilla de dirección • Parafango delantero (XL250SA,SB-CM)

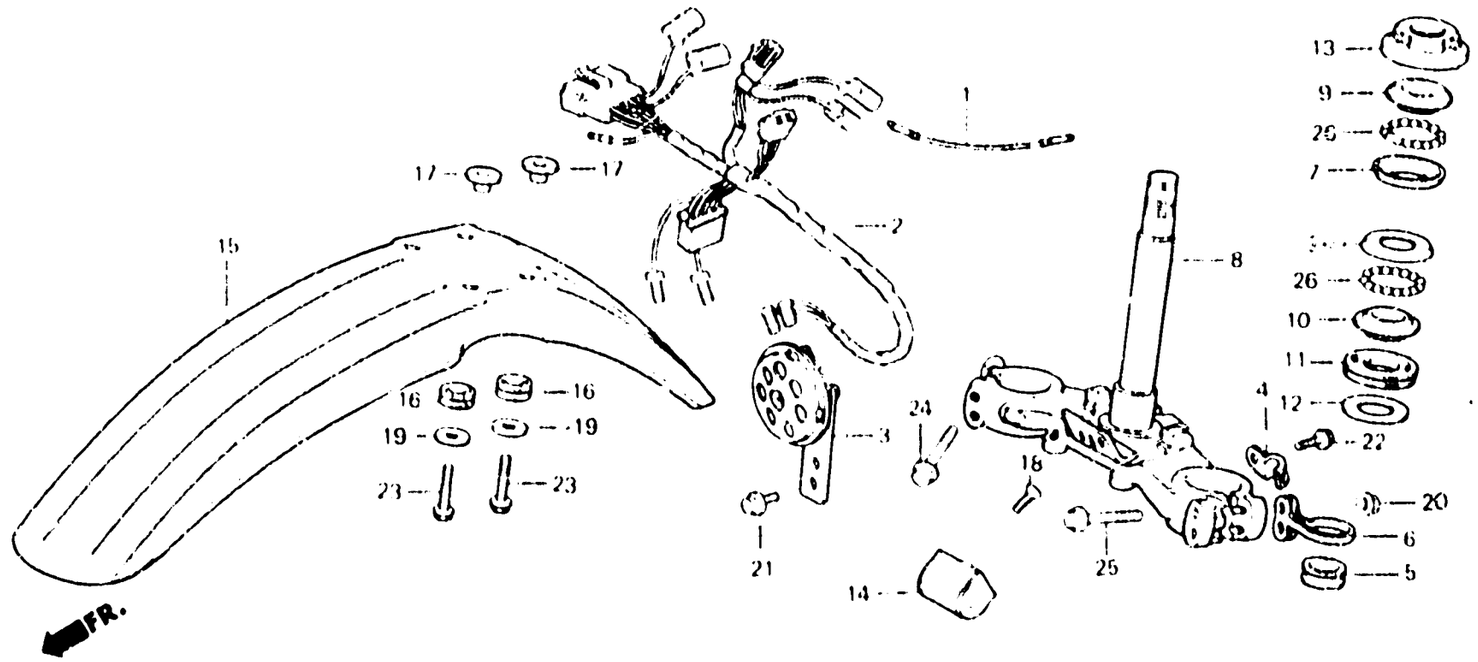

8428-69

Item d'entretien	T.D.R.	N° de réf.	N° de pièce	Description	S	Sz	SA	SB	Rc	RD	N° de série	Code de zone
					N° de requis XL250							
		13	53220-286-000	ECROU COMP. SUPERIEUR DE TETE DIRECTION	—	—	1	1	—	—		CM
		14	53600-126-921	ANTIVOL DE DIRECTION COMP.	—	—	1	1	—	—		CM
		15	61100-428-670ZD	GARDE BOUE AV. •R33•	—	—	1	—	—	—		CM
			61100-428-840ZC	GARDE BOUE AV. •R110•	—	—	—	1	—	—		CM
		16	61103-357-000	CAOUTCHOUC DE MONTAGE DE GARDE-BOUE AV.	—	—	4	4	—	—		CM
		17	61104-428-000	COLLIER DE GARDE-BOUE AV.	—	—	4	4	—	—		CM
		18	90164-028-000	VIS A TETE PLATE DE BLOCAGE U 6X12	—	—	2	2	—	—		CM
		19	90545-292-000	RONDELLE, 6.5X20	—	—	4	4	—	—		CM
		20	94050-06000	ECROU DE BRIDE, 8MM	—	—	2	2	—	—		CM
		21	95700-06010-00	BOULON DE BRIDE, 6X10	—	—	1	1	—	—		CM
		22	95700-06012-00	BOULON DE BRIDE, 6X12	—	—	1	1	—	—		CM
		23	95700-06025-00	BOULON DE BRIDE, 6X25	—	—	4	4	—	—		CM
		24	95700-08032-00	BOULON DE BRIDE, 8X32	—	—	2	2	—	—		CM
		25	95700-08050-00	BOULON DE BRIDE, 8X50	—	—	2	2	—	—		CM

N 10

F-5-1

Steering stem • Front fender (XL250SA,SB-CM)

Tige de direction • Garde-boue avant (XL250SA,SB-CM)

Steuerkopfschaft • Vorderer Kotflügel (XL250SA,SB-CM)

Varilla de dirección • Parafango delantero (XL250SA,SB-CM)

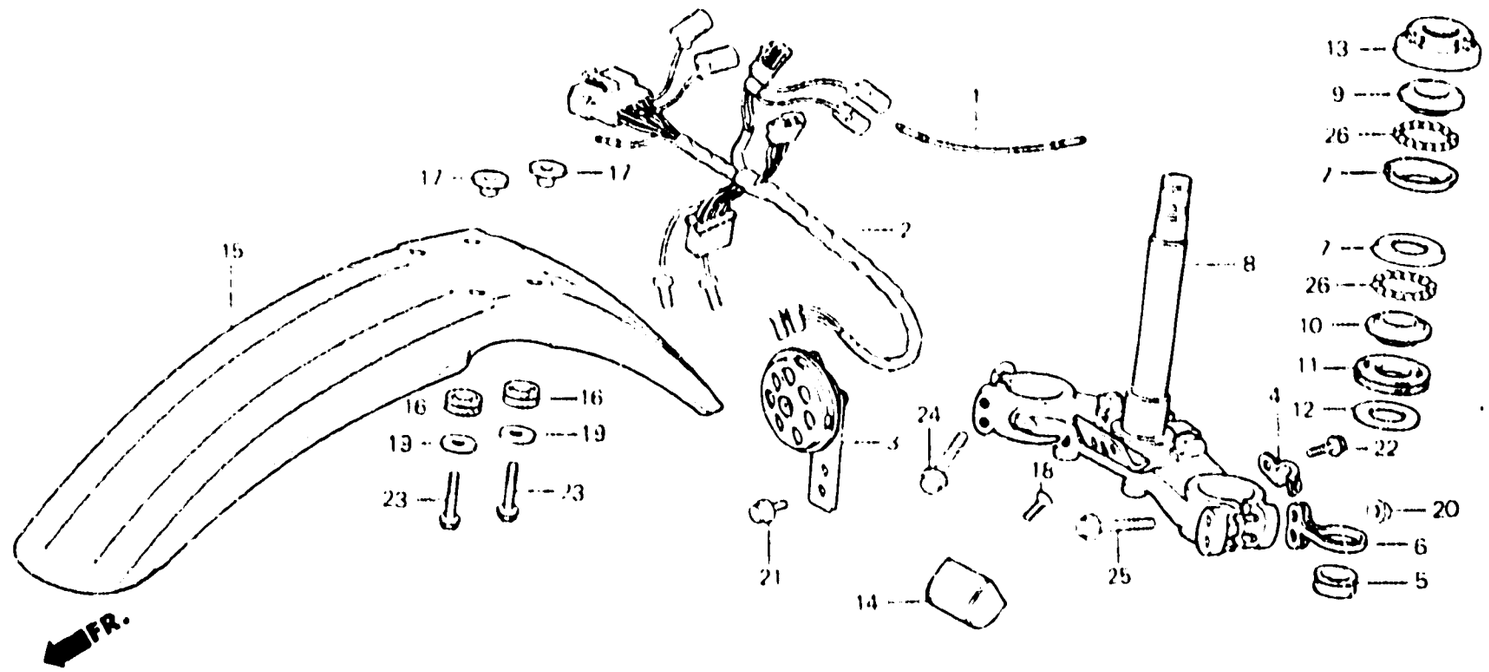

B428 - 69

Item d'entretien	T.D.R.	N° de réf.	N° de pièce	Description	N° de requis XL250 S	Sz	SA	SB	Rc	RD	N° de série	Code de zone
		26	96211-08000	BILLE D'ACIER, #8 (1/4)	–	–	36	36	–	–	.....	CM

N 11

F-5-2

Steering stem • Front fender
(XL250S6-B,DK,DM,E,ED
SA,SD,SW,U,2F,2G)

Tige de direction • Garde-boue avant
(XL250S6-B,DK,DM,E,ED
SA,SD,SW,U,2F,2G)

Steuerkopfschaft • Vorderer Kotflügel
(XL250S6-B,DK,DM,E,ED
SA,SD,SW,U,2F,2G)

Varilla de dirección • Parafango delantero
(XL250S6-B,DK,DM,E,ED
SA,SD,SW,U,2F,2G)

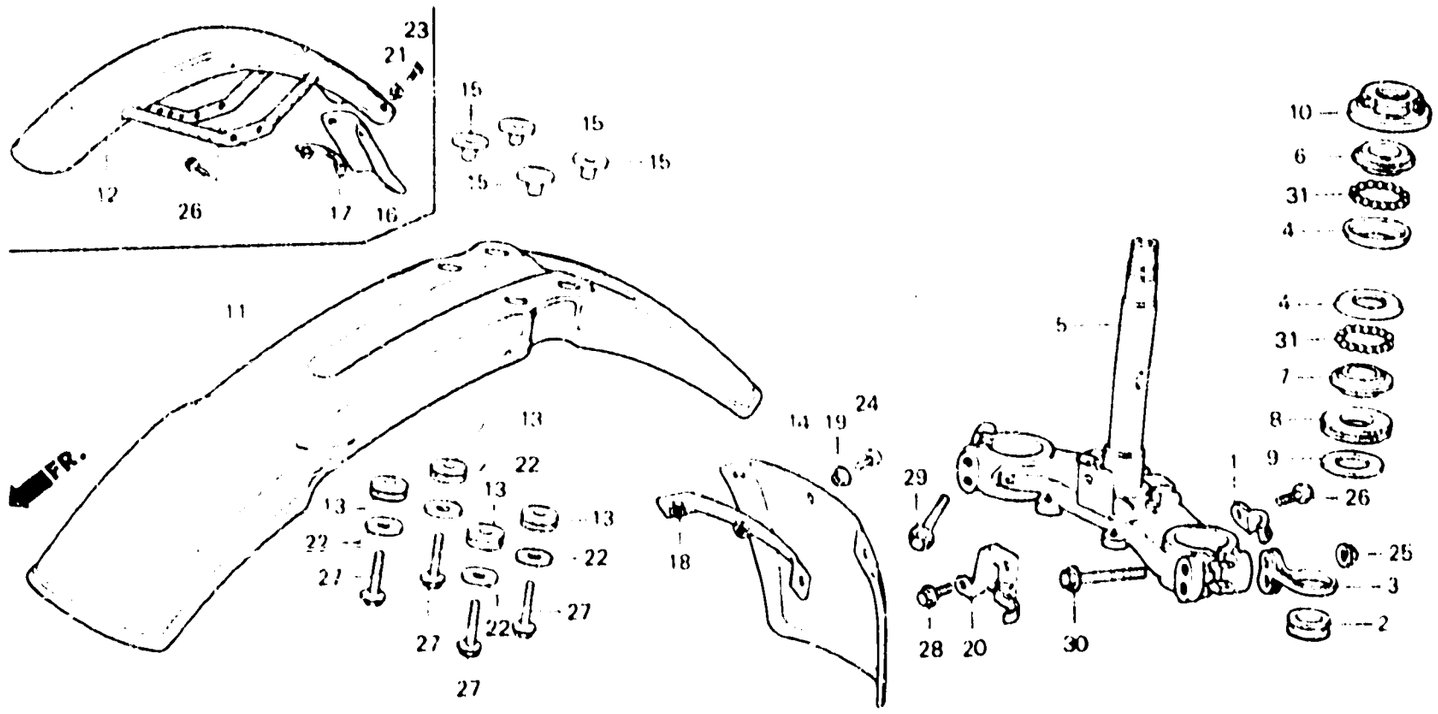

8428 - 80

Item d'entretien	T.D.R.	N° de réf.	N° de pièce	Description	S	Sz	Sa	Sb	Rc	Rb	N° de série	Code de zone
BAGUE DE BILLE DE DIRECTION (L'ON APPLIQUE LE MEME F.R.T. MEME QUAND ON EFFECTUE L'ENTRETIENT SUR PLUS D'UNE PIECE.)	0.8	1	45465-428-000	AGRAFE DE CABLE DE COMPTEUR VITESSE	–	–	–	1	–	–	.....	B,DK,DM,E,ED,SA,SD SW,U,2F,2G
		2	45466-328-000	GUIDE DE CABLE INTERIEUR	–	–	–	1	–	–	.....	B,DK,DM,E,ED,SA,SD SW,U,2F,2G
		3	45468-428-000	GUIDE B DE CABLE DE FREIN	–	–	–	1	–	–	.....	B,DK,DM,E,ED,SA,SD SW,U,2F,2G
•BAGUE DE CONE INFERIEURE DIRECTION		4	50301-268-000	BAGUE DE BILLE SUPERIEURE DIRECTION	–	–	–	2	–	–	.....	B,DK,DM,E,ED,SA,SD SW,U,2F,2G
TIGE COMP. DIRECTION	1.2	5	53200-428-921	TIGE COMP. DIRECTION	–	–	–	1	–	–	.....	B,DK,DM,E,ED,SA,SD SW,U,2F,2G
BAGUE DE CONE SUPERIEURE DIRECTION	0.5	6	53211-268-000	BAGUE DE CONE SUPERIEURE DIRECTION	–	–	–	1	–	–	.....	B,DK,DM,E,ED,SA,SD SW,U,2F,2G
•ECROU COMP. SUPERIEUR DE TETE DIRECTION		7	53212-200-000	BAGUE DE CONE INFERIEURE DIRECTION	–	–	–	1	–	–	.....	B,DK,DM,E,ED,SA,SD SW,U,2F,2G
GARDE BOUE AV.	0.1											
•BAVETTE AV.												

N 12

F-5-2

Steering stem • Front fender
(XL250S8-R,DK,DM,E,ED
SA,SD,SW,U,2F,2G)

Tige de direction • Garde-boue avant
(XL250S8-B,DK,DM,E,ED
SA,SD,SW,U,2F,2G)

Steuerkopfschaft • Vorderer Kotflügel
(XL250S8-B,DK,DM,E,ED
SA,SD,SW,U,2F,2G)

Varilla de dirección • Parafango delantero
(XL250S8-B,DK,DM,E,ED
SA,SD,SW,U,2F,2G)

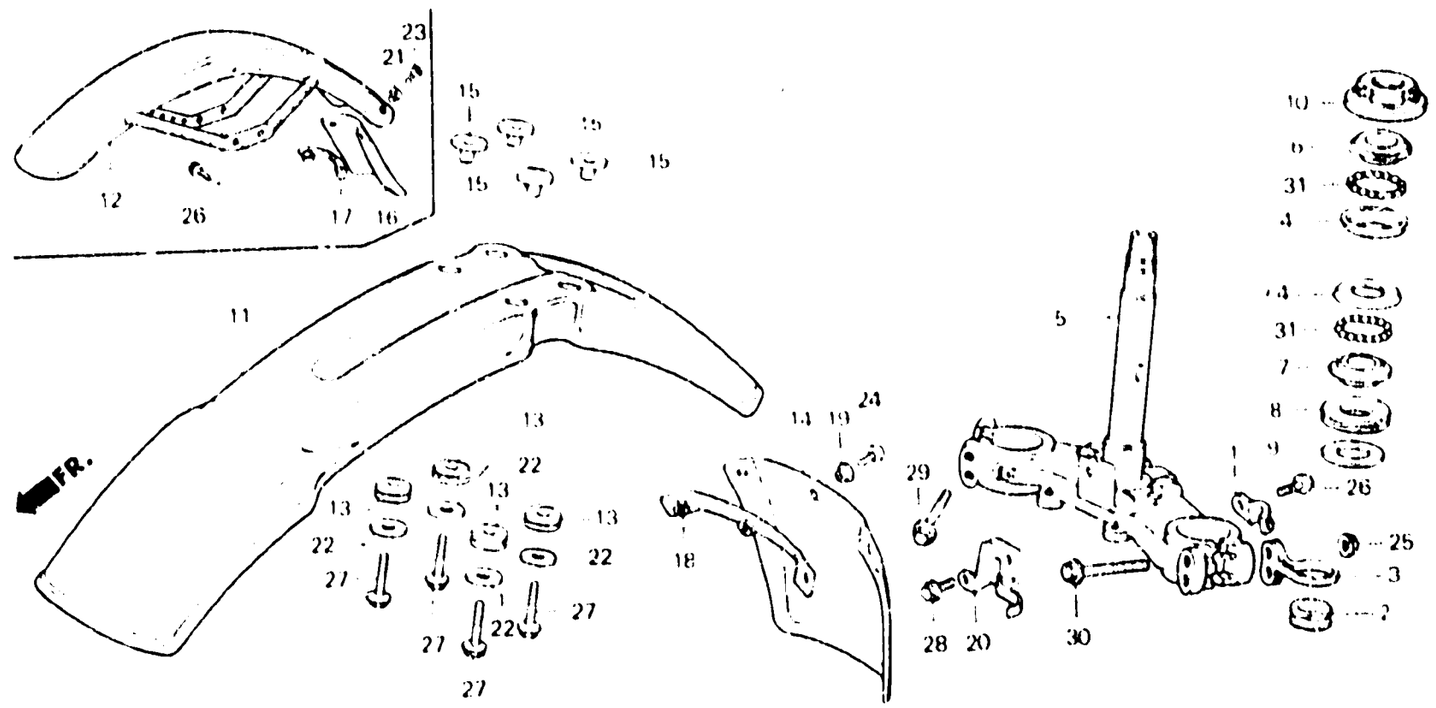

B428-80

Item d'entretien	T.D.R.	N° de réf.	N° de pièce	Description	S	Sz	SA	SB	RC	RD	N° de série		Code de zone
					N° de requis XL250								
		8	53214-200-000	CACHE-POUSSIERE DE TETE DIRECTION	–	–	–	1	–	–	.....	.....	B,DK,DM,E,ED,SA,SD SW,U,2F,2G
		9	53215-200-000	RONDELLE DE CACHE-POUSSIERE TETE DE DIRECTION	–	–	–	1	–	–	.....	.....	B,DK,DM,E,ED,SA,SD SW,U,2F,2G
		10	53220-286-000	ECROU COMP. SUPERIEUR DE TETE DIRECTION	–	–	–	1	–	–	.....	.....	B,DK,DM,E,ED,SA,SD SW,U,2F,2G
		11	61100-428-830ZA	GARDE BOUE AV. •R110•	–	–	–	1	–	–	.....	.....	B,DK,DM,E,SA,U,2F 2G
			61100-428-830ZC	GARDE BOUE AV. •NH111•	–	–	–	1	–	–	.....	.....	B,DK,DM,E,SA,U,2F 2G
			61100-428-830ZD	GARDE BOUE AV. •NH104MU•	–	–	–	1	–	–	.....	.....	B,DK,DM,E,SA,U,2F 2G
		12	61100-428-860ZA	GARDE BOUE AV. •R110•	–	–	–	1	–	–	.....	.....	ED,SD,SW
			61100-428-860ZB	GARDE BOUE AV. •NH104MU•	–	–	–	1	–	–	.....	.....	ED,SD,SW
			61100-428-860ZD	GARDE BOUE AV. •NH111•	–	–	–	1	–	–	.....	.....	ED,SD,SW

N 13

F-5-2

Steering stem • Front fender
(XL250Sв-B,DK,DM,E,ED
SA,SD,SW,U,2F,2G)

Tige de direction • Garde-boue avant
(XL250Sв-B,DK,DM,E,ED
SA,SD,SW,U,2F,2G)

Steuerkopfschaft • Vorderer Kotflügel
(XL250Sв-B,DK,DM,E,ED
SA,SD,SW,U,2F,2G)

Varilla de dirección • Parafango delantero
(XL250Sв-B,DK,DM,E,ED
SA,SD,SW,U,2F,2G)

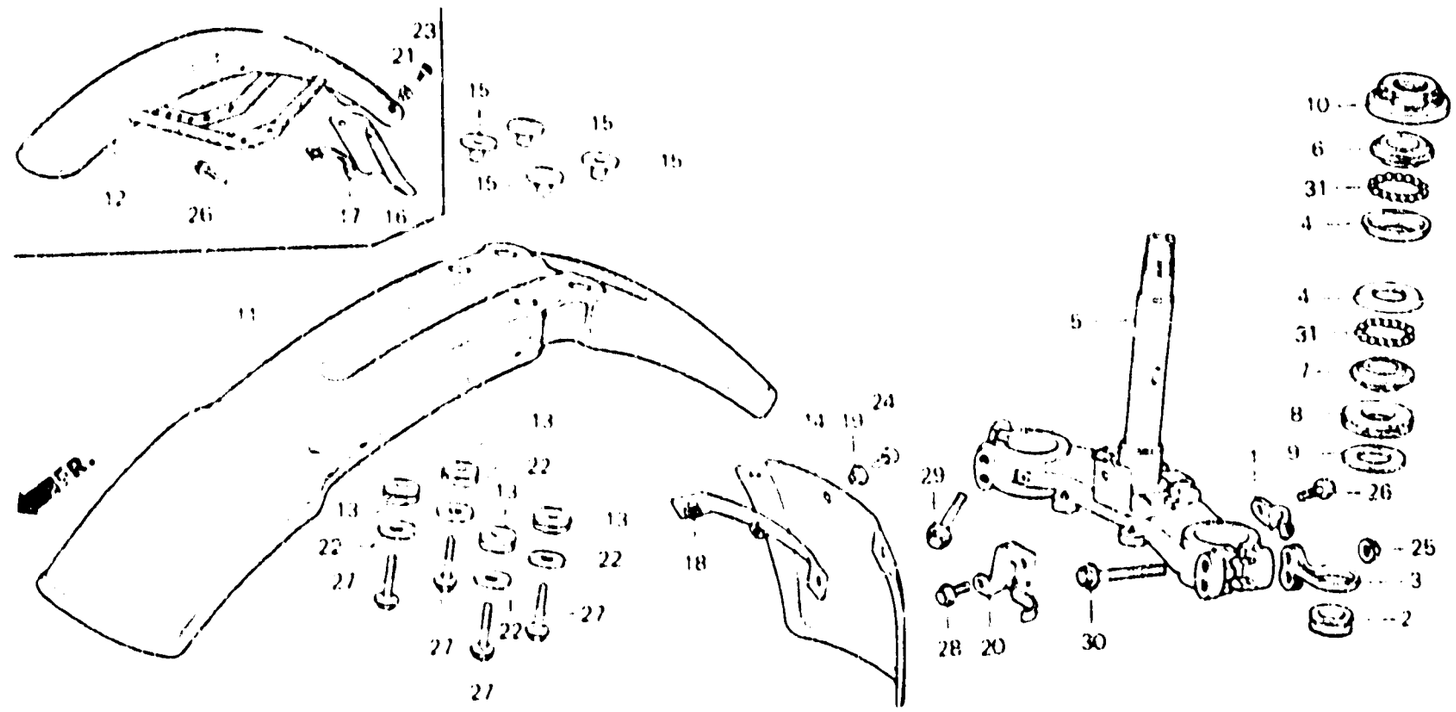

B428 - 80

Item d'entretien	T.D.R.	N° de réf.	N° de pièce	Description	N° de requis XL250 S	S2	SA	SB	RC	RD	N° de serie		Code de zone
		13	61103 357-000	CAOUTCHOUC DE MONTAGE DE GARDE-BOUE AV.	—	—	—	4	—	—			B,DK,DM,E,SA,U,2F 2G
		14	61104-428-920	BAVETTE AV.	—	—	—	1	—	—			2G
		15	61104-429-770	COLLIER DE GARDE-BOUE AV.	—	—	—	4	—	—			B,DK,DM,E,SA,U,2F 2G
		16	61105-428-640	BAVETTE AV.	—	—	—	1	—	—			ED,SD,SW
		17	61106-428-690	PLAQUE DE GARDE BOUE AV.	—	—	—	1	—	—			ED,SD,SW
		18	61106-428-920	PLAQUE DE GARDE-BOUE AV.	—	—	—	1	—	—			2G
		19	61304-292-000	COLLIER DE FIXATION DE PHARE	—	—	—	3	—	—			2G
		20	61312-428-830	APPUI INFERIEUR DE PHARE	—	—	—	1	—	—			B,DK,DM,E,ED,SA,SD SW,U,2F,2G
		21	90520-134-000	RONDELLE DE FIXATION DE BOITIER DE PHARE	—	—	—	2	—	—			ED,SD,SW
		22	90545-292-000	RONDELLE, 6.5X20	—	—	—	4	—	—			B,DK,DM,E,SA,U,2F 2G
		23	93500-05012-0A	VIS A TETE CYLINDRIQUE, 5X12	—	—	—	2	—	—			ED,SD,SW
		24	93500-05016-0A	VIS A TETE CYLINDRIQUE, 5X16	—	—	—	3	—	—			2G

N 14

F-5-2

Steering stem • Front fender
(XL250Sв-B,DK,DM,E,ED
SA,SD,SW,U,2F,2G)

Tige de direction • Garde-boue avant
(XL250Sв-B,DK,DM,E,ED
SA,SD,SW,U,2F,2G)

Steuerkopfschaft • Vorderer Kotflügel
(XL250Sв-B,DK,DM,E,ED
SA,SD,SW,U,2F,2G)

Varilla de dirección • Parafango delantero
(XL250Sв-B,DK,DM,E,ED
SA,SD,SW,U,2F,2G)

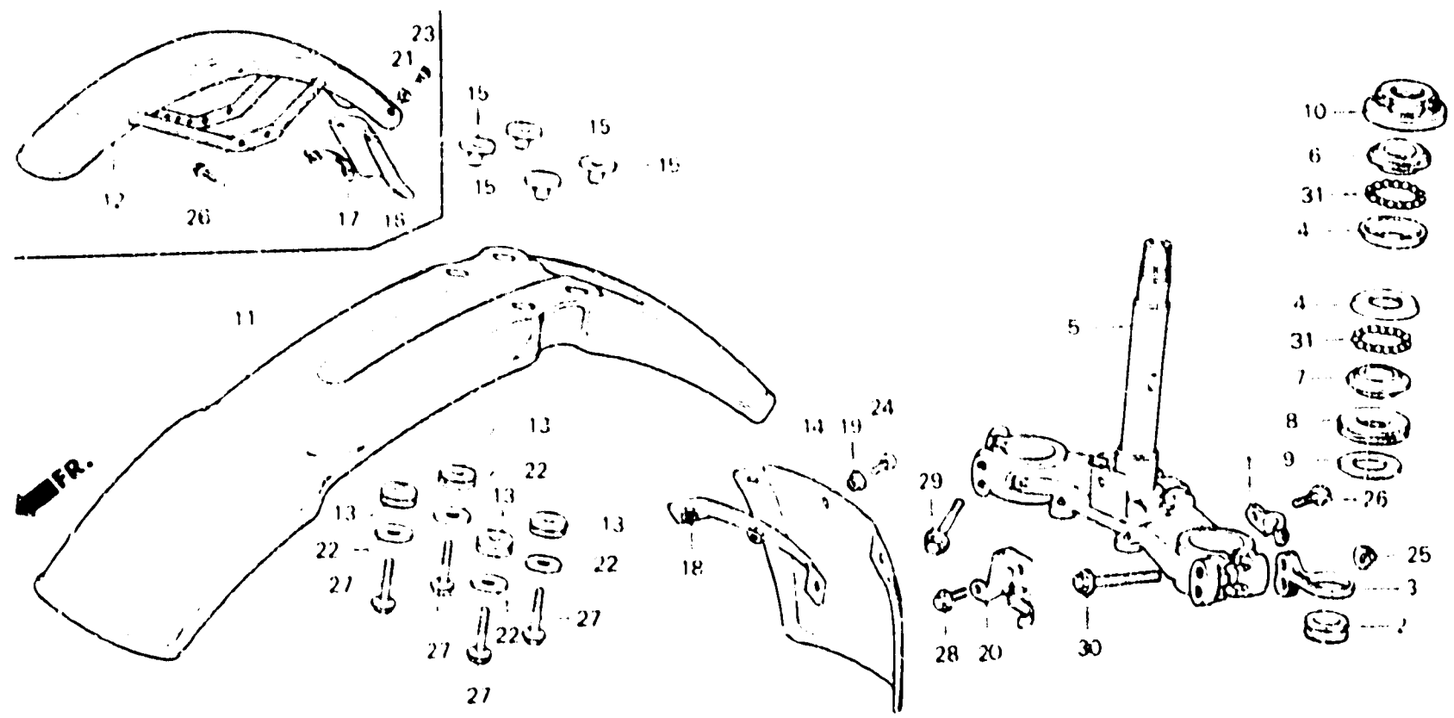

8428 80

Item d'entretien	T.D.R.	N° du réf.	N° de pièce	Description	N° de requis XL250 S	Sz	SA	SB	RC	RD	N° de série		Code de zone
		25	94050-08000	ECROU DE BRIDE, 8MM	–	–	–	2	–	–			B,DK,DM,E,ED,SA,SD SW,U,2F,2G
		26	95700-06012-00	BOULON DE BRIDE, 6X12	–	–	–	1	–	–			B,DK,DM,E,SA,U,2F 2G
					–	–	–	3	–	–			ED,SD,SW
		27	95700-06025-00	BOULON DE BRIDE, 6X25	–	–	–	4	–	–			B,DK,DM,E,SA,U,2F 2G
		28	95700-08012-00	BOULON DE BRIDE, 8X12	–	–	–	1	–	–			B,DK,DM,E,ED,SA,SD SW,U,2F,2G
		29	95700-08032-00	BOULON DE BRIDE, 8X32	–	–	–	2	–	–			B,DK,DM,E,ED,SA,SD SW,U,2F,2G
		30	95700-08050-00	BOULON DE BRIDE, 8X50	–	–	–	2	–	–			B,DK,DM,E,ED,SA,SD SW,U,2F,2G
		31	96211-08000	BILLE D'ACIER, #8 (1/4)	–	–	–	36	–	–			B,DK,DM,E,ED,SA,SD SW,U,2F,2G

N 15

F-6

Front fender
(XL250Rc • Rd)

Garde-boue avant
(XL250Rc • Rd)

Vorderer Kotflügel
(XL250Rc • Rd)

Parafango delantero
(XL250Rc • Rd)

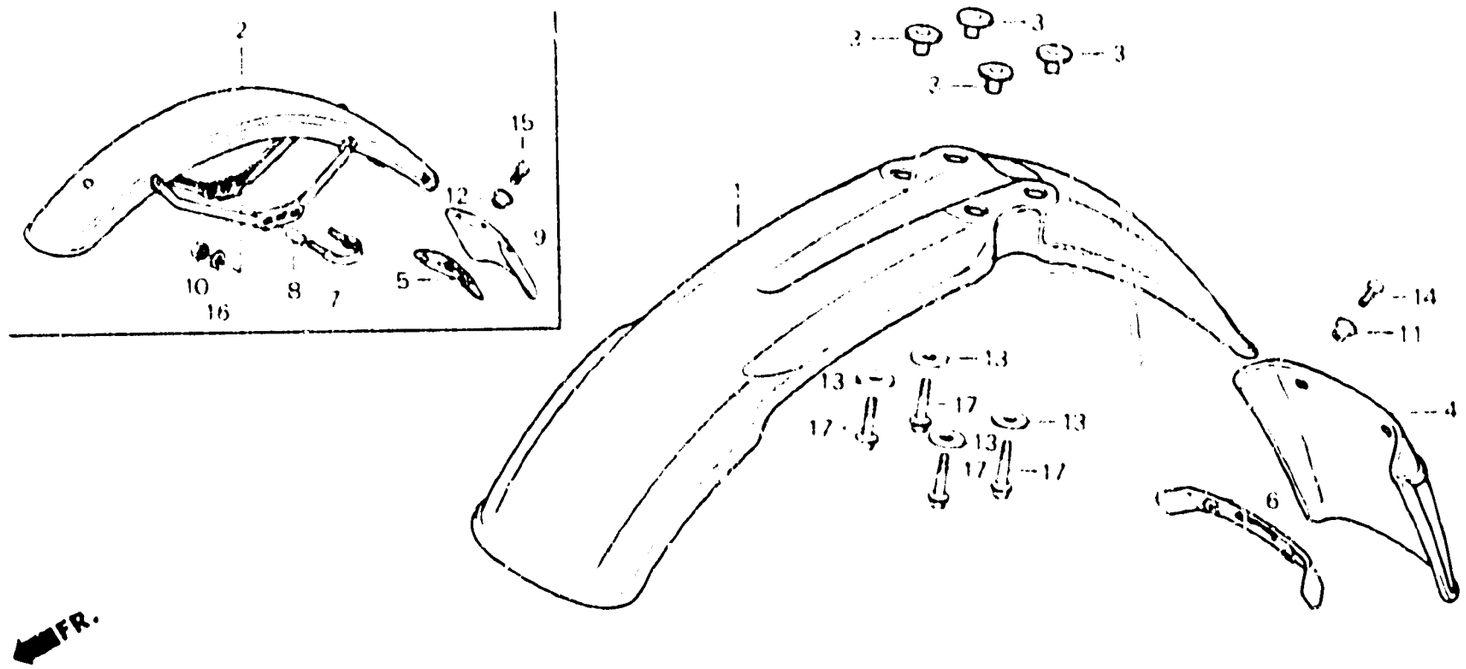

BMC4 - 26

Item d'entretien	T.D.R.	N° de réf.	N° de pièce	Description	S	S2	SA	S4	Rc	Rd	N° de série	Code de zone
					N° de requis XL250							
JEU DE GARDE-BOUE AV.	0.1	1	611A0-KB7-600ZA	JEU DE GARDE-BOUE AV. •R110• (WL)	–	–	–	–	1	–	....	B,DK,E,IT,SA,SW,U 2F,2G
•GARDE-BOUE COMP. AV.			611B0-KB7-600ZA	JEU DE GARDE-BOUE AV. •NH24• (WL)	–	–	–	–	1	–	....	B,DK,E,IT,SA,SW,U 2F,2G
•BAVETTE AV.			611B0-KB7-600ZB	JEU DE GARDE-BOUE AV. •NH104MU• (WL)	–	–	–	–	1	–	....	B,DK,E,IT,SA,SW,U 2F,2G
			61100-KB7-000ZA	GARDE BOUE AV. •R110•	–	–	–	–	1	1	....	CM
		2	61100-KB7-640ZA	GARDE-BOUE COMP. AV. •R110•	–	–	–	–	1	–	....	ED,SD
			61100-KB7-640ZB	GARDE-BOUE COMP. AV. •NH24•	–	–	–	–	1	–	....	ED,SD
			61100-KB7-640ZC	GARDE-BOUE COMP. AV. •NH104MU• ...	–	–	–	–	1	–	....	ED,SD
		3	61104-KA4-700	COLLIER DE MONTAGE DE GARDE-BOUE	–	–	–	–	4	4	....	B,CM,DK,E,IT,SA,SW U,2F,2G
		4	61104-KB7-610	BAVETTE AV.	–	–	–	–	1	–	....	SW,2G
		5	61105-KB7-640	PLAQUE DE GARDE BOUE AV.	–	–	–	–	1	–	....	ED,SD
		6	61106-KB7-610	PLAQUE DE GARDE-BOUE AV.	–	–	–	–	1	–	....	SW,2G
		7	61106-KB7-640	BANDE DE GARDE-BOUE AV.	–	–	–	–	2	–	....	ED,SD

N 16

F-6

Front fender
(XL250Rc • Rd)

Garde-boue avant
(XL250Rc • Rd)

Vorderer Kotflügel
(XL250Rc • Rd)

Parafango delantero
(XL250Rc • Rd)

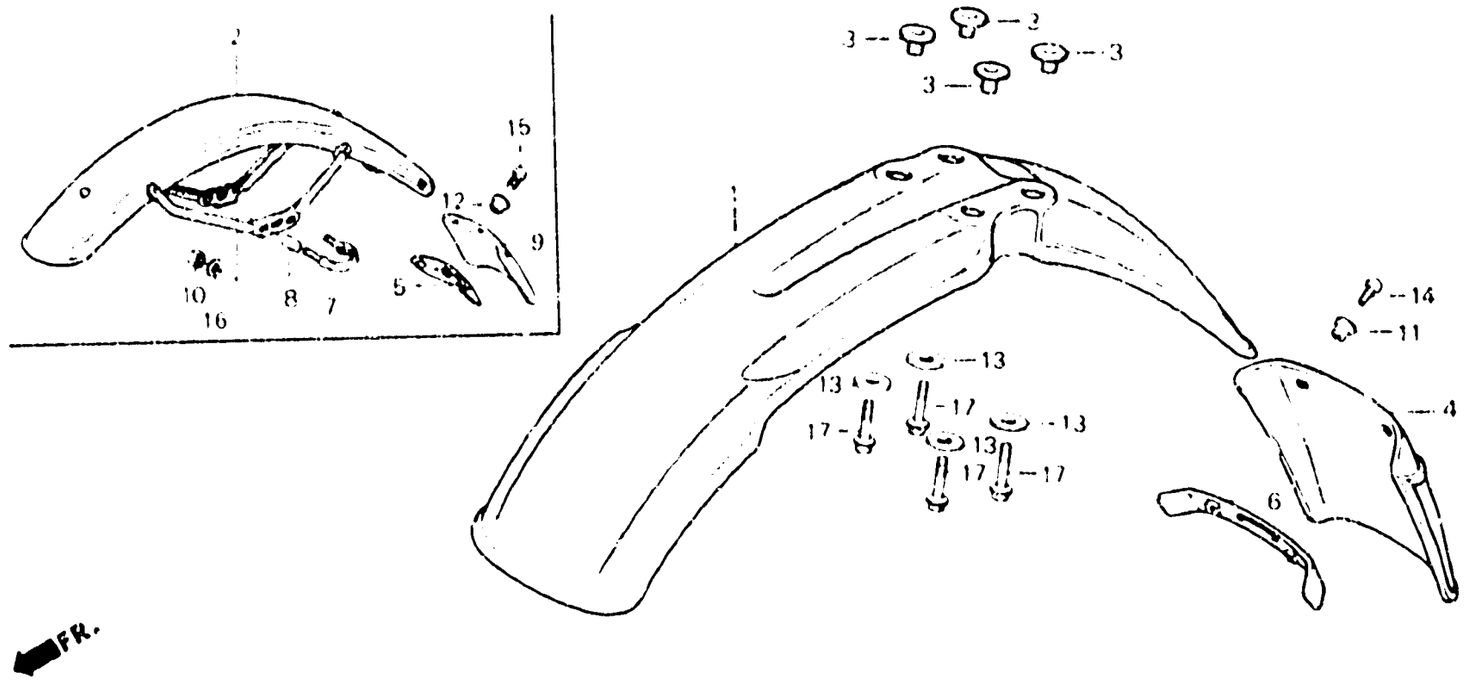

BMC4 - 26

Item d'entretien	T.D.R.	N° de réf.	N° de pièce	Description	N° de requis XL250 S	S2	S4	S6	Rc	Rd	N° de séria	Code de zone
		• 8	61106-355-000	COLLIER DE GARDE-BOUE AV.	–	–	–	–	4	–		ED,SD
		9	61114-033-000	BAVETTE AV.	–	–	–	–	1	–		ED,SD
		• 10	90301-473-003	ECROU U, 6MM	–	–	–	–	4	–		ED,SD
		11	90520-134-000	RONDELLE DE FIXATION DE BOITIER DE PHARE	–	–	–	–	2	–		SW,2G
		12	90522-029-000	RONDELLE DE FIXATION CARTER DE CHAINE	–	–	–	–	3	–		ED,SD
		13	90545-292-000	RONDELLE, 6.5X20	–	–	–	–	4	4		B,CM,DK,E,IT,SA,SW U,2F,2G
		14	93500-05012-0A	VIS A TETE CYLINDRIQUE, 5X12	–	–	–	–	2	–		SW,2G
		15	93500-06014	VIS A TETE CYLINDRIQUE, 6X14	–	–	–	–	3	–		ED,SD
		16	94101-06000	RONDELLE PLATE, 6MM	–	–	–	–	4	–		ED,SD
		17	95700-06020-00	BOULON DE BRIDE, 6X20	–	–	–	–	4	4		B,CM DK,E,IT,SA,SW U,2F,2G

ENGINE GROUP
GROUPE MOTEUR
MOTORGRUPPE
GRUPO DE MOTOR

- Ref. No. on the index illustration may be different from that in the text.
- Le n° de réf. indiqué dans l'illustration d'index peut être différent de celui utilisé dans le texte.
- Die in den Illustrierungen zum Inhaltverzeichnis angegebenen Bezugs-Nr. können von den im Textteil verwandten Bezugs-Nr. abweichen.
- El número de referencia en la ilustración de índices puede ser diferente del que aparece en el texto.

D 1 — E-1

D 5 — E-2

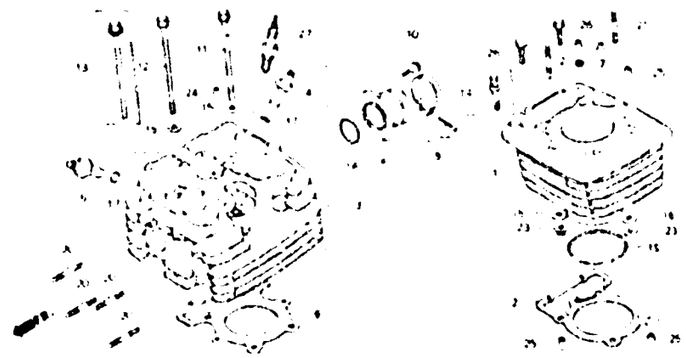

D 13 — E-3

E 3 — E-4

E 5 — E-5

E 9 — E-6

E 13 — E-7

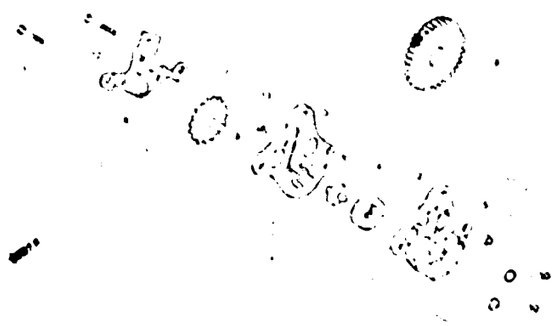

E 16 — E-8

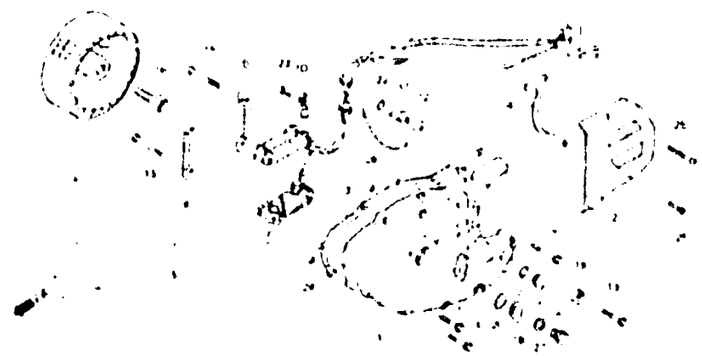

F 4 — E-8-1

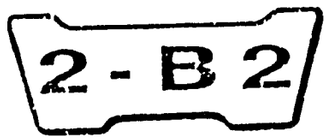

ENGINE GROUP
GROUPE MOTEUR
MOTORGRUPPE
GRUPO DE MOTOR

- Ref. No. on the index illustration may be different from that in the text.
- Le n° de réf. indiqué dans l'illustration d'index peut être différent de celui utilisé dans le texte.
- Die in den Illustrierungen zum Inhaltverzeichnis angegebenen Bezugs-Nr. können von den im Textteil verwandten Bezugs-Nr. abweichen.
- El número de referencia en la ilustración de índices puede ser diferente del que aparece en el texto.

F 9 — E-9

F 12 — E-10

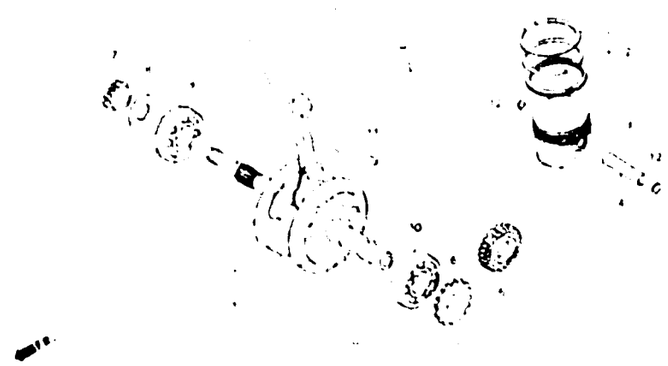

G 1 — E-11

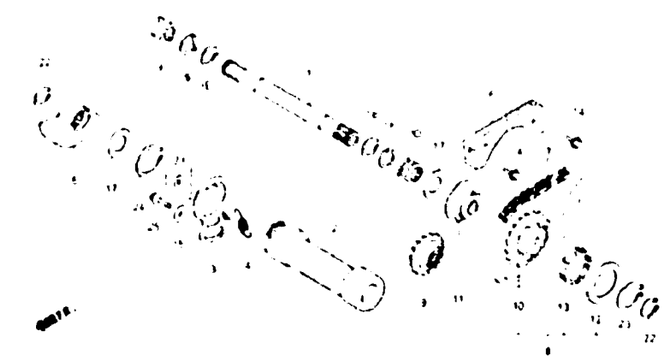

G 6 — E-11-1

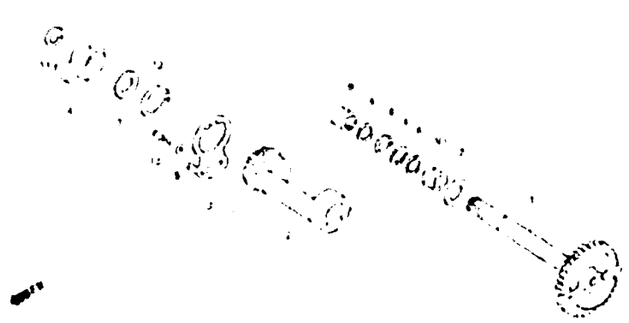

G 8 — E-12

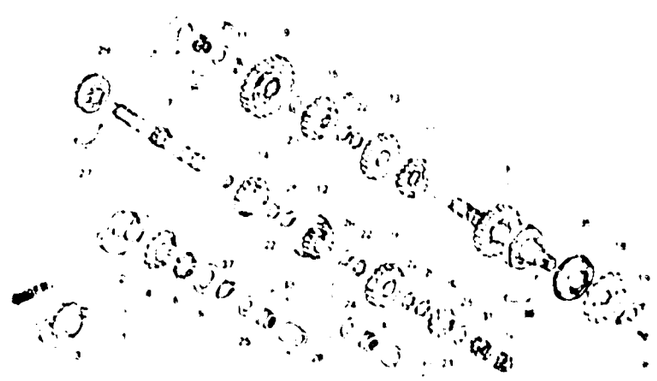

G 16 — E-12-1

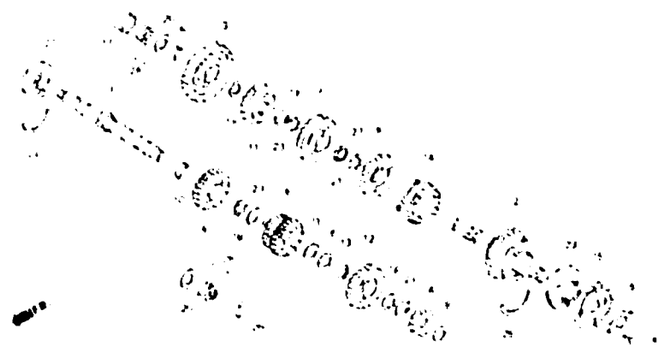

H 3 — E-13

H 9 — E-13-1

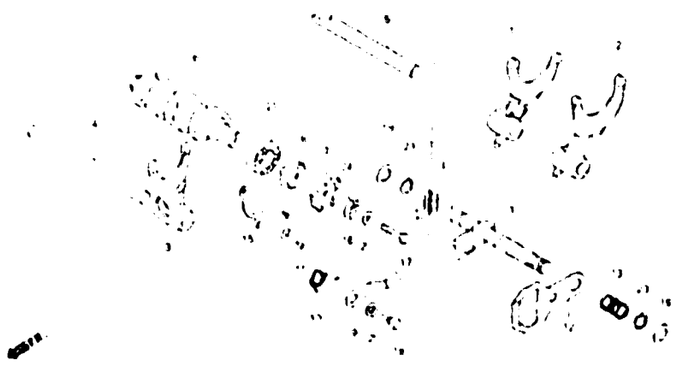

H 12 — E-14

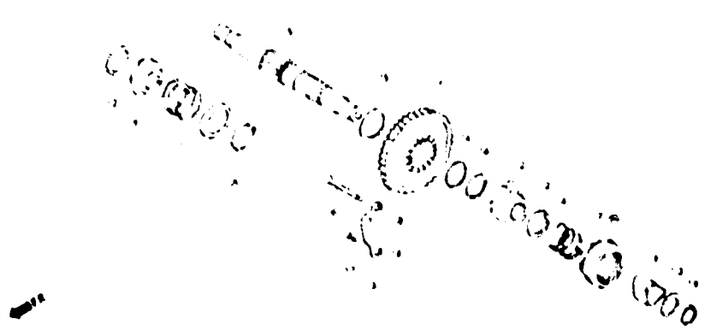

ENGINE GROUP
GROUPE MOTEUR
MOTORGRUPPE
GRUPO DE MOTOR

- Ref. No. on the index illustration may be different from that in the text.
- Le n° de ref. indiqué dans l'illustration d'index peut être différent de celui utilisé dans le texte.
- Die in den Illustrierungen zum Inhaltverzeichnis angegebenen Bezugs-Nr. können von den im Textteil verwandten Bezugs-Nr. abweichen.
- El número de referencia en la ilustracion de indices puede ser diferente del que aparece en el texto.

H 16 — E-15

I 4 — E-15-1

I 10 — E-15-2

I 14 — EOP-1

I 16 — EOP-2

FRAME GROUP
GROUPE CADRE
RAHMENGRUPPE
GRUPO DE BASTIDOR

- Ref. No. on the index illustration may be different from that in the text.
- Le n° de réf. indiqué dans l'illustration d'index peut être différent de celui utilisé dans le texte.
- Die in den Illustrierungen zum Inhaltverzeichnis angegebenen Bezugs-Nr. können von den im Textteil verwandten Bezugs-Nr. abweichen.
- El número de referencia en la ilustración de índices puede ser diferente del que aparece en el texto.

K 1 — F-1

K 3 — F-1-1

K 5 — F-1-2

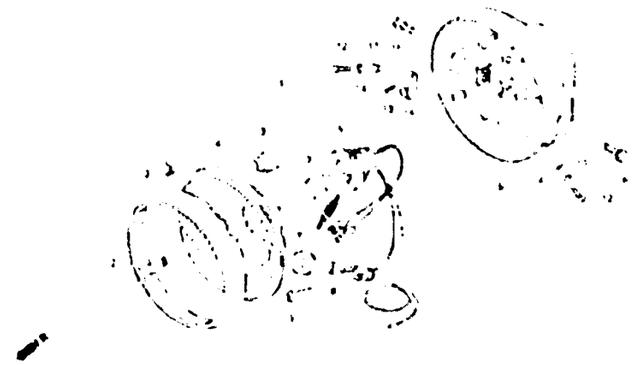

K 7 — F-1-3

K 9 — F-1-4

K 12 — F-1-5

K 14 — F-1-6

K 16 — F-1-7

L 1 — F-2

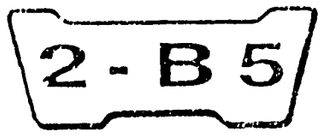

FRAME GROUP
GROUPE CADRE
RAHMENGRUPPE
GRUPO DE BASTIDOR

L 4 F-2-1

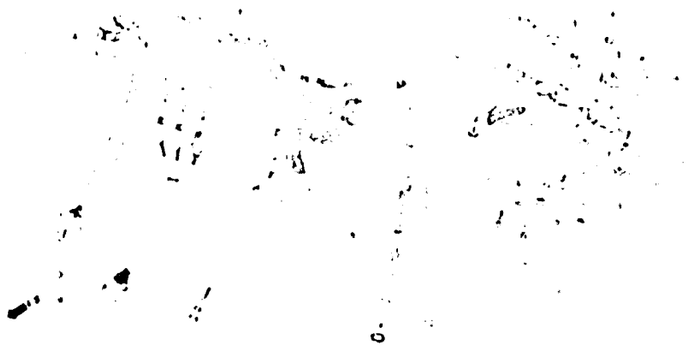

L 6 F-2-2

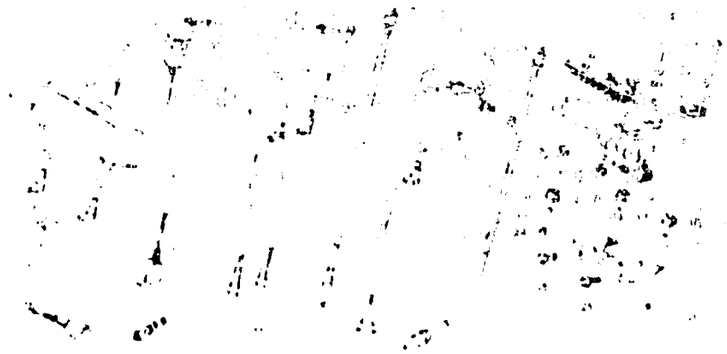

L 10 F-2-3

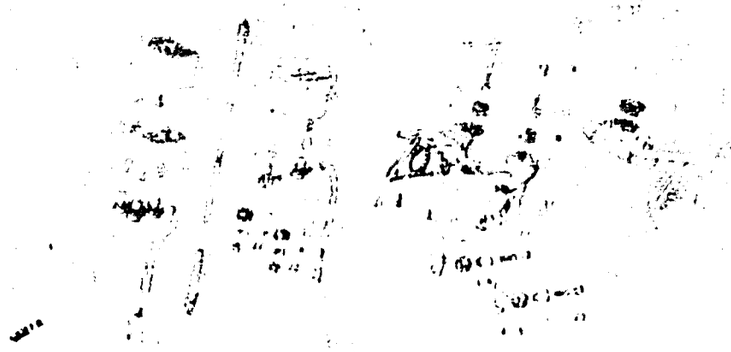

L 12 F-2-4

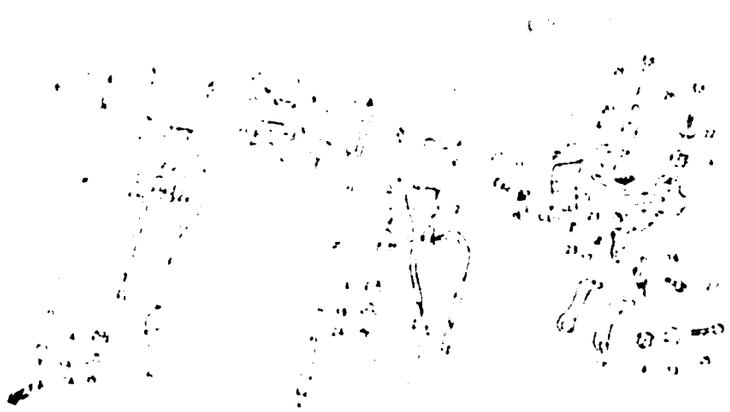

L 16 F-3

M 8 F-3-1

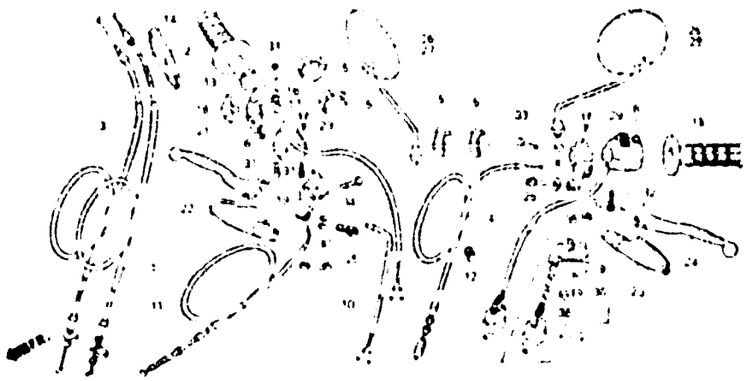

M 12 F-4

M 14 F-4-1

N 1 F-5

FRAME GROUP
GROUPE CADRE
RAHMENGRUPPE
GRUPO DE BASTIDOR

- Ref. No. on the index illustration may be different from that in the text.
- Le n° de réf. indiqué dans l'illustration d'index peut être différent de celui utilisé dans le texte.
- Die in den Inhaltsverzeichnis angegebenen Bezugs-Nr. können von den im Textteil verwendeten Bezugs-Nr. abweichen.
- El número de referencia en la ilustración de índices puede ser diferente del que aparece en el texto.

N 8 F-5-1

N 11 F-5-2

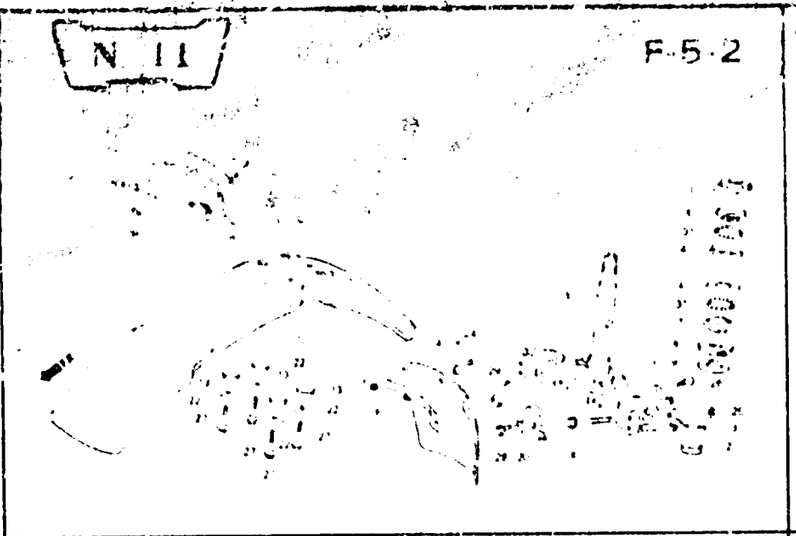

N 15 F-6

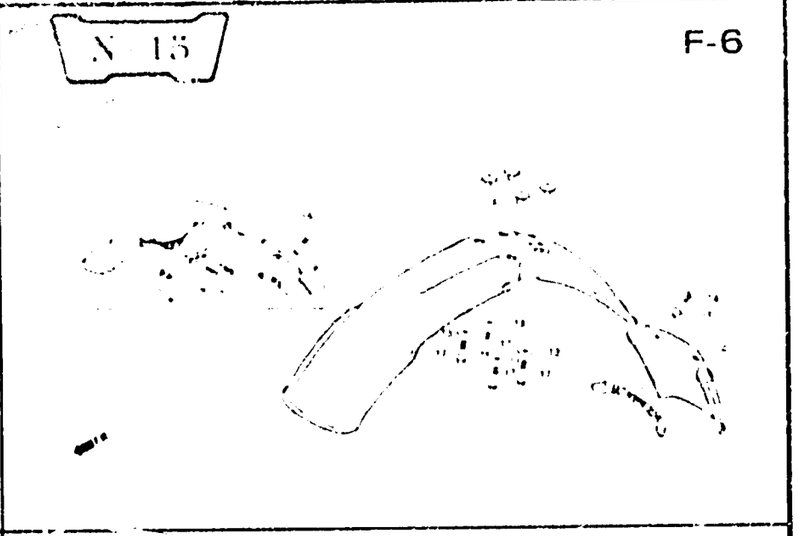

2-C1 F-7

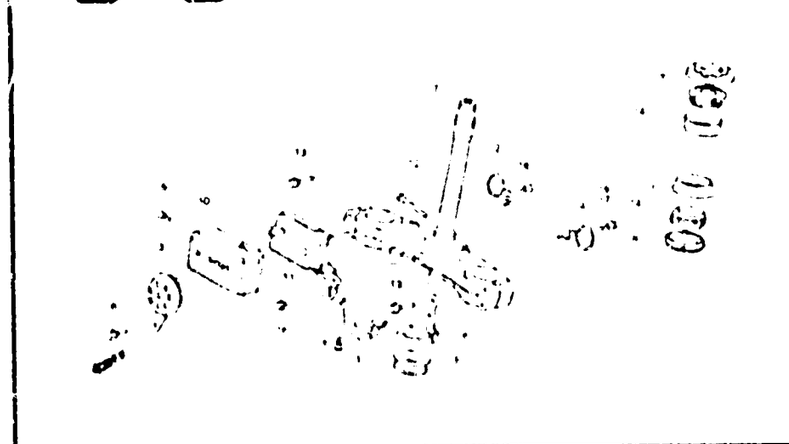

2-C1 F-8

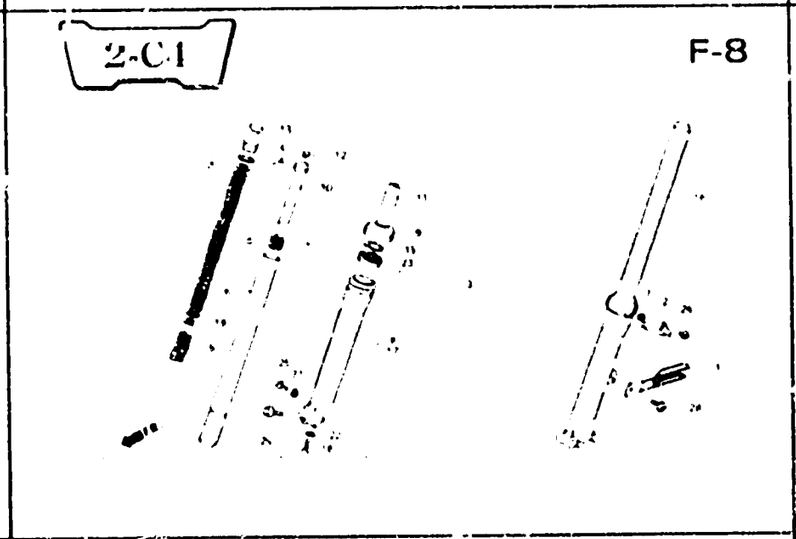

2-C9 F-8-1

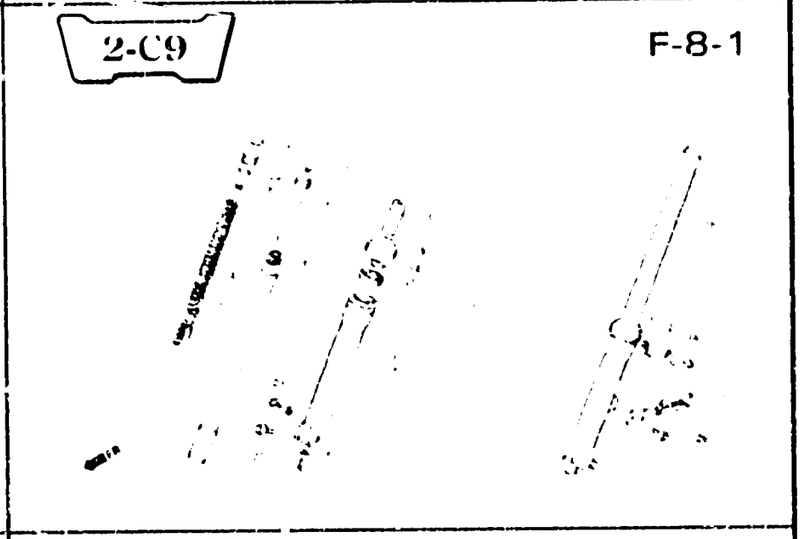

2-C12 F-8-2

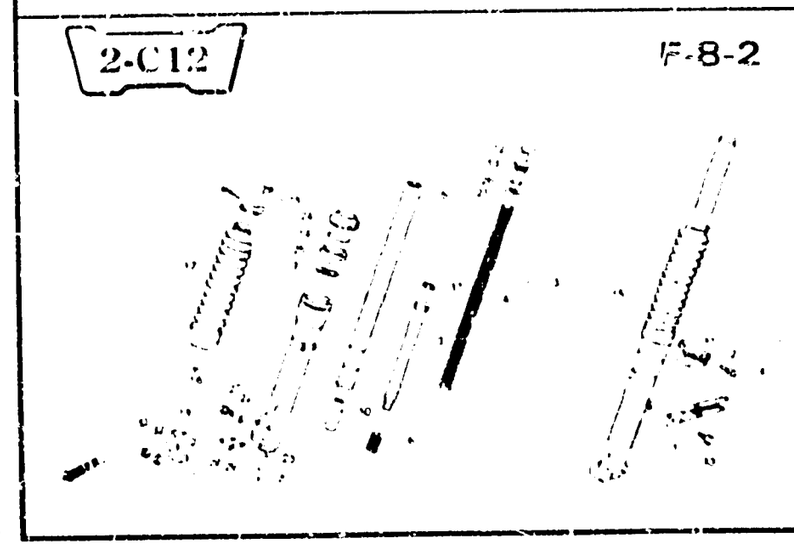

2-D1 F-8-3

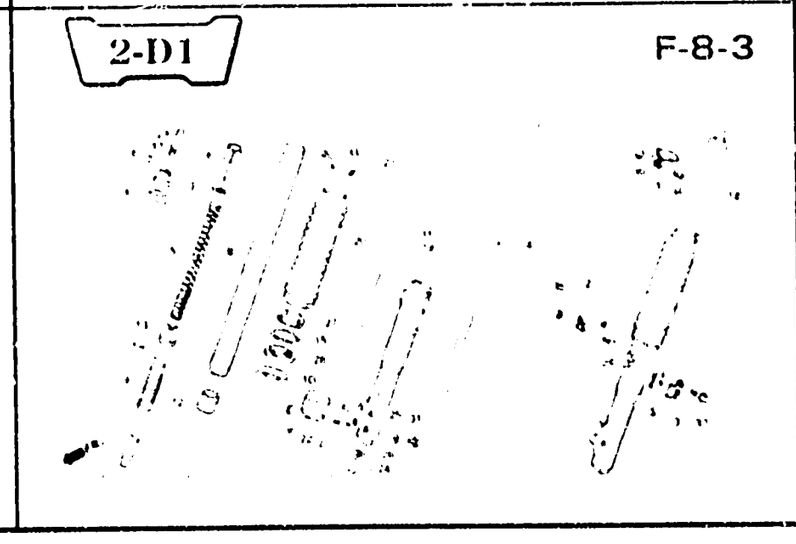

2-D1 F-9

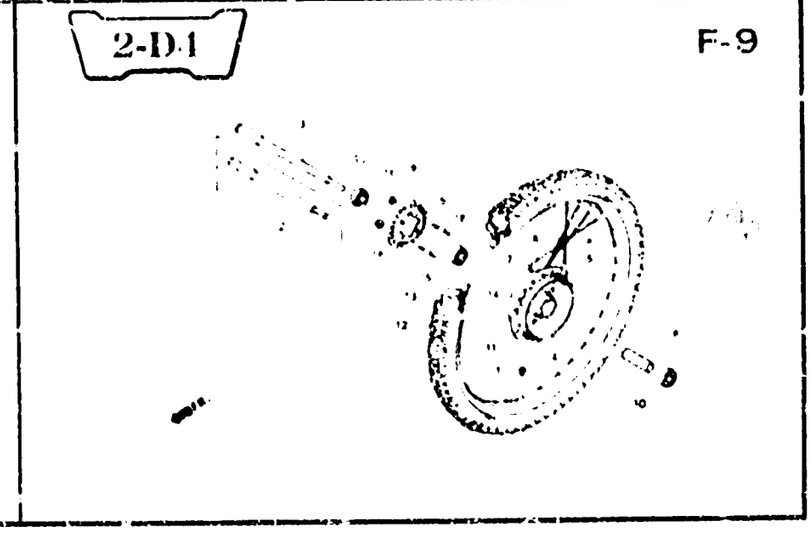

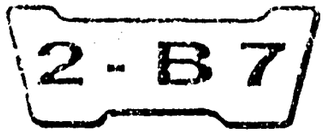

FRAME GROUP
GROUPE CADRE
RAHMENGRUPPE
GRUPO DE BASTIDOR

- Ref. No. on the index illustration may be different from that in the text.
- Le n° de réf. indiqué dans l'illustration d'index peut être différent de celui utilisé dans le texte.
- Die in den Illustrierungen zum Inhaltverzeichnis angegebenen Bezugs-Nr. können von den im Textteil verwandten Bezugs-Nr. abweichen.
- El número de referencia en la ilustración de índices puede ser diferente del que aparece en el texto.

2-D8 F-9-1

2-D10 F-10

2-D13 F-10-1

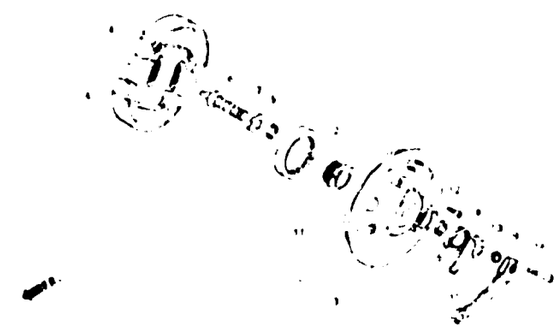

2-D15 F-11

2-E5 F-11-1

2-E8 F-12

2-E9 F-12-1

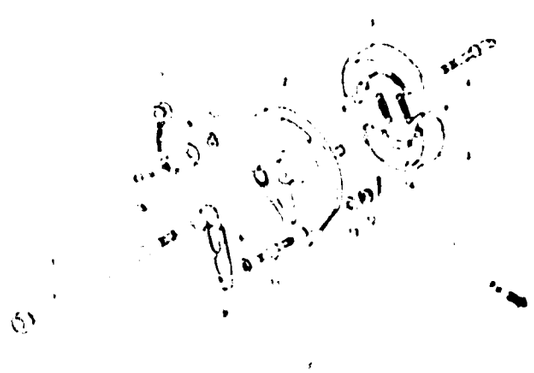

2-E10 F-12-2

2-E12 F-13

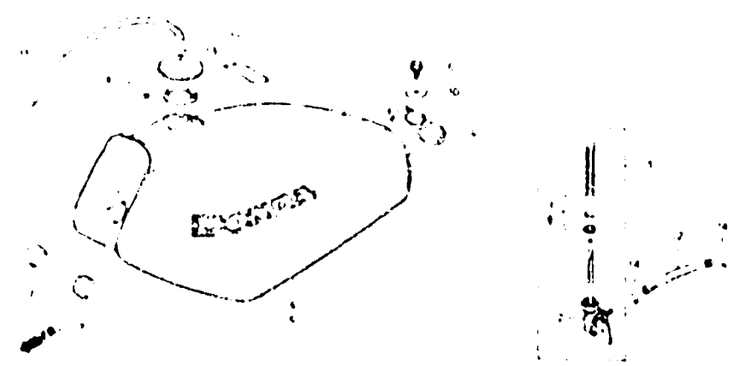

FRAME GROUP
GROUPE CADRE
RAHMENGRUPPE
GRUPO DE BASTIDOR

- Ref. No. on the index illustration may be different from that in the text.
- Le n° de ref. indiqué dans l'illustration d'index peut être différent de celui utilisé dans le texte.
- Die in den Illustrierungen zum Inhaltverzeichnis angegebenen Bezugs-Nr. können von den im Textteil verwandten Bezugs-Nr abweichen.
- El número de referencia en la ilustración de indices puede ser diferente del que aparece en el texto.

2-F3 F-13-1

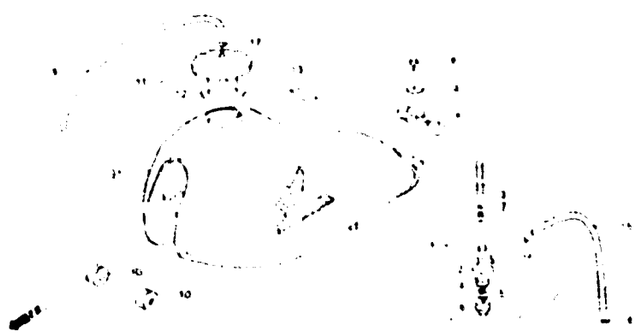

2-F5 F-14

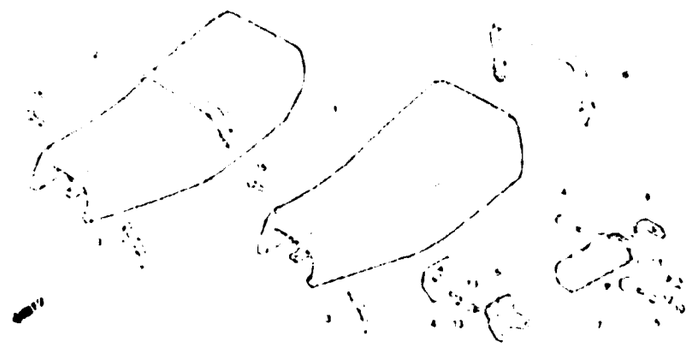

2-F7 F-14-1

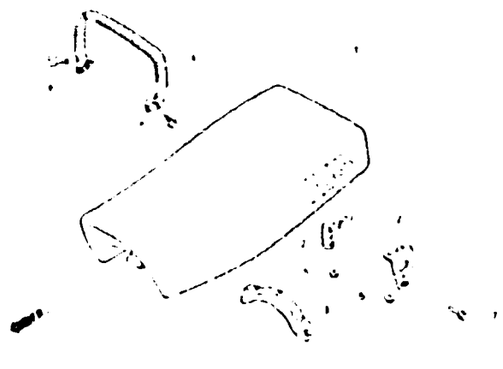

2-F8 F-15

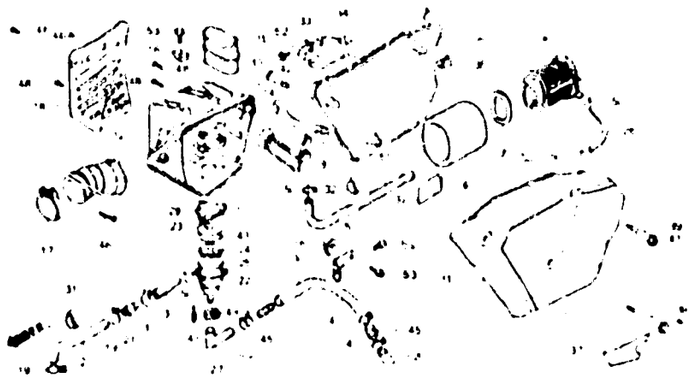

2-G1 F-15-1

2-G10 F-15-2

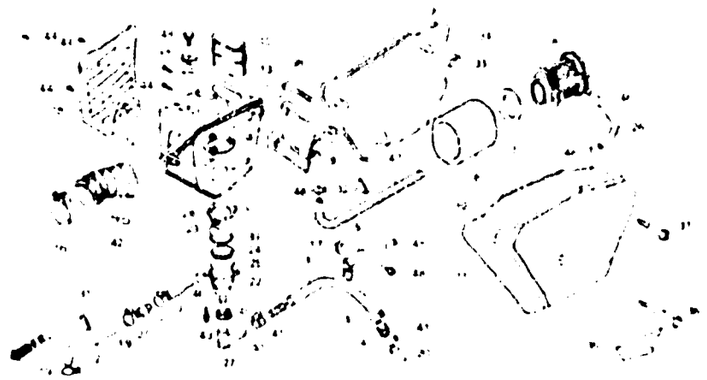

2-G14 F-15-3

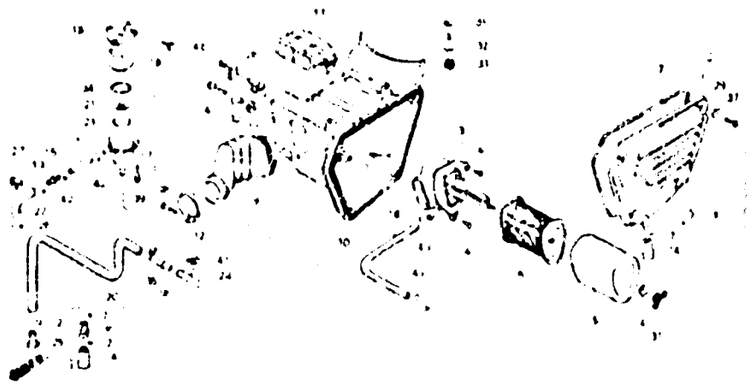

2-H2 F-16

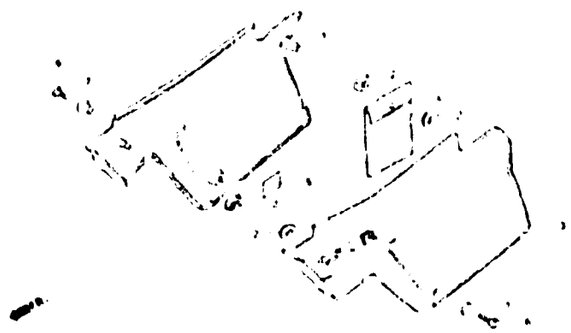

2-H4 F-17

FRAME GROUP
GROUPE CADRE
RAHMENGRUPPE
GRUPO DE BASTIDOR

- Ref. No. on the index illustration may be different from that in the text.
- Le n° de réf. indiqué dans l'illustration d'index peut être différent de celui utilisé dans le texte.
- Die in den Illustrierungen zum Inhaltverzeichnis angegebenen Bezugs-Nr. können von den im Textteil verwandten Bezugs-Nr. abweichen.
- El número de referencia en la ilustración de indices puede ser diferente del que aparece en el texto.

2-H7 F-17-1

2-H10 F-18

2-I2 F-18-1

2-I7 F-18-2

2-I13 F-18-3

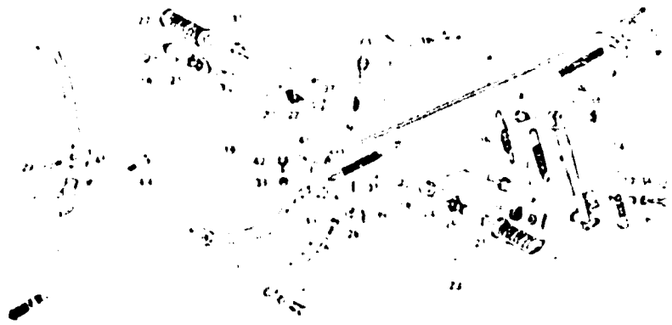

2-J1 F-19

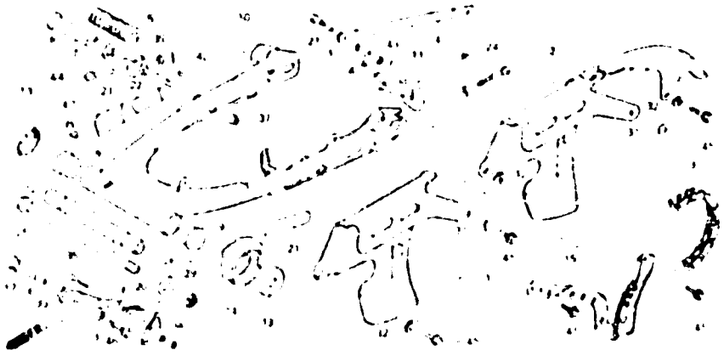

2-J9 F-19-1

2-J14 F-20

2-K2 F-20-1

FRAME GROUP
GROUPE CADRE
RAHMENGRUPPE
GRUPO DE BASTIDOR

- Ref. No. on the index illustration may be different from that in the text.
- Le n° de réf. indiqué dans l'illustration d'index peut être différent de celui utilisé dans le texte.
- Die in den Illustrierungen zum Inhaltverzeichnis angegebenen Bezugs-Nr. konnen von den im Textteil verwandten Bezugs-Nr. abweichen.
- El número de referencia en la ilustración de indices puede ser diferente del que aparece en el texto.

2-K5 F-21

2-K7 F-21-1

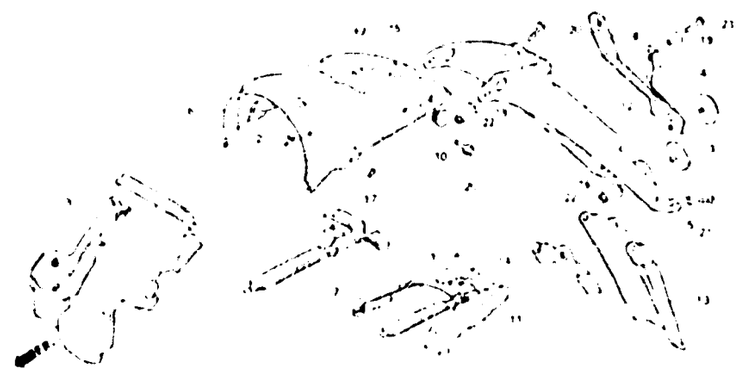

2-K11 F-21-2

2-K12 F-21-3

2-K16 F-22

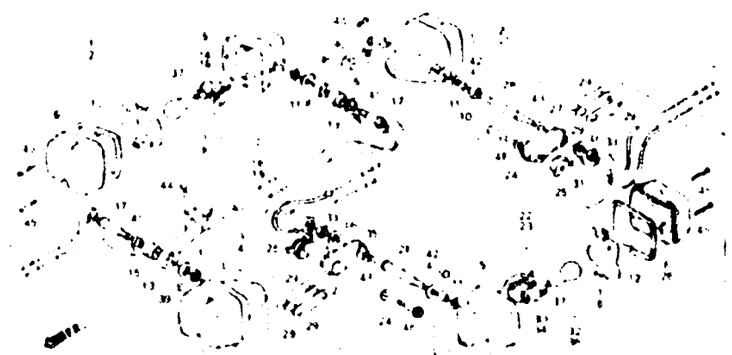

2-L8 F-22-1

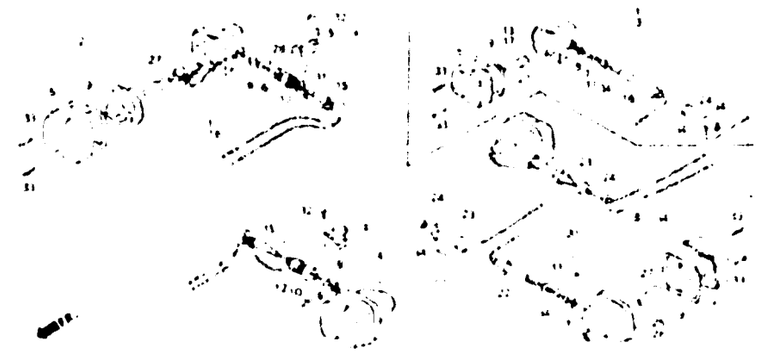

2-L13 F-22-2

2-M1 F-22-3

2-M4 F-22-4

FRAME GROUP
GROUPE CADRE
RAHMENGRUPPE
GRUPO DE BASTIDOR

- Ref. No. on the index illustration may be different from that in the text.
- Le n° de réf. indique dans l'illustration d'index peut être différent de celui utilisé dans le texte.
- Die in den Illustrierungen zum Inhaltverzeichnis angegebenen Bezugs-Nr. können von den im Textteil verwandten Bezugs-Nr. abweichen.
- El número de referencia en la ilustración de índices puede ser diferente del que aparece en el texto.

2-M8 F-23

2-M13 F-23-1

2-N1 F-23-2

2-N3 F-23-3

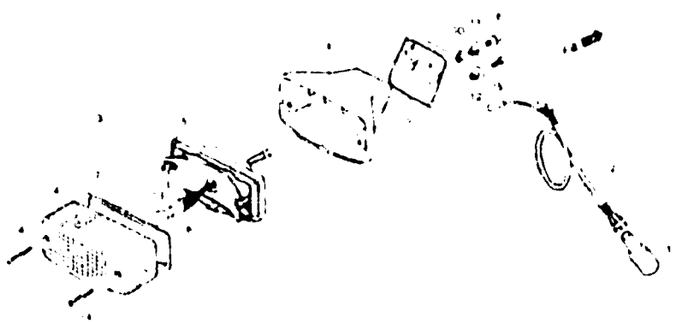

2-N6 F-24

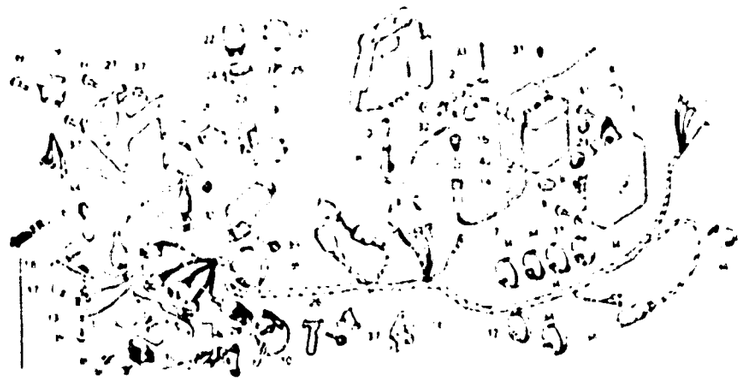

2-N13 F-24-1

2-N16 F-25

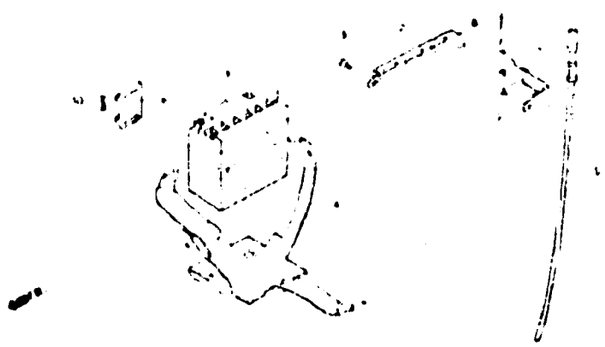

3-C1 F-26

3-C7 F-26-1

FRAME GROUP
GROUPE CADRE
RAHMENGRUPPE
GRUPO DE BASTIDOR

- Ref. No. on the index illustration may be different from that in the text.
- Le n° de réf. indiqué dans l'illustration d'index peut être différent de celui utilisé dans le texte.
- Die in den Illustrierungen zum Inhaltverzeichnis angegebenen Bezugs-Nr. können von den im Textteil verwandten Bezugs-Nr. abweichen.
- El número de referencia en la ilustración de índices puede ser diferente del que aparece en el texto.

3-C10 F-27

3-C11 F-27-1

3-C13 F-28

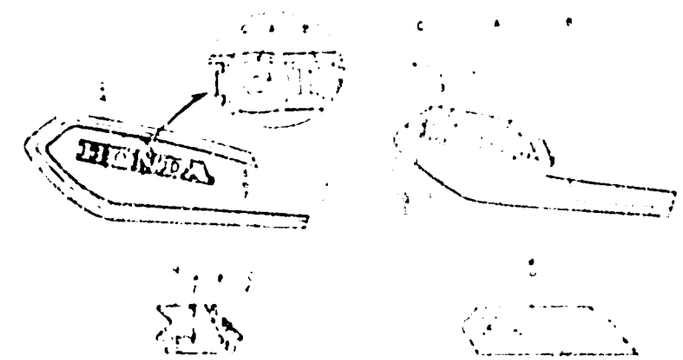

3-C16 F-28-1

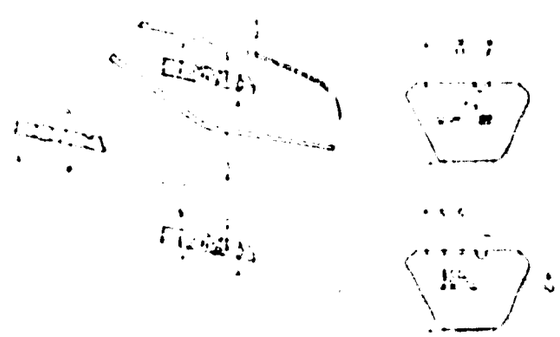

3-D2 F-28-2

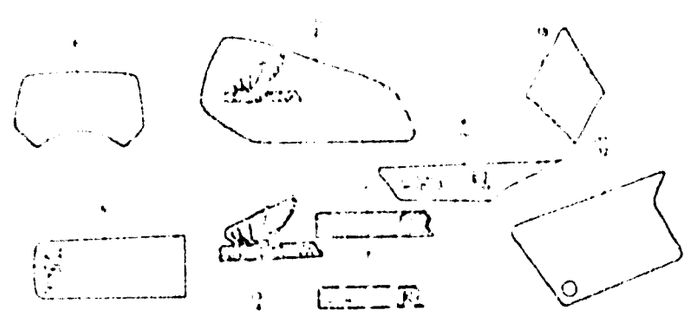

3

F-7

Steering stem • Horn (XL250Rc • Rd)

Tige de direction • Avertisseur (XL250Rc • Rd)

Steuerkopfschaft • Hupe (XL250Rc • Rd)

Varilla de dirección • Bocina (XL250Rc • Rd)

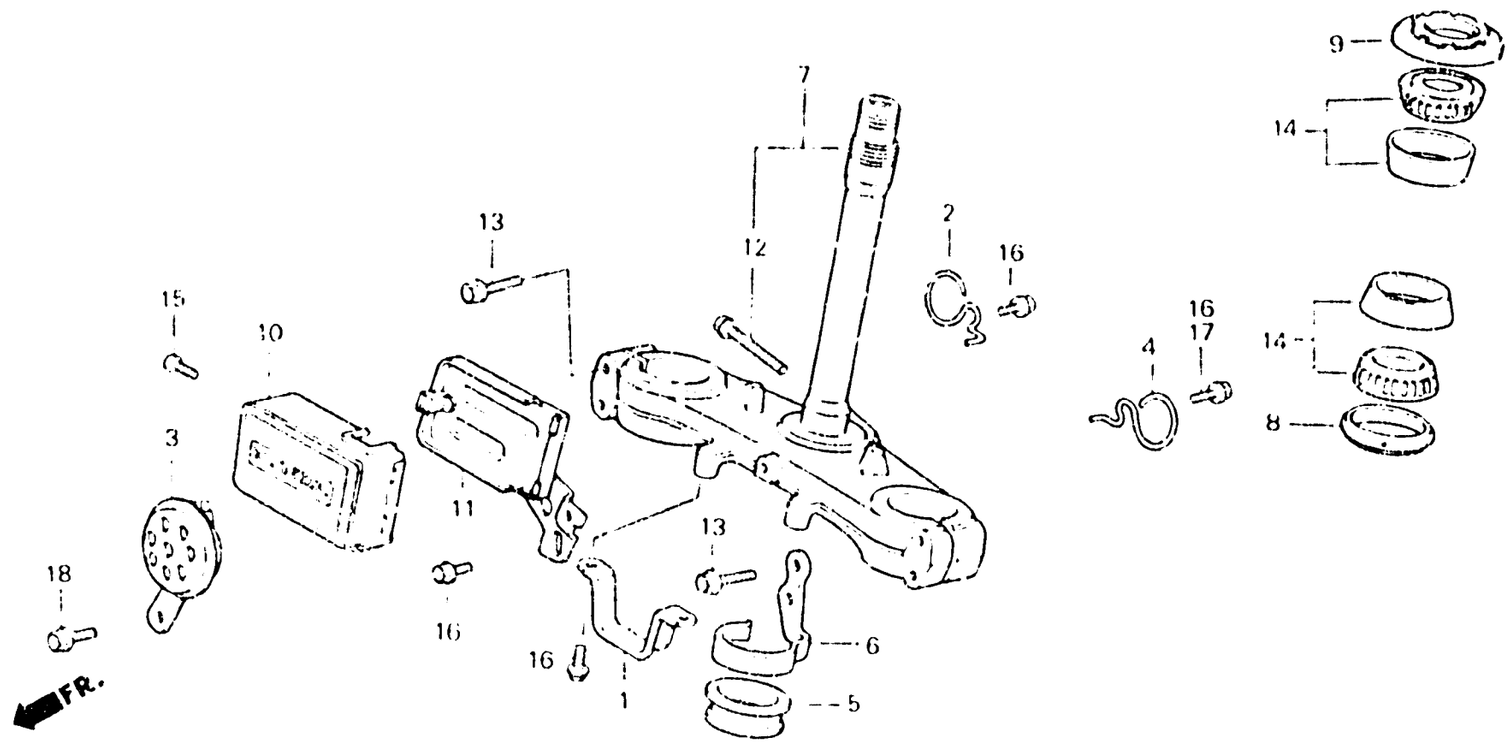

BKB7-5

Item d'entretien	T.D.R.	Nº de réf.	Nº de pièce	Description	Nº de requis XL250 S	Sz	Sa	Se	Rc	Rd	Nº de série	Code de zone
AVERTISSEUR SONORE COMP.	0.1	1	32811-MC4-630	AGRAFE DE FAISSEAU ELECTRIQUE	—	—	—	—	1	—		ED,SD
•BOITIER COMP. FIXATION ACCOUPLEMENT		2	37261-KB7-000	AGRAFE DE CABLE DE TACHYMETRE	—	—	—	—	1	—		B,DK,E,ED,IT,SA,SD SW,U,2F,2G
TIGE COMP. DIRECTION	1.2	3	38110-KB7-004	AVERTISSEUR SONORE COMP.	—	—	—	—	1	1		CM,DK,SA,U
ENS. ECROU DE DIRELTION	0.5		38110-MC4-620	AVERTISSEUR SONORE COMP.	—	—	—	—	1	—		B,E,ED,IT,SD,SW,2F 2G
ROULEMENT DE TUYAU PRINCIPAL	0.8	4	45465-KB7-000	AGRAFE DE CABLE DE COMPTEUR VITESSE	—	—	—	—	1	1		
(L'ON APPLIQUE LE MEME F.R.T. MEME QUAND ON EFFECTUE L'ENTRETIENT SUR PLUS D'UNE PIECE.)		5	45466-KA4-000	GUIDE DE CABLE INTERIEUR	—	—	—	—	1	1		
		6	45468-KB7-000	GUIDE INFERIEUR DE CABLE DE FREIN	—	—	—	—	1	1		
		7	53200-KB7-000	TIGE COMP. DIRECTION	—	—	—	—	1	1		
		8	53214-KA4-701	CACHE-POUSSIERE DE TETE DIRECTION (ARAI)	—	—	—	—	1	1		
		9	53220-KA2-000	ENS. ECROU DE DIRELTION	—	—	—	—	1	1		
		10	61305-KB7-000	BOITIER D'ACCOUPLEMENT	—	—	—	—	1	1		
		11	62100-KB7-000	BOITIER COMP. FIXATION ACCOUPLEMENT	—	—	—	—	1	1		
		12	90086-444-000	BOULON DE BRIDE, 10X45	—	—	—	—	1	1		

2-C2

F-7

Steering stem • Horn (XL250Rc • Rd)

Tige de direction • Avertisseur (XL250Rc • Rd)

Steuerkopfschaft • Hupe (XL250Rc • Rd)

Varilla de dirección • Bocina (XL250Rc • Rd)

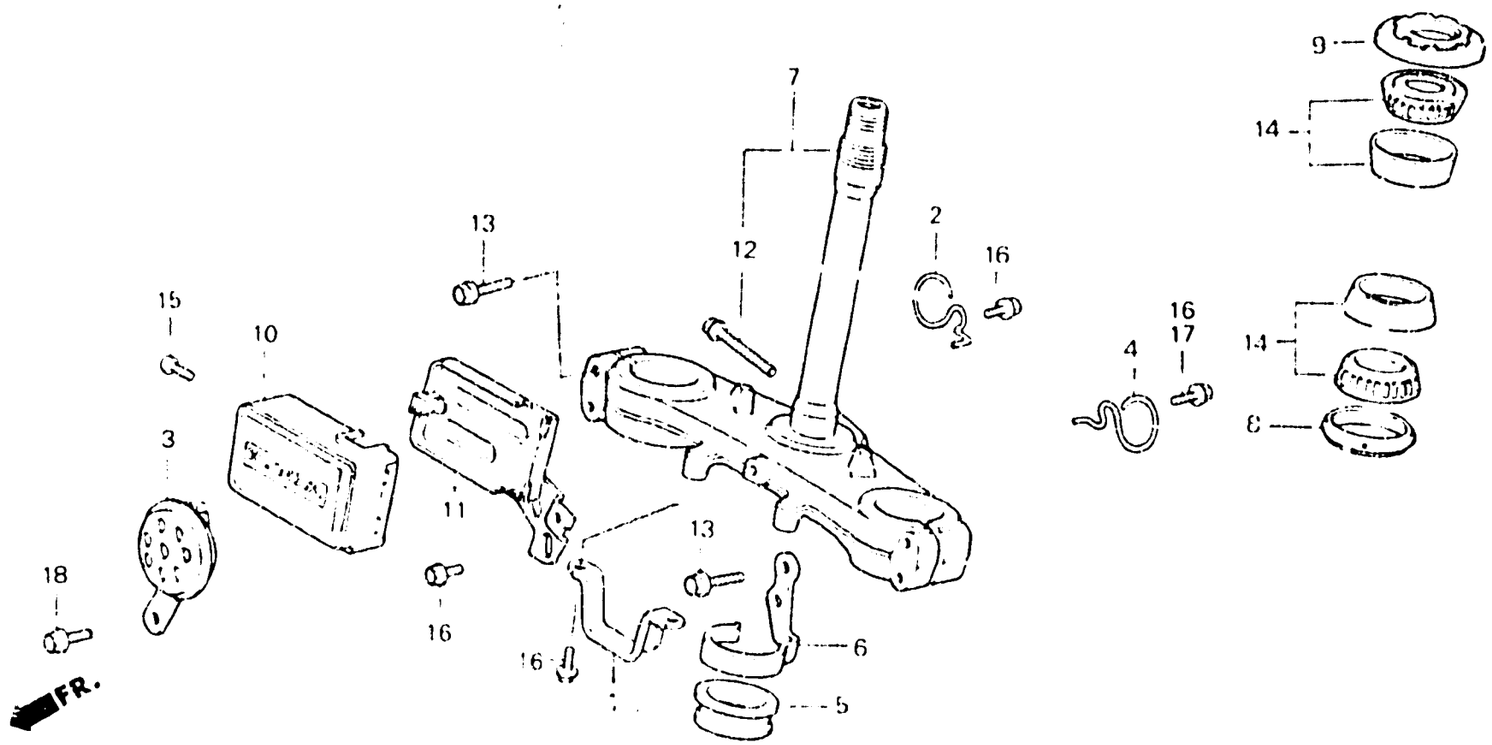

BKB7 - 5

Item d'entretien	T.D.R.	N° de réf.	N° de pièce	Description	S	Sz	SA	SB	Rc	Rd	N° de série	Code de zone
					N° de requis XL250							
		13	90103-KB7 000	BOULON DE BRIDE, 8X45	—	—	—	—	4	4		
		14	91015-425-831	ROULEMENT SUPERIEUR DE TUYAU PRINCIPAL (TOYO)	—	—	—	—	2	2		
			91015-425-832	ROULEMENT SUPERIEUR DE TUYAU PRINCIPAL (NACHI)	—	—	—	—	2	2		
		15	93500-05008-0G	VIS A TETE CYLINDRIQUE, 5X8	—	—	—	—	1	1		
		• 16	95700-06012-00	BOULON DE BRIDE, 6X12	—	—	—	—	3	—	5004734	B,DK,E,IT,SA,SW,U
					—	—	—	—	2	—		CM
					—	—	—	—	5	—	5004734	ED,SD
					—	—	—	—	3	—		2F
					—	—	—	—	3	—	3001082	2G
					—	—	—	—	—	2	DM103325	
					—	—	—	—	2	—	5004735	B,DK,E,IT,SA,SW,U
					—	—	—	—	4	—	5004735	ED,SD
					—	—	—	—	2	—	3001083	2G
					—	—	—	—	—	1	DM103326	
		• 17	95700-06010-00	BOULON DE BRIDE, 6X10	—	—	—	—	1	—	5004735	B,DK,E,ED,IT,SA,SD SW,U
					—	—	—	—	1	—	3001083	2G
					—	—	—	—	—	1	DM103326	

F-7

Steering stem • Horn
(XL250Rc • Rd)

Tige de direction • Avertisseur
(XL250Rc • Rd)

Steuerkopfschaft • Hupe
(XL250Rc • Rd)

Varilla de dirección • Bocina
(XL250Rc • Rd)

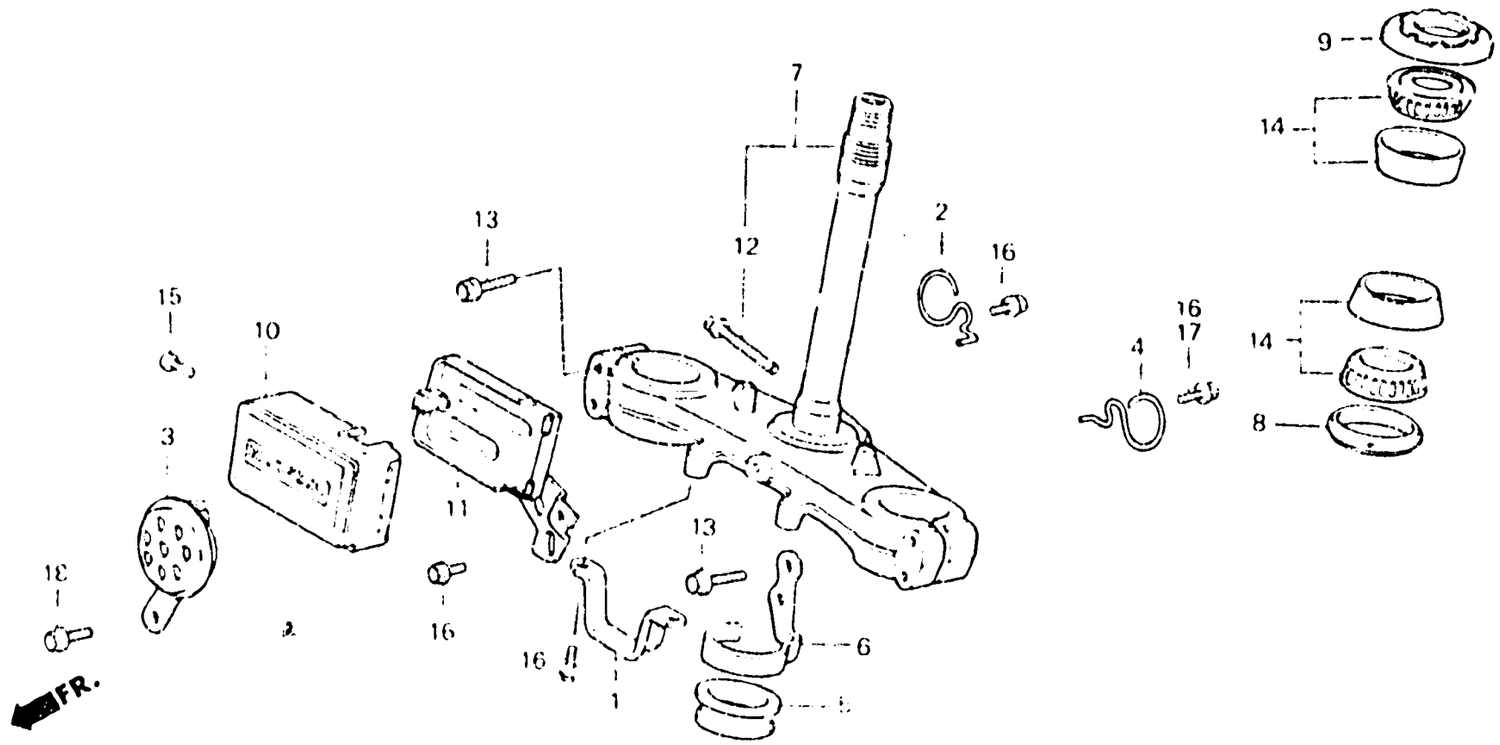

BKB7-5

Item d'entretien	T.D.R.	N° de réf.	N° de pièce	Description	N° de requis XL250 S	Sr	SA	SB	Rc	Rd	N° de série	Code de zone
		13	95700-08012-00	BOULON DE BRIDE, 8X12	–	–	–	–	1	1		

F-8

Front fork
(XL250S • Sz • SA-DK,DM,E ED,SA,SD,SW,U,1G,2F)

Fourche avant
(XL250S • Sz • SA-DK,DM,E ED,SA,SD,SW,U,1G,2F)

Vordergabel
(XL250S • Sz • SA-DK,DM,E ED,SA,SD,SW,U,1G,2F)

Horquilla delantero
(XL250S • Sz • SA-DK,DM,E ED,SA,SD,SW,U,1G,2F)

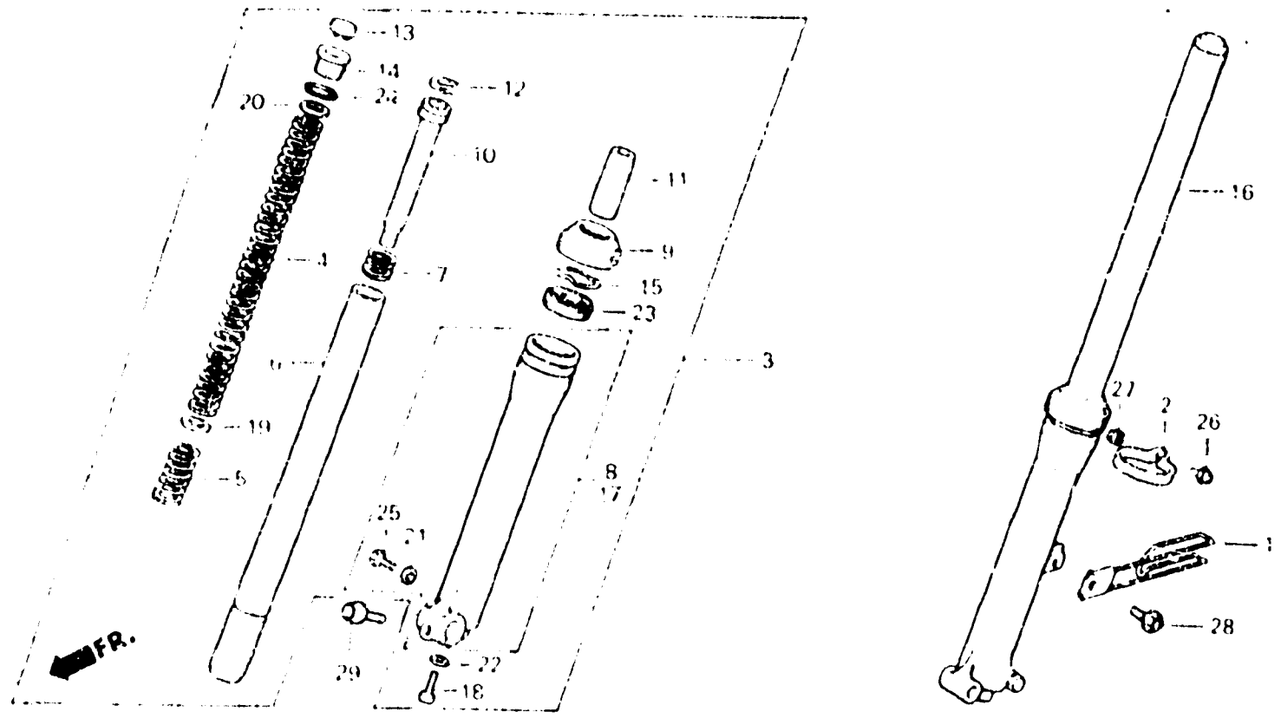

B428 22C

Item d'entretien	T.D.R.
ENS. FOURCHE AV.	0.5
(AJOUTER 0,2 POUR CHAQUE.)	
RESSORT D'AMORTISSEUR AV.	0.2
TUYAU COMP. FOURCHE AV.	0.8
(AJOUTER 0,5 POUR CHAQUE.)	
• JOINT D'ETANCHEITE D'HUILE, 35X48X14	
(AJOUTER 0,5 POUR CHAQUE.)	
BOITIER COMP. INFERIEUR	0.9
(AJOUTER 0,6 POUR CHAQUE.)	

N° de réf.	N° de pièce	Description	N° de requis XL250 S	Sz	SA	SD	RC	RD	N° de série	Code de zone
1	44832-428-000	GRIFFE DE COMPTEUR DE VITESSE	1	1	—	—	—	—		
	44832-428-870	GRIFFE DE COMPTEUR DE VITESSE	—	—	1	—	—	—		DK,DM,E,ED,SA,SD SW,U,1G,2F
2	45469-428-000	GUIDE C DE CABLE DE FREIN	1	1	—	—	—	—		CM
			1	—	1	—	—	—		DK,DM,E,ED,SA,SD SW,U,1F,1G,2F
3	51400-428-003	ENS. FOURCHE AV. D.	1	1	—	—	—	—		
	51400-428-930	ENS. FOURCHE AV. D.	—	—	1	—	—	—		DK,DM,E,ED,SA,SD SW,U,1G,2F
4	51401-428-003	RESSORT A D'AMORTISSEUR AV.	2	2	—	—	—	—		
	51401-428-871	RESSORT D'AMORTISSEUR AV.	—	—	2	—	—	—		DK,DM,E,ED,SA,SD SW,U,1G,2F
5	51402-428-003	RESSORT B D'AMORTISSEUR AV.	2	2	—	—	—	—		
6	51410-428-003	TUYAU COMP. FOURCHE AV.	2	2	—	—	—	—		CM
			2	—	—	—	—	—		DK,DM,E,ED,SA,SD SW,U,1F,1G,2F

F-8

Front fork
(XL250S • Sz • SA-DK,DM,E ED,SA,SD,SW,U,1G,2F)

Fourche avant
(XL250S • Sz • SA-DK,DM,E ED,SA,SD,SW,U,1G,2F)

Vordergabel
(XL250S • Sz • SA-DK,DM,E ED,SA,SD,SW,U,1G,2F)

Horquilla delantero
(XL250S • Sz • SA-DK,DM,E ED,SA,SD,SW,U,1G,2F)

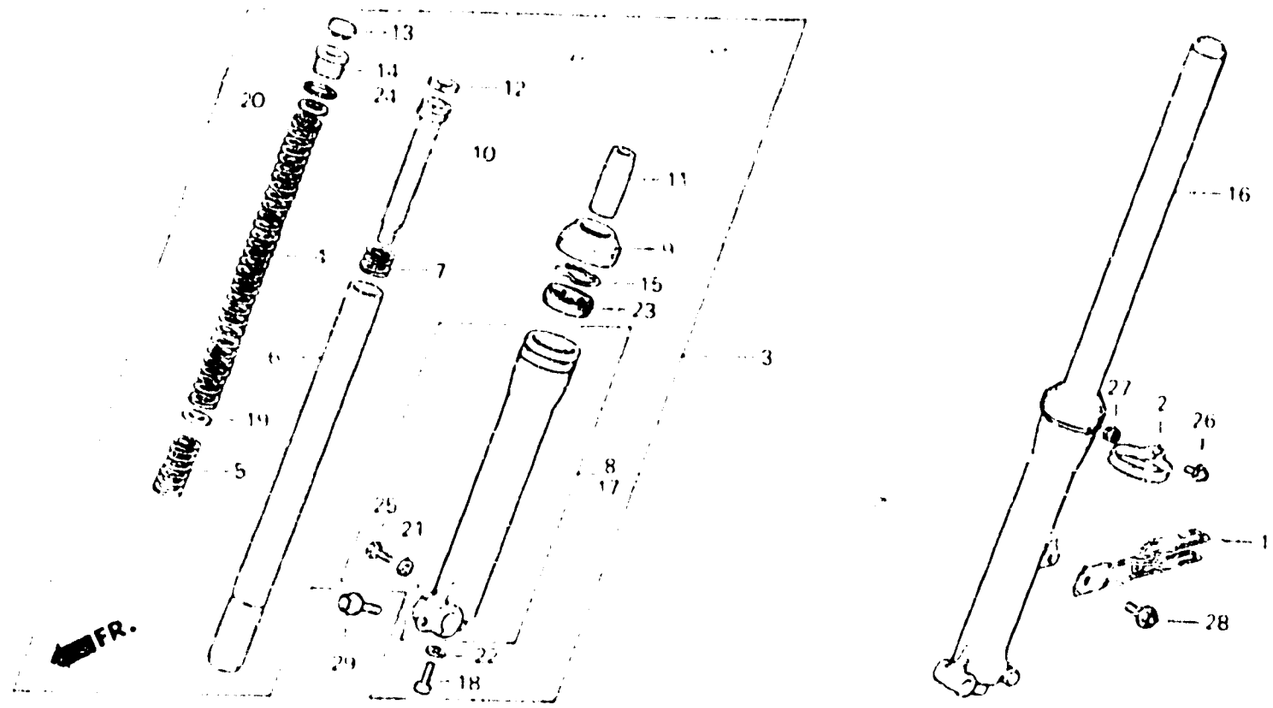

B428-22C

Item d'entretien	T.D.R.	N° de réf.	N° de pièce	Description	N° de requis XL250 S	Sz	SA	SD	DE	KE	N° de série	Code de zone
		7	51412-340-000	RESSORT DE REBONDISSEMENT FOURCHE AV.	2	2	—	—	—	—		CM
					2	—	2	—	—	—		DK,DM,E,ED,SA,SD SW,U,1F,1G,2F
		8	51420-428-003	BOITIER COMP. INFERIEUR D.	1	1	—	—	—	—		
			51420-428-013	BOITIER COMP. INFERIEUR D.	—	—	1	—	—	—		DK,DM,E,ED,SA,SD SW,U,1G,2F
		9	51425-340-000	CACHE-POUSSIERE DE FOURCHE AV	2	2	—	—	—	—		
			91254-435-003	CACHE-POUSSIERE DE FOURCHE AV.	—	—	2	—	—	—		DK,DM,E,ED,SA,SW,U 1G,2F
		10	51430-428-003	TUYAU INFERIEUR	2	2	—	—	—	—		
			51430-428-871	TUYAU DE SIEGE	—	—	2	—	—	—		DK,DM,E,ED,SA,SD SW,U,1G,2F
		11	51432-371-C03	PIECE DE RETENUE D'HUILE	2	2	—	—	—	—		CM
					2	—	2	—	—	—		DK,DM,E,ED,SA,SD SW,U,1F,1G,2F
		12	51437-400-771	BAGUE DE PISTON	2	2	—	—	—	—		CM
					2	—	2	—	—	—		DK,DM,E,ED,SA,SD SW,U,1F,1G,2F

F-8

Front fork
(XL250S • Sz • SA-DK,DM,E ED,SA,SD,SW,U,1G,2F)

Fourche avant
(XL250S • Sz • SA-DK,DM,E ED,SA,SD,SW,U,1G,2F)

Vordergabel
(XL250S • Sz • SA-DK,DM,E ED,SA SD,SW,U,1G,2F)

Horquilla delantero
(XL250S • Sz • SA-DK,DM,E ED,SA,SD,SW,U,1G,2F)

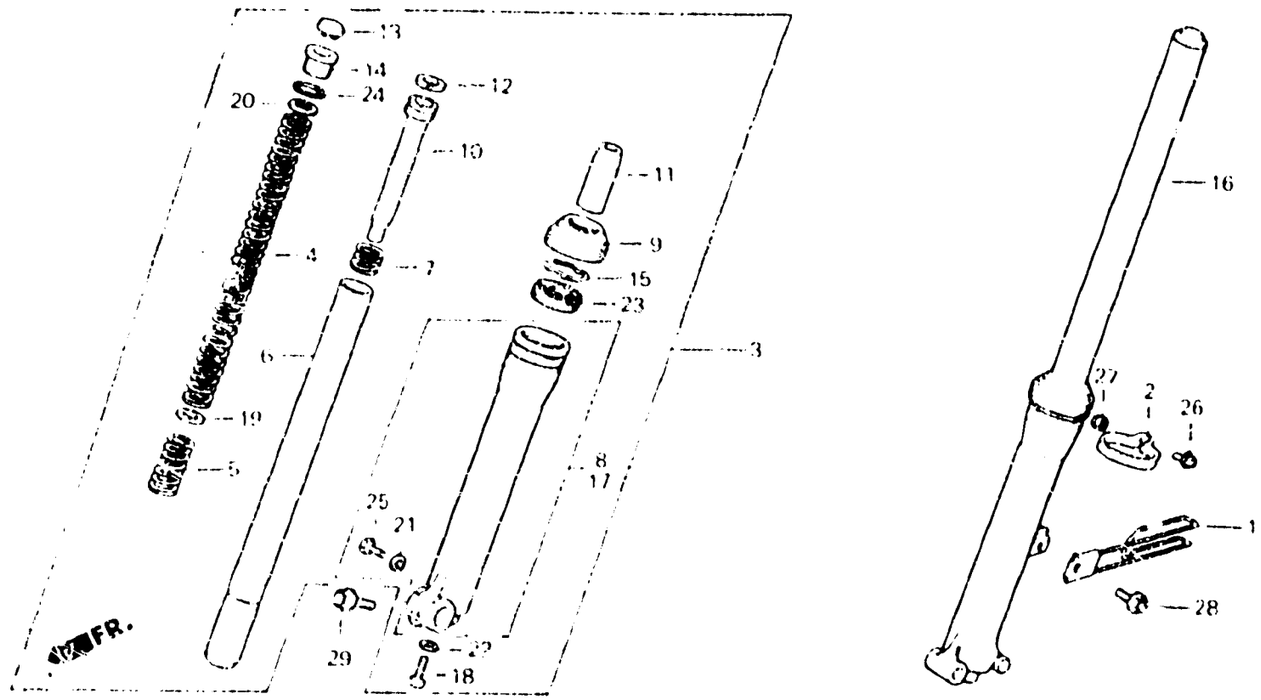

B428 – 22C

Item d'entretien	T.D.R.	N° de réf.	N° de pièce	Description	S	Sz	SA	SB	RC	R.	N° de série	Code de zone
					N° de requis XL250							
		13	51449-428-003	CHAPEAU DE TUYAU DE FOURCHE	2	2	–	–	–	–		CM
					2	–	2	–	–	–		DK,DM,E,ED,SA,SD SW,U 1F,1G,2F
		14	51454-428-003	BOULON, FOURCHE AV.	2	2	–	–	–	–		CM
					2	–	2	–	–	–		DK,DM,E,ED,SA,SD SW U,1F,1G,2F
		15	51466-375-000	ANNEAU DE BUTEE DE JOINT D'ETANCHEITE A HUILE	2	2	–	–	–	–		CM
					2	–	2	–	–	–		DK,DM,E,ED,SA,SD SW,U,1F,1G,2F
		16	51500-428-003	ENS. FOURCHE AV. G.	1	1	–	–	–	–		
			51500-428-930	ENS. FOURCHE AV. G.	–	–	1	–	–	–		DK,DM,E,ED,SA,SD SW,U,1G,2F
		17	51520-428-003	BOITIER COMP. INFERIEUR G.	1	1	–	–	–	–		
			51520-428-013	BOITIER COMP. INFERIEUR G.	–	–	1	–	–	–		DK,DM,E,ED SA,SD SW,U,1G,2F
		18	90116-283-010	BOULON DE DOUILLE, 8MM	2	2	–	–	–	–		CM
					2	–	2	–	–	–		DK,DM,E,ED,SA,SD SW,U,1F,1G,2F
		19	90504-356-000	RONDELLE, 16MM	2	2	–	–	–	–		

2-C7

F-8

Front fork
(XL250S • Sz • SA-DK,DM,E ED,SA,SD,SW,U,1G,2F)

Fourche avant
(XL250S • Sz • SA-DK,DM,E ED,SA,SD,SW,U,1G,2F)

Vordergabel
(XL250S • Sz • SA-DK,DM,E ED,SA,SD,SW,U,1G,2F)

Horquilla delantero
(XL250S • Sz • SA-DK,DM,E ED,SA,SD,SW,U,1G,2F)

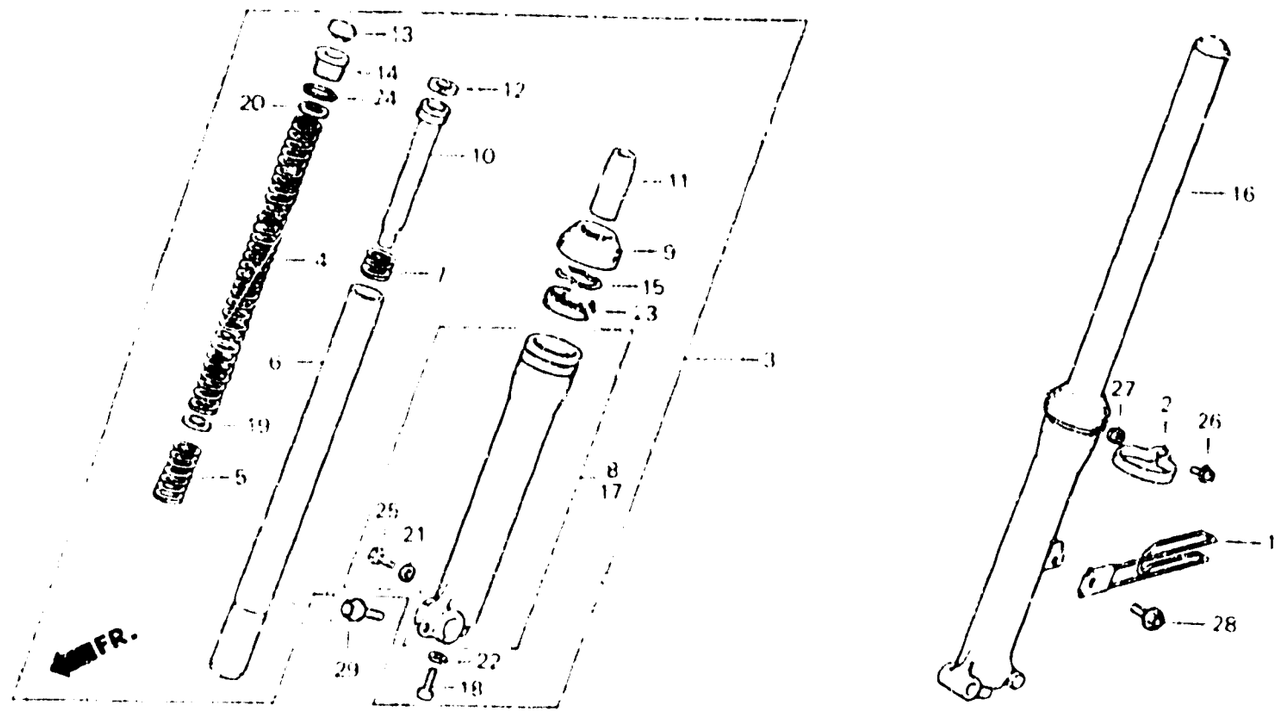

B428-22C

Item d'entretien	E.O.R.	N° de réf.	N° de pièce	Description	N° de requis XL250 S	Sz	SA	SB	RC	RD	N° de série	Code de zone
		20	90504-425-003	RONDELLE DE FOURCHE AV.	—	—	2	—	—	—		DK,DM,E,ED,SA,SW,U 1G,2F
		21	90543-273-000	JOINT ETANCHEITE, VIDANGE FOURCHE AV.	2	2	—	—	—	—		CM
					2	—	2	—	—	—		DK,DM,E,ED,SA,SD SW,U,1F,1G,2F
		22	90544-283-000	RONDELLE SPECIALE, 8MM	2	2	—	—	—	—		CM
					2	—	2	—	—	—		DK,DM,E,ED,SA,SD SW,U 1F,1G,2F
		23	91255-400-771	JOINT D'ETANCHEITE D'HUILE, 35X48X14	2	2	—	—	—	—		
			91255-434-013	JOINT D'ETANCHEITE D'HUILE, 35X48X11	—	—	2	—	—	—		DK,DM,E,ED,SA,SW,U 1G,2F
		24	91356-428-003	JOINT TORIQUE, 25.7X28	2	2	—	—	—	—		CM
					2	—	2	—	—	—		DK,DM,E,ED,SA,SD SW,U,1F,1G,2F
		25	92000-06008	BOULON HEX., 6X8	2	2	—	—	—	—		CM
					2	—	2	—	—	—		DK,DM,E,ED,SA,SD SW,U,1F,1G,2F

F-8

Front fork
(XL250S • Sz • SA-DK,DM,E ED,SA,SD,SW,U,1G,2F)

Fourche avant
(XL250S • Sz • SA-DK,DM,E ED,SA,SD,SW,U,1G,2F)

Vordergabel
(XL250S • Sz • SA-DK,DM,E ED,SA,SD,SW,U,1G,2F)

Horquilla delantero
(XL250S • Sz • SA-DK,DM,E ED,SA,SD,SW,U,1G,2F)

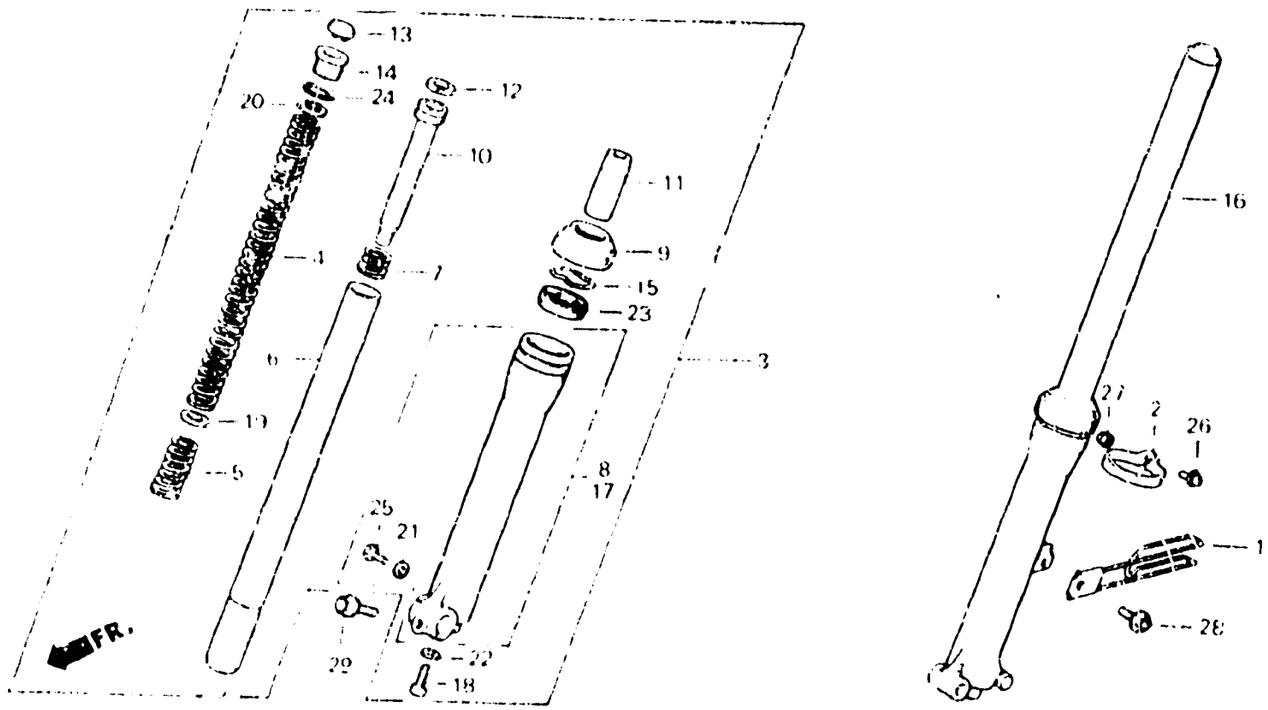

8428 - 22C

Item d'entretien	T.D.R.	N° de réf.	N° de pièce	Description	N° de requis XL250 S	Sz	SA	SB	RZ	RD	N° de série	Code de zone
		26	93891-04025-10	VIS A TETE A RONDELLE, 4X25	1	1	–	–	–	–		CM
					1	–	1	–	–	–		DK,DM,E,ED,SA,SD SW,U,1F,1G,2F
		27	94050-04000	ECROU DE BRIDE, 4MM	1	1	–	–	–	–		CM
					1	–	1	–	–	–		DK,DM,E,ED,SA,SD SW,U,1F,1G,2F
		28	95700-06016-00	BOULON DE BRIDE, 6X16	1	1	–	–	–	–		CM
					1	–	1	–	–	–		DK,DM,E,ED,SA,SD SW,U,1F,1G,2F
		29	95700-08050-00	BOULON DE BRIDE, 8X50	1	1	–	–	–	–		CM
					1	–	1	–	–	–		DK,DM,E,ED,SA,SD SW,U,1F,1G,2F

2-C9

F-8-1

Front fork
(XL250SA,SB-CM)

Fourche avant
(XL250SA,SB-CM)

Vordergabel
(XL250SA,SB-CM)

Horquilla delantero
(XL250SA,SB-CM)

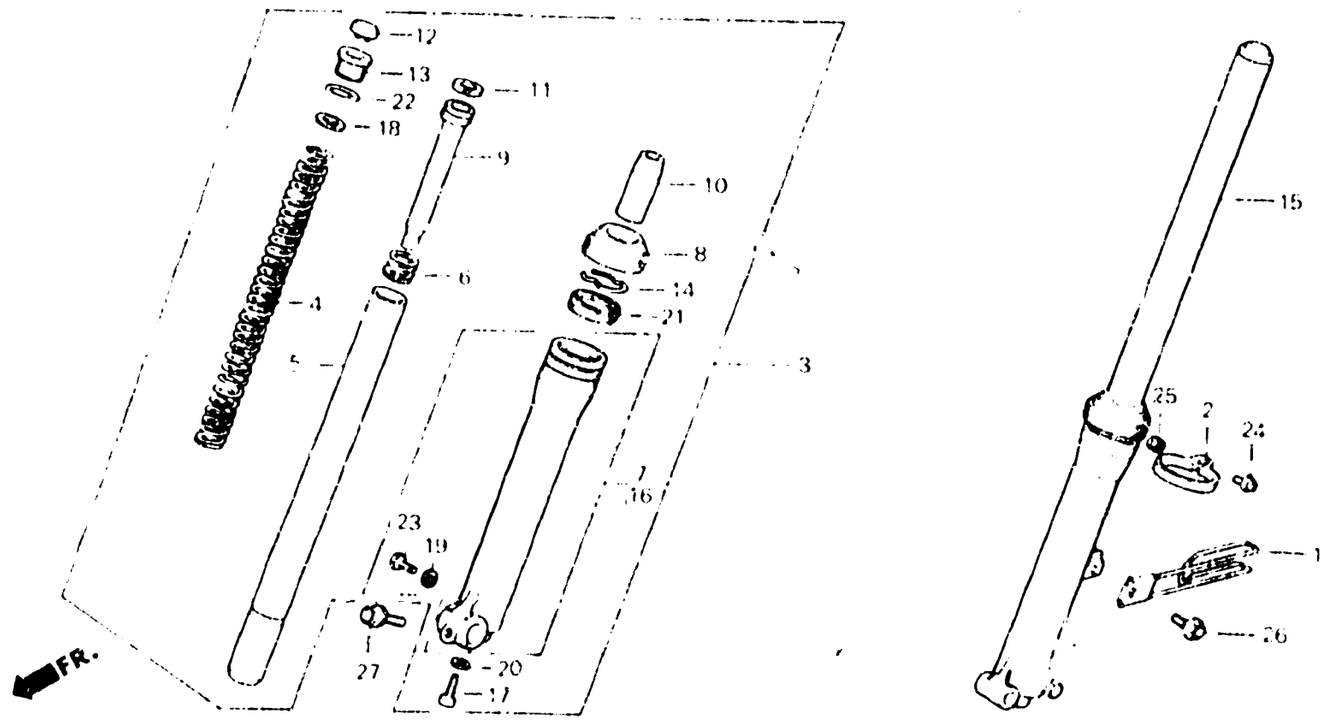

B428-228

Item d'entretien	T.D.R.
ENS. FOURCHE AV.	0.5
(AJOUTER 0,2 POUR CHAQUE.)	
RESSORT D'AMORTISSEUR AV.	0.2
TUYAU COMP. FOURCHE AV.	0.8
(AJOUTER 0,5 POUR CHAQUE.)	
•JOINT D'ETANCHEITE D'HUILE, 35X48X14	
(AJOUTER 0,5 POUR CHAQUE.)	
BOITIER COMP. INFERIEUR	0.9
(AJOUTER 0,6 POUR CHAQUE.)	

Nº de réf.	Nº de pièce	Description	S	SA	SA	SB	RC	RD	Nº de série		Code de zone
			Nº de requis XL250								
1	44832-428-870	GRIFFE DE COMPTEUR DE VITESSE	—	—	1	1	—	—			CM
2	45469-428-000	GUIDE C DE CABLE DE FREIN	—	—	1	1	—	—			CM
3	51400-428-872	ENS. FOURCHE AV. D.	—	—	1	—	—	—		5200430	CM
	51400-428-873	ENS. FOURCHE AV. D.	—	—	1	—	—	—	5200431	5204066	CM
	51400-428-874	ENS. FOURCHE AV. D.	—	—	1	—	—	—	5204067		CM
	51400-428-930	ENS. FOURCHE AV. D.	—	—	—	1	—	—			CM
4	51401-428-871	RESSORT D'AMORTISSEUR AV.	—	—	2	2	—	—			CM
5	51410-428-003	TUYAU COMP. FOURCHE AV.	—	—	2	2	—	—			CM
6	51412-340-000	RESSORT DE REBONDISSEMENT FOURCHE AV.	—	—	2	2	—	—			CM
7	51420-428-872	BOITIER COMP. INFERIEUR D.	—	—	1	—	—	—		5200430	CM
	51420-428-671	BOITIER COMP. INFERIEUR D.	—	—	1	—	—	—	5200431	5204066	CM
	51420-428-672	BOITIER COMP. INFERIEUR D.	—	—	1	—	—	—	5204067		CM
	51420-428-013	BOITIER COMP. INFERIEUR D	—	—	—	1	—	—			CM
8	51425-340-000	CACHE-POUSSIERE DE FOURCHE AV.	—	—	2	—	—	—		5204066	CM
	91254-435-003	CACHE-POUSSIERE DE FOURCHE AV.	—	—	2	—	—	—	5204067		CM
			—	—	—	2	—	—			CM
9	51430-428-871	TUYAU DE SIEGE	—	—	2	2	—	—			CM
10	51432-371-003	PIECE DE RETENUE D'HUILE	—	—	2	2	—	—			CM

F-8-1

Front fork
(XL250SA,SB-CM)

Fourche avant
(XL250SA,SB-CM)

Vordergabel
(XL250SA,SB-CM)

Horquilla delantero
(XL250SA,SB-CM)

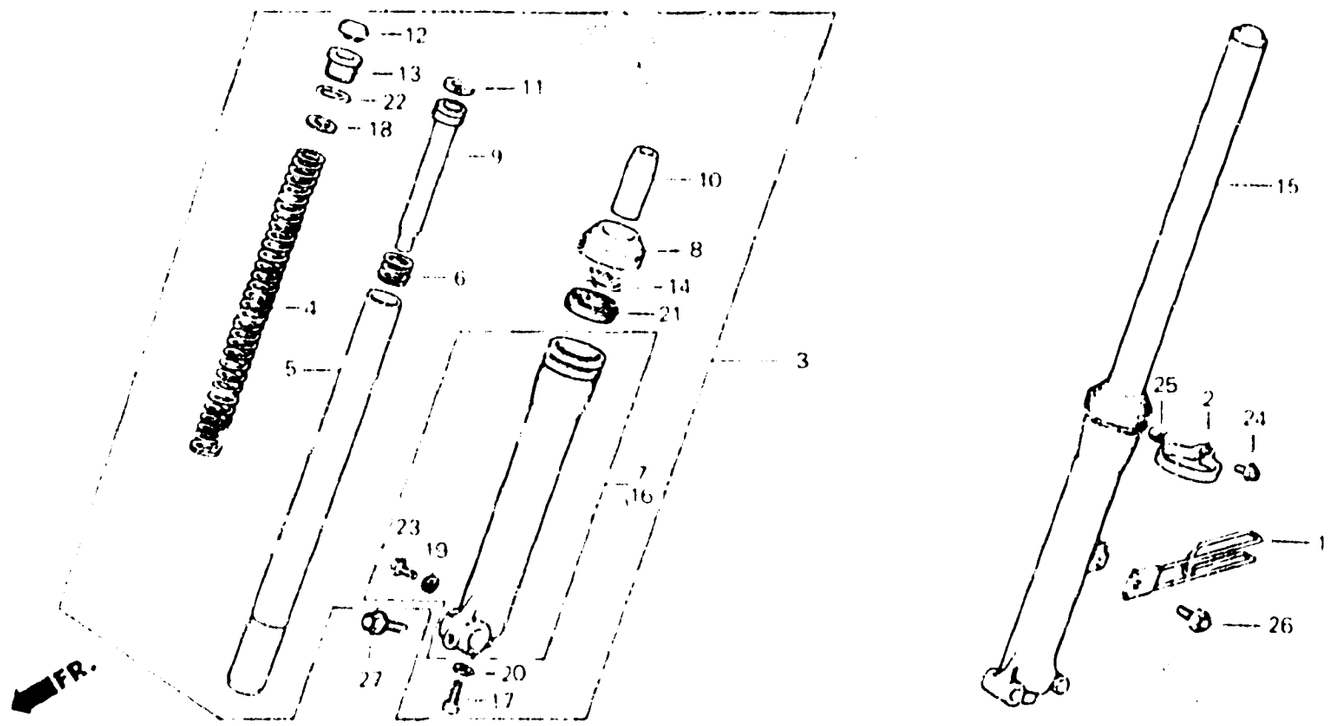

B428 - 22B

Item d'entretien	T.D.R.	N° de réf.	N° de pièce	Description	N° de repère XL250 S	SY	SA	SB	RC	RD	N° de série		Couleur zone
		11	51137-400-771	BAGUE DE PISTON	—	—	2	2	—	—			CM
		12	51449-428-003	CHAPEAU DE TUYAU DE FOURCHE	—	—	2	2	—	—			CM
		13	51454-428-003	BOULON, FOURCHE AV.	—	—	2	2	—	—			CM
		14	51466-375-000	ANNEAU DE BUTEE DE JOINT D'ETANCHEITE A HUILE	—	—	2	2	—	—			CM
		15	51500-428-872	ENS. FOURCHE AV. G.	—	—	1	—	—	—		5200430	CM
			51500-428-873	ENS. FOURCHE AV. G.	—	—	1	—	—	—	5200431	5204066	CM
			51500-428-874	ENS. FOURCHE AV. G.	—	—	1	—	—	—	5204067		CM
			51500-428-930	ENS. FOURCHE AV. G.	—	—	—	1	—	—			CM
		16	51520-428-872	BOITIER COMP. INFERIEUR G.	—	—	1	—	—	—		5200430	CM
			51520-428-671	BOITIER COMP. INFERIEUR G.	—	—	1	—	—	—	5200431	5204066	CM
			51520-428-672	BOITIER COMP. INFERIEUR G.	—	—	1	—	—	—	5204067		CM
			51520-428-013	BOITIER COMP. INFERIEUR G.	—	—	—	1	—	—			CM
		17	90116-283-010	BOULON DE DOUILLE, 8MM	—	—	2	2	—	—			CM
		18	90504-425-003	RONDELLE DE FOURCHE AV.	—	—	2	2	—	—			CM
		19	90543-273-000	JOINT ETANCHEITE, VIDANGE FOURCHE AV.	—	—	2	2	—	—			CM
		20	90544-283-000	RONDELLE SPECIALE, 8MM	—	—	2	2	—	—			CM

F-8-1

Front fork
(XL250SA,SB-CM)

Fourche avant
(XL250SA,SB-CM)

Vordergabel
(XL250SA,SB-CM)

Horquilla delantero
(XL250SA,SB-CM)

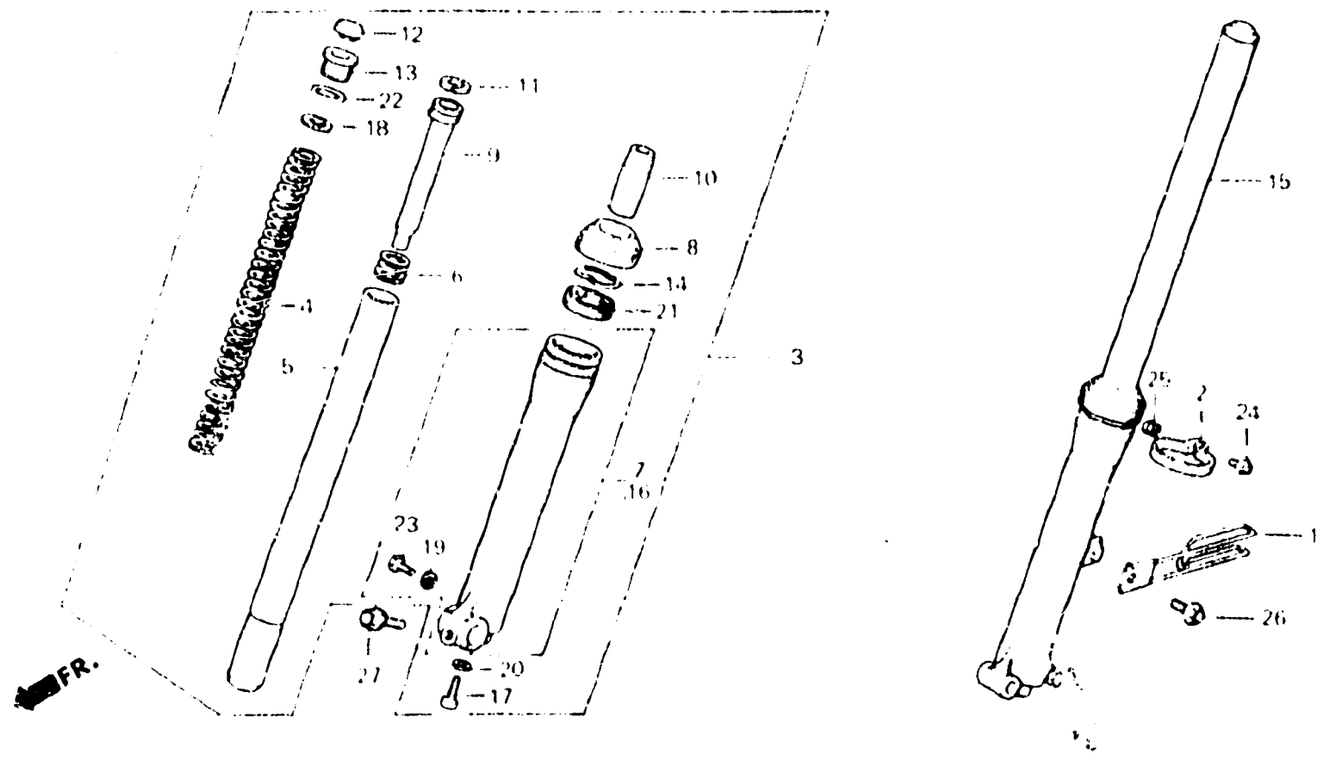

8428-228

Item d'entretien	T.D.R.	N° de réf.	N° de pièce	Description	N° de requis XL250 S	SA	SB	RC	RD	N° de série		Code de zone
		21	91255-400-771	JOINT D'ETANCHEITE D'HUILE, 35X48X14	–	–	2	–	–	–	----------	5204066	CM
			91255-434-003	JOINT D'ETANCHEITE D'HUILE, 35X48X11	–	–	2	–	–	–	5204067	----------	CM
					–	–	–	2	–	–	----------	----------	CM
		22	91356-428-003	JOINT TORIQUE, 25.7X28	–	–	2	2	–	–	----------	----------	CM
		23	92000-06008	BOULON HEX., 6X8	–	–	2	2	–	–	----------	----------	CM
		24	93891-04025-10	VIS A TETE A RONDELLE, 4X25	–	–	1	1	–	–	----------	----------	CM
		25	94050-04000	ECROU DE BRIDE, 4MM	–	–	1	1	–	–	----------	----------	CM
		26	95700-06016-00	BOULON DE BRIDE, 6X16	–	–	1	1	–	–	----------	----------	CM
		27	95700-08050-00	BOULON DE BRIDE, 8X50	–	–	1	1	–	–	----------	----------	CM

F-8-2

Front fork
(XL250SB-B,DK,DM,E,ED
SA,SD,SW,U,2F,2G)

Fourche avant
(XL250SB-B,DK,DM,E,ED
SA,SD,SW,U,2F,2G)

Vordergabel
(XL250SB-B,DK,DM,E,ED
SA,SD,SW,U,2F,2G)

Horquilla delantero
(XL250SB-B,DK,DM,E,ED
SA,SD,SW,U,2F,2G)

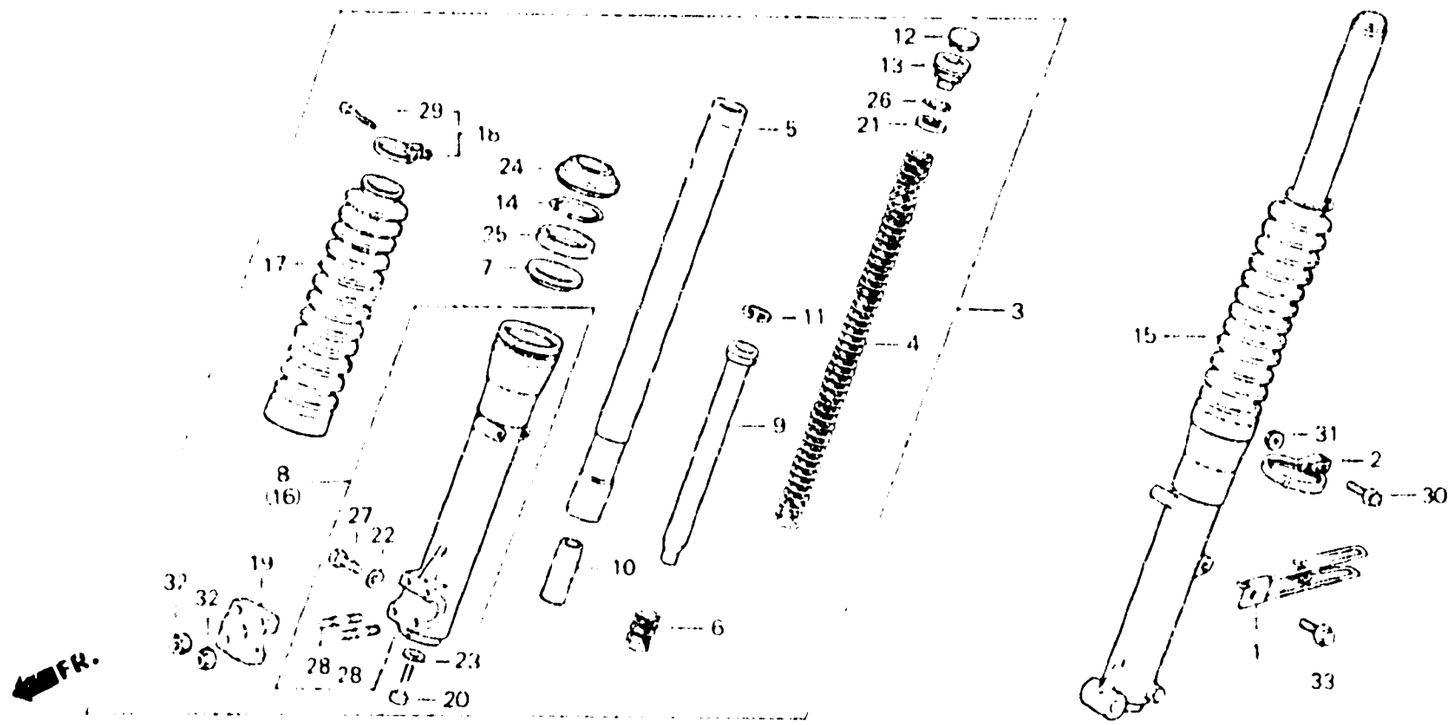

B435-65

Item d'entretien	T.D.R.
ENS. FOURCHE AV.	0.5
(AJOUTER 0.2 POUR CHAQUE.)	
RESSORT D'AMORTISSEUR AV.	0.2
TUYAU COMP. FOURCHE AV.	0.8
(AJOUTER 0.5 POUR CHAQUE.)	
• JOINT D'ETANCHEITE D'HUILE, 35X48X11	
(AJOUTER 0.5 POUR CHAQUE.)	
BOITIER COMP. INFERIEUR	0.9
(AJOUTER 0.6 POUR CHAQUE.)	
SOUFFLET, FOURCHE AV.	0.4
(AJOUTER 0.1 POUR CHAQUE.)	

N° de réf.	N° de pièce	Description	Nombre de requis XL250 S	Sz	Sa	Se	Rc	Rb	N° de série	Code de zone
1	44832-428-870	GRIFFE DE COMPTEUR DE VITESSE	—	—	—	1	—	—		B,DK,DM,E,ED,SA,SD SW,U,2F,2G
2	45469-434-000	GUIDE C DE CABLE DE FREIN	—	—	—	1	—	—		B,DK,DM,E,ED,SA,SD SW,U,2F,2G
3	51400-428-831ZA	ENS. FOURCHE AV. D. •R110•	—	—	—	1	—	—		B,DK,DM,E,ED,SA,SD SW,U,2F,2G
	51400-428-831ZB	ENS. FOURCHE AV. D. •NH1•	—	—	—	1	—	—		B,DK,DM,E,ED,SA,SD SW,U,2F,2G
4	51401-428-901	RESSORT D'AMORTISSEUR AV.	—	—	—	2	—	—		B,DK,DM,E,ED,SA,SD SW,U,2F,2G
5	51410-428-831	TUYAU COMP. FOURCHE AV.	—	—	—	2	—	—		B,DK,DM,E,ED,SA,SD SW,U,2F,2G
6	51412-340-000	RESSORT DE REBONDISSEMENT FOURCHE AV.	—	—	—	2	—	—		B,DK,DM,E,ED,SA,SD SW,U,2F,2G
7	51412-429-003	ANNEAU DE REFOULEMENT	—	—	—	2	—	—		B,DK,DM,E,ED,SA,SD SW,U,2F,2G

F-8-2

Front fork
(XL250S8-B,DK,DM,E,ED
SA,SD,SW,U,2F,2G)

Fourche avant
(XL250S8-B,DK,DM,E,ED
SA,SD,SW,U,2F,2G)

Vordergabel
(XL250S8-B,DK,DM,E,ED
SA,SD,SW,U,2F,2G)

Horquilla delantera
(XL250S8-B,DK,DM,E,ED
SA,SD,SW,U,2F,2G)

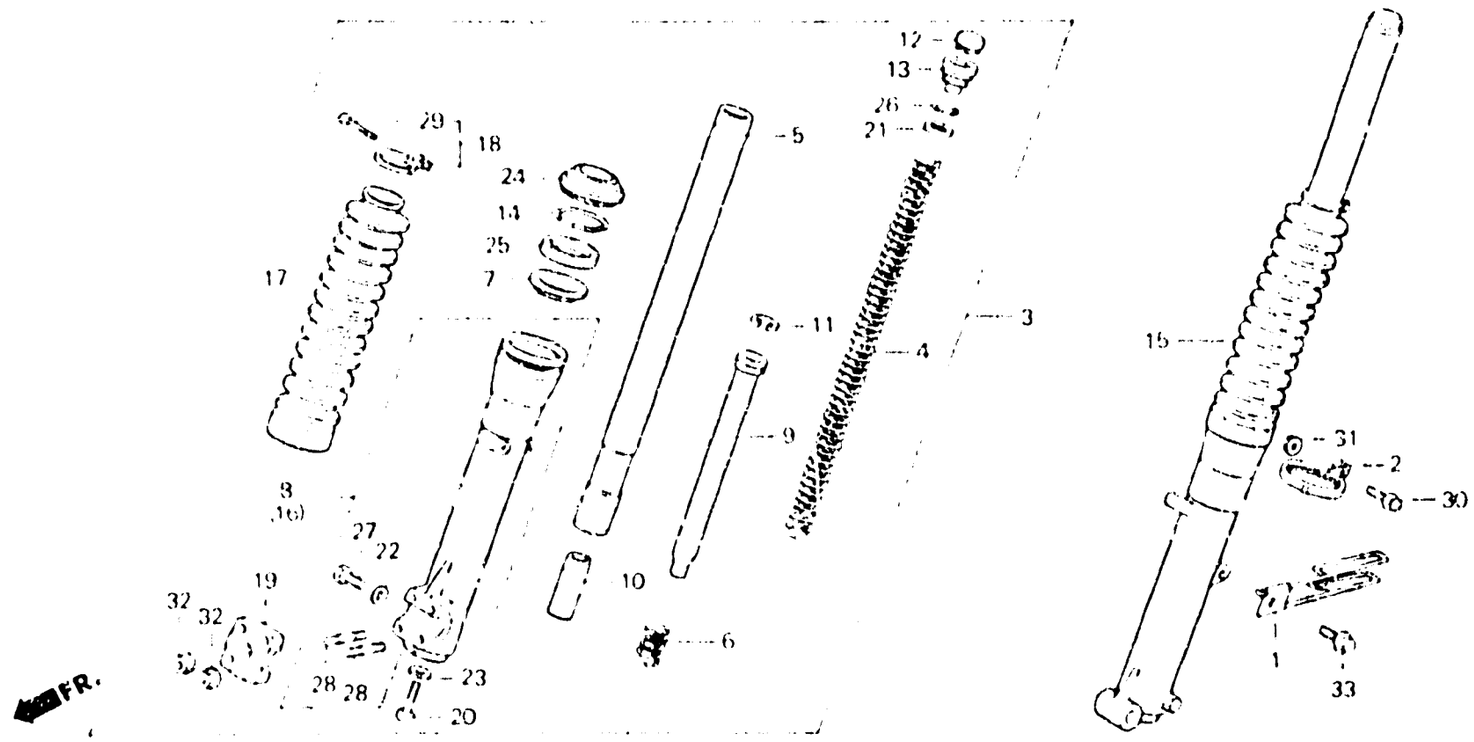

B435-65

Item d'entretien	T.D.R.	N° de réf.	N° de pièce	Description	N° de requis XL250 S	S2	S4	S8	[illegible]	B8	N° de série		Code de zone
		8	51420-435-003	BOITIER COMP. INFERIEUR D.	—	—	—	1	—	—			B,DK,DM,E,ED,SA,SD SW,U,2F,2G
		9	51430-428-871	TUYAU DE SIEGE	—	—	—	2	—	—			B,DK,DM,E,ED,SA,SD SW,U,2F,2G
		10	51432-371-003	PIECE DE RETENUE D'HUILE	—	—	—	2	—	—			B,DK,DM,E,ED,SA,SD SW,U,2F,2G
		11	51437-400-771	BAGUE DE PISTON	—	—	—	2	—	—			B,DK,DM,E,ED,SA,SD SW,U,2F,2G
		12	51449-428-003	CHAPEAU DE TUYAU DE FOURCHE	—	—	—	2	—	—			B,DK,DM,E,ED,SA,SD SW,U,2F,2G
		13	51454-428-003	BOULON, FOURCHE AV.	—	—	—	2	—	—			B,DK,DM,E,ED,SA,SD SW,U,2F,2G
		14	51466-375-000	ANNEAU DE BUTEE DE JOINT D'ETANCHEITE A HUILE	—	—	—	2	—	—			B,DK,DM,E,ED,SA,SD SW,U,2F,2G
		15	51500-428-831ZA	ENS. FOURCHE AV. G. •R110•	—	—	—	1	—	—			B,DK,DM,E,ED,SA,SD SW,U,2F,2G

F-8-2

Front fork
(XL250S8-B,DK,DM,E,ED
SA,SD,SW,U,2F,2G)

Fourche avant
(XL250S8-B,DK,DM,E,ED
SA,SD,SW,U,2F,2G)

Vordergabel
(XL250S8-B,DK,DM,E,ED
SA,SD,SW,U,2F,2G)

Horquilla delantero
(XL250S8-B,DK,DM,E,ED
SA,SD,SW,U,2F,2G)

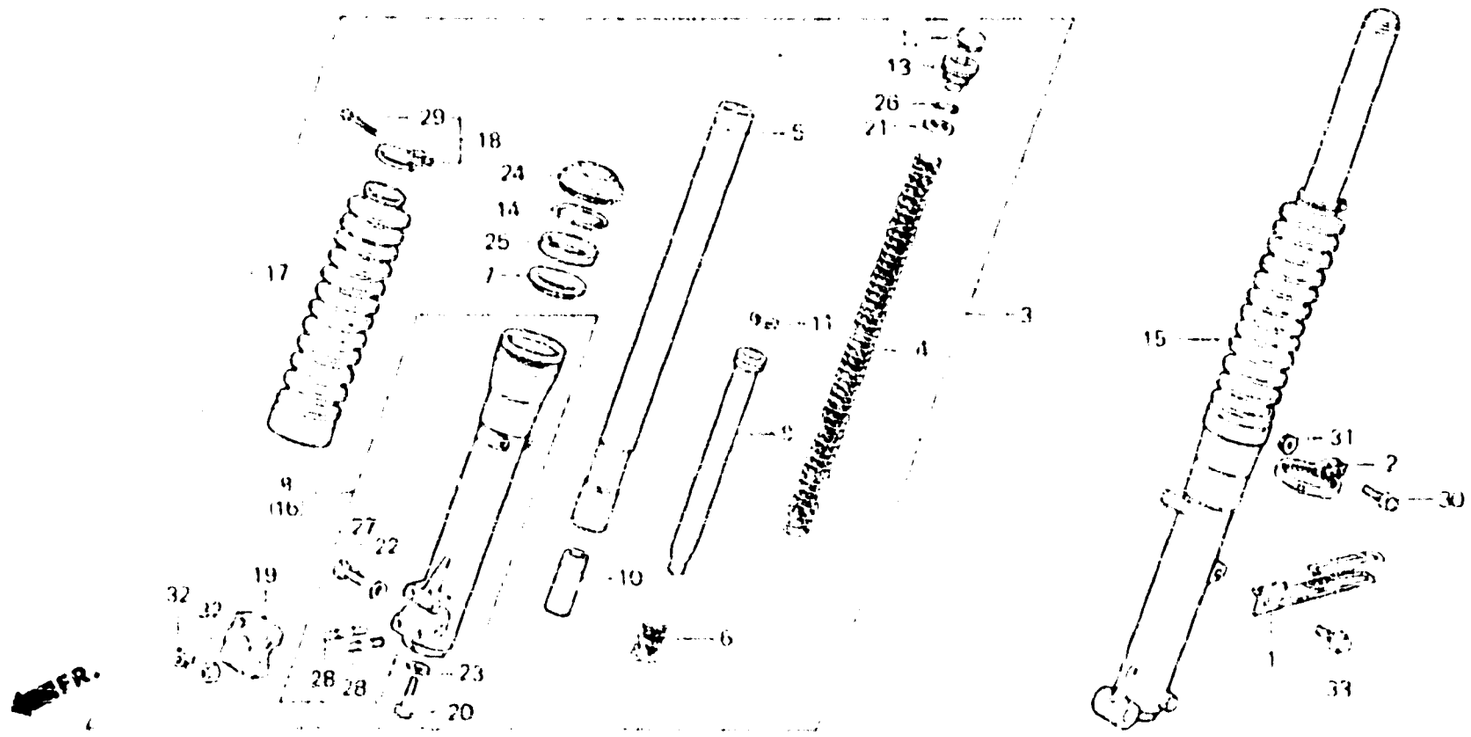

B435-65

Item d'entretien	T.D.R.	N° de réf.	N° de pièce	Description	N° de leques XL250 S	Sz	SA	S8	Rc	Rb	N° de série		Code de zone
			51500-428-831ZB	ENS. FOURCHE AV. G. •NH1•	—	—	—	1	—	—			B,DK,DM,E,ED,SA,SD SW,U,2F,2G
		16	51520-435-003	BOITIER COMP. INFERIEUR G.	—	—	—	1	—	—			B,DK,DM,E,ED,SA,SD SW,U,2F,2G
		17	51611-428-831	SOUFFLET, FOURCHE AV. (MONZA RED)	—	—	—	2	—	—			B,DK,DM,E,ED,SA,SD SW,U,2F,2G
			51611-429-771	SOUFFLET, FOURCHE AV. (BLACK)	—	—	—	2	—	—			B,DK,DM,E,ED,SA,SD SW,U,2F,2G
		18	51612-434-000	BANDE DE SOUFFLET DE FOURCHE AV.	—	—	—	2	—	—			B,DK,DM,E,ED,SA,SD SW,U,2F,2G
		19	51634-429-000	PORTE-AXE	—	—	—	1	—	—			B,DK,DM,E,ED,SA,SD SW,U,2F,2G
		20	90116-283-010	BOULON DE DOUILLE, 8MM	—	—	—	2	—	—			B,DK,DM,E,ED,SA,SD SW,U,2F,2G
		21	90504-425-003	RONDELLE DE FOURCHE AV.	—	—	—	2	—	—			B,DK,DM,E,ED,SA,SD SW,U,2F,2G

F-8-2

Front fork
(XL250SB-B,DK DM,E,ED
SA,SD,SW,U,2F,2G)

Fourche avant
(XL250SB-B,DK,DM,E,ED
SA,SD,SW,U,2F,2G)

Vordergabel
(XL250SB-B,DK,DM,E,ED
SA,SD,SW,U,2F,2G)

Horquilla delantero
(XL250SB-B,DK,DM,E,ED
SA,SD,SW,U,2F,2G)

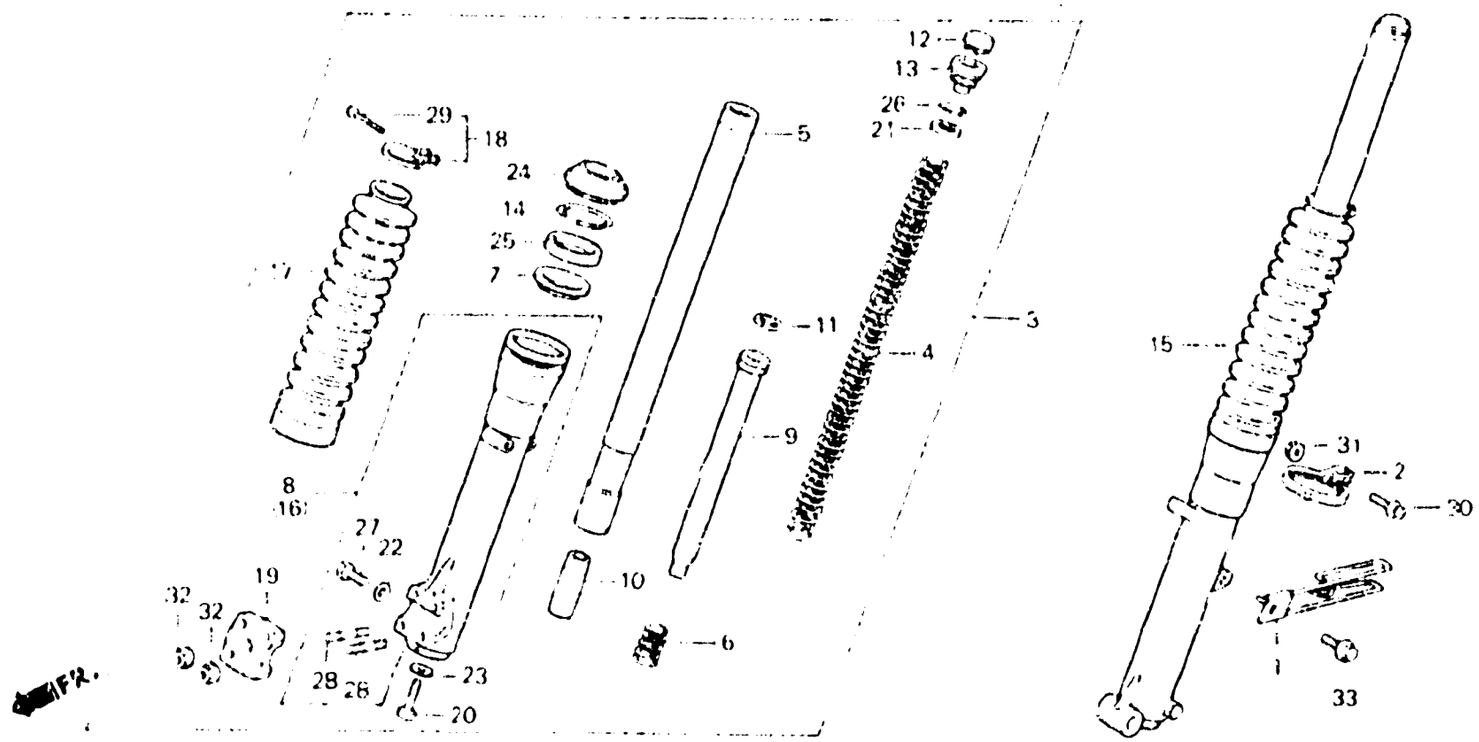

B435-65

Item d'entretien	T.D.R.	N° de réf.	N° de pièce	Description	S	Sz	SA	SB	RC	RD	N° de série		Code de zone
					N° de requis XL250								
		22	90543-273-000	JOINT ETANCHEITE, VIDANGE FOURCHE AV.	—	—	—	2	—	—			B,DK,DM,E,ED,SA,SD SW,U,2F,2G
		23	90544-283-000	RONDELLE SPECIALE, 8MM	—	—	—	2	—	—			B,DK,DM,E,ED,SA,SD SW,U,2F,2G
		24	91254-434-003	CACHE POUSSIERE, 35MM	—	—	—	2	—	—			B,DK,DM,E,ED,SA,SD SW,U,2F,2G
		25	91255-434-013	JOINT D'ETANCHEITE D'HUILE, 35X48X11	—	—	—	2	—	—			B,DK,DM,E,ED,SA,SD SW,U,2F,2G
		26	91356-428-003	JOINT TORIQUE, 25.7X28	—	—	—	2	—	—			B,DK,DM,E,ED,SA,SD SW,U,2F,2G
		27	92000-06008	BOULON HEX., 6X8	—	—	—	2	—	—			B,DK,DM,E,ED,SA,SD SW,U,2F,2G
		28	92700-06035-0E	GOUJON, 6X35	—	—	—	4	—	—			B,DK,DM,E,ED,SA,SD SW,U,2F,2G
		29	93500-03020-0A	VIS A TETE CYLINDRIQUE, 3X20	—	—	—	2	—	—			B,DK,DM,E,ED,SA,SD SW,U,2F,2G
		30	93891-04025-10	VIS A TETE A RONDELLE, 4X25	—	—	—	1	—	—			B,DK,DM,E,ED,SA,SD SW,U,2F,2G

F-8-2

Front fork
(XL250S8-B,DK,DM,E,ED
SA,SD,SW,U,2F,2G)

Fourche avant
(XL250S8-B,DK,DM,E,ED
SA,SD,SW,U,2F,2G)

Vordergabel
(XL250S8-B,DK,DM,E,ED
SA,SD,SW,U,2F,2G)

Horquilla delantero
(XL250S8-B,DK,DM,E,ED
SA,SD,SW,U,2F,2G)

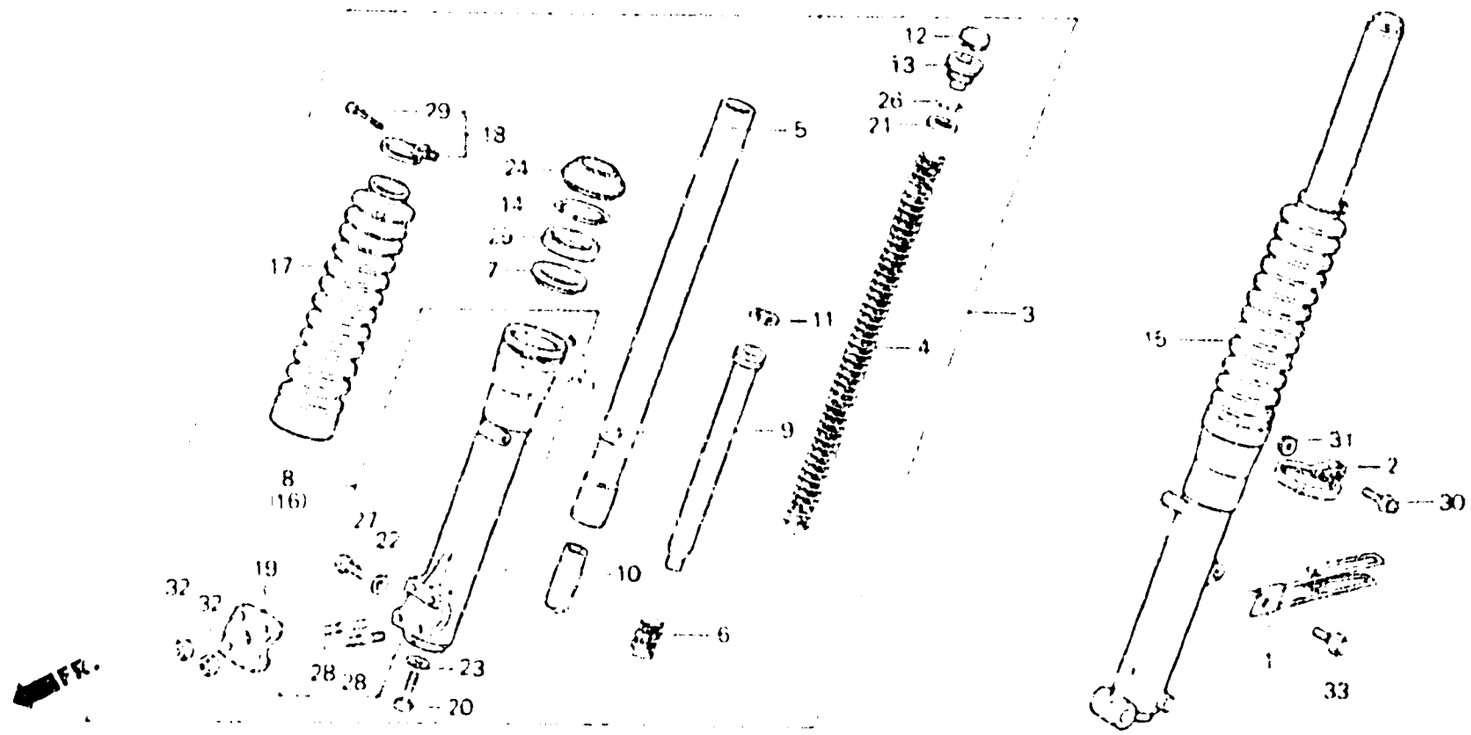

B435-65

Item d'entretien	T.D.R.	N° de réf.	N° de pièce	Description	N° de requis XL250 S	Sz	Sa	Sv	Rz	Rs	N° de série	Code de zone
		31	94050-04000	ECROU DE BRIDE, 4MM	—	—	—	1	—	—		B,DK,DM,E,ED,SA,SD SW,U,2F,2G
		32	94050-06000	ECROU DE BRIDE, 6MM	—	—	—	4	—	—		B,DK,DM,E,ED,SA,SD SW,U,2F,2G
		33	95700-06016-00	BOULON DE BRIDE, 6X16	—	—	—	1	—	—		B,DK,DM,E,ED,SA,SD SW,U,2F,2G

2-D1

F-8-3

Front fork
(XL250Rc • Rd)

Fourche avant
(XL250Rc • Rd)

Vordergabel
(XL250Rc • Rd)

Horquilla delantero
(XL250Rc • Rd)

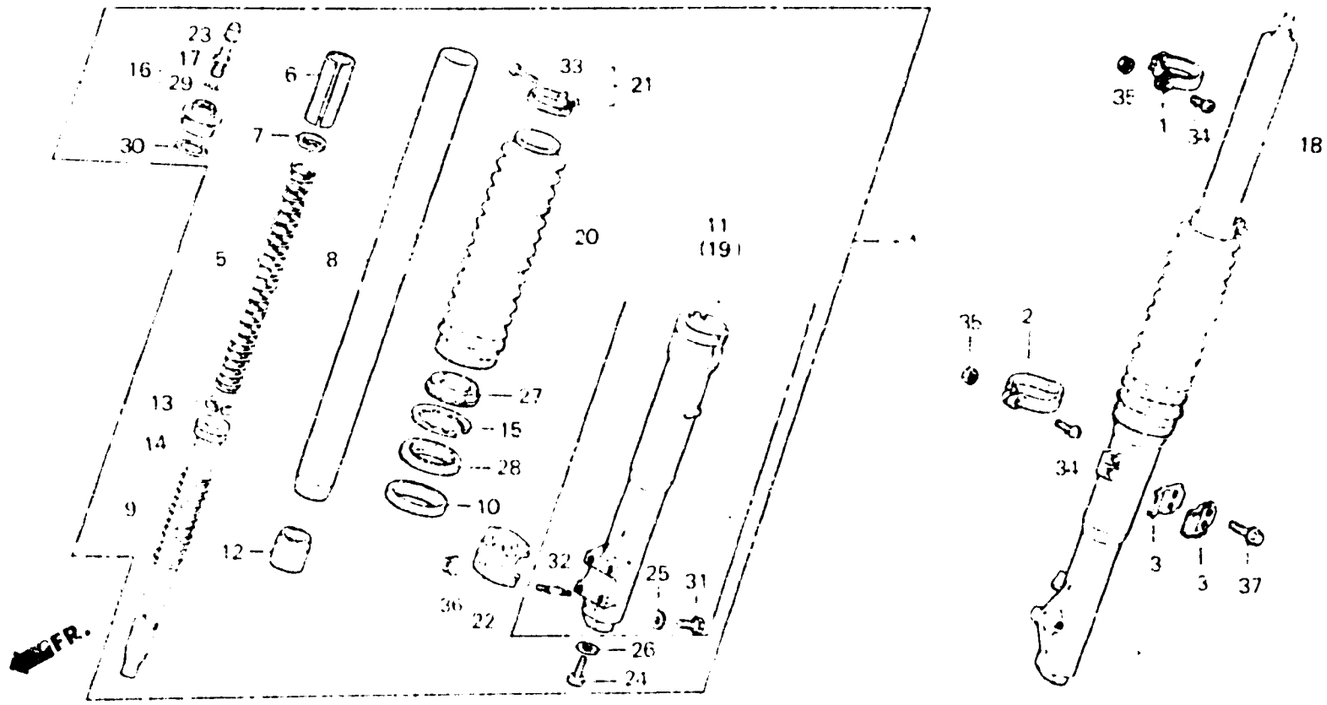

BKB7 - 27

Item d'entretien	T.D.R.
ENS. FOURCHE AV.	0.5
(AJOUTER 0.2 POUR CHAQUE.)	
RESSORT D'AMORTISSEUR AV.	0.2
TUYAU COMP. FOURCHE AV.	0.8
(AJOUTER 0,5 POUR CHAQUE.)	
• JOINT D'ETANCHEITE D'HUILE, 35X48X11	
(AJOUTER 0,5 POUR CHAQUE.)	
BOITIER COMP. INFERIEUR	0.9
(AJOUTER 0,6 POUR CHAQUE.)	
SOUPAPE COMP. AIR	0.1
SOUFFLET, FOURCHE AV.	0.4
(AJOUTER 0,1 POUR CHAQUE.)	

Nº de réf.	Nº de pièce	Description	Nº de requis XL250 S	Sz	SA	SB	Rc	Rb	Nº de série	Code de zone
1	32105-MC4-610	AGRAFE DE FIL D'INTERRUPTEUR	—	—	—	—	2	—	----------	ED,SD,2G
2	44832-KB7-000	GRIFFE DE CABLE DE COMPTEUR VITESSE	—	—	—	—	1	1		
3	45461-MC4-000	AGRAFE DE CABLE DE FREIN AV.	—	—	—	—	2	2		
4	51400-KB7-003	ENS. FOURCHE AV. D. (SHOWA)	—	—	—	—	1	1		
5	51401-KB7-003	RESSORT D'AMORTISSEUR AV.	—	—	—	—	2	2		
6	51402-KA2-681	COLLIER DE RESSORT	—	—	—	—	2	2		
7	51403-KA2-681	SIEGE DE RESSORT	—	—	—	—	2	2		
8	51410-KB7-003	TUYAU COMP. FOURCHE AV.	—	—	—	—	2	2		
9	51412-KA2-681	RESSORT DE REBOND	—	—	—	—	2	2		
10	51412-422-003	ANNEAU DE REFOULEMENT	—	—	—	—	2	2		
11	51420-KB7-003	BOITIER COMP. INFERIEUR D.	—	—	—	—	1	1		
12	51432-KB7-003	PIECE DE RETENUE D'HUILE	—	—	—	—	2	2		
13	51437-KA2-681	BAGUE DE PISTON	—	—	—	—	2	2		
14	51440-KB7-003	TUYAU DE SIEGE	—	—	—	—	2	2		
15	51447-469-003	CIRCLIP INTERIEUR, 51.5	—	—	—	—	2	2		

2-D2

F-8-3

Front fork
(XL250RC • RD)

Fourche avant
(XL250RC • RD)

Vordergabel
(XL250RC • RD)

Horquilla delantero
(XL250RC • RD)

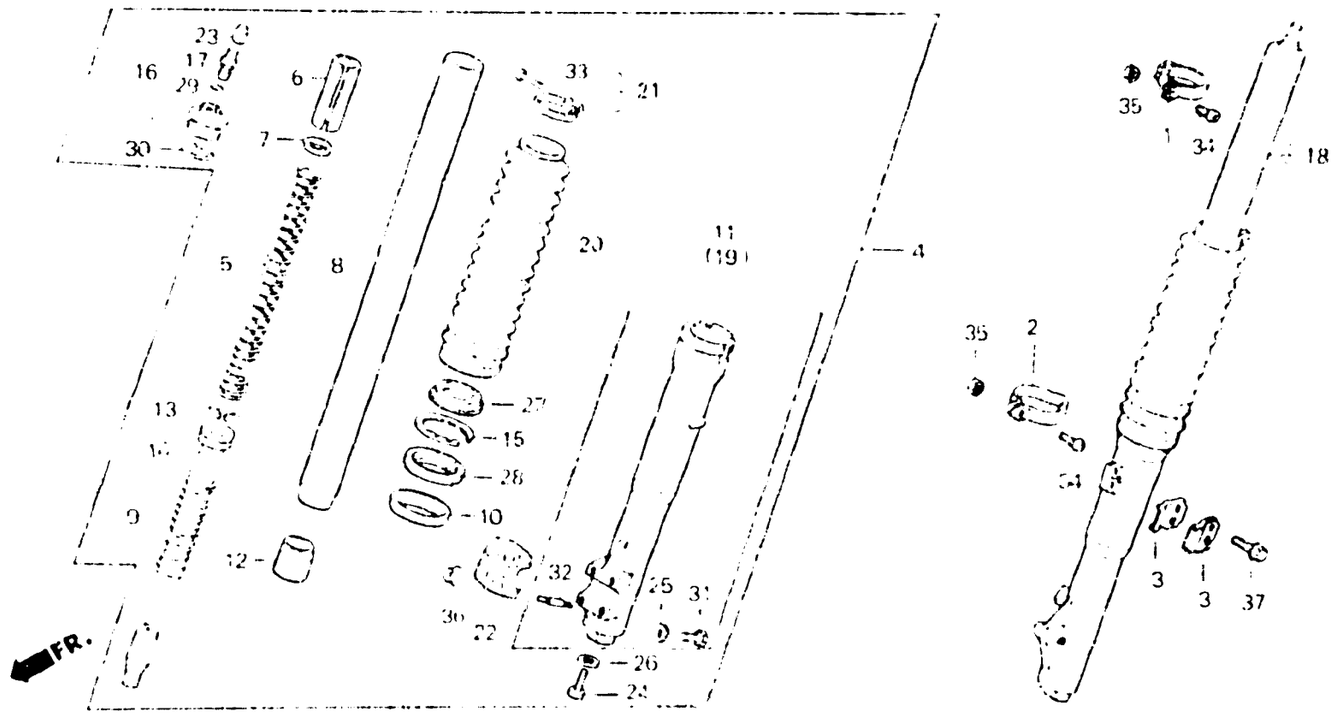

BKB7 – 27

Item d'entretien	T.D.R.	N° de réf.	N° de pièce	Description	N° de requis XL250 S	S2	SA	SB	P.	RD	N° de série	Code de zone
		16	51450-KB7-003	ENS. BOULON DE FOURCHE AV.	—	—	—	—	2	2		
		17	51456-469-013	SOUPAPE COMP. AIR (SHOWA)	—	—	—	—	2	2		
		18	51500-KB7-003	ENS. FOURCHE AV. G. (SHOWA)	—	—	—	—	1	1		
		19	51520-KB7-003	BOITIER COMP. INFERIEUR G.	—	—	—	—	1	1		
		20	51611-429-771	SOUFFLET, FOURCHE AV.	—	—	—	—	2	2		
		21	51612-434-000	BANDE DE SOUFFLET DE FOURCHE AV.	—	—	—	—	2	2		
		22	51634-MA0-003	PORTE-AXE	—	—	—	—	1	1		
		23	52425-381-771	CHAPEAU DE SOUPAPE D'AIR	—	—	—	—	2	2		
		24	90116-283-010	BOULON DE DOUILLE, 8MM	—	—	—	—	2	2		
		25	90543-273-000	JOINT ETANCHEITE, VIDANGE FOURCHE AV.	—	—	—	—	2	2		
		26	90544-283-000	RONDELLE SPECIALE, 8MM	—	—	—	—	2	2		
		27	91254-434-003	CACHE-POUSSIERE, 35MM	—	—	—	—	2	2		
		28	91255-434-013	JOINT D'ETANCHEITE D'HUILE, 35X48X11	—	—	—	—	2	2		
		29	91301-469-003	JOINT TORIQUE, 5.8X1.9	—	—	—	—	2	2		
		30	91356-426-003	JOINT TORIQUE, 25.7X28	—	—	—	—	2	2		

2-D3

F-8-3

Front fork (XL250RC • RD)

Fourche avant (XL250RC • RD)

Vordergabel (XL250RC • RD)

Horquilla delantero (XL250RC • RD)

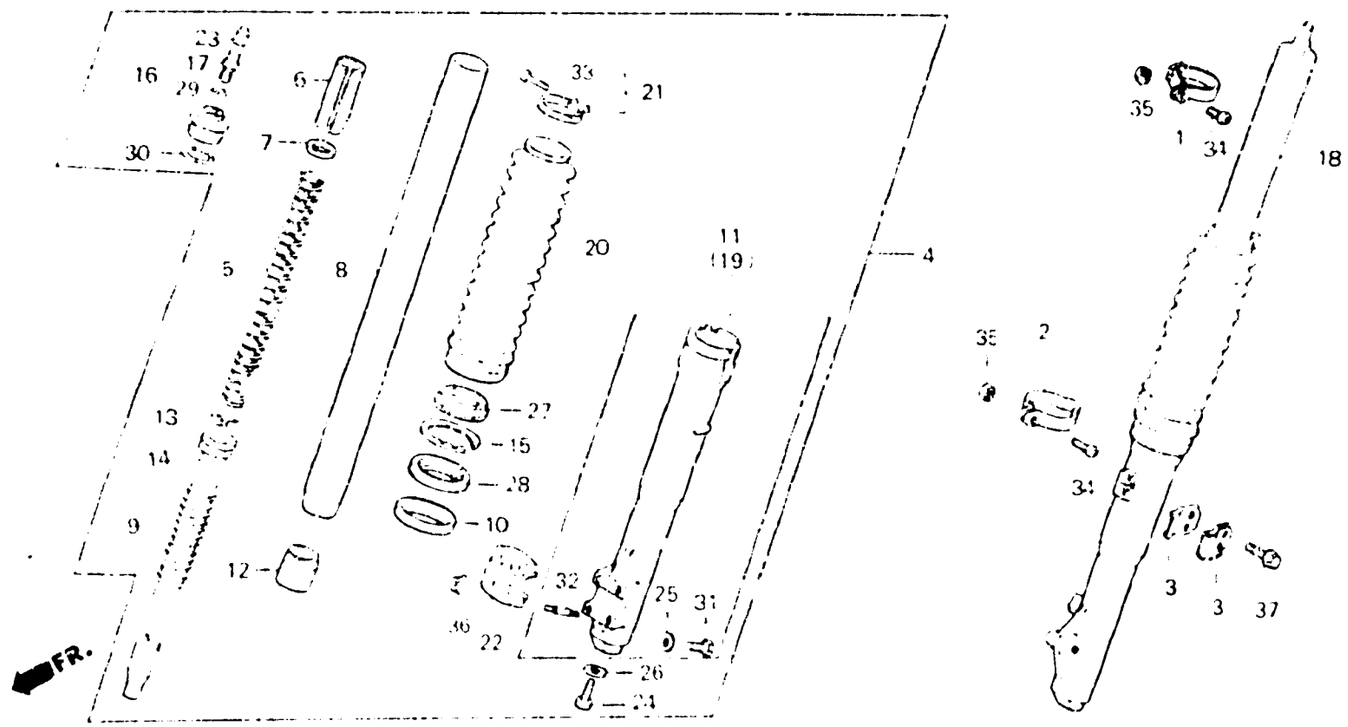

BKB7 – 27

Item d'entretien	T.D.R.	N° de réf.	N° de pièce	Description	N° de requis XL250 S	Sz	SA	SB	RC	RD	N° de série	Code de zone
		31	92000-06008	BOULON HEX., 6X8	–	–	–	–	2	2		
		32	92700-06035-0E	GOUJON, 6X35	–	–	–	–	4	4		
		33	93500-03020-0A	VIS A TETE CYLINDRIQUE, 3X20	–	–	–	–	2	2		
		34	93500-05018-0A	VIS A TETE CYLINDRIQUE, 5X18	–	–	–	–	1	1	....	B,CM,DK,E,IT,SA,SW U,2F
					–	–	–	–	3	–	....	ED,SD,2G
		35	94001-05000-0S	ECROU HEX., 5MM	–	–	–	–	1	1	....	B,CM,DK,E,IT,SA,SW U,2F
					–	–	–	–	3	–	....	ED,SD,2G
		36	94050-06000	ECROU DE BRIDE, 6MM	–	–	–	–	4	4		
		37	95700-06016-00	BOULON DE BRIDE, 6X16	–	–	–	–	2	2		

F-9

Front wheel
(XL250S • Sz • SA • SB)

Roue avant
(XL250S • Sz • SA • SB)

Vorderrad
(XL250S • Sz • SA • SB)

Rueda delantera
(XL250S • Sz • SA • SB)

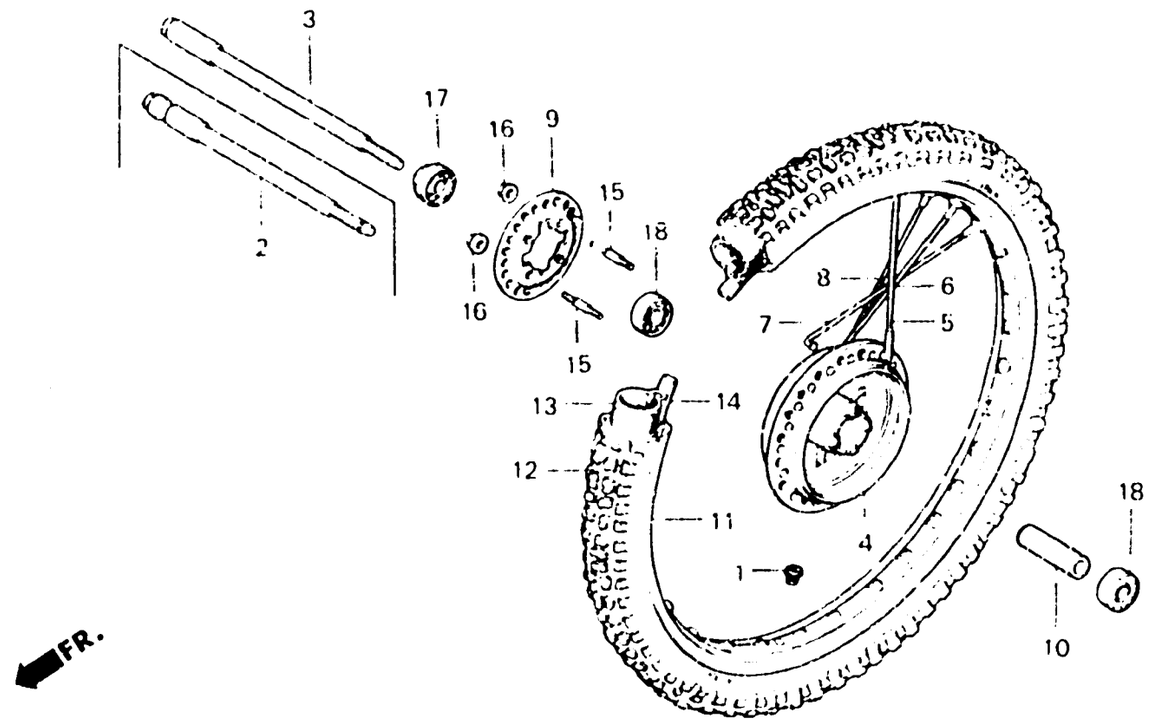

B428 - 23A

Item d'entretien	T.D.R.	Nº de réf.	Nº de pièce	Description	S	Sz	SA	SB	RC	RD	Nº de série		Code zone
					Nº de requis XL250								
AXE DE ROUE AV.	0.3	1	42717-329-000	CHAPEAU DE TROU DE JANTE	1	1	1	1	—	—			
MOYEU COMP. DE ROUE AV.	2.8	2	44301-428-000	AXE DE ROUE AV.	1	1	1	1	—	—			F,1G
BRIDE DE RAYON AV.	2.2				1	—	1	—	—	—			M,E,ED,SA,SD U,2F
• JANTE DE ROUE AV.													
COLLIER D'ECARTEMENT DE ROUE AV.	0.5	3	44301-434-000	AXE DE ROUE AV.	—	—	—	1	—	—			K,DM,E,ED,SA,SD W,U,2F,2G
• ROULEMENT A BILLES RADIAL, 6202U		4	44601-430-000	MOYEU COMP. DE ROUE AV.	1	1	1	1	—	—			
		5	44606-428-305	ENS. RAYON A AV.	9	—	—	—	—	—		5024920	DK,E,ED,SA,SW,U,1F 1G
(AJOUTER 0.1 POUR CHAQUE.)													
PNEU AV.	1.0				9	9	—	—	—	—			CM
• CHAMBRE A AIR					—	—	9	—	—	—		5201180	CM
GOUJON, 6X28	0.4		44606-444-305	ENS. RAYON A AV.	9	—	—	—	—	—	5024921		DK,E,ED,SA,SW,U,1F 1G
(AJOUTER 0.1 POUR CHAQUE.)					—	—	9	—	—	—	5201181		CM
					—	—	9	9	—	—			B,DK,DM,E,ED,SA,SD SW,U,1G,2G
					—	—	—	9	—	—			CM,2F

F-9

Front wheel
(XL250S • Sz • SA • SB)

Roue avant
(XL250S • Sz • SA • SB)

Vorderrad
(XL250S • Sz • SA • SB)

Rueda delantera
(XL250S • Sz • SA • SB)

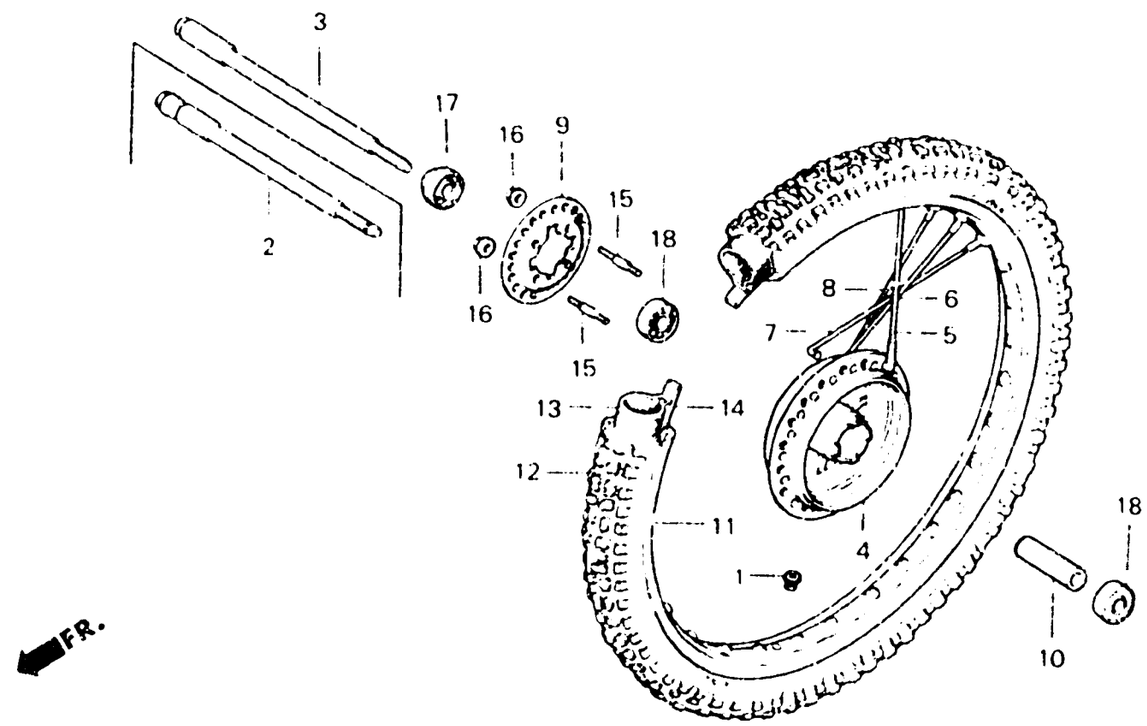

B428 - 23A

Item d'entretien	T.D.R.	N° de réf.	N° de pièce	Description	N° de requis XL250 S	Sz	SA	SB	RC	RD	N° de série		Code de zone
		6	44607-428-305	ENS. RAYON B AV.	9	–	–	–	–	–	----------	5024920	DK,E,ED,SA,SW,U,1F 1G
					9	9	–	–	–	–	----------	----------	CM
					–	–	9	–	–	–	----------	5201180	CM
			44607-444-305	ENS. RAYON B AV.	9	–	–	–	–	–	5024921	----------	DK,E,ED,SA,SW,U,1F 1G
					–	–	9	–	–	–	5201181	----------	CM
					–	–	–	9	–	–	----------	----------	CM,2F
					–	–	9	9	–	–	----------	----------	B,DK,DM,E,ED,SA,SD SW,U,1G,2G
		7	44608-428-305	ENS. RAYON C AV.	9	–	–	–	–	–	----------	5024920	DK,E,ED,SA,SW,U,1F 1G
					9	9	–	–	–	–	----------	----------	CM
					–	–	9	–	–	–	----------	5201180	CM
			44608-444-305	ENS. RAYON C AV.	9	–	–	–	–	–	5024921	----------	DK,E,ED,SA,SW,U,1F 1G
					–	–	9	–	–	–	5201181	----------	CM
					–	–	9	9	–	–	----------	----------	B,DK,DM,E,ED,SA,SD SW,U,1G,2G
					–	–	–	9	–	–	----------	----------	CM,2F

2-D6

F-9

Front wheel
(XL250S • Sz • SA • SB)

Roue avant
(XL250S • Sz • SA • SB)

Vorderrad
(XL250S • Sz • SA • SB)

Rueda delantera
(XL250S • Sz • SA • SB)

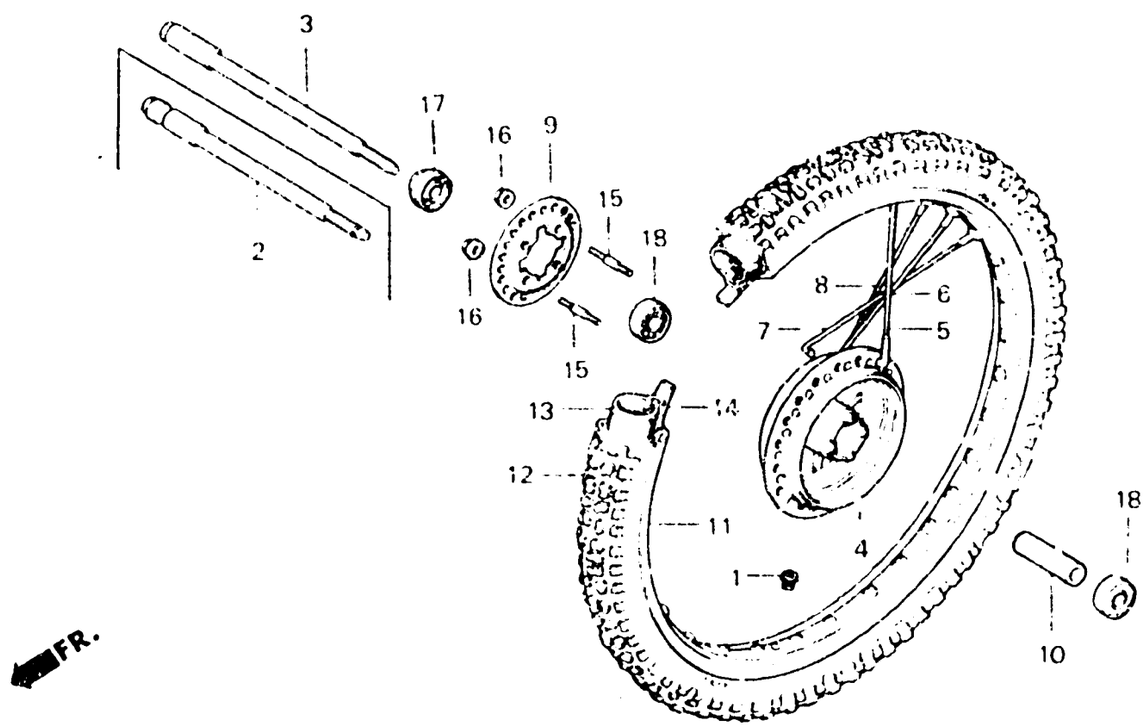

B428 - 23A

Item d'entretien	T.D.R.	N° de réf.	N° de piece	Description	S	Sz	SA	SB	RC	RD	N° de série		Code de zone
					N° de requis XL250								
		8	44609-428-305	ENS. RAYON D AV.	9	–	–	–	–	–		5024920	DK,E,ED,SA,SW,U,1F 1G
					9	9	–	–	–	–			CM
					–	–	9	–	–	–		5201180	CM
			44609-444-305	ENS. RAYON D AV.	9	–	–	–	–	–	5024921		DK,E,ED,SA,SW,U,1F 1G
					–	–	9	–	–	–			SD
					–	–	9	–	–	–	5201181		CM
					–	–	9	9	–	–			B,DK,DM,E,ED,SA,SW U,1G,2G
					–	–	–	9	–	–			CM,SD,2F
		9	44610-428-000	BRIDE DE RAYON AV.	1	–	–	–	–	–		5024920	DK,E,ED,SA,SW,U,1F 1G
					1	1	–	–	–	–			CM
					–	–	1	–	–	–		5201180	CM
			44610-429-000	BRIDE DE RAYON AV.	1	–	–	–	–	–	5024921		DK,E,ED,SA,SW,U,1F 1G
					–	–	1	–	–	–	5201181		CM
					–	–	1	1	–	–			B,DK,DM,E,ED,SA,SD SW,U,1G,2G
					–	–	–	1	–	–			CM,2F

F-9

Front wheel
(XL250S • Sz • SA • SB)

Roue avant
(XL250S • Sz • SA • SB)

Vorderrad
(XL250S • Sz • SA • SB)

Rueda delantera
(XL250S • Sz • SA • SB)

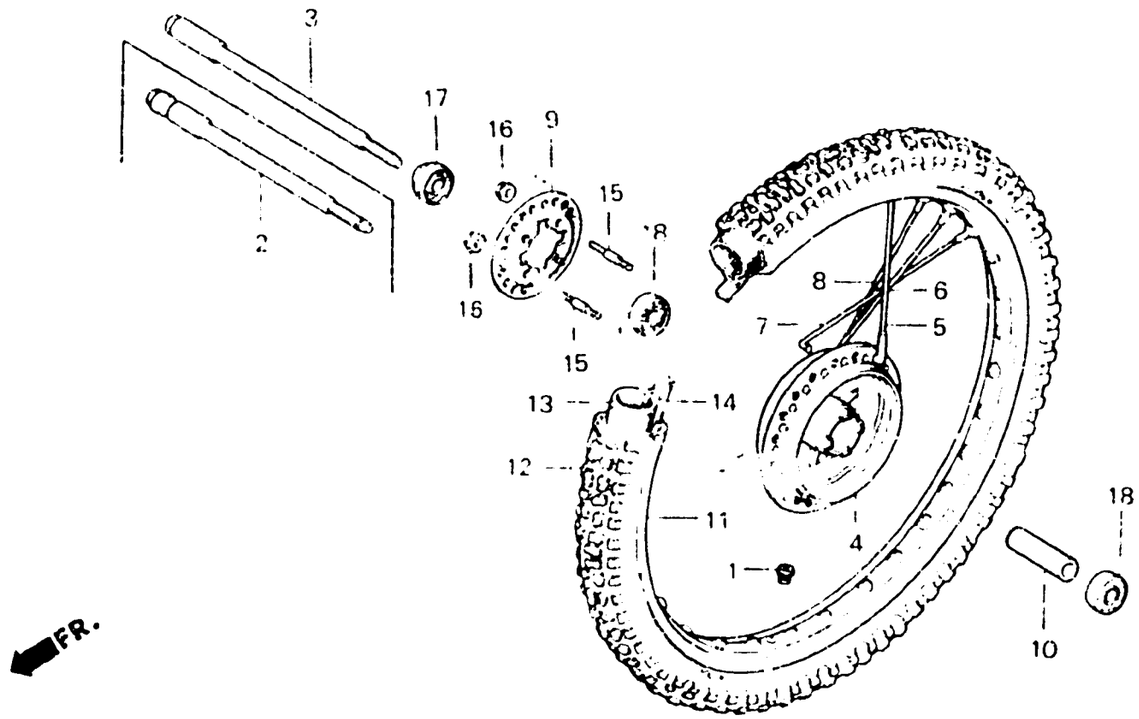

B428 - 23A

Item d'entretien	T.D.R.	N° de réf.	N° de pièce	Description	N° de requis XL250 S	Sz	SA	SB	RC	RD	N° de série	Code de zone
		10	44620-430-000	COLLIER D'ECARTEMENT DE ROUE AV.	1	1	1	1	—	—		
		11	44701-428-003	JANTE DE ROUE AV. (1.6X23)	1	1	1	1	—	—		
		12	44711-425-009	PNEU AV. (3.00-23 YOKOHAMA)	1	—	1	1	—	—	....	B,DK,DM,E,ED,SA,SD SW,U,1F,1G,2F,2G
			44711-428-671	PNEU AV. (3.00-23 YOKOHAMA)	1	1	1	1	—	—	....	CM
		13	44712-428-009	CHAMBRE A AIR (3.00-23 YOKOHAMA)	1	1	1	1	—	—		
		14	44713-428-009	VOLET DE PNEU (1.60X23 YOKOHAMA)	1	1	1	1	—	—		
		15	90135-107-720	GOUJON, 6X28	4	4	4	4	—	—		
		16	90352-122-003	ECROU DE PIGNON MENE (TOKAI)	4	4	4	4	—	—		
		17	91254-430-003	CACHE-POUSSIERE, 20X35X7(ARAI)	1	1	1	1	—	—		
			91254-430-005	CACHE-POUSSIERE, 20X35X7(NOK)	1	1	1	1	—	—		
		18	96140-62020-10	ROULEMENT A BILLES RADIAL, 6202U	2	2	2	2	—	—		

F-9-1

Front wheel
(XL250Rc • Rd)

Roue avant
(XL250Rc • Rd)

Vorderrad
(XL250Rc • Rd)

Rueda delantera
(XL250Rc • Rd)

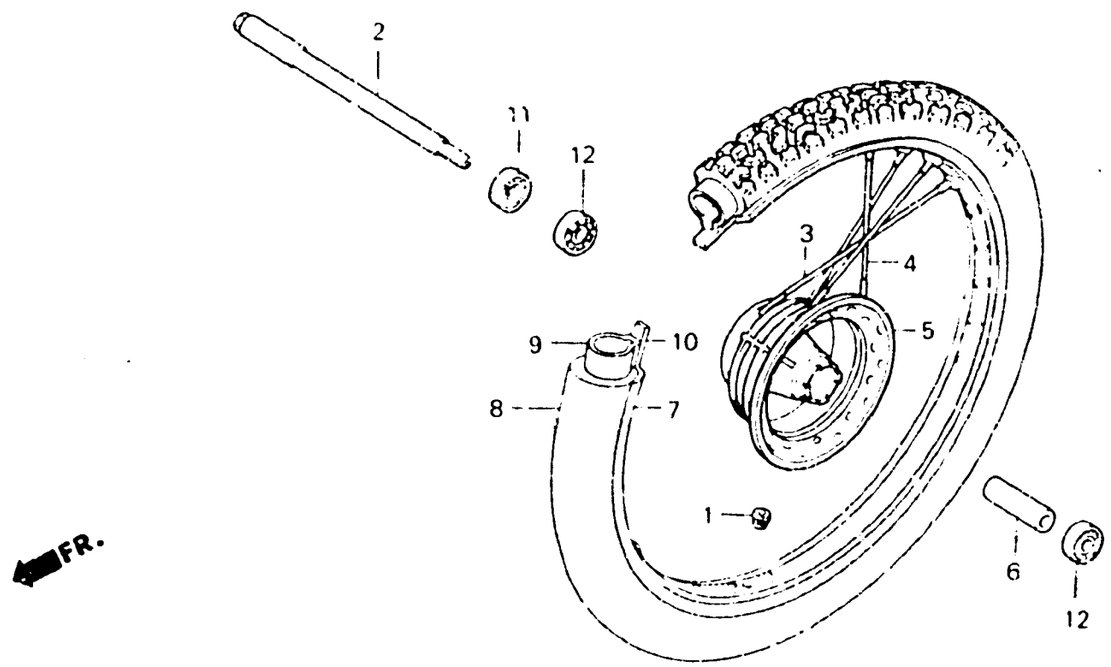

BKB7 - 7

Item d'entretien	T.D.R.
AXE COMP. ROUE AV.	0.3
MOYEU COMP. DE ROUE AV	2.6
COLLIER DE ECARTEMENT D'AXE AV.	0.5
• ROULEMENT A BILLES RADIAL, 6202U (AJOUTER 0,1 POUR CHAQUE.)	
JANTE DE ROUE AV.	2.2
PNEU AV.	1.0
• CHAMBRE A AIR	

N° de réf.	N° de pièce	Description	S	Sz	Sa	SB	Rc	Rd	N° de série	Code de zone
			N° de requis XL250							
1	42717-329-000	CHAPEAU DE TROU DE JANTE	—	—	—	—	1	1		
2	44301-KA2-000	AXE COMP. ROUE AV.	—	—	—	—	1	1		
3	446A0-MC4-000	JEU DE RAYON DE BS. 8X238	—	—	—	—	18	18		
4	446B0-MC4-000	JEU DE RAYON DE BS. 8X197.5	—	—	—	—	18	18		
5	44601-KB7-000	MOYEU COMP. DE ROUE AV.	—	—	—	—	1	1		
6	44620-230-000	COLLIER DE ECARTEMENT D'AXE AV.	—	—	—	—	1	1		
7	44701-MC4-003	JANTE DE ROUE AV. (1.60X21)	—	—	—	—	1	1		
8	44711-MC4-005	PNEU AV. (3.00-21-4PR)(INOUE)	—	—	—	—	1	—		B,DK,E,ED,IT,SA,SD SW,U,2F,2G
	44711-MC4-009	PNEU AV. (3.00-21-4PR Y-969 YOKOHAMA)	—	—	—	—	1	—		B,DK,E,ED,IT,SA,SD SW,U,2F,2G
	44711-MC4-671	PNEU AV. (3.00-21-4PR) (YOKOHAMA)	—	—	—	—	1	1		CM
	44711-MC4-672	PNEU AV. (3.00-21-4PR)(INOUE)	—	—	—	—	1	1		CM
9	44712-MC4-005	CHAMBRE A AIR (2.75/3.00-21) (INOUE)	—	—	—	—	1	1		

F-9-1

Front wheel
(XL250Rc • Rd)

Roue avant
(XL250Rc • Rd)

Vorderrad
(XL250Rc • Rd)

Rueda delantera
(XL250Rc • Rd)

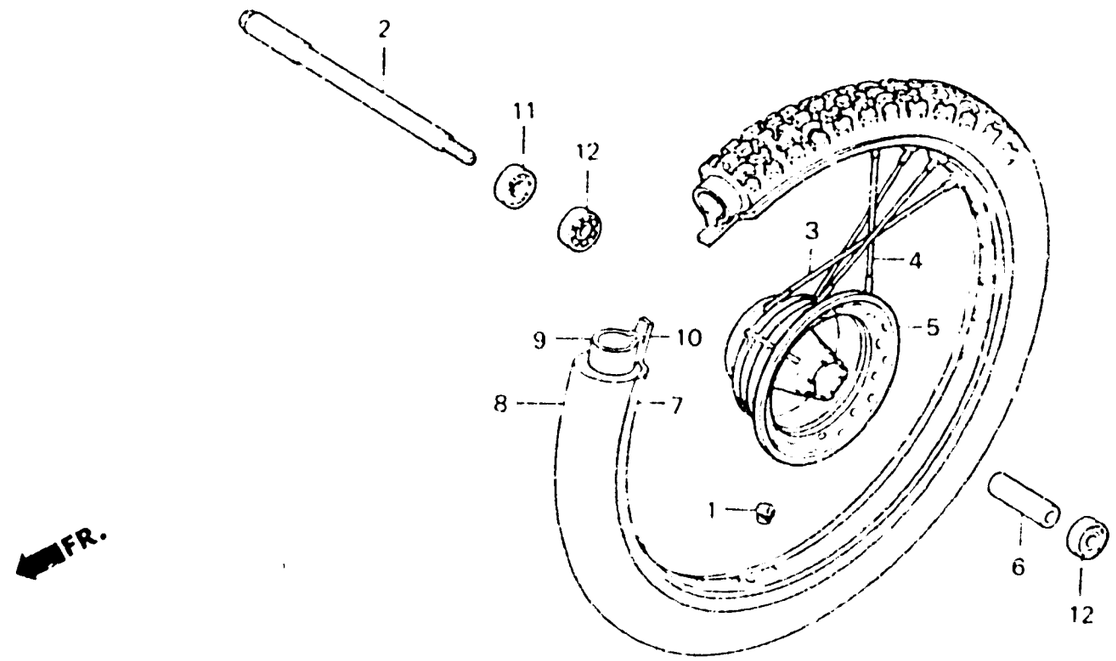

3KB7-7

Item d'entretien	T.D.R.	N° de réf.	N° de pièce	Description	N° de requis XL250 S	S:	Sa	Se	Rc	Rd	N° de série	Code de zone
			44712-MC4-009	CHAMBRE A AIR (3.00/3.25/3.50-21)(YOKOHAMA)	—	—	—	—	1	1		
		10	44713-437-009	VOLET DE PNEU (21 YOKOHAMA)	—	—	—	—	1	1		
			44713-446-631	VOLET DE PNEU (1.4X21 INOUE)	—	—	—	—	1	1		
		11	91254-430-003	CACHE-POUSSIERE, 20X35X7(ARAI)	—	—	—	—	1	1		
			91254-430-005	CACHE-POUSSIERE, 20X35X7(NOK)	—	—	—	—	1	1		
		12	96140-62020-10	ROULEMENT A BILLES RADIAL, 6202U	—	—	—	—	2	2		

2-D10

F-10

Front brake panel
(XL250S • Sz • SA • SB)

Plateau de frein avant
(XL250S • Sz • SA • SB)

Vorderradbremsankerplatte
(XL250S • Sz • SA • SB)

Panel de freno delantero
(XL250S • Sz • SA • SB)

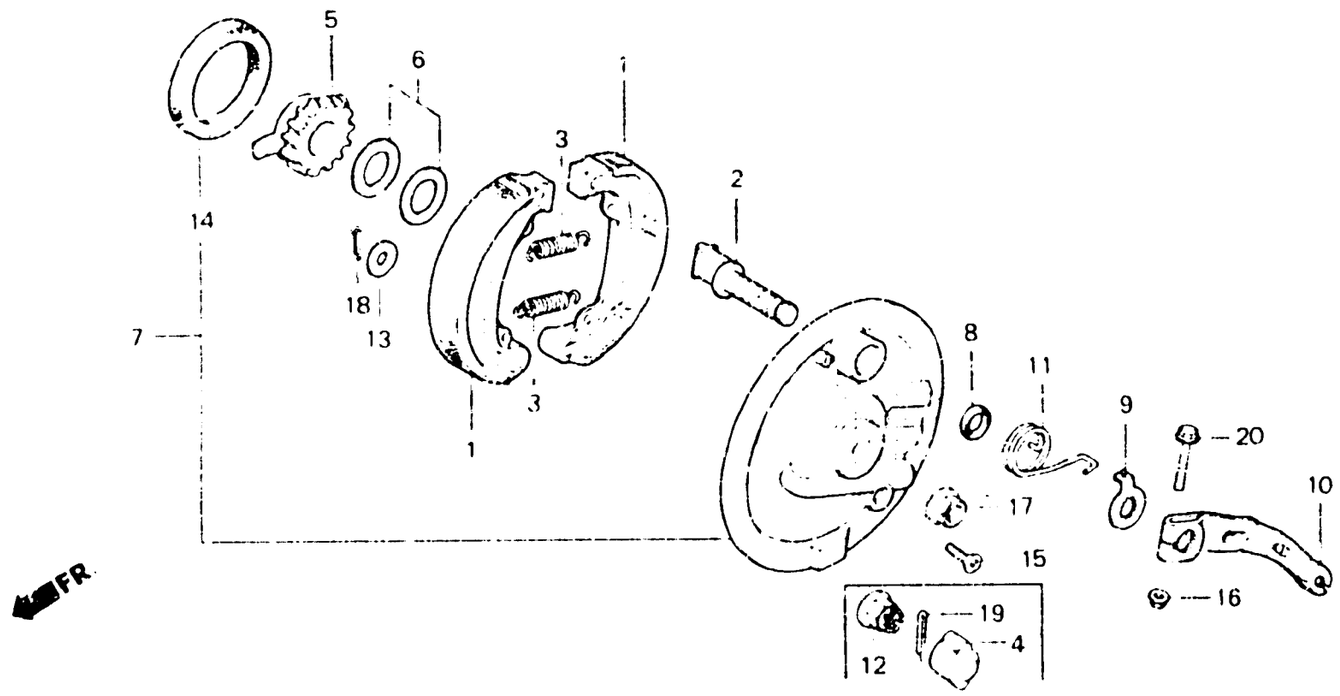

B428 - 24B

Item d'entretien	T.D.R.	Nº de réf.	Nº de pièce	Description	Nº de requis XL250 S	Sz	SA	SB	RC	RD	Nº de série		Code de zone
PIGNON COMP. COMPTEUR DE VITESSE	0.3	1	43120-329-670	SABOT COMP. FREIN AR.	2	2	2	2	—	—			
		2	43141-399-000	CAME DE FREIN AR.	1	—	—	—	—	—			CM
PANNEAU COMP. AUXILIAIRE DE FREIN AV.	0.5				1	—	—	—	—	—		5018958	DK,E,ED,SA,SW,U,1F 1G
(PIECES RELATIVES Y COMPRISES)					—	1	—	—	—	—		5107114	
BRAS DE FREIN AV. (PIECES RELATIVES Y COMPRISES)	0.4		43141-399-010	CAME DE FREIN AR.	1	—	—	—	—	—	5018959		DK,E,ED,SA,SW,U,1F 1G
					—	1	—	—	—	—	5107115		
					—	—	1	1	—	—			
		3	43151-329-000	RESSORT DE SABOT DE FREIN AR.	2	2	2	2	—	—			
		4	44302-383-610	CHAPEAU D'ECROU D'ESSIEU	1	—	1	—	—	—			ED,SD,1G
		5	44804-428-000	PIGNON COMP. COMPTEUR DE VITESSE	1	1	1	1	—	—			
		6	44809-402-000	RONDELLE DE PIGNON DE COMPTEUR VITESSE	2	2	2	2	—	—			
		7	45010-428-000	PANNEAU COMP. AUXILIAIRE DE FREIN AV.	1	1	1	1	—	—			
		8	45134-250-000	CACHE-POUSSIERE DE CAME DE FREIN	1	1	1	1	—	—			
		9	45145-428-000	INDICATEUR FREIN AV.	1	1	1	1	—	—			

F-10

Front brake panel
(XL250S • Sz • SA • SB)

Plateau de frein avant
(XL250S • Sz • SA • SB)

Vorderradbremsankerplatte
(XL250S • Sz • SA • SB)

Panel de freno delantero
(XL250S • Sz • SA • SB)

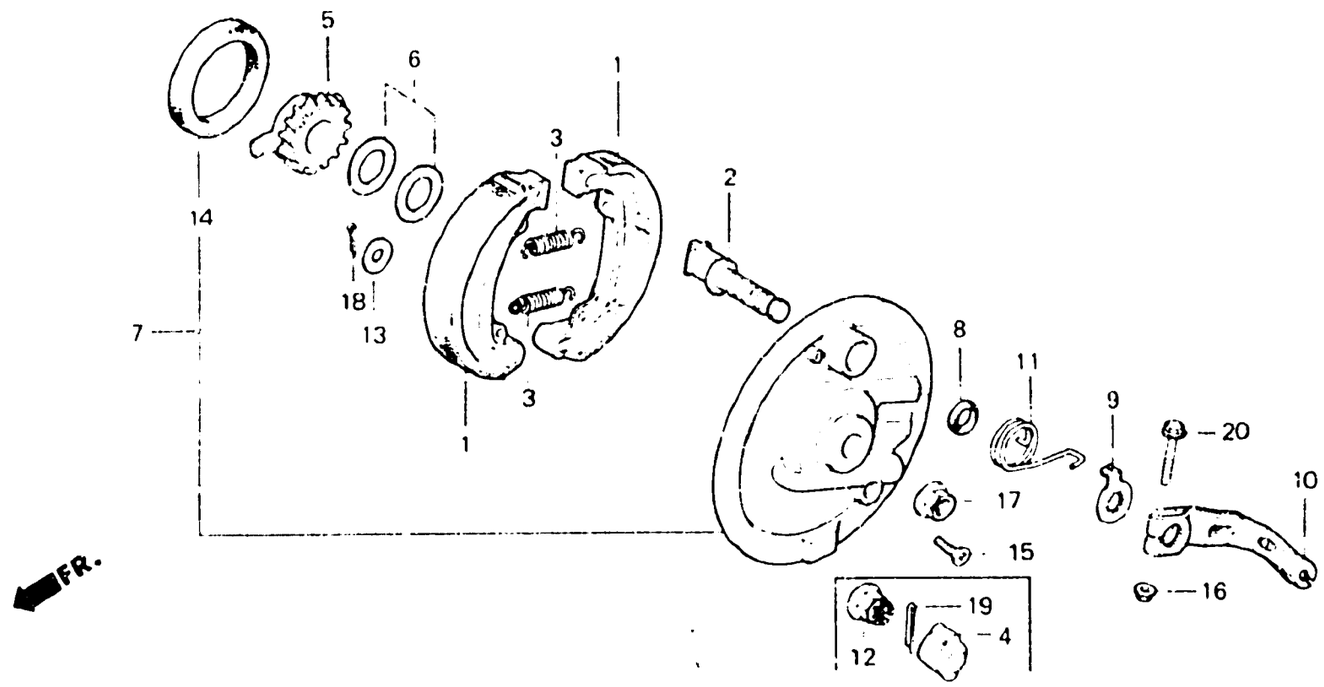

8428 - 24B

Item d'entretien	T.D.R.	N° de réf.	N° de pièce	Description	N° de requis XL250 S	Sz	SA	SB	RC	RD	N° de série	Code de zone
		10	45610-428-000	BRAS DE FREIN AV.	1	1	1	1	—	—		
		11	45435-428-000	RESSORT DE RAPPEL DE BRAS FREIN	1	1	1	1	—	—		
		12	90305-051-000	ECROU D'AXE AR.	1	1	—	—	—	—		
					—	—	1	—	—	—	---------- 5207888	CM,2F
					—	—	1	—	—	—	---------- 5207045	DK,DM,E,ED,SA,SD SW,U
					—	—	1	—	—	—	---------- 6000899	1G
			90305-169-000	ECROU, ESSIEU ROUE, 12MM	—	—	1	—	—	—	5207889 ----------	CM,2F
					—	—	1	—	—	—	5207046 ----------	DK,DM,E,ED,SA,SD SW,U
					—	—	1	—	—	—	6000900 ----------	1G
					—	—	—	1	—	—	---------- ----------	CM
		13	90524-030-000	RONDELLE A DE FIXATION SUPPORT DE GUIDON	1	1	1	1	—	—		
		14	91251-121-000	JOINT D'ETANCHEITE D'HUILE, 47X60X7	1	1	1	1	—	—		
		15	93700-05016-0A	VIS A TETS OVALE, 5X16	1	1	1	1	—	—		
		16	94050-06000	ECROU DE BRIDE, 6MM	1	1	1	1	—	—		

F-10

Front brake panel
(XL250S • Sz • SA • SB)

Plateau de frein avant
(XL250S • Sz • SA • SB)

Vorderradbremsankerplatte
(XL250S • Sz • SA • SB)

Panel de freno delantero
(XL250S • Sz • SA • SB)

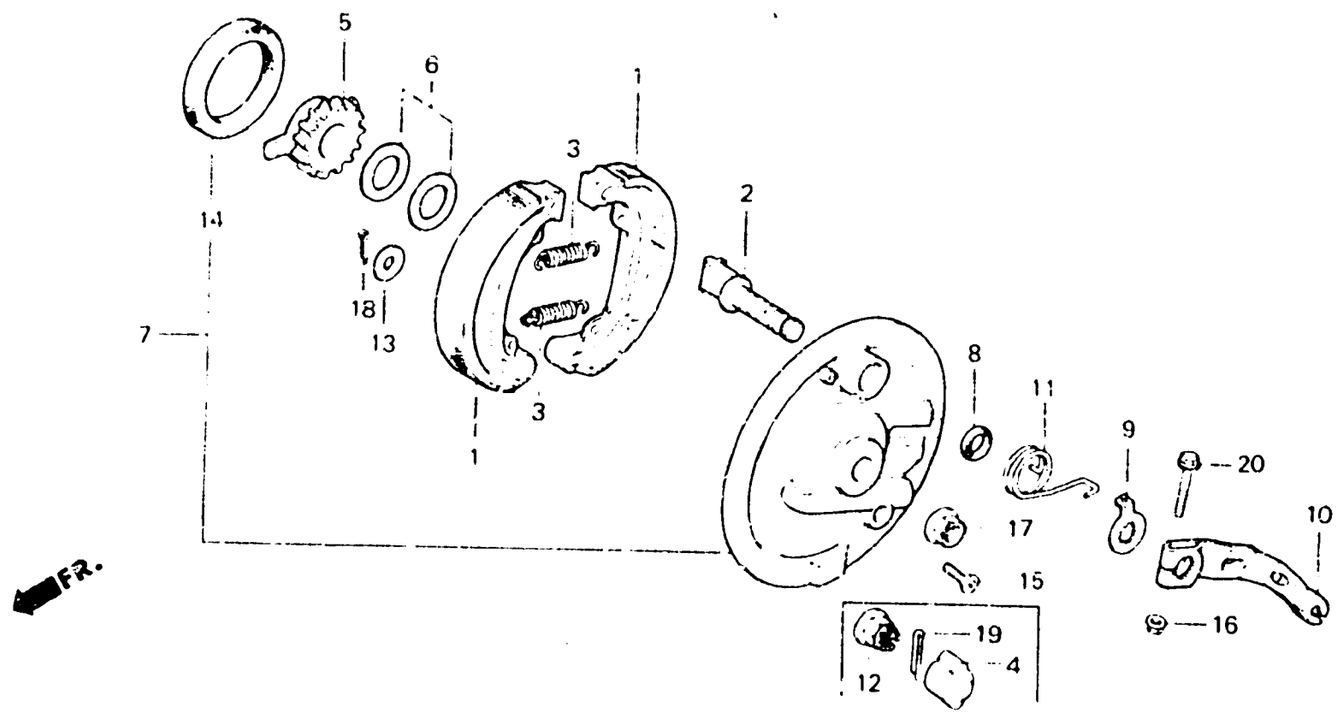

B428 -24B

Item d'entretien	T.D.R.	N° de réf.	N° de pièce	Description	N° de requis XL250 S	Sz	SA	SB	RC	RD	N° de série	Code de zone
		17	94050-12000	ECROU DE BRIDE, 12MM	—	—	—	1	—	—		B,DK,DM,E,ED,SA,SD SW,U,2F,2G
		18	94201-20200	GOUPILLE FENDUE, 2.0X20	1	1	1	1	—	—		
		19	94201-30250	GOUPILLE FENDUE, 3.0X25	1	1	1	1	—	—		CM,1F,1G
					1	—	1	—	—	—		DK,DM,E,ED,SA,SD SW,U,2F
		20	95700-06032-00	BOULON DE BRIDE, 6X32	1	1	1	1	—	—		

F-10-1

Front brake panel
(XL250Rc • Rd)

Plateau de frein avant
(XL250Rc • Rd)

Vorderradbremsankerplatte
(XL250Rc • Rd)

Panel de freno delantero
(XL250Rc • Rd)

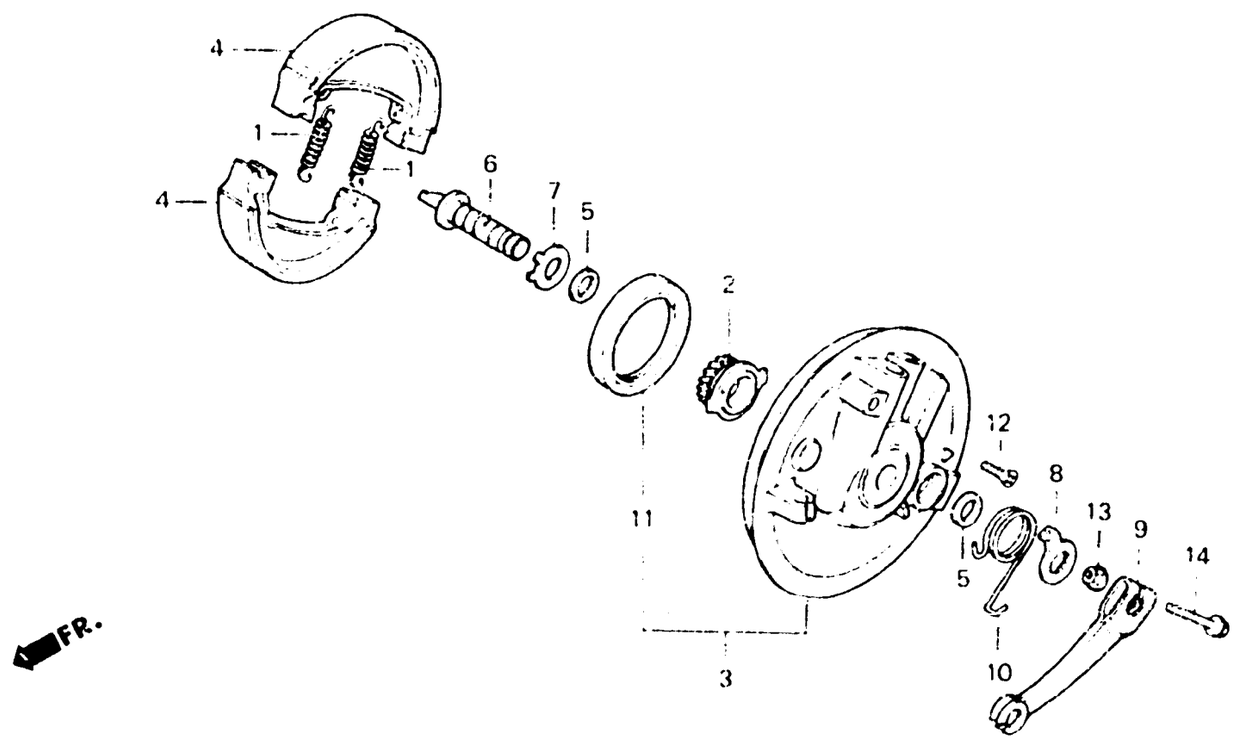

BKB7 - E

Item d'entretien	T.D.R.
PIGNON COMP. COMPTEUR DE VITESSE	0.3
PANNEAU COMP. AUXILIAIRE DE FREIN AV. (PIECES RELATIVES Y COMPRISES)	0.5
BRAS DE FREIN AV. (PIECES RELATIVES Y COMPRISES)	0.4

N° de réf.	N° de pièce	Description	S	S2	SA	SB	RC	RD	N° de série	Code de zone
			N° de requis XL250							
1	43151-329-000	RESSORT DE SABOT DE FREIN AR.	–	–	–	–	2	2		
2	44804-KA2-003	PIGNON COMP. COMPTEUR DE VITESSE	–	–	–	–	1	1		
3	451A0-KB7-000	PANNEAU COMP. AUXILIAIRE DE FREIN AV.	–	–	–	–	1	1		
4	45120-KB7-005	SABOT COMP. FREIN AV.	–	–	–	–	2	2		
5	45134-KB7-005	CACHE-POUSSIERE DE CAME DE FREIN	–	–	–	–	2	2		
6	45141-KB7-000	CAME DE FREIN AV.	–	–	–	–	1	1		
7	45142-KB7-000	SIEGE DE CAME DE FREIN AV.	–	–	–	–	1	1		
8	45145-KB7-000	INDICATEUR FREIN AV.	–	–	–	–	1	1		
9	45410-KB7-000	BRAS DE FREIN AV.	–	–	–	–	1	–	5005829	B,DK,E,ED,IT,SA,SD SW,U
			–	–	–	–	1	–		CM
			–	–	–	–	1	–	4000822	2F
			–	–	–	–	1	–	3001152	2G

F-10-1

Front brake panel
(XL250Rc • Rd)

Plateau de frein avant
(XL250Rc • Rd)

Vorderradbremsankerplatte
(XL250Rc • Rd)

Panel de freno delantero
(XL250Rc • Rd)

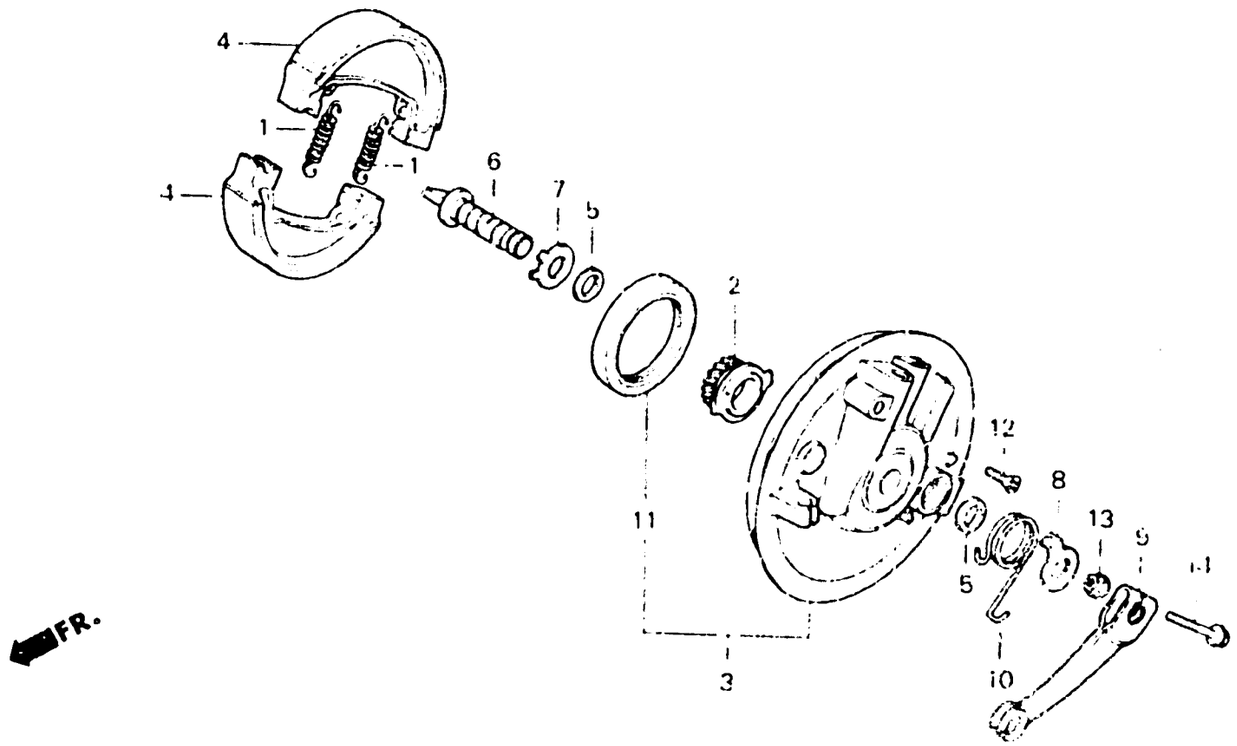

8K87-8

Item d'entretien	T.D.R.	N° de réf.	N° de pièce	Description	N° de reçus XL250 S	Sz	SA	SB	Rc	Rd	N° de série	Code de zone
		•	45410-KB7-010	BRAS DE FREIN AV.	—	—	—	—	1	—	5005830	B,DK,E,ED,IT,SA,SD SW,U
					—	—	—	—	1	—	4000823	2F
					—	—	—	—	1	—	3001155	2G
					—	—	—	—	—	1		
		10	45435-KB7-000	RESSORT DE RAPPEL DE BRAS FREIN	—	—	—	—	1	1		
		11	91251-121-003	JOINT D'ETANCHEITE D'HUILE, 47X60X7(ARAI)	—	—	—	—	1	1		
			91251-361-005	JOINT D'ETANCHEITE D'HUILE, 47X60X7(NOK)	—	—	—	—	1	1		
		12	93700-05016-0A	VIS A TETE OVALE, 5X16	—	—	—	—	1	1		
		13	94050-06000	ECROU DE BRIDE, 6MM	—	—	—	—	1	1		
		14	95700-06032-00	BOULON DE BRIDE, 6X32	—	—	—	—	1	1		

2-D15

F-11

Rear wheel
(XL250S • Sz • SA • SB)

Roue arrière
(XL250S • Sz • SA • SB)

Hinterrad
(XL250S • Sz • SA • SB)

Rueda trasera
(XL250S • Sz • SA • SB)

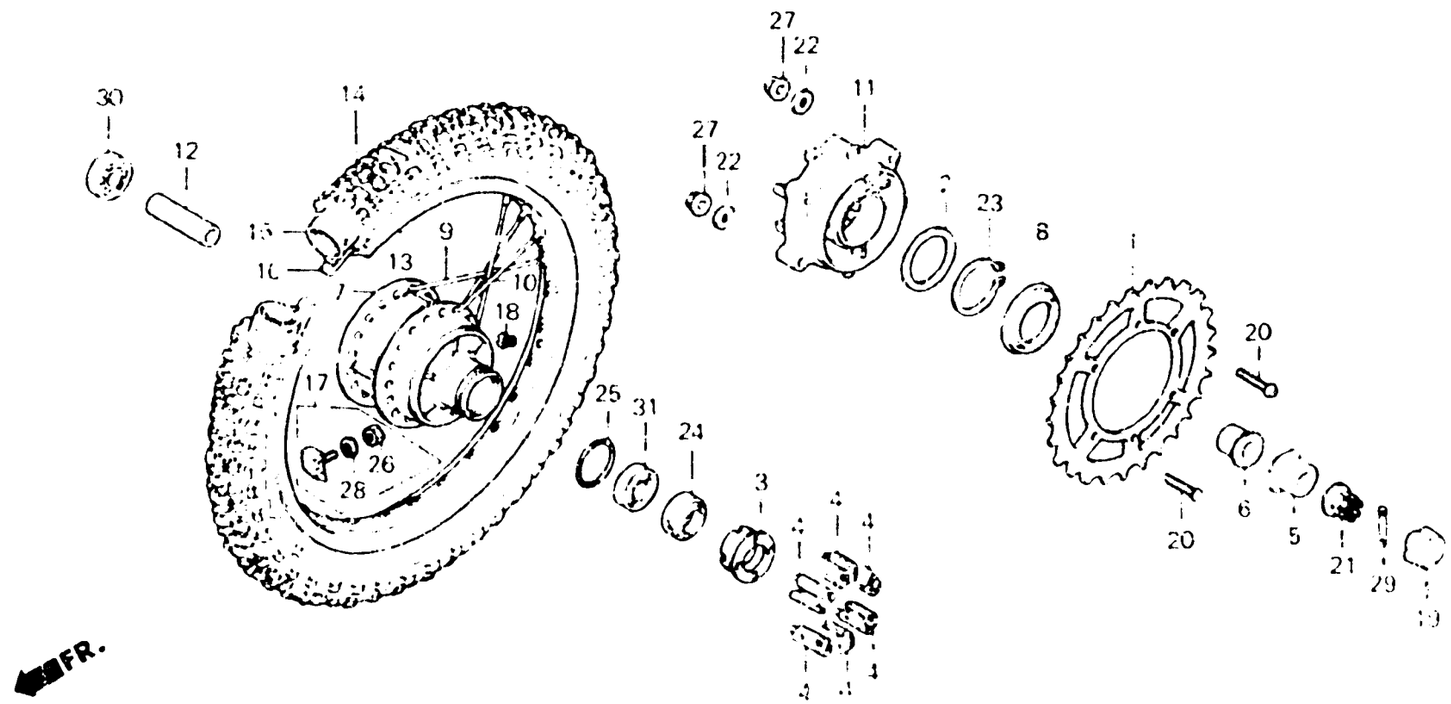

Item d'entretien	T.D.R.
PIGNON MENE FINAL	0.6
• BRIDE MENEE FINALE FIXATION DE ROULEMENT	0.4
CAOUTCHOUC D'AMORTISSEUR DE ROUE AR.	0.5
(L'ON APPLIQUE LE MEME F.R.T. MEME QUAND ON EFFECTUE L'ENTRETIENT SUR PLUS D'UNE PIECE.)	
• COLLIER D'ENTRETOISE D'AXE AR	
• JOINT D'ETANCHEITE D'HUILE 25×40×7	
• ROULEMENT A BILLES RADIAL (AJOUTER 0.1 POUR CHAQUE)	
MOYEU COMP. ROUE AR.	2.6
JANTE DE ROUE AR.	2.3
PNEU AR.	1.0
• CHAMBRE A AIR	

N° de réf.	N° de pièce	Description	N° de roues XL250 S	Sz	SA	SB	RA	RB	N° de série	Code de zone
1	41201-428-000	PIGNON MENE FINAL (53T)	1	1	—	—	—	—		
	41201-428-670	PIGNON MENE FINAL (53T)	—	—	1	1	—	—		
2	41204-413-780	RONDELLE, 80X65	1	1	1	1	—	—		
3	41231-428-000	FIXATION DE ROULEMENT	1	1	1	1	—	—		
4	41241-428-000	CAOUTCHOUC D'AMORTISSEUR DE ROUE AR.	6	6	6	—	—	—		
	41241-435-000	CAOUTCHOUC D'AMORTISSEUR DE ROUE AR.	—	—	—	6	—	—		
5	42304-428-000	COLLIER D'AXE AR.	1	1	1	1	—	—		
6	42312-428-000	COLLIER DE ROUE AR.	1	1	1	1	—	—		
7	42601-428-000	MOYEU COMP. ROUE AR.	1	1	1	—	—	—		
	42601-435-010	MOYEU COMP. ROUE AR.	—	—	—	1	—	—		
8	42604-413-780	CACHE-POUSSIERE LATERAL DE PIGNON	1	1	1	1	—	—		
9	42606-360-305	RAYON A AR.	18	18	18	—	—	—		
	42640-429-000	JEU DE RAYON A AR.	—	—	—	18	—	—	——— ———	B,DK,DM,E,ED,SA,SD SW,U,2F,2G
	42605-429-305	RAYON A AR.	—	—	—	18	—	—	——— ———	CM
10	42607-360-305	RAYON B AR.	18	18	18	—	—	—		

F-11

Rear wheel
(XL250S • Sz • SA • SB)

Roue arrière
(XL250S • Sz • SA • SB)

Hinterrad
(XL250S • Sz • SA • SB)

Rueda trasera
(XL250S • Sz • SA • SB)

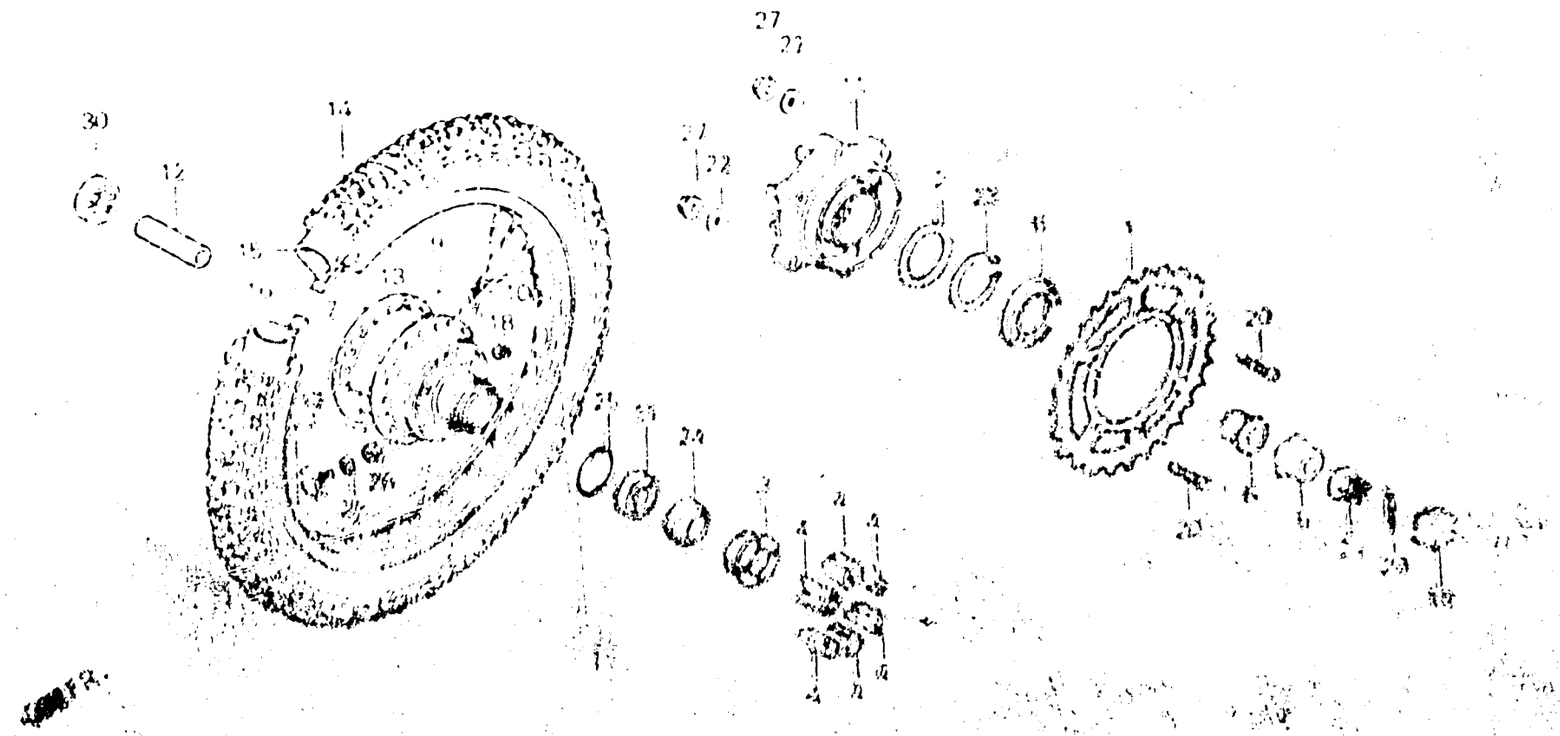

Item d'entretien	T.D.R.	N° de réf.	N° de pièce	Désignation	Quantité						N° de série		Code de zone
			42L00-429-000	JEU DE RAYONS AR.				18					
			42606-429-306	RAYON AR.				18					
		11	42012-428-000	BRIDE MEXICO FILETE									
			42012-428-010	BRIDE MEXICO FILETE									
			42012-435-010	BRIDE MEXICO FILETE									
		12	42620-428-000	COLLIER D'ARRETOISE BRAS AR.									
		13	42701-428-000	JANTE DE ROUE AR. 17 X 2.15									
			42701-428-000	JANTE DE ROUE AR. 17 X 2.15									

F-11

Rear wheel
(XL250S • Sz • SA • SB)

Roue arrière
(XL250S • Sz • SA • SB)

Hinterrad
(XL250S • Sz • SA • SB)

Rueda trasera
(XL250S • Sz • SA • SB)

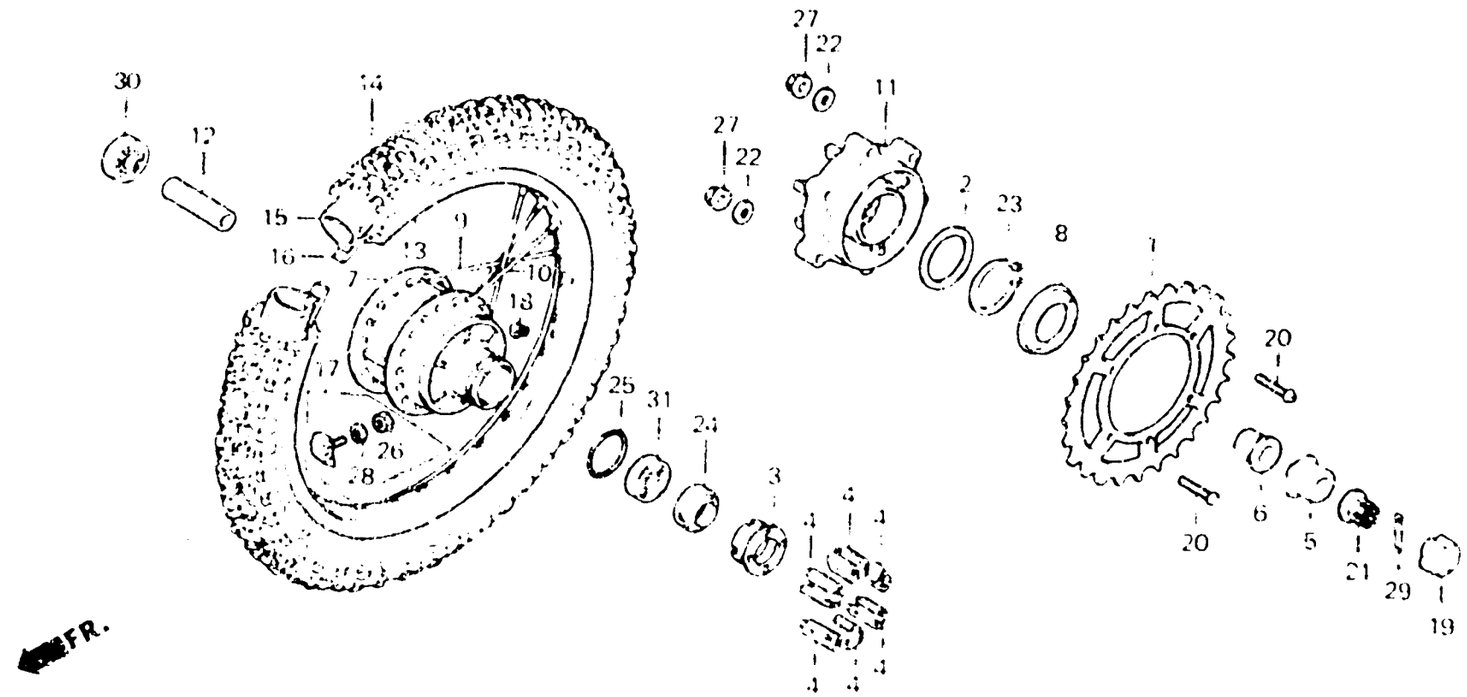

8428 – 25B

Item d'entretien	T.D.R.	N° de réf.	N° de pièce	Description	S	Sz	SA	SB	RC	RD	N° de série		Code de zone
					N° de requis XL250								
		14	42711-428-009	PNEU AR. (4.60-18 YOKOHAMA)	1	–	–	1	–	–	.....	.....	P,DK,DM,E,ED,SA,SD SW,U,1F,2F,2G
					1	–	1	–	–	–	.....	.....	1G
					–	–	1	–	–	–	.....	5208368	CM,2F
					–	–	1	–	–	–	.....	5263161	DK,DM,E,ED,SA,SD SW,U
			42711-428-671	PNEU AR. (4.60-18 YOKOHAMA)	1	1	1	–	–	–	.....	.....	CM
			42711-428-731	PNEU AR. (4.60-18 YOKOHAMA)	–	–	–	1	–	–	.....	.....	CM
			42711-428-019	PNEU AR. (4.60-18 YOKOHAMA)	–	–	1	–	–	–	5208369	.....	CM,2F
					–	–	1	–	–	–	5263162	.....	DK,DM,E,ED,SA,SD SW,U
		15	42712-428-009	CHAMBRE A AIR (4.60-18 YOKOHAMA)	1	1	1	1	–	–			
		16	42713-428-000	VOLET DE PNEU (2.15X18 YOKOHAMA)	1	1	1	1	–	–			
		17	42715-428-000	BUTEE DE BAGUETTE	1	1	1	1	–	–			

F-11

Rear wheel
(XL250S • Sz • SA • SB)

Roue arrière
(XL250S • Sz • SA • SB)

Hinterrad
(XL250S • Sz • SA • SB)

Rueda trasera
(XL250S • Sz • SA • SB)

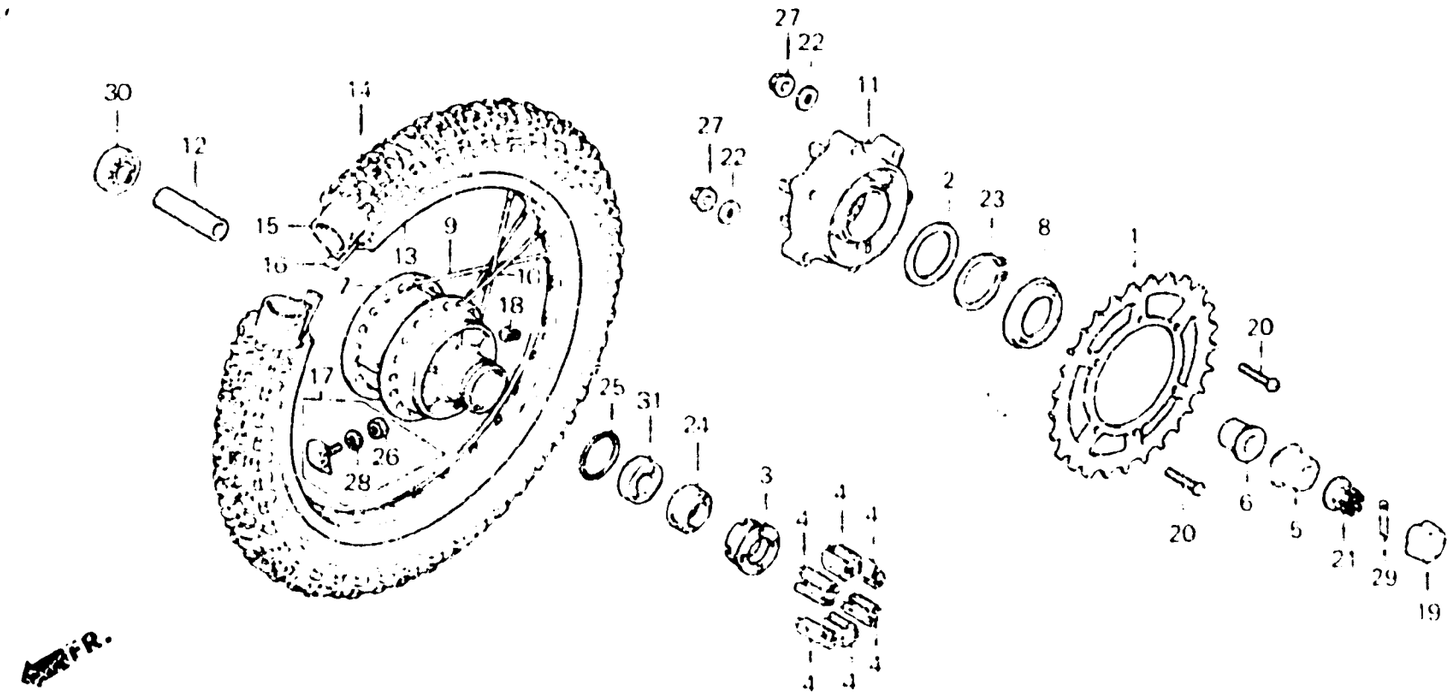

B428 - 25B

Item d'entretien	T.D.R.	N° de réf.	N° de pièce	Description	S	Sz	SA	SB	RC	RD	N° de série		Code de zone
					N° de requis XL250								
		18	42717-329-000	CHAPEAU DE TROU DE JANTE	1	1	1	1	–	–			
		19	44302-428-610	CHAPEAU D'ECROU D'ESSIEU	1	–	1	–	–	–	.....	.....	ED,SD,1G
		20	90128-428-000	BOULON DE FIXATION DE PIGNON DE COMMANDE	6	–	–	–	–	–	.....	5019448	
				90128-428-010	–	6	–	–	–	–	.....	5107479	
			90128-428-010	BOULON DE FIXATION DE PIGNON DE COMMANDE	6	–	–	–	–	–	5019449		
					–	6	–	–	–	–	5107480		
					–	–	6	–	–	–	.....	5204663	CM
					–	–	6	–	–	–	.....	5202453	DK,DM,E,ED,SA,SW,U
			90128-428-020	BOULON DE FIXATION DE PIGNON MENE	–	–	6	–	–	–	5204664	.....	CM
					–	–	6	–	–	–	5202454	.....	DK,DM,E,ED,SA,SW,U
					–	–	6	6	–	–	.....	.....	SD,1G,2F
					–	–	–	6	–	–	.....	.....	B,CM,DK,DM,E,ED,SA SW,U,2G
		21	90305-369-000	ECROU, ESSIEU ROUE, 16MM	1	1	1	1	–	–			

2-E3

F-11

Rear wheel
(XL250S • Sz • SA • SB)

Roue arrière
(XL250S • Sz • SA • SB)

Hinterrad
(XL250S • Sz • SA • SB)

Rueda trasera
(XL250S • Sz • SA • SB)

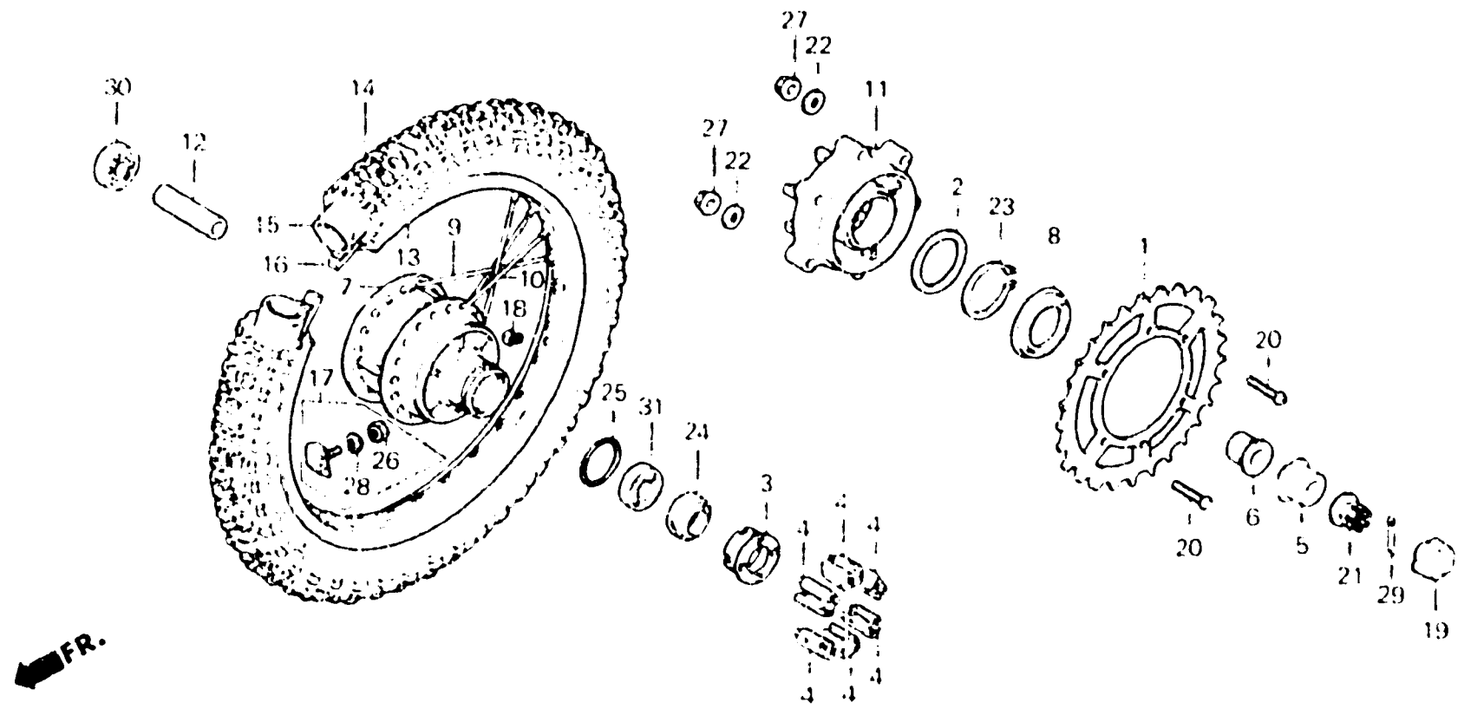

B428-25B

Item d'entretien	T.D.R.	N° de réf.	N° de pièce	Description	S	Sz	SA	SB	RC	RD	N° de série		Code de zone
					N° de requis XL250								
		22	90465-422-000	RONDELLE DE BUTEE, 8MM	6	–	–	–	–	–	5019449		
					–	6	–	–	–	–	5107480		
					–	–	6	–	–	–		5204663	CM
					–	–	6	–	–	–		5202453	DK,DM,E,ED,SA,SW,U 2F
			90465-428-000	RONDELLE DE BUTEE, 8MM	–	–	6	–	–	–			SD TC
					–	–	6	–	–	–	5204664		CM
					–	–	6	–	–	–	5202454		DK,DM,E,ED,SA,SW,U 2F
					–	–	–	6	–	–			
		23	90665-329-000	CIRCLIP EXTERIEUR, 65MM	1	1	1	1	–	–			
		24	91252-428-000	JOINT D'ETANCHEITE D'HUILE, 25X40X7	1	1	1	1	–	–			
		25	91262-329-010	JOINT TORIQUE, 62X2	1	1	1	1	–	–			
		26	94001-08000-0S	ECROU HEX., 8MM	1	1	1	1	–	–			
		27	94050-06000	ECROU DE BRIDE, 8MM	6	–	–	–	–	–		5019448	
					–	6	–	–	–	–		5107479	
			90309-357-000	ECROU UBS, 8MM	6	–	–	–	–	–	5019449		
					–	6	–	–	–	–	5107480		
					–	–	6	–	–	–			

F-11

Rear wheel
(XL250S • Sz • SA • SB)

Roue arrière
(XL250S • Sz • SA • SB)

Hinterrad
(XL250S • Sz • SA • SB)

Rueda trasera
(XL250S • Sz • SA • SB)

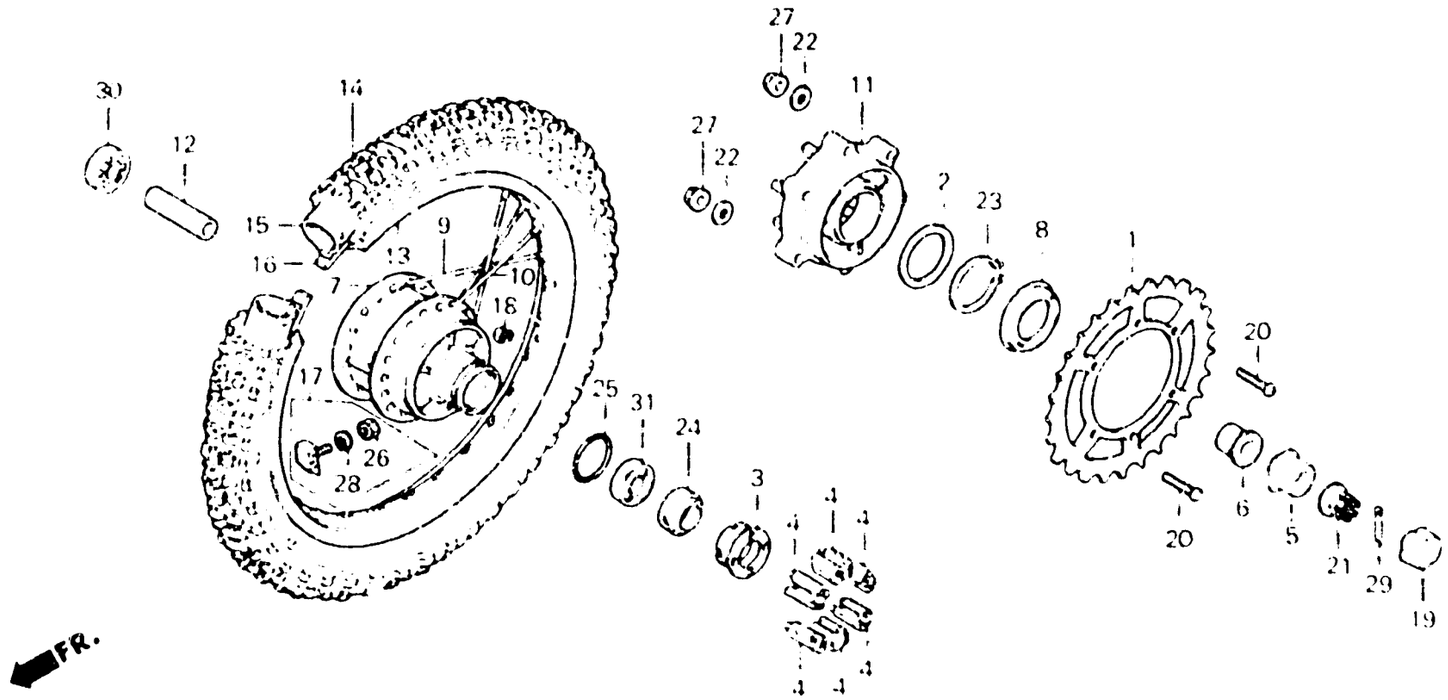

B428 - 25B

Item d'entretien	T.D.R.	N° de réf.	N° de pièce	Description	S	Sz	SA	SB	RA	RB	N° de série	Code de zone
					N° de requis XL250							
			90309-428-731	ECROU DE BRIDE, 8MM	–	–	–	6	–	–		
		28	94111-08000	RONDELLE ELASTIQUE, 8MM	1	1	1	1	–	–		
		29	94201-40300	GOUPILLE FENDUE, 4.0X30	1	1	1	1	–	–		
		30	96140-62030-10	ROULEMENT A BILLES RADIAL, 6203U	1	1	1	1	–	–		
		31	96140-63030-10	ROULEMENT A BILLES RADIAL, 6303U	1	1	1	1	–	–		

2-E5

F-11-1

Rear wheel
(XL250Rc • Rd)

Roue arrière
(XL250Rc • Rd)

Hinterrad
(XL250Rc • Rd)

Rueda trasera
(XL250Rc • Rd)

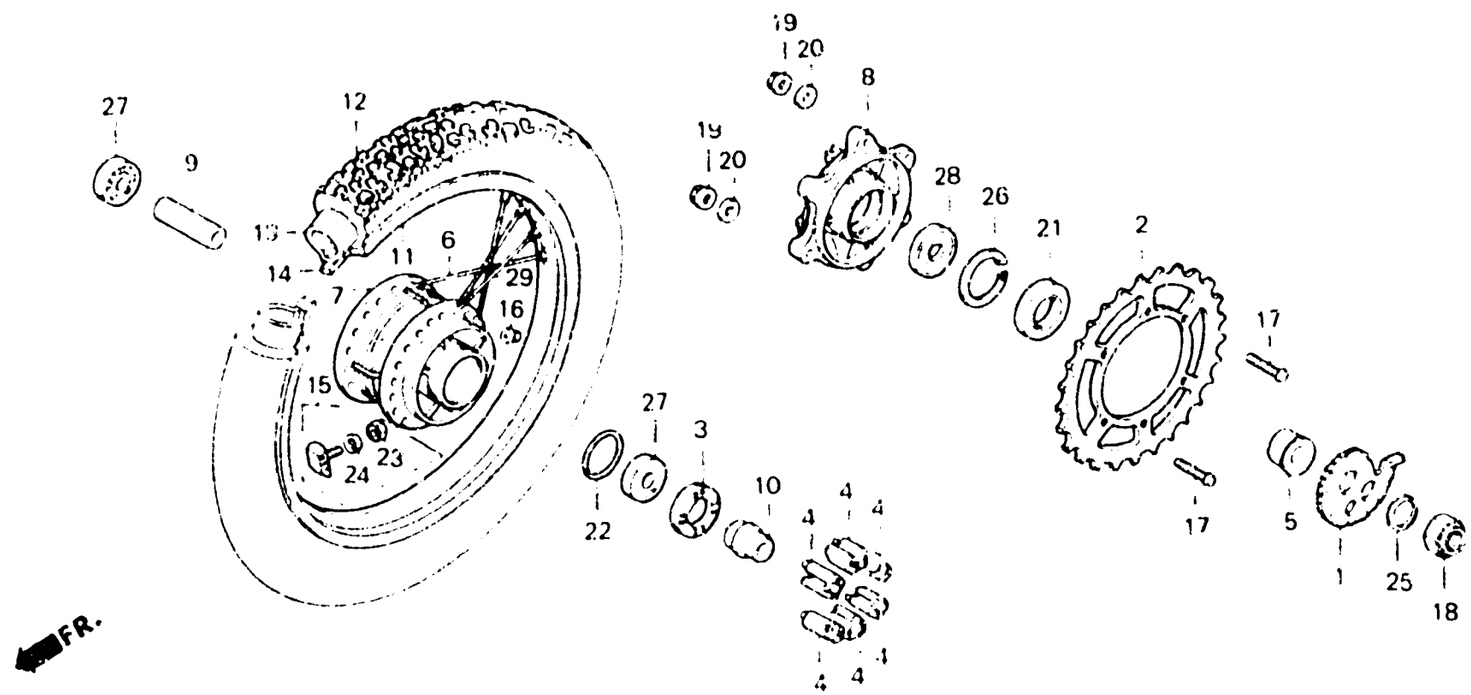

BKB7 - 9

Item d'entretien	T.D.R.
PIGNON MENE FINAL	0.5
• COLLIER A D'ENTRETOISE D'AXE AR.	
• ROULEMENT A BILLES RADIAL (AJOUTER 0,1 POUR CHAQUE)	
RETENUE DE ROULEMENT DE ROUE AR.	0.4
• CAOUTCHOUC D'AMORTISSEUR DE ROUE AR.	
(L'ON APPLIQUE LE MEME F.R.T. MEME QUAND ON EFFECTUE L'ENTRETIEN SUR PLUS D'UNE PIECE.)	
MOYEU COMP. ROUE AR.	2.6
BRIDE MENEE FINALE	0.6
JANTE DE ROUE AR.	2.2
PNEU AR.	1.0
• CHAMBRE A AIR	

N° de réf.	N° de pièce	Description	N° de repères XL250 S	Sz	Sa	Se	Rc	Rd	N° de série	Code de zone
1	40545-KB7-000	REGULATEUR DE CHAINE G.	—	—	—	—	1	1		
2	41201-KB7-000	PIGNON MENE FINAL (44T)	—	—	—	—	1	—	.....	B,DK,E,ED,IT,SA,SD SW,U,2F,2G
	41201-KB7-670	PIGNON MENE FINAL (47T)	—	—	—	—	1	1	.....	CM
3	41231-MC4-000	RETENUE DE ROULEMENT DE ROUE AR.	—	—	—	—	1	1		
4	41241-KB7-000	CAOUTCHOUC D'AMORTISSEUR DE ROUE AR.	—	—	—	—	6	6		
5	42312-MC4-000	COLLIER DE ROUE AR.	—	—	—	—	1	1		
6	426A0-MC4-000	JEU DE RAYON DE BS. 8X160.5	—	—	—	—	18	18		
7	42601-KB7-000	MOYEU COMP. ROUE AR.	—	—	—	—	1	1		
8	42611-KB7-000	BRIDE MENEE FINALE	—	—	—	—	1	1		
9	42620-MC4-000	COLLIER A D'ENTRETOISE D'AXE AR.	—	—	—	—	1	1		
10	42625-MC4-000	COLLIER B D'ENTRETOISE D'AXE AR.	—	—	—	—	1	1		
11	42701-MC4-003	JANTE DE ROUE AR. (2.15X17)	—	—	—	—	1	1		

F-11-1

Rear wheel
(XL250Rc • Rd)

Roue arrière
(XL250Rc • Rd)

Hinterrad
(XL250Rc • Rd)

Rueda trasera
(XL250Rc • Rd)

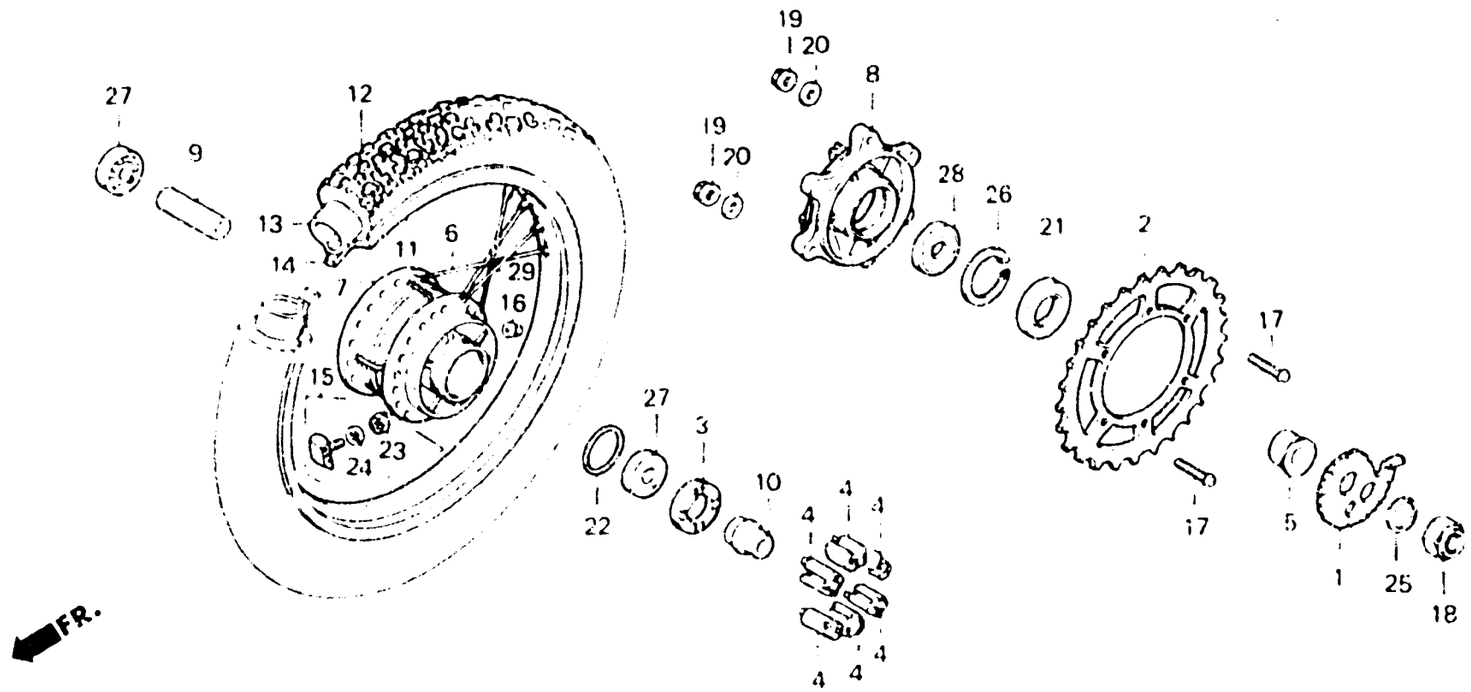

BKB7-9

Item d'entretien	T.D.R.	N° de réf.	N° de pièce	Description	N° de requis XL250 S	Sr	Sa	Se	Rc	Rd	N° de série	Code de zone
		12	42711-MC4-005	PNEU AR. (4.60-17-4PR)(INOUE)	–	–	–	–	1	–	.....	B,DK,E,ED,IT,SA,SD SW,U,2F,2G
			42711-MC4-003	PNEU AR. (4.60-17-4PR Y969 YOKOHAMA)	–	–	–	–	1	–	.....	B,DK,E,ED,IT,SA,SD SW,U,2F,2G
			42711-MC4-671	PNEU AR. (4.60-17-4PR) (YOKOHAMA)	–	–	–	–	1	1	.....	CM
			42711-MC4-672	PNEU AR. (4.60-17-4PR)(INOUE)	–	–	–	–	1	1	.....	CM
		13	42712-MC4-005	CHAMBRE A AIR (4.60-17 INOUE)	–	–	–	–	1	1		
			42712-MC4-003	CHAMBRE A AIR (4.60-17) (YOKOHAMA)	–	–	–	–	1	1		
		14	42713-MA0-005	VOLET DE PNEU (2.15X17 INOUE)	–	–	–	–	1	1		
			42713-102-003	VOLET DE PNEU (17 YOKOHAMA)	–	–	–	–	1	1		
		15	42715-MA0-770	BUTEE DE GRAIN. 2.15	–	–	–	–	1	1		
		16	42717-329-000	CHAPEAU DE TROU DE JANTE	–	–	–	–	1	1		

F-11-1

Rear wheel
(XL250Rc • Rd)

Roue arrière
(XL250Rc • Rd)

Hinterrad
(XL250Rc • Rd)

Rueda trasera
(XL250Rc • Rd)

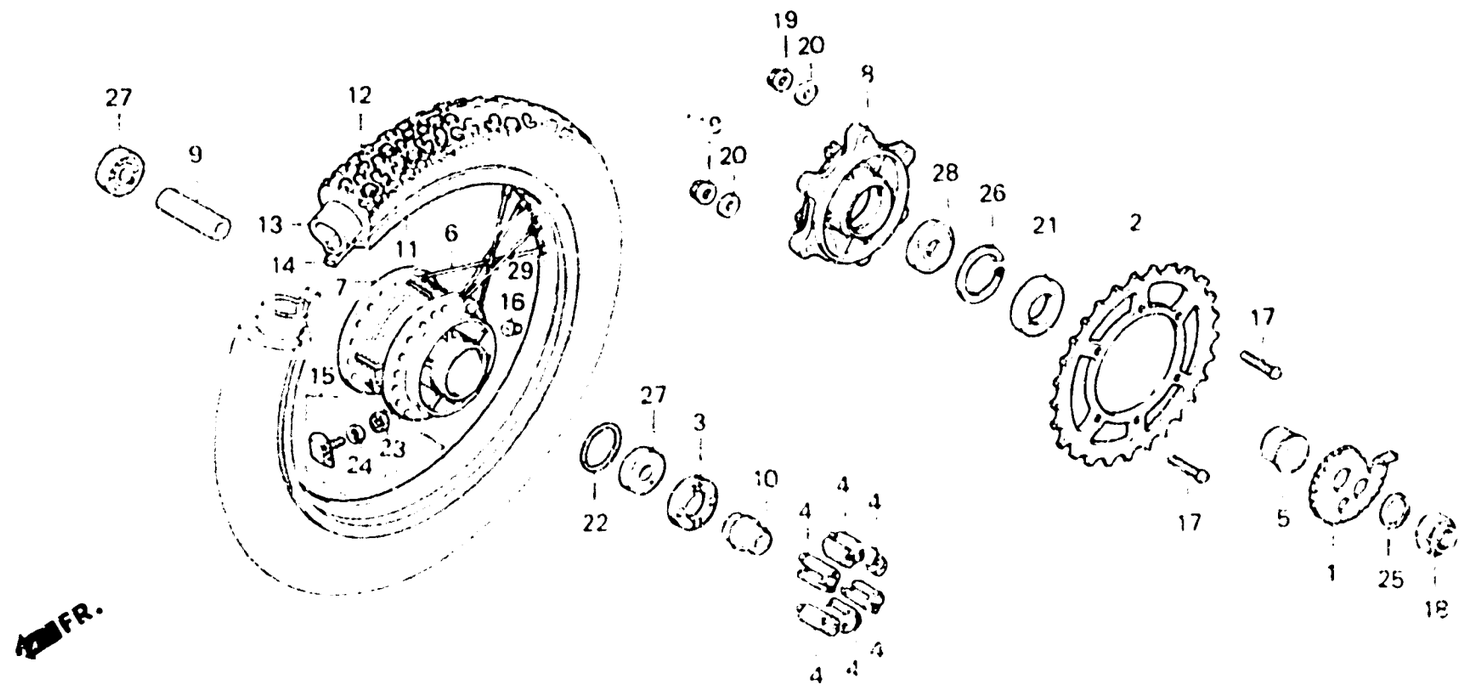

BK87-3

Item d'entretien	T.D.R.	N° de réf.	N° de pièce	Description	N° de requis XL250 S	Sr	SA	SB	Rc	Rd	N° de série	Code de zone
		17	90128-428-020	BOULON DE FIXATION DE PIGNON MENE	–	–	–	–	6	6		
		18	90305-MAC-003	ECROU, ESSIEU ROUE, 16MM	–	–	–	–	1	1		
		19	90309-428-731	ECROU DE BRIDE, 8MM	–	–	–	–	6	6		
		20	90465-MC4-000	RONDELLE, 8MM	–	–	–	–	6	6		
		21	91252-MC4-003	JOINT D'ETANCHEITE D'HUILE, 28X47.2X7(ARAI)	–	–	–	–	1	1		
			91252-MC4-005	JOINT D'ETANCHEITE D'HUILE, 28X47.2X7(NOK)	–	–	–	–	1	1		
		22	91302-317-700	JOINT TORIQUE, 54X2	–	–	–	–	1	1		
		23	94001-08000-05	ECROU HEX., 8MM	–	–	–	–	1	1		
		24	94111-08000	RONDELLE ELASTIQUE, 8MM	–	–	–	–	1	1		
		25	94111-16000	RONDELLE ELASTIQUE, 16MM	–	–	–	–	1	1		
		26	94520-47000	CIRCLIP INTERIEUR, 47MM	–	–	–	–	1	1		
		27	96140-62030-10	ROULEMENT A BILLES RADIAL, 6203U	–	–	–	–	2	2		
		28	96140-62040-10	ROULEMENT A BILLES RADIAL, 6204U	–	–	–	–	1	1		
		29	97820-69160-00	JEU DE RAYON DE BS. 8X160	–	–	–	–	18	18		

F-12

Rear brake panel
(XL250S • Sz • SA)

Roue arrière
(XL250S • Sz • SA)

Hinterrad
(XL250S • Sz • SA)

Rueda trasera
(XL250S • Sz • SA)

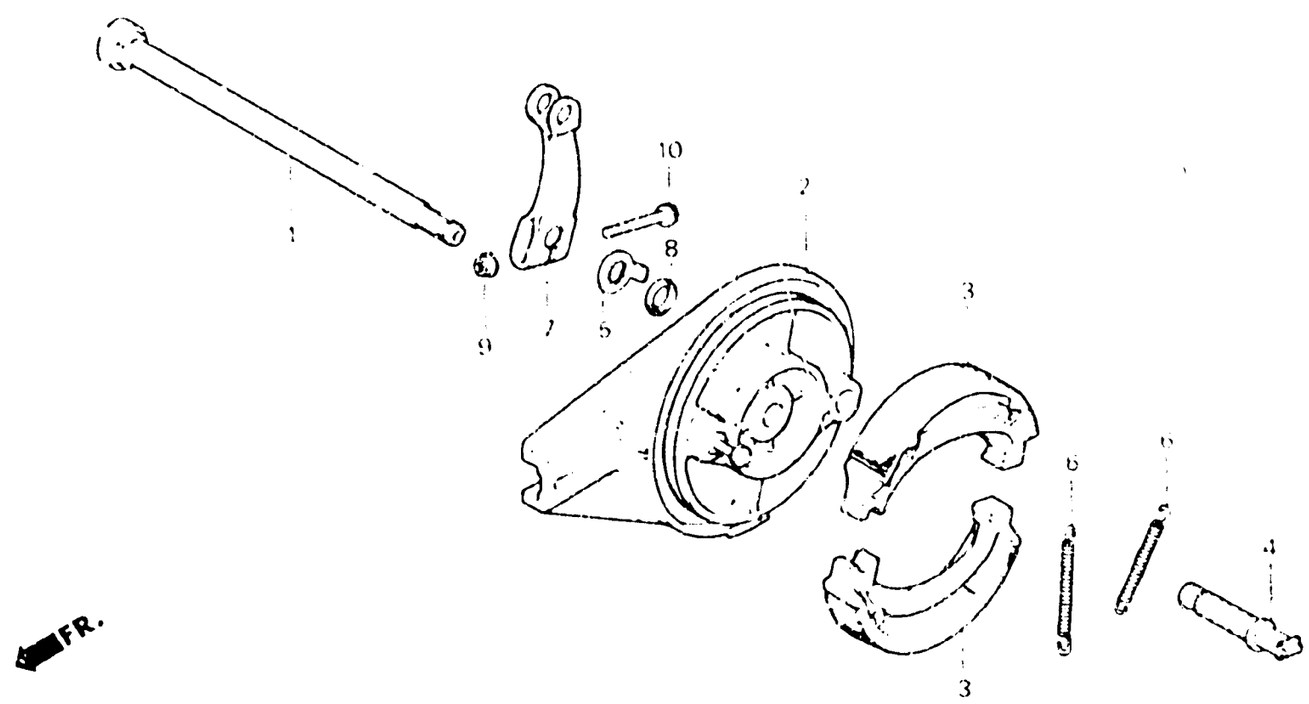

Item d'entretien	T.D.R.	N° de réf.	N° de pièce	Description	S	Sz	SA	SB	RC	RD	N° de série	Code de zone
					N° de requis XL250							
AXE DE ROUE AR.	0.3	1	42301-428-000	AXE DE ROUE AR.	1	1	1	—	—	—		
PLATEAU COMP. FREIN AR.	0.5	2	43100-428-000	PLATEAU COMP. FREIN AR.	1	1	1	—	—	—		
(PIECES RELATIVES Y COMPRISES)		3	43120-428-013	GARNITURE COMP. FREIN	2	2	2	—	—	—		
• GARNITURE COMP., FREIN			43120-428-015	GARNITURE COMP., FREIN	2	2	2	—	—	—		
(L'ON APPLIQUE LE MEME F.R.T.		4	43141-400-000	CAME DE FREIN AR.	1	—	—	—	—	—		CM
MEME QUAND ON EFFECTUE					1	—	—	—	—	—	5018956	DK,E,ED,SA,SW,U,1F 1G
L'ENTRETIENT SUR PLUS D'UNE PIECE.)					—	1	—	—	—	—	5107114	
BRAS DE FREIN AR.	0.1		43141-400-010	CAME DE FREIN AR.	1	—	—	—	—	—	5018959	DK,E,ED,SA,SW,U,1F 1G
(PIECES RELATIVES Y COMPRISES)					—	1	—	—	—	—	5107115	
					—	—	1	—	—	—		
		5	43145-400-000	INDICATEUR DE FREIN AR.	1	1	1	—	—	—		
		6	43151-110-000	RESSORT DE MACHOIRES DE FREIN	2	2	2	—	—	—		
		7	43410-428-000	BRAS DE FREIN AR.	1	1	1	—	—	—		
		8	45134-250-000	CACHE-POUSSIERE DE CAME DE FREIN	1	1	1	—	—	—		
		9	94050-06000	ECROU DE BRIDE, 6MM	1	1	1	—	—	—		
		10	95700-06025-00	BOULON DE BRIDE, 6X25	1	1	1	—	—	—		

F-12-1

Rear brake panel (XL250SB)

Plateau de frein arrière (XL250SB)

Hinterradbremsankerplatte (XL250SB)

Panel de frenotrasero (XL250SB)

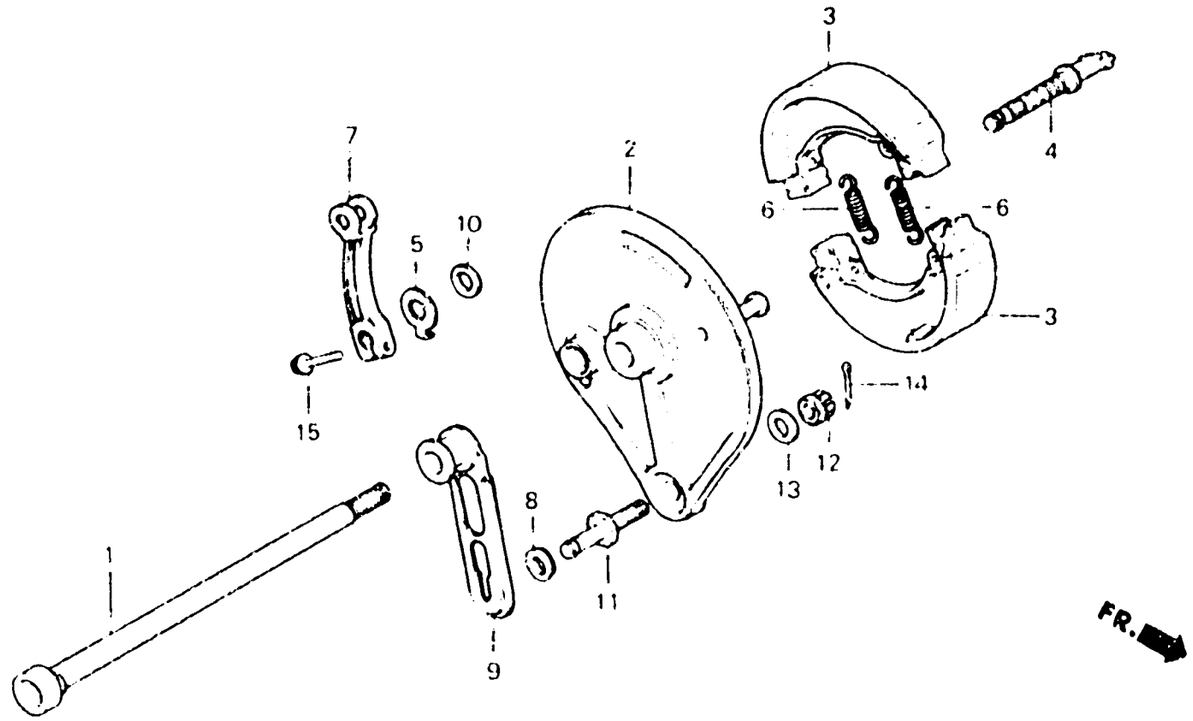

8429-26B

Item d'entretien	T.D.R.	N° de réf.	N° de pièce	Description	N° de requis XL250 S	Sz	SA	Se	Rc	Rs	N° de série	Code de zone
AXE DE ROUE AR.	0.3	1	42301-428-000	AXE DE ROUE AR.	–	–	–	1	–	–		
• BUTEE COMP. BRAS DE FREIN		2	43100-435-000	PLATEAU COMP. FREIN AR.	–	–	–	1	–	–		
PLATEAU COMP. FREIN AR.	0.5	3	43120-429-000	SABOT COMP. FREIN AR	–	–	–	2	–	–		
(PIECES RELATIVES Y COMPRISES)		4	43141-399-010	CAME DE FREIN AR.	–	–	–	1	–	–		
• SABOT COMP. FREIN AR.		5	43145-130-650	INDICATEUR DE FREIN AR.	–	–	–	1	–	–		
(L'ON APPLIQUE LE MEME F.R.T. MEME QUAND ON EFFECTUE L'ENTRETIENT SUR PLUS D'UNE PIECE.)		6	43151-329-000	RESSORT DE SABOT DE FREIN AR.	–	–	–	2	–	–		
		7	43410-428-840	BRAS DE FREIN AR.	–	–	–	1	–	–		
		8	43434-429-000	CAOUTCHOUC COMP. TAMPON DE BRAS DE BUTEE	–	–	–	1	–	–		
BRAS DE FREIN AR.	0.1	9	43435-429-000	BUTEE COMP. BRAS DE FREIN	–	–	–	1	–	–		
(PIECES RELATIVES Y COMPRISES)		10	45134-250-000	CACHE-POUSSIERE DE CAME DE FREIN	–	–	–	1	–	–		
		11	90127-429-000	BOULON DE BUTEE DE FREIN AR.	–	–	–	1	–	–		
		12	94012-10200-0S	ECROU CRENELE, 10MM	–	–	–	1	–	–		
		13	94102-10000	RONDELLE PLATE, 10MM	–	–	–	1	–	–		
		14	94201-20200	GOUPILLE FENDUE, 2.0X20	–	–	–	1	–	–		
		15	95700-06025-00	BOULON DE BRIDE, 6X25	–	–	–	1	–	–		

F-12-2

Rear brake panel
(XL250Rc • Rd)

Plateau de frein arrière
(XL250Rc • Rd)

Hinterradbremsankerplatte
(XL250Rc • Rd)

Panel de freno trasero
(XL250Rc • Rd)

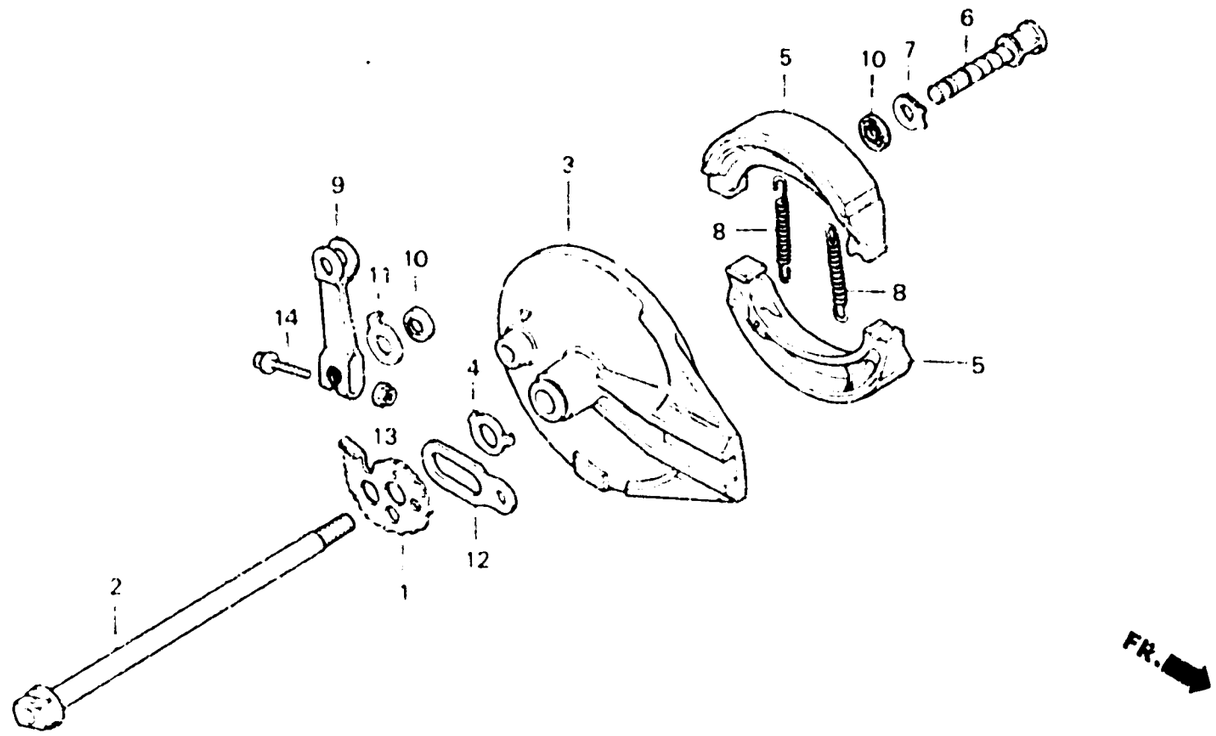

BKB7 - 10

Item d'entretien	T.D.R.	N° de réf.	N° de pièce	Description	S	Sz	SA	Se	Rc	Rd	N° de série	Code de zone
					N° de requis XL250							
AXE DE ROUE AR.	0.3	1	40544-KB7-000	REGULATEUR DE CHAINE D.	–	–	–	–	1	1		
PLATEAU COMP. FREIN AR.	0.5	2	42301-MC4-000	AXE DE ROUE AR.	–	–	–	–	1	1		
(PIECES RELATIVES Y COMPRISES)		3	43100-KB7-000	PLATEAU COMP. FREIN AR	–	–	–	–	1	–	5011831	B,DK,E,ED,IT,SA,SD SW,U
• GARNITURE COMP., FREIN (L'ON APPLIQUE LE MEME F.R.T. MEME QUAND ON EFFECTUE L'ENTRETIENT SUR PLUS D'UNE PIECE.)					–	–	–	–	1	–		CM,2G
					–	–	–	–	1	–	4001732	2F
					–	–	–	–	–	1	DM104157	
		•	43100-KB7-010	PLATEAU COMP. FREIN AR.	–	–	–	–	1	–	5011832	B,DK,E,ED,IT,SA,SD SW,U
BRAS DE FREIN AR. (PIECES RELATIVES Y COMPRISES)	0.1				–	–	–	–	1	–	4001733	2F
					–	–	–	–	–	1	DM104158	
		4	43104-MC4-000	RONDELLE DE PLATEAU DE FREIN AR.	–	–	–	–	1	1		
		5	43120-428-013	GARNITURE COMP., FREIN	–	–	–	–	2	2		
			43120-428-015	GARNITURE COMP., FREIN	–	–	–	–	2	2		B,CM,DK,E,ED,IT,SA SD,SW,2F,2G
		6	43141-KB7-000	CAME DE FREIN AR.	–	–	–	–	1	1		
		7	43142-KB7-000	SIEGE DE CAME DE FREIN AR.	–	–	–	–	1	1		
		8	43151-110-000	RESSORT DE MACHOIRES DE FREIN	–	–	–	–	2	2		
		9	43410-MC4-000	BRAS DE FREIN AR.	–	–	–	–	1	1		

F-12-2

Rear brake panel
(XL250Rc • Rd)

Plateau de frein arrière
(XL250Rc • Rd)

Hinterradbremsankerplatte
(XL250Rc • Rd)

Panel de freno trasero
(XL250Rc • Rd)

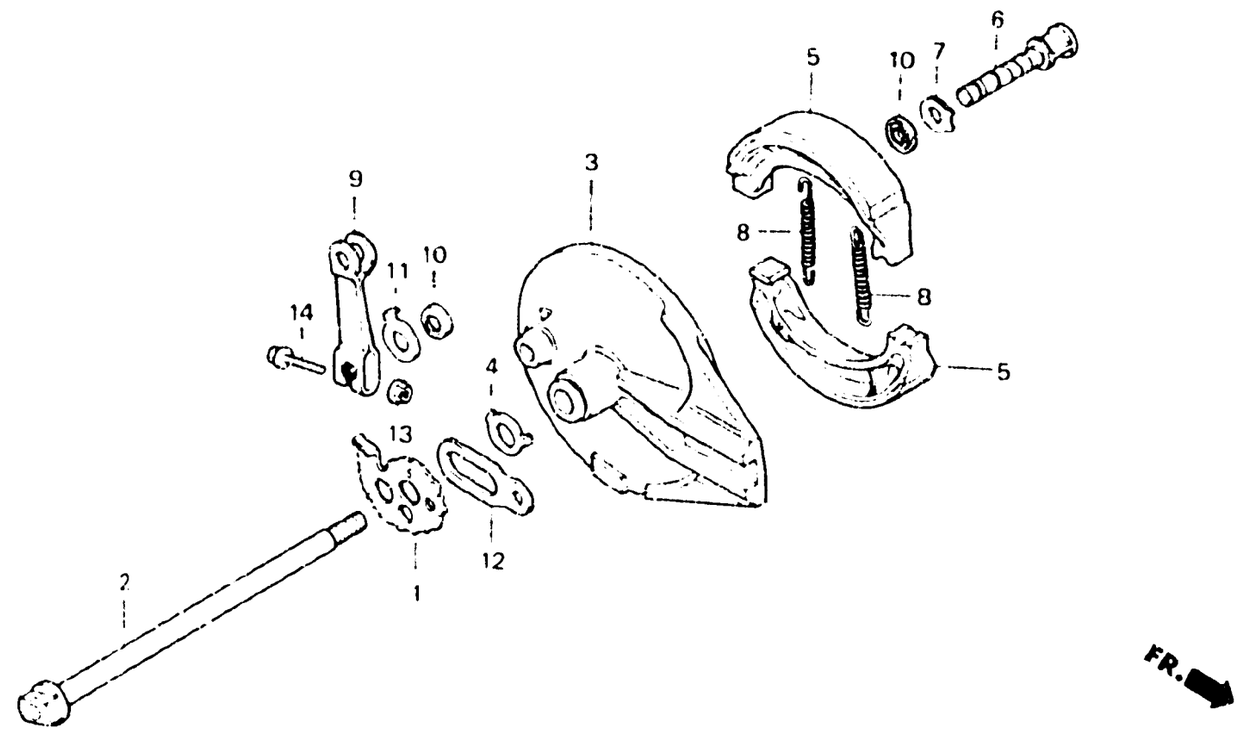

BKB7 - 10

Item d'entretien	T.D.R.	N° de réf.	N° de pièce	Description	N° de requis XL250 S	Sz	Sa	Sb	Rc	Rd	N° de série		Code de zone
		10	45134-KB7-005	CACHE-POUSSIERE DE CAME DE FREIN	—	—	—	—	2	2			
		11	45145-086-720	INDICATEUR DE ROUE AV.	—	—	—	—	1	—	.....	5005459	B,DK,E,ED,IT,SA,SD SW,U
					—	—	—	—	1	—	.....	.....	CM,2F,2G
			43145-KB7-000	INDICATEUR DE FREIN AR.	—	—	—	—	1	—	5005460	.....	B,DK,E,ED,IT,SA,SD SW,U
					—	—	—	—	—	1			
		12	52162-MA0-000	BUTEE DE FREIN AR.	—	—	—	—	1	1			
		13	94050-06000	ECROU DE BRIDE, 6MM	—	—	—	—	1	1			
		14	95700-06032-00	BOULON DE BRIDE, 6X32	—	—	—	—	1	1			

2-E12

F-13

Fuel tank
(XL250S • SZ • SA • SB)

Réservoir d'essence
(XL250S • SZ • SA • SB)

Benzintank
(XL250S • SZ • SA • SB)

Tanque de combustible
(XL250S • SZ • SA • SB)

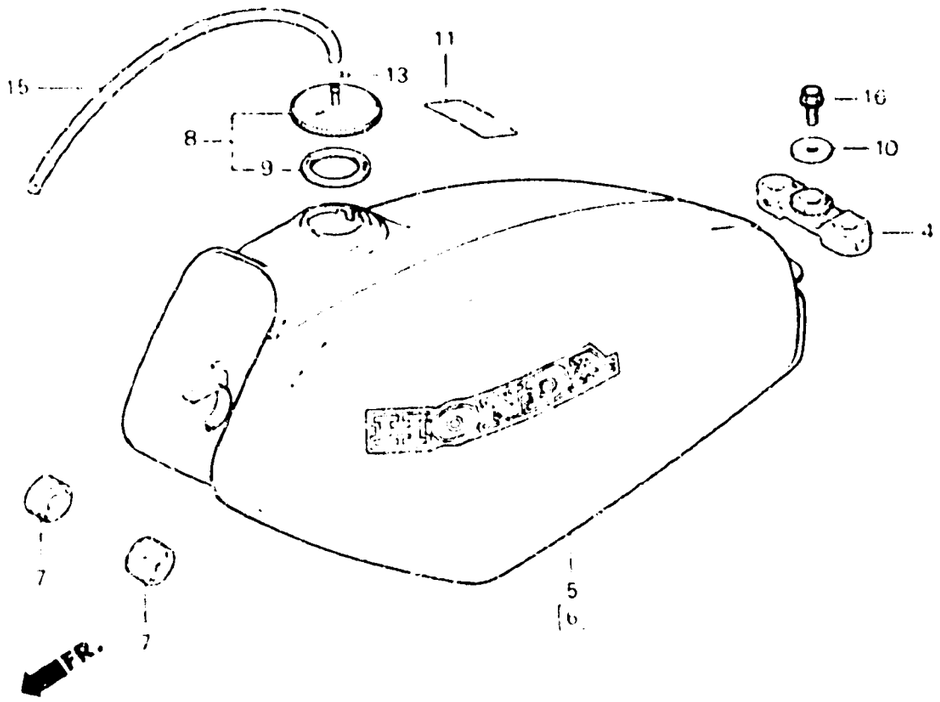

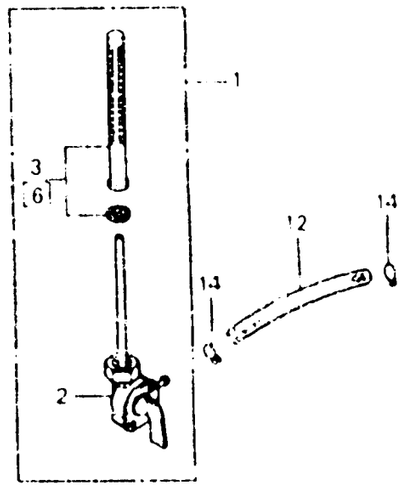

B428 - 27E

Item d'entretien	T.D.R.	N° de réf.	N° de pièce	Description	N° de requis XL250 S	SZ	SA	SB	RA	RB	N° de série	Code de zone
ENS. ROBINET CARBURANT	0.2	1	16950 385-702	ENS. ROBINET CARBURANT	1	1	—	—	—	—		
• CORPS COMP. ROBINET					—	—	1	—	—	—	5206263	CM
• JEU DE CREPINE DE FILTRE A ESSENCE					—	—	1	—	—	—	5203510	DK,DM,ED,SA,U
					—	—	—	1	—	—	5300725	B,E,ED,SD,2G
ENS. RESERVOIR D'ESSENCE	0.3		16950 385-703	ENS. ROBINET CARBURANT	—	—	1	—	—	—	5206264	CM
					—	—	1	—	—	—	5203511	DK,DM,ED,SA,U
					—	—	1	—	—	—		E,SD,1G
					—	—	1	1	—	—		SW,2F
					—	—	—	1	—	—	5300726	B,E,ED,SD,2G
					—	—	—	1	—	—		CM,DK,DM,SA,U
		2	16951 385-702	CORPS COMP. ROBINET	1	1	—	—	—	—		
					—	—	1	—	—	—	5206263	CM
					—	—	1	—	—	—	5203510	DK,DM,ED,SA,U
					—	—	—	1	—	—	5300725	B,E,ED,SD,2G
			16951 385-703	CORPS COMP. ROBINET	—	—	1	—	—	—	5206264	CM
					—	—	1	—	—	—	5203511	DK,DM,ED,SA,U
					—	—	1	—	—	—		E,SD,1G
					—	—	1	1	—	—		SW,2F
					—	—	—	1	—	—	5300726	B,E,ED,SD,2G
					—	—	—	1	—	—		CM,DK,DM,SA,U

F-13

Fuel tank
(XL250S • Sz • SA • SB)

Réservoir d'essence
(XL250S • Sz • SA • SB)

Benzintank
(XL250S • Sz • SA • SB)

Tanque de combustible
(XL250S • Sz • SA • SB)

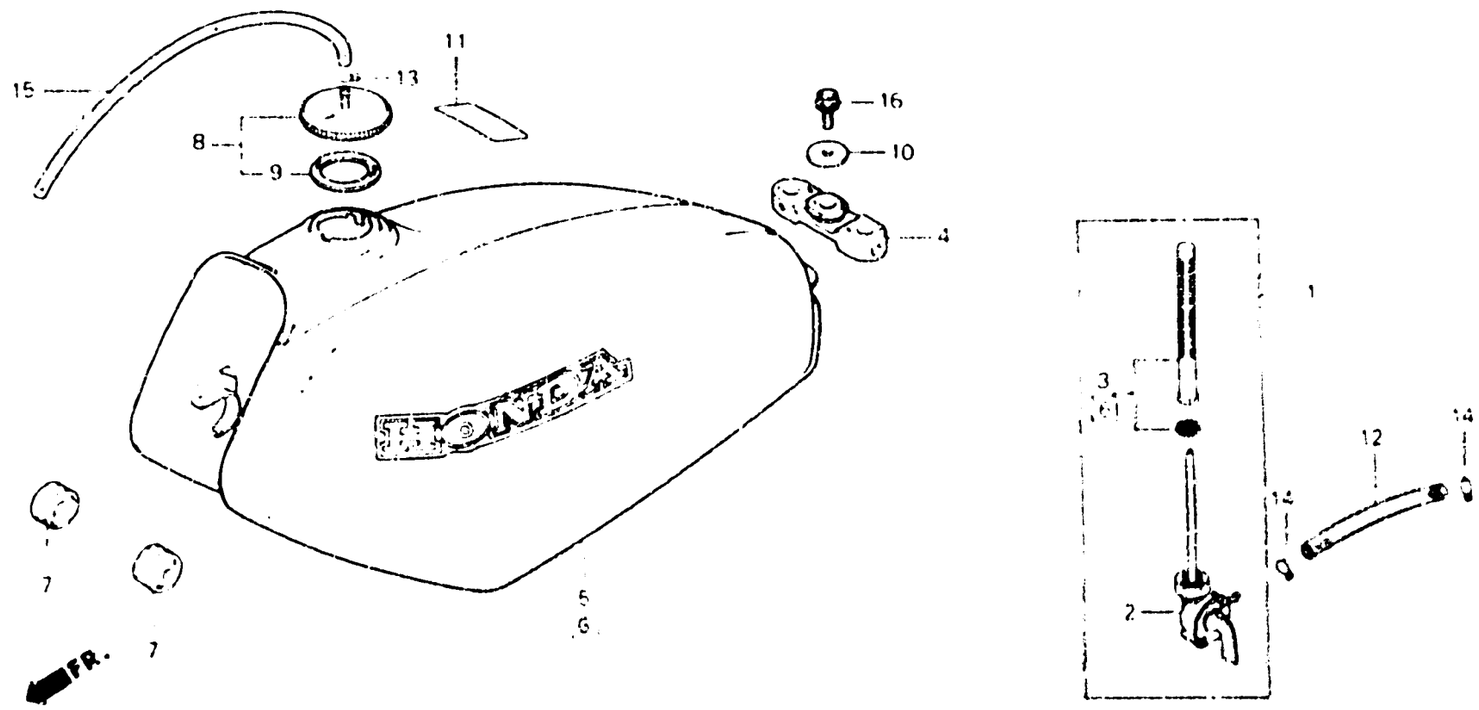

B438-37E

Item d'entretien	T.D.R.	N° de réf.	N° de pièce	Description		S	Sz	SA	SB	RA	RB	N° de série		Code de zone
						N° de requis XL250								
		3	16952-388-015	JEU DE CREPINE DE FILTRE A	ESSENCE	1	1	—	—	—	—			
						—	—	1	—	—	—	----------	5206263	CW
						—	—	1	—	—	—	----------	5203510	DK DW ED,SA,U
						—	—	—	1	—	—	----------	5300725	E E ED SD,2G
			16952-447-015	JEU DE CREPINE DE FILTRE A	ESSENCE	—	—	1	—	—	—	5206264	----------	CW
						—	—	1	—	—	—	5203511	----------	DK DW,ED,SA,U
						—	—	1	—	—	—	----------	----------	E SD 1G
						—	—	1	1	—	—	----------	----------	SW,2F
						—	—	—	1	—	—	5300726	----------	E E ED,SD,2G
						—	—	—	1	—	—	----------	----------	CW,DK,DW,SA,U
		4	17509-428-000	CAOUTCHOUC DE RESERVOIR AR		1	—	—	—	—	—	----------	----------	CW
						1	—	—	—	—	—	----------	5023514	DK,E,ED,SA SW,U,1F 1G
		*	17509-429-000	CAOUTCHOUC DE RESERVOIR AR		1	—	—	—	—	—	5023515	----------	DK,E ED,SA,SW,U,1F 1G
						—	1	1	1	—	—			
		5	17520-428-000ZA	ENS. RESERVOIR D'ESSENCE *R23*	(WL)	1	—	—	—	—	—			

F-13

Fuel tank
(XL250S • Sz • SA • SB)

Réservoir d'essence
(XL250S • Sz • SA • SB)

Benzintank
(XL250S • Sz • SA • SB)

Tanque de combustible
(XL250S • Sz • SA • SB)

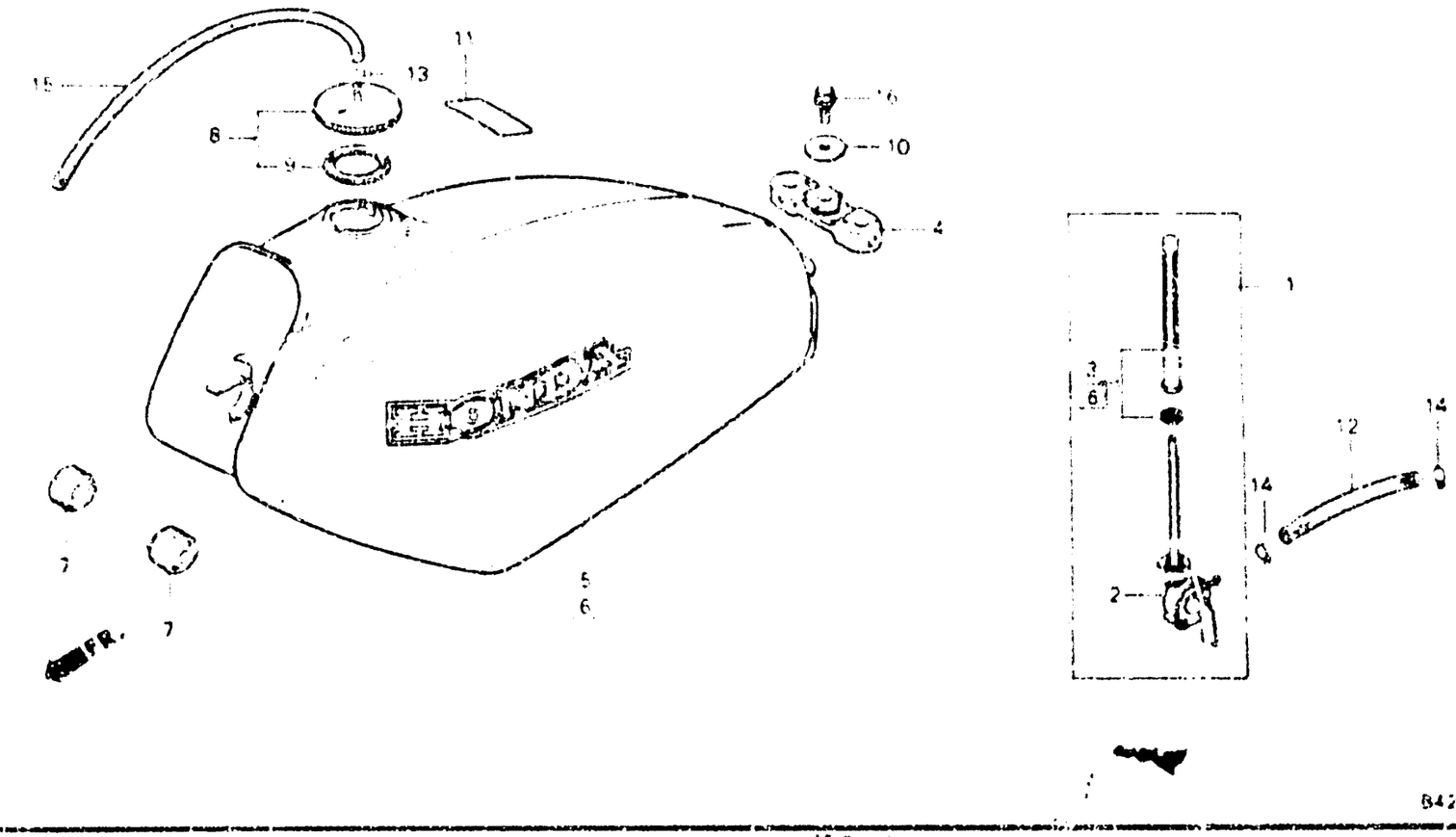

Item d'entretien	T.D.R.	N° de réf.	N° de pièce	Description	N° de modèle XL250 D	Sz	SA	SB	RZ	RA	N° de série		Code de zone
			17520-428-000ZB	ENS. RESERVOIR D'ESSENCE • P81D4 • (WL)	1	—	—	—	—	—			
			17520-428-000ZC	ENS. RESERVOIR D'ESSENCE • NH24 • (WL)	1	—	—	—	—	—			
			17520-428-770ZA	ENS. RESERVOIR AUXILIAIRE ESSENCE • R23 • (WL)	—	1	—	—	—	—			
		5	17540-428-870ZA	JEU DE RESERVOIR D'ESSENCE • R33 • (WL)	—	—	1	—	—	—	----------	5206743	CM
			17540-428-920ZA	JEU DE RESERVOIR D'ESSENCE • R23 • (WL)	—	—	1	—	—	—	----------	----------	DK,DM,E,ED,SA,SD SW,U,1G,2F
			17540-428-930ZB	JEU DE RESERVOIR D'ESSENCE • NH24 • (WL)	—	—	1	—	—	—	----------	----------	DK,DM,E,ED,SA,SD SW,U,1G,2F
			17540-428-871ZA	JEU DE RESERVOIR D'ESSENCE • R33 • (WL)	—	—	1	—	—	—	5206744	----------	CM
			17540-428-730ZA	JEU DE RESERVOIR D'ESSENCE • R110 • (WL)	—	—	—	1	—	—	----------	----------	CM

F-13

Fuel tank
(XL250S • SZ • SA • SB)

Réservoir d'essence
(XL250S • SZ • SA • SB)

Benzintank
(XL250S • SZ • SA • SB)

Tanque de combustible
(XL250S • SZ • SA • SB)

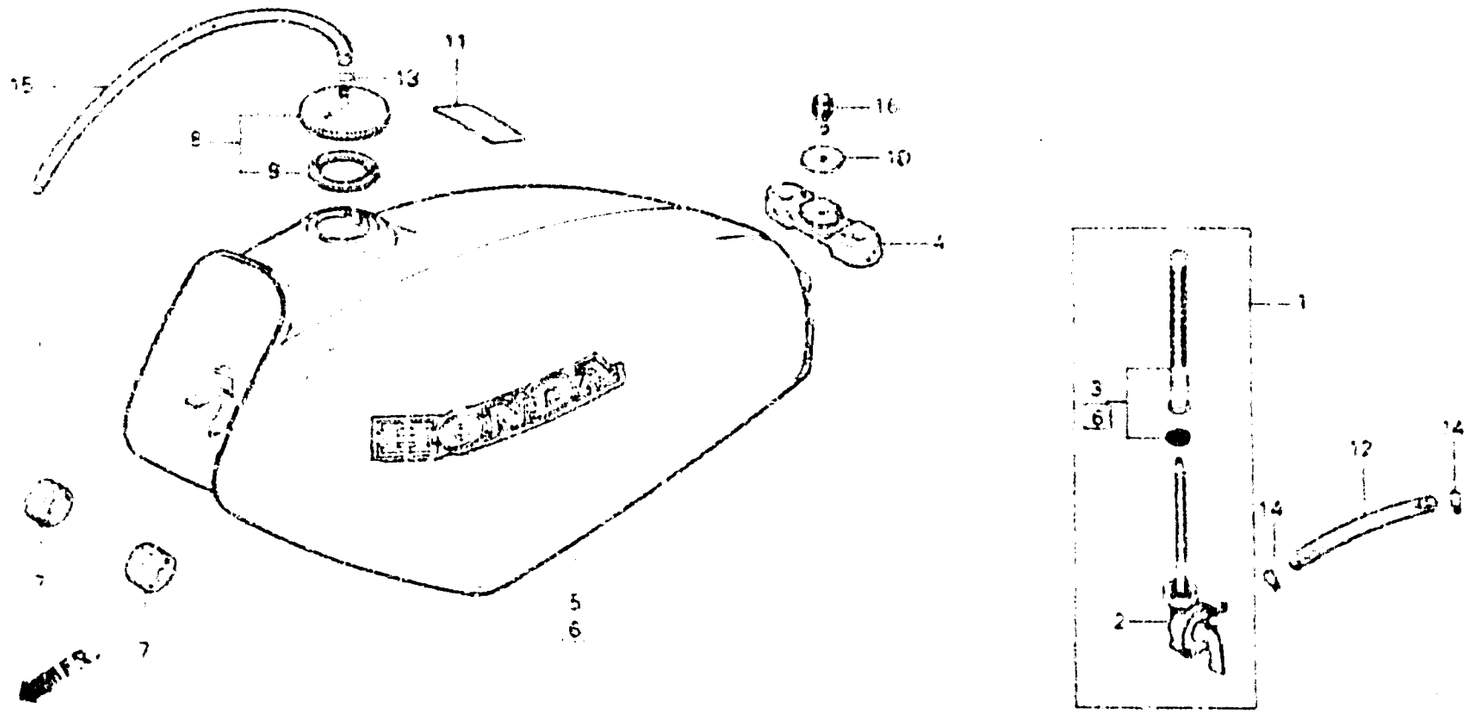

6438-27E

Item d'entretien	T.D.R.	N° de réf.	N° de pièce	Description		N° de série								Code de zone
						S	SZ	SA	SB	RZ	RA	N° de série		
			175A1-428-830ZA 0	JEU DE RESERVOIR D'ESSENCE	*R110*(WL)	—	—	—	1	—	—	————	————	B,DK,DM,E,ED,SA,SD SW,U,2F,2G
			175A1-428-830ZB	JEU DE RESERVOIR D'ESSENCE	*NH104MU*(WL)	—	—	—	1	—	—	————	————	B,DK,DM,E,ED,SA,SD SW,U,2F,2G
			175A1-428-830ZC	JEU DE RESERVOIR D'ESSENCE	*NH111*(WL)	—	—	—	1	—	—	————	————	B,DK,DM,E,ED,SA,SD SW,U,2F,2G
		7	17611-286-000	TAMPON AV. DE RESERVOIR	ESSENCE	2	2	2	2	—	—			
		8	17620-428-000	BOUCHON COMP. REMPLISSAGE	ESSENCE	1	1	1	—	—	—	————	————	CN,1F,1G
						1	—	—	—	—	—	————	————	DK,E,ED,SA,SW,U
						—	—	1	—	—	—	————	5210400	DK,DM,E,ED,SA,SD SW,U
						—	—	1	—	—	—	————	5208231	2F
			17620-428-010	BOUCHON COMP. REMPLISSAGE	ESSENCE	—	—	1	—	—	—	5210401	————	DK,DM,E,ED,SA,SD SW,U
						—	—	1	—	—	—	5208232	————	2F

2-E16

F-13

Fuel tank
(XL250S • SZ • SA • SB)

Réservoir d'essence
(XL250S • SZ • SA • SB)

Benzintank
(XL250S • SZ • SA • SB)

Tanque de combustible
(XL250S • SZ • SA • SB)

Item d'entretien	T.D.R	N° de réf.	N° de pièce	Description	Z	SA	SB	[illegible]	Remarques
			17620-176-771	BOUCHON COMP. REMPLISSAGE ESSENCE	—	—	1	—	
		9	17631-329-000	JOINT DE BOUCHON DE REMPLISSAGE D'ESSENCE	1	[illegible]	[illegible]		
			17632-176-770	JOINT DE BOUCHON DE REMPLISSAGE D'ESSENCE	—	—	1		
		10	0A547-001-000	RONDELLE DE FIXATION DE COUVERCLE AV.	1	1	—	—	
			90136-428-870	RONDELLE DE FIXATION DE RÉSERVOIR	[illegible]	1	1	—	
		11	87560-375-550A	PLAQUE D'AVERTISSEMENT	1	1	[illegible]		[illegible]
			87560-375-650B	PLAQUE D'AVERTISSEMENT	1	1	1		[illegible]
			87560-428-620ZA	PLAQUE D'AVERTISSEMENT «NHI» (FRANÇAIS)	1	1	—	—	[illegible]
			87560-428-820ZB	PLAQUE D'AVERTISSEMENT «NHI» (FRANÇAIS)	1	1	—	—	CM
					—	—	1	—	

2-F1

F-13

Fuel tank
(XL250S • Sz • SA • SB)

Réservoir d'essence
(XL250S • Sz • SA • SB)

Benzintank
(XL250S • Sz • SA • SB)

Tanque de combustible
(XL250S • Sz • SA • SB)

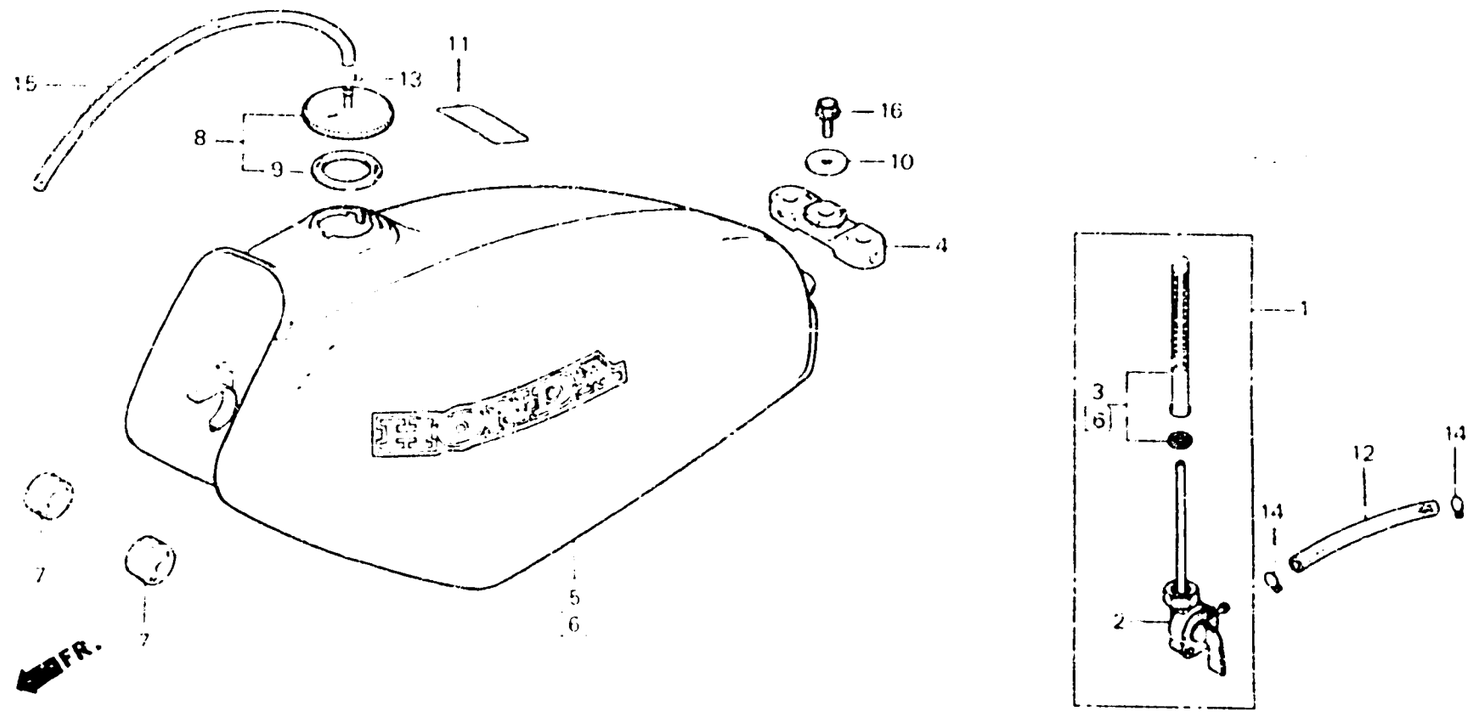

B42C - 27E

Item d'entretien	T.D.R.	N° de réf.	N° de pièce	Description	N° de requis XL250 S	Sz	SA	SB	RC	RD	N° de série		Code de zone
			87560-181-760ZA	PLAQUE D'AVERTISSEMENT *NH1*	—	—	—	1	—	—	.....	.....	B,CM,DK,DM,E,ED,SA SD,SW,U,2G
			87560-KB1-620ZA	PLAQUE D'AVERTISSEMENT *NHO* (FRANCAIS)	—	—	—	1	—	—	.....	.....	2F
		12	95001-55205-40	TUYAU D'ESSENCE, 5.5X205	1	—	—	—	—	—	.....	5008588	
			95001-55200-4[illegible]	TUYAU D'ESSENCE, 5.3X200	1	—	—	—	—	—	5008589	5025488	
					—	1	—	—	—	—			
					—	—	1	—	—	—	.....	5202031	CM
					—	—	1	—	—	—	.....	.....	SD
			91461-428-000	TUYAU D'ESSENCE, 5.3X230	1	—	—	—	—	—	5025489		
					—	—	1	—	—	—	5202032	.....	CM
					—	—	1	1	—	—	.....	.....	DK,DM,E,ED,SA,SW,U 1G,2F
					—	—	—	1	—	—	.....	.....	B,CM,SD,2G
		13	95002-02100	PINCE B10 POUR TUBE	2	2	2	2	—	—			
		14	95002-50000	PINCE C9 POUR TUBE	—	—	1	1	—	—			
		15	95005-50300-30	TUBE, 5X300	1	—	—	—	—	—	.....	5024096	
					—	1	—	—	—	—			

F-13

Fuel tank
(XL250S • Sz • SA • SB)

Réservoir d'essence
(XL250S • Sz • SA • SB)

Benzintank
(XL250S • Sz • SA • SB)

Tanque de combustible
(XL250S • Sz • SA • SB)

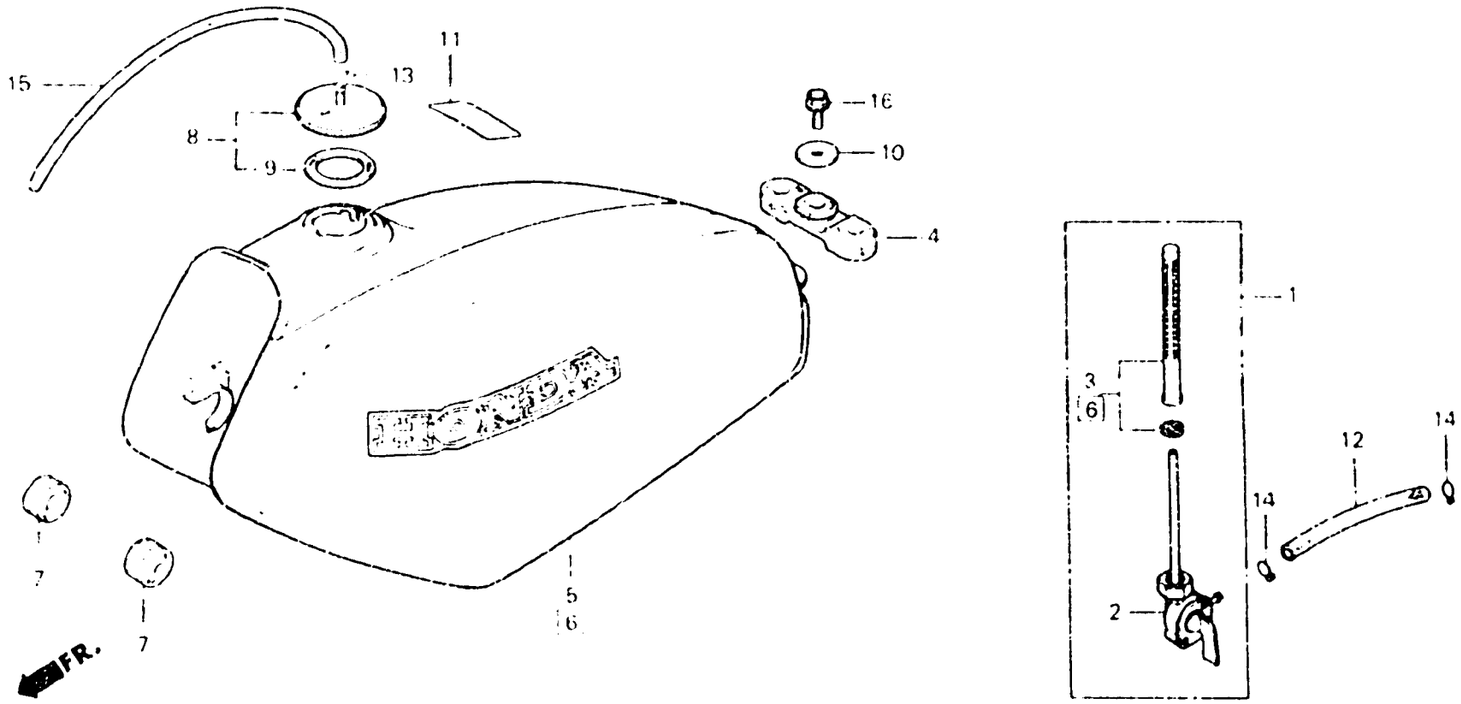

B426-27E

Item d'entretien	T.D.R.	N° de réf.	N° de pièce	Description	N° de requis XL250 S	Sz	SA	SB	RC	RD	N° de série	Code de zone
			17521-429-000	TUBE DE RESPIRATION DE BOUCHON ESSENCE	1	—	—	—	—	—	5024097	
					—	—	1	1	—	—		
		16	95700-06012-00	BOULON DE BRIDE, 6X12	1	1	1	1	—	—		

F-13-1

Fuel tank
(XL250Rc • Rd)

Réservoir d'essence
(XL250Rc • Rd)

Benzintank
(XL250Rc • Rd)

Tanque de combustible
(XL250Rc • Rd)

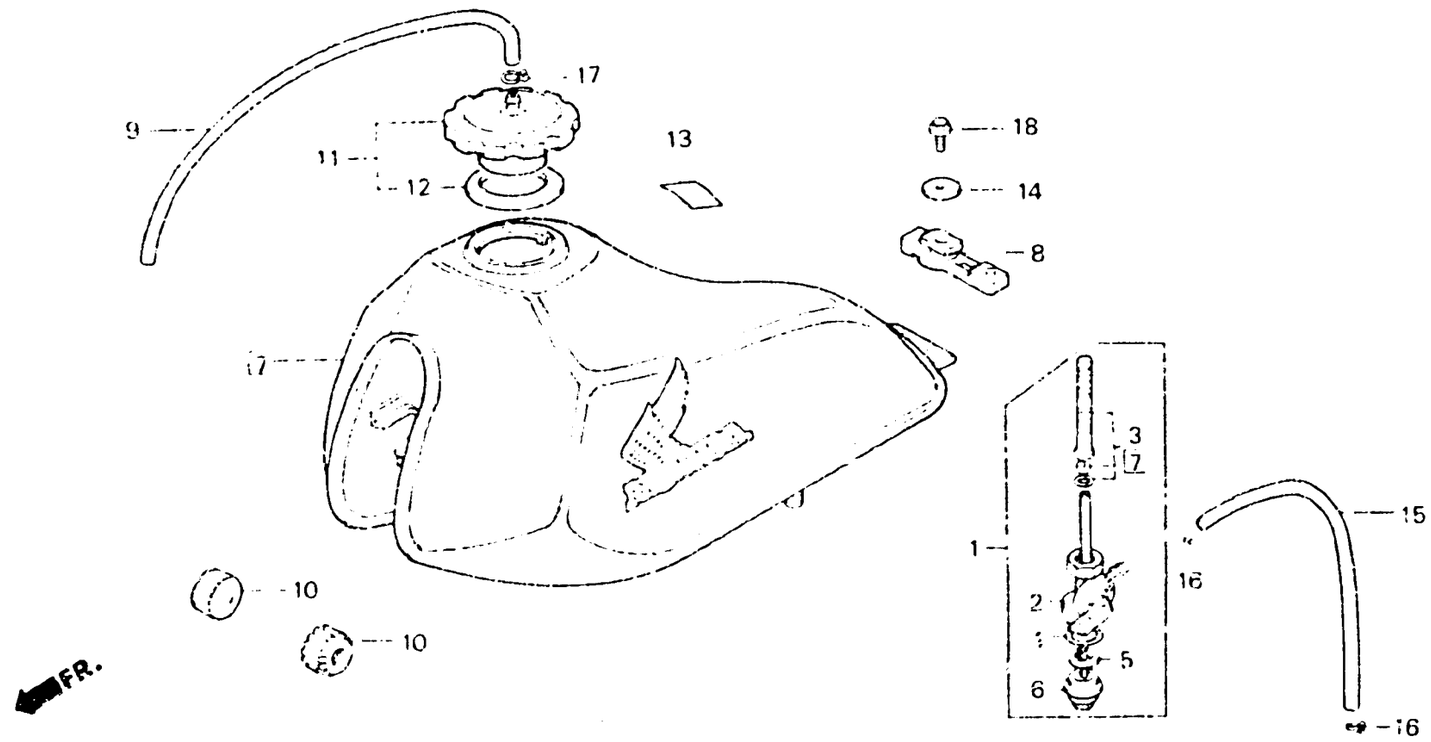

BKB7-11

Item d'entretien	T.D.R.
ENS. ROBINET CARBURANT	0.2
• CORPS COMP. ROBINET	
• JEU DE CREPINE DE FILTRE A ESSENCE	
FILTRE A CUVETTE (PIECES RELATIVES Y COMPRISES)	0.1
JEU DE RESERVOIR D'ESSENCE	0.3

N° de réf.	N° de pièce	Description	N° de requis XL250						N° de série	Code de zone
				Sr	Sa	Se	Rc	Rd		
1	16950-KB7-005	ENS. ROBINET CARBURANT	–	–	–	–	1	1		
2	16951-KB7-005	CORPS COMP. ROBINET	–	–	–	–	1	1		
3	16952-449-751	JEU DE CREPINE DE FILTRE A ESSENCE	–	–	–	–	1	1		
4	16958-MA1-731	JOINT TORIQUE	–	–	–	–	1	1		
5	16959-471-831	FILTRE A CUVETTE	–	–	–	–	1	1		
6	16967-MA2-771	CUVETTE, FILTRE A ESSENCE	–	–	–	–	1	1		
7	175A1-KB7-000ZA	JEU DE RESERVOIR D'ESSENCE • R110 • (WL)	–	–	–	–	1	1		
	175B1-KB7-000ZA	JEU DE RESERVOIR D'ESSENCE • NH24 • (WL)	–	–	–	–	1	–		B,DK,E,ED,IT,SA,SD SW,U,2F,2G
	175C1-KB7-000ZA	JEU DE RESERVOIR D'ESSENCE • NH104MU • (WL)	–	–	–	–	1	–		B,DK,E,ED,IT,SA,SD SW,U,2F,2G
8	17503-KB7-000	CAOUTCHOUC DE RESERVOIR AR.	–	–	–	–	1	1		
9	17521-429-000	TUBE DE RESPIRATION DE BOUCHON ESSENCE	–	–	–	–	1	1		
10	17611-429-000	TAMPON AV. DE RESERVOIR ESSENCE	–	–	–	–	2	2		

F-13-1

Fuel tank
(XL250Rc • Rd)

Réservoir d'essence
(XL250Rc • Rd)

Benzintank
(XL250Rc • Rd)

Tanque de combustible
(XL250Rc • Rd)

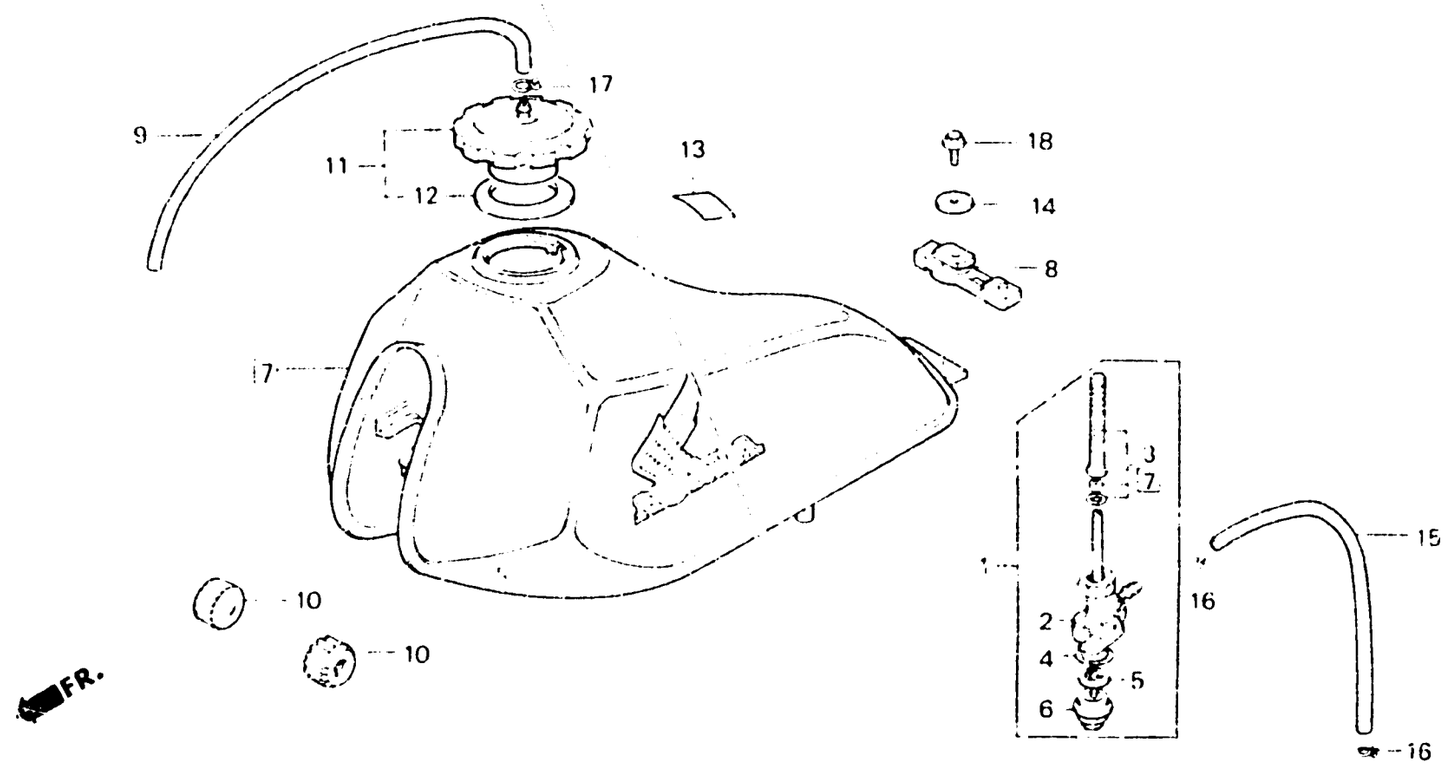

8KB7 – 11

Item d'entretien	T.D.R.	N° de réf.	N° de pièce	Description	S	S_2	S_A	S_1	R_C	R_D	N° de série	Code de zone
					N° de requis XL250							
		11	17620-435-730	BOUCHON COMP., RESERVOIR	–	–	–	–	1	1		
		12	17632-435-730	JOINT DE BOUCHON DE REMPLISSAGE D'ESSENCE	–	–	–	–	1	1		
		13	87560-KB1-620ZB	PLAQUE D'AVERTISSEMENT •NH1• (FRANCAIS)	–	–	–	–	1	1	.....	CM,2F
			87560-181-760ZA	PLAQUE D'AVERTISSEMENT •NH1•	–	–	–	–	1	1	.....	B,CM,DK,E,ED,IT,SA SD,SW,U,2G
		14	90136-428-870	RONDELLE DE FIXATION DE RESERVOIR	–	–	–	–	1	1		
		15	91461-KB7-000	TUYAU D'ESSENCE, 5.3X195	–	–	–	–	1	1		
		16	95002-02100	PINCE B10 POUR TUBE	–	–	–	–	2	2		
		17	95002-50000	PINCE C9 POUR TUBE	–	–	–	–	1	1		
		18	95700-06012-00	BOULON DE BRIDE, 6X12	–	–	–	–	1	1		

F-14

Seat
(XL250S • Sz • SA • SB)

Siege
(XL250S • Sz • SA • SB)

Sitz
(XL250S • Sz • SA • SB)

Asiento
(XL250S • Sz • SA • SB)

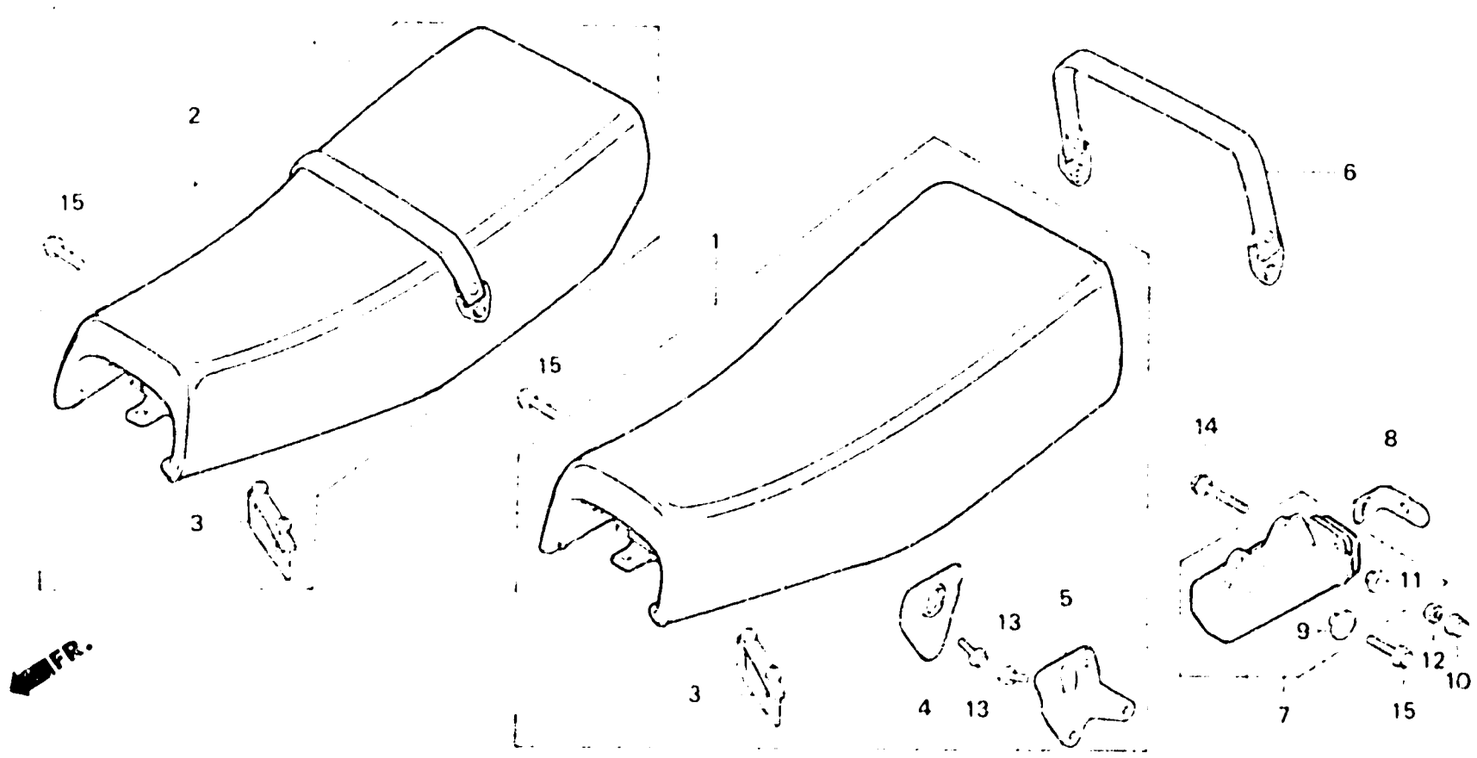

B428-45

Item d'entretien	T.D.R.	Nº de réf.	Nº de pièce	Description	S	Sz	SA	SB	RC	RD	Nº de série		Code de zone
					Nº de requis XL250								
ENS. SIGEG	0.1	1	77200-428-000	ENS. SIGEG	1	1	—	—	—	—			CM,DK,E,SA,U,1F
• BOITIER D'OUTILS			77200-428-870	ENS. SIGEG	—	—	1	1	—	—			CM,DK,DM,E,SA,U,2F
		2	77200-428-610	SIEGE COMP.	1	—	—	—	—	—			ED,SW,1G
			77200-428-920	ENS. SIGEG	—	—	1	1	—	—			B,ED,SD,SW,1G,2G
		3	77201-428-000	CAOUTCHOUC DE SIEGE	1	1	1	1	—	—			
		4	77202-428-000	APPUI A DE FIXATION DE SIEGE D.	1	1	1	1	—	—			CM,DK,DM,E,SA,U,1F 2F
		5	77203-428-000	APPUI A DE FIXATION DE SIEGE G.	1	1	1	1	—	—			CM,DK,DM,E,SA,U,1F 2F
		6	77210-428-000	CEINTURE COMP. SIEGE	1	1	—	—	—	—			CM,DK,E,SA,U,1F
					—	—	1	—	—	—		5202869	DK,DM,E,SA,U,2F
			77210-428-870	CEINTURE COMP. SIEGE	—	—	1	1	—	—			CM
					—	—	1	—	—	—	5202870		DK,DM,E,SA,U,2F
		7	83501-428-300	BOITIER D'OUTILS	1	1	1	1	—	—			
		8	83510-428-000	BANDE DE BOITIER D'OUTILS	1	1	1	1	—	—			
		9	83515-428-000	COLLIER DE BOITIER D'OUTILS	1	1	1	1	—	—			
		10	90201-415-000	ECROU DE CHAPEAU, 6MM	1	1	1	1	—	—			

F-14

Seat
(XL250S • Sz • SA • SB)

Siege
(XL250S • Sz • SA • SB)

Sitz
(XL250S • Sz • SA • SB)

Asiento
(XL250S • Sz • SA • SB)

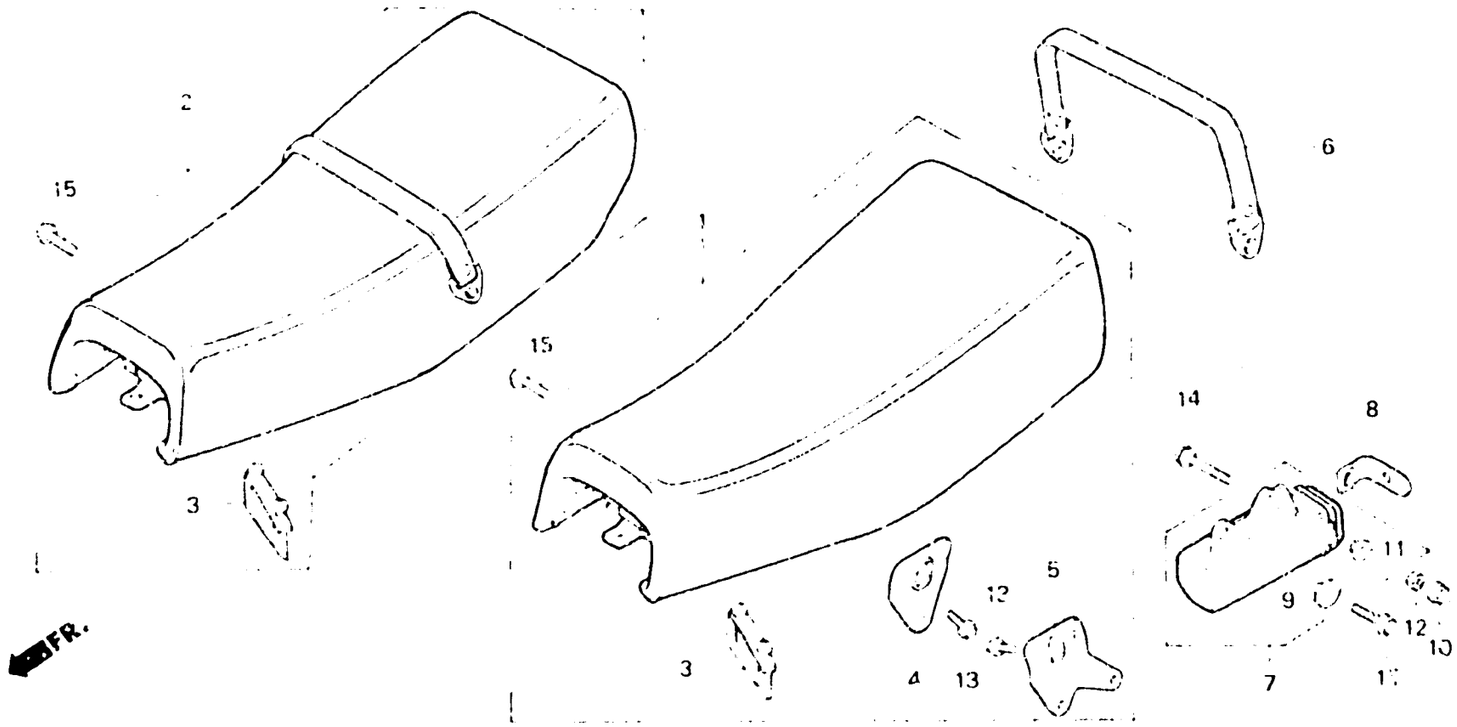

85.28-46

Item d'entretien	T.D.R.	N° de réf.	N° de pièce	Description	N° de requis XL250 S	Sz	SA	SB	RC	RD	N° de série	Code de zone
		11	90512-300-000	RONDELLE, 6X20	1	1	1	1	—	—		
		12	94001-06000	ECROU HEX., 6MM	1	1	1	1	—	—		
		13	95700-06010-08	BOULON DE BRIDE, 6X10	4	4	4	4	—	—		CM,DK,DM,E,SA,U,1F 2F
		14	95700-06020-00	BOULON DE BRIDE, 6X20	1	1	1	1	—	—		
		15	95700-08020-00	BOULON DE BRIDE, 8X20	2	2	2	2	—	—		

2-F7

F-14-1

Seat
(XL250Rc • Rd)

Siege
(XL250Rc • Rd)

Sitz
(XL250Rc • Rd)

Asiento
(XL250Rc • Rd)

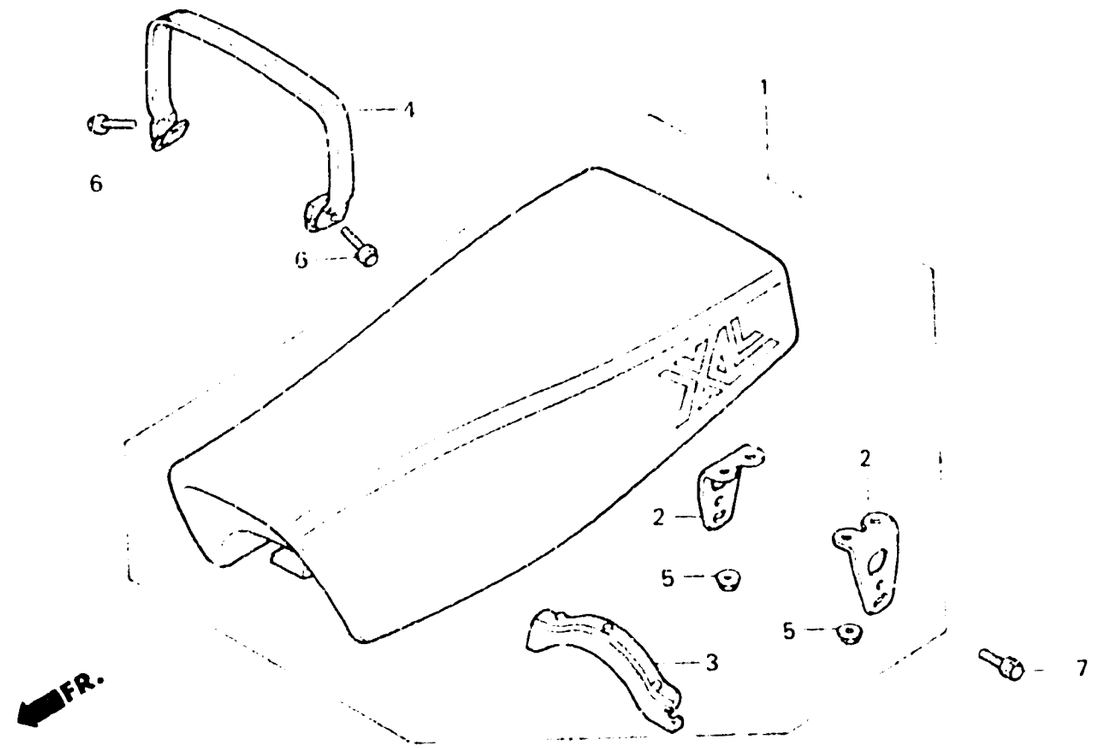

BKB7 - 12

Item d'entretien	T.D.R.	N° de réf.	N° de pièce	Description	S	Sz	SA	Se	Rc	Rd	N° de série	Code de zone
					N° de requis XL250							
ENS. SIEGE DOUBLE	0.1	1	77200-KB7-610	ENS. SIEGE DOUBLE	—	—	—	—	1	—	---------- ----------	B,ED,IT,SD,SW,2G
(PIECES RELATIVES Y COMPRISES)			77200-KB7-670	ENS. SIEGE DOUBLE	—	—	—	—	1	—	---------- ----------	CM,DK,E,SA,U,2F
			77200-KB7-780	ENS. SIEGE DOUBLE	—	—	—	—	—	1		
		2	77205-MC4-000	APPUI DE FIXATION DE SIEGE	—	—	—	—	2	2		
		3	77207-MC4-000	CAOUTCHOUC DE JOINT	—	—	—	—	1	1		
		4	77210-KB7-670	CEINTURE COMP. SIEGE	—	—	—	—	1	1	---------- ----------	B,CM,DK,E,ED,IT,SA SD,SW,U,2F
		5	94050-06080	ECROU DE BRIDE, 6MM	—	—	—	—	4	4		
		6	95700-06022-08	BOULON DE BRIDE, 6X22	—	—	—	—	2	2	---------- ----------	B,CM,DK,E,ED,IT,SA SD,SW,U,2F
		* 7	95700-08016-00	BOULON DE BRIDE, 8X16	—	—	—	—	2	2		

2-F8

F-15

Air cleaner
(XL250S,Sz,SA,SB-CM,SW)

Filtre à air
(XL250S,Sz,SA,SB-CM,SW)

Luftfilter
(XL250S,Sz,SA,SB-CM,SW)

Limpiador de aire
(XL250S,Sz,SA,SB-CM,SW)

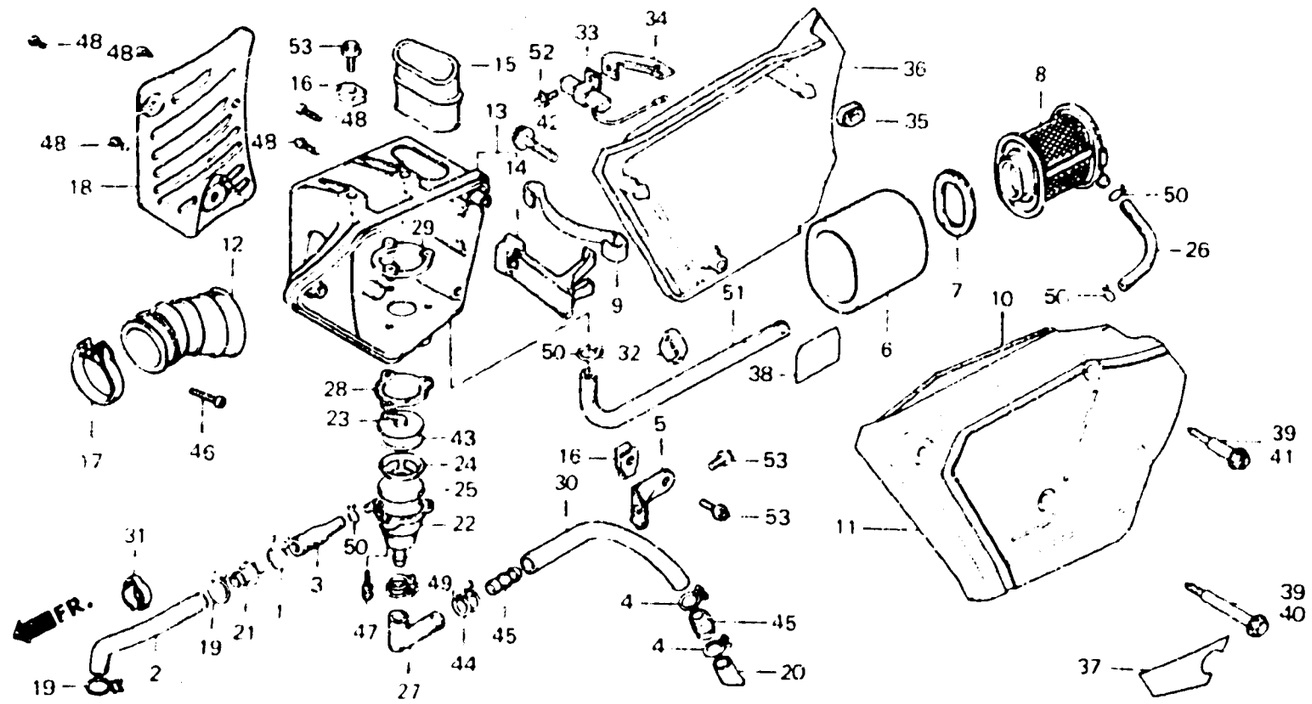

Item d'entretien	T.D.R.
ELEMENT DE FILTRE A AIR	0.2
• ENS. RESISTANCE SUPPORT D'ELEMENT	0.1
• COUVERCLE DE BOITIER DE FILTRE A AIR	
• TUYAU DE FILTRE A AIR ADMISSION	
TUBE DE RACCORD FILTRE A AIR	0.4
BOITIER DE FILTRE A AIR	0.7
• CORPS DE SEPARATEUR RESPIRATION	
PROTECTEUR DE FILTRE A AIR	0.5

N° de réf.	N° de pièce	Description	N° de requis XL250 S	Sz	SA	SB	RC	RD	N° de série		Code de zone
1	15707-634-000	ATTACHE DE TUBE DE VIDANGE D'HUILE	1	1	—	—	—	—			CM
			1	—	1	1	—	—			SW
2	15761-428-670	TUYAU A DE RESPIRATION	1	1	—	—	—	—			CM
			1	—	1	1	—	—			SW
3	15762-428-670	TUYAU B DE RESPIRATION	1	1	—	—	—	—			CM
			1	—	1	1	—	—			SW
4	15772-292-010	AGRAFE DE TUYAU DE RESPIRATION	2	2	—	—	—	—			CM
			2	—	2	2	—	—			SW
5	17201-428-000	SUPPORT DE FILTRE A AIR	1	1	—	—	—	—			CM
			1	—	1	1	—	—			SW
6	17211-428-000	ELEMENT DE FILTRE A AIR	1	1	—	—	—	—			CM
			1	—	1	1	—	—			SW
7	17213-428-300	CAOUTCHOUC DE JOINT D'ELEMENT	1	1	—	—	—	—			CM
			1	—	1	1	—	—			SW
8	17214-428-000	SUPPORT D'ELEMENT	1	1	—	—	—	—			CM
			1	—	1	1	—	—			SW
9	17217-385-000	RESSORT D'ASSEMBLAGE D'ELEMENT	1	1	—	—	—	—			CM
			1	—	1	1	—	—			SW

F-15

Air cleaner
(XL250S,Sz,SA,SB-CM,SW)

Filtre à air
(XL250S,Sz,SA,SB-CM,SW)

Luftfilter
(XL250S,Sz,SA,SB-CM,SW)

Limpiador de aire
(XL250S,Sz,SA,SB-CM,SW)

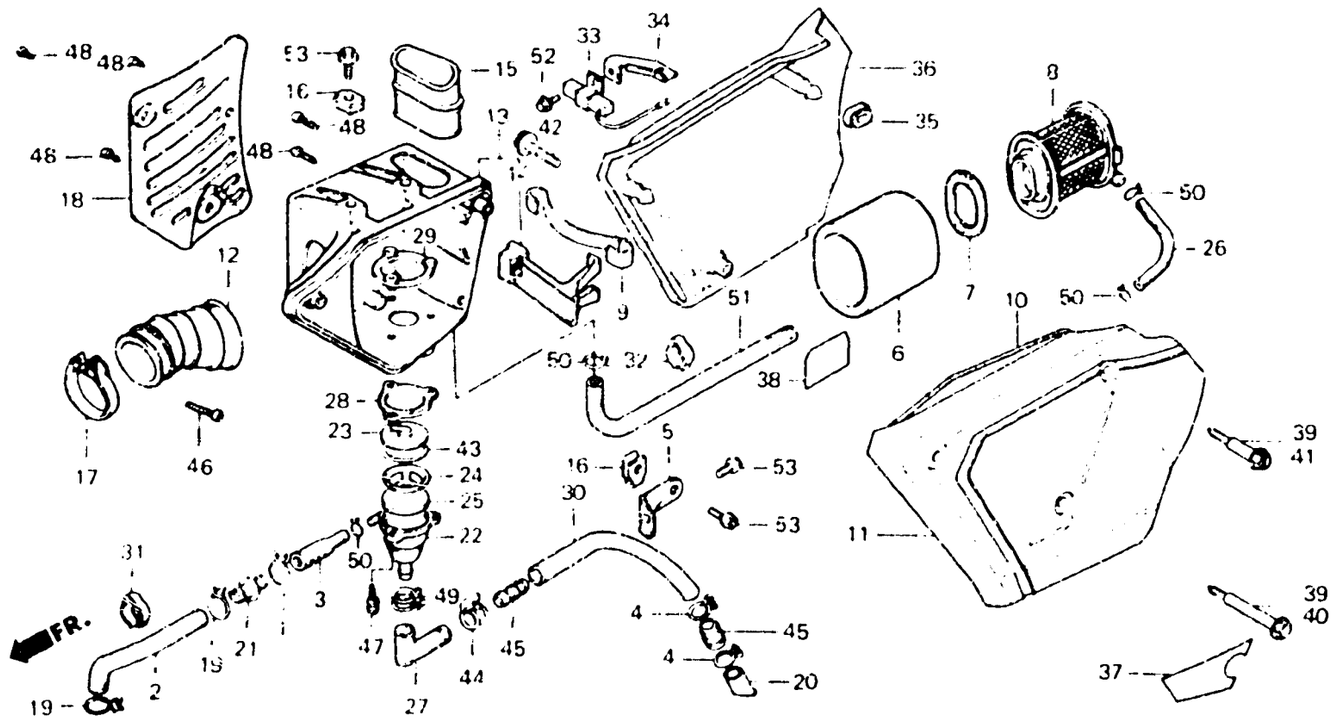

B428 29D

Item d'entretien	T.D.R.	N° de réf.	N° de pièce	Description	N° de requis XL250 S	S2	SA	SB	RC	RD	N° de série	Code de zone
		10	17219-413-000	JOINT DE COUVERCLE DE FILTRE A AIR	1	1	—	—	—	—	....	CM
					1	—	1	1	—	—	....	SW
		11	17220-428-000ZA	COUVERCLE DE BOITIER DE FILTRE A AIR *R23* (WOL)	1	1	—	—	—	—	....	CM, SW
			17220-428-000ZB	COUVERCLE DE BOITIER DE FILTRE A AIR *PB104* (WOL)	1	—	—	—	—	—	....	CM,SW
			17220-428-000ZC	COUVERCLE DE BOITIER DE FILTRE A AIR *NH24* (WOL)	1	—	—	—	—	—	....	CM,SW
			17220-428-870ZB	COUVERCLE DE BOITIER DE FILTRE A AIR *R23* (WOL)	—	—	1	—	—	—	....	SW
			17220-428-870ZC	COUVERCLE DE BOITIER DE FILTRE A AIR *NH24* (WOL)	—	—	1	—	—	—	....	SW
			17220-428-870ZD	COUVERCLE DE BOITIER DE FILTRE A AIR *R110* (WOL)	—	—	—	1	—	—	....	SW
			17220-428-870ZE	COUVERCLE DE BOITIER DE FILTRE A AIR *NH104MU* (WOL)	—	—	—	1	—	—	....	SW
			17220-428-870ZF	COUVERCLE DE BOITIER DE FILTRE A AIR *NH111* (WOL)	—	—	—	1	—	—	....	SW

F-15

Air cleaner
(XL250S,Sz,SA,SB-CM,SW)

Filtre à air
(XL250S,Sz,SA,SB-CM,SW)

Luftfilter
(XL250S,Sz,SA,SB-CM,SW)

Limpiador de aire
(XL250S,Sz,SA,SB-CM,SW)

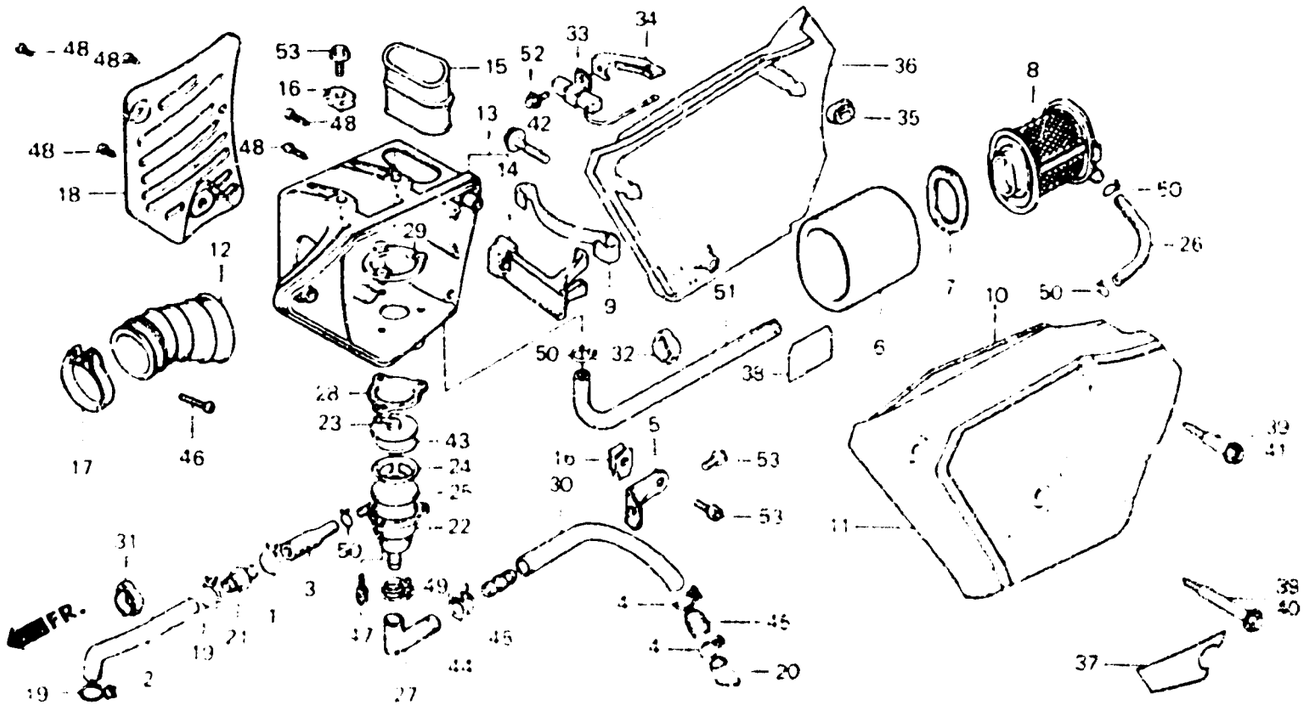

B428-29D

Item d'entretien	T.D.R.	N° de réf.	N° de pièce	Description	S	Sz	SA	SB	RC	RD	N° de série		Code de zone
					N° de réquis XL250								
		12	17222-428-000	TUBE DE RACCORD FILTRE A AIR	1	1	—	—	—	—	----------	----------	CM
					1	—	1	1	—	—	----------	----------	SW
		13	17230-428-000	BOITIER DE FILTRE A AIR	1	1	—	—	—	—	----------	----------	CM
					1	—	1	1	—	—	----------	----------	SW
		14	17231-428-300	SUPPORT DE RESSORT DE FIXATION	1	1	—	—	—	—	----------	----------	CM
					1	—	1	1	—	—	----------	----------	SW
		15	17240-428-000	TUYAU DE FILTRE A AIR ADMISSION	1	1	—	—	—	—	----------	----------	CM
					1	—	1	1	—	—	----------	----------	SW
		16	17254-428-000	ECROU DE FIXATION DE FILTRE A AIR	3	3	—	—	—	—	----------	----------	CM
					3	—	3	3	—	—	----------	----------	SW
		17	17255-329-000	COLLIER A DE RACCORD DE FILTRE A AIR	1	—	—	—	—	—	----------	5015895	CM,SW
			17252-428-000	BANDE A DE TUYAU DE RACCORD	1	—	—	—	—	—	5015896	----------	CM,SW
					—	1	—	—	—	—			
					—	—	1	1	—	—	----------	----------	SW
		18	17260-428-000	PROTECTEUR DE FILTRE A AIR	1	1	—	—	—	—	----------	----------	CM
					1	—	1	1	—	—	----------	----------	SW

F-15

Air cleaner
(XL250S,Sz,SA,SB-CM,SW)

Filtre à air
(XL250S,Sz,SA,SB-CM,SW)

Luftfilter
(XL250S,Sz,SA,SB CM,SW)

Limpiador de aire
(XL250S,Sz,SA,SB-CM,SW)

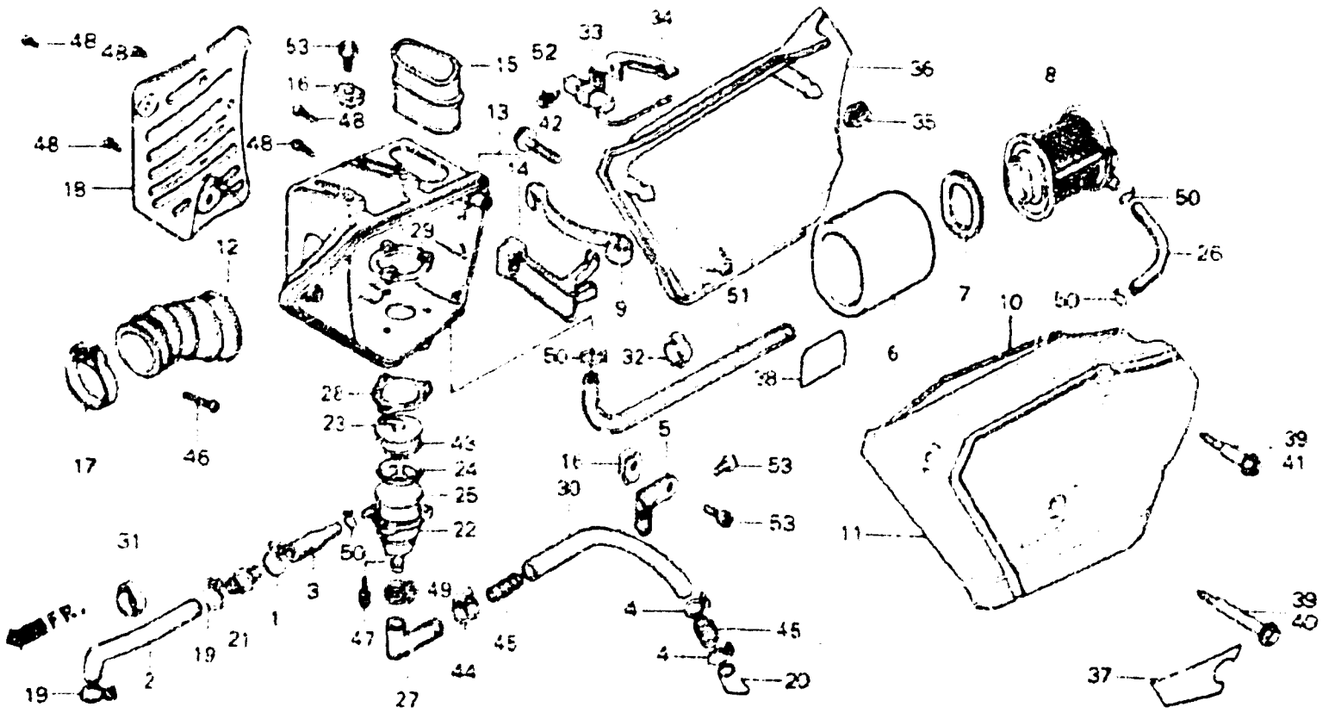

B428-29D

Item d'entretien	T.D.R.	Nº de réf.	Nº de pièce	Description	Nº de requis XL250 S	SZ	SA	SB	RC	RE	Nº de série		Code de zone
		19	17316-611-000	AGRAFE DE TUYAU DE RESPIRATION	2	2	—	—	—	—	.....	.....	CM
					2	—	2	2	—	—	.....	.....	SW
		20	17358-381-000	TUYAU DE DRAINAGE	1	1	—	—	—	—	.....	.....	CM
					1	—	1	1	—	—	.....	.....	SW
		21	17359-426-000	RACCORD DE TUYAU DE RESPIRATION	1	1	—	—	—	—	.....	.....	CM
					1	—	1	1	—	—	.....	.....	SW
		22	17361-419-670	CORPS DE SEPARATEUR RESPIRATION	1	1	—	—	—	—	.....	.....	CM
					1	—	1	1	—	—	.....	.....	SW
		23	17362-419-670	CHAPEAU DE SEPARATEUR RESPIRATION	1	1	—	—	—	—	.....	.....	CM
					1	—	1	1	—	—	.....	.....	SW
		24	17363-419-670	SUPPORT D'ELEMENT	1	1	—	—	—	—	.....	.....	CM
					1	—	1	1	—	—	.....	.....	SW
		25	17364-419-000	ELEMENT DE CONDENSATION	1	1	—	—	—	—	.....	.....	CM
					1	—	1	1	—	—	.....	.....	SW

F-15

Air cleaner
(XL250S,Sz,SA,SB-CM,SW)

Filtre à air
(XL250S,Sz,SA,SB-CM,SW)

Luftfilter
(XL250S,Sz,SA,SB-CM,SW)

Limpiador de aire
(XL250S,Sz,SA,SB-CM,SW)

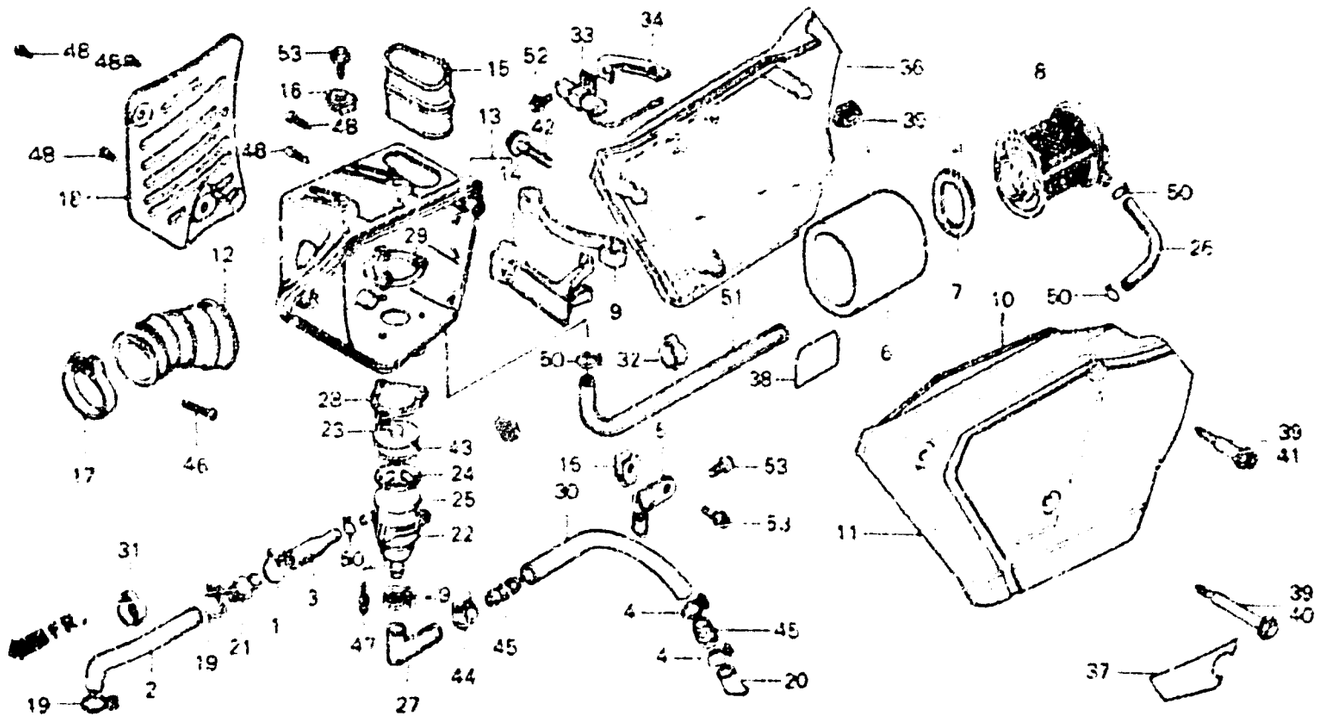

P429-25D

Item d'entretien	T.D.R.	N° de réf.	N° de pièce	Description	S	Sz	SA	SB	RC	RD	N° de série		Code de zone
					N° de repère XL250								
		26	17365-428-670	TUYAU DE RACCORD DE RESPIRATION	1	1	—	—	—	—			CM
					1	—	1	1	—	—			SW
		27	17366-428-670	TUYAU A DE DRAINAGE	1	1	—	—	—	—			CM
					1	—	1	1	—	—			SW
		28	17367-428-000	CAOUTCHOUC DE JOINT DE RESPIRATION	1	1	—	—	—	—			CM
					1	—	1	1	—	—			SW
		29	17368-428-000	PLAQUE AR. DE SEPARATION	1	1	—	—	—	—			CM
					1	—	1	1	—	—			SW
		30	17369-428-670	TUYAU B DE DRAINAGE	1	1	—	—	—	—			CM
					1	—	1	1	—	—			SW
		31	32975-428-000	AGRAFE DE FIL DE GENERATEUR D'IMPULSION	1	1	—	—	—	—			CM
					1	—	1	1	—	—			SW
		32	32976-428-000	AGRAFE DE CABLE	1	1	—	—	—	—			CM
					1	—	1	1	—	—			SW
		33	35400-183-611	ENS. RESISTANCE	—	—	—	1	—	—			SW
		34	35401-428-830	APPUI DE RESISTANCE	—	—	—	1	—	—			SW

F-15

Air cleaner
(XL250S,Sz,SA,SB-CM,SW)

Filtre à air
(XL250S,Sz,SA,SB-CM,SW)

Luftfilter
(XL250S,Sz,SA,SB-CM,SW)

Limpiador de aire
(XL250S,Sz,SA,SB-CM,SW)

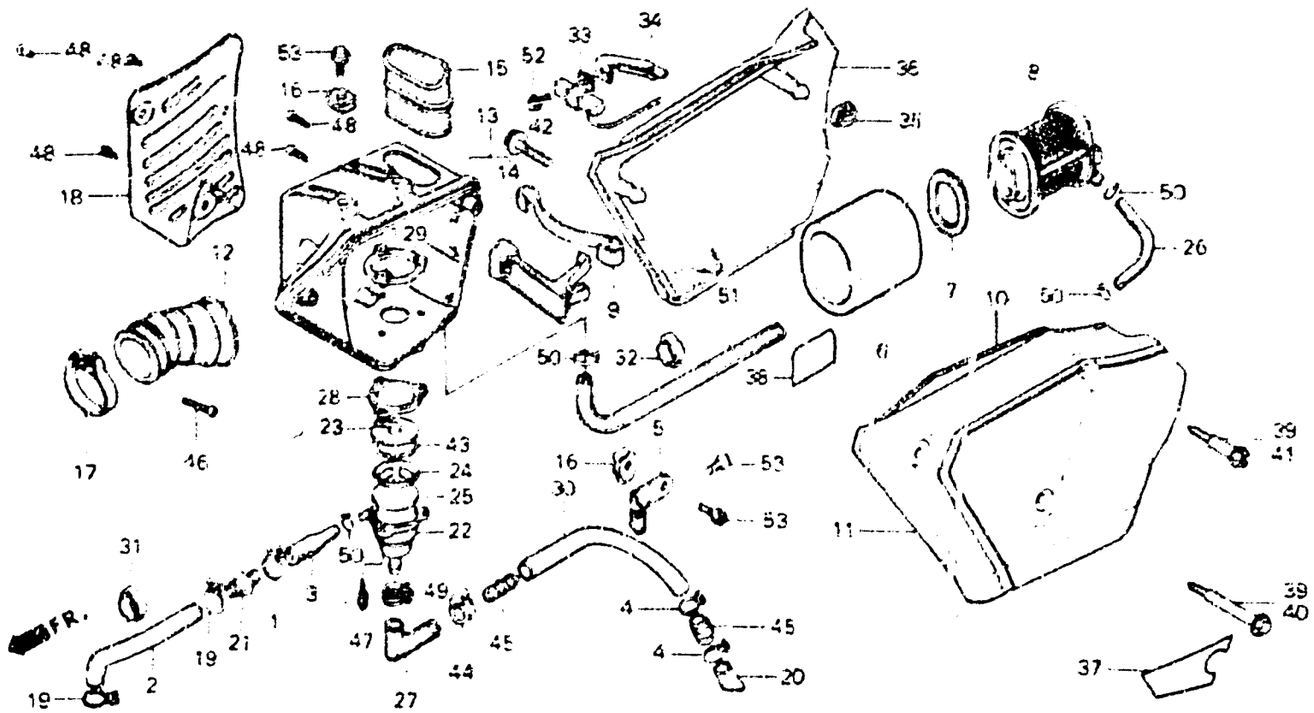

B428-29D

Item d'entretien	T.D.R.	N° de réf.	N° de pièce	Description		S	Sz	SA	SB	Rz	RB	N° de série		Code de zone
						N° de requis XL250								
		35	83551-300-000	ANNEAU DE BOITIER DE FILTRE A	AIR	3	3	—	—	—	—	----------	----------	CM
						3	—	3	3	—	—	----------	----------	SW
		36	83600-428-000ZA	COUVERCLE LATERAL D. •R23•	(WOL)	1	1	—	—	—	—	----------	----------	CM,SW
			83600-428-000ZB	COUVERCLE LATERAL D. •PB104•	(WOL)	1	—	—	—	—	—	----------	----------	CM,SW
			83600-428-000ZC	COUVERCLE LATERAL D. •NH24•	(WOL)	1	—	—	—	—	—	----------	----------	CM,SW
			83600-428-870ZB	COUVERCLE LATERAL D. •R23•	(WOL)	—	—	1	—	—	—	----------	----------	SW
			83600-428-870ZC	COUVERCLE LATERAL D. •NH24•	(WOL)	—	—	1	—	—	—	----------	----------	SW
			83600-428-830ZA	COUVERCLE LATERAL D. •R110•	(WOL)	—	—	—	1	—	—	----------	5304865	SW
			83600-428-830ZB	COUVERCLE LATERAL D. •NH104MLI•	(WOL)	—	—	—	1	—	—	----------	5304865	SW
			83600-428-830ZC	COUVERCLE LATERAL D. •NH111•	(WOL)	—	—	—	1	—	—	----------	5304865	SW

F-15

Air cleaner
(XL250S,Sz,SA,SB-CM,SW)

Filtre à air
(XL250S,Sz,SA,SB-CM,SW)

Luftfilter
(XL250S,Sz,SA,SB-CM,SW)

Limpiador de aire
(XL250S,Sz,SA,SB-CM,SW)

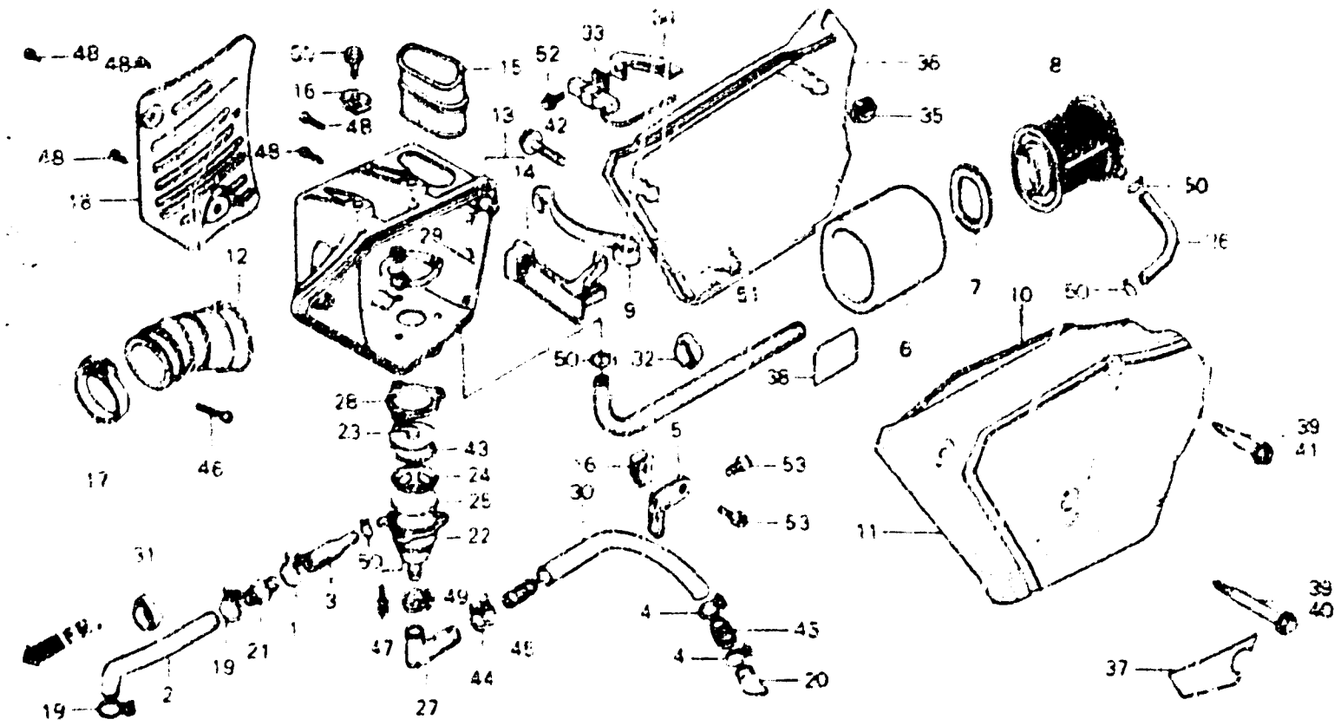

B428-29D

Item d'entretien	T.D.R.	N° de réf.	N° de pièce	Description	S	S2	S4	S6	R2	R4	N° de série	Code de zone
					N° de pièces XL250							
			83600-428-831ZA	COUVERCLE LATERAL D. •R110• (WOL)	--	—	—	1	--	—	5304866 ----------	SW
			83600-428-831ZB	COUVERCLE LATERAL D. •NH104MU• (WOL)	—	—	—	1	—	--	5304866 ----------	SW
			83600-428-831ZC	COUVERCLE LATERAL D. •NH111• (WOL)	—	—	—	1	—	—	5304866 ----------	SW
		37	87507-428-620	PLAQUE D'AVERTISSEMENT DE FILTRE A AIR	1	1	—	—	—	—	---------- ----------	CM
			87507-428-670	PLAQUE D'AVERTISSEMENT DE FILTRE A AIR	1	1	—	—	—	—	---------- ----------	CM,SW
			87507-435-670	PLAQUE D'AVERTISSEMENT DE FILTRE A AIR	--	—	1	—	—	—	---------- ----------	SW
		38	87508-120-000	ETIQUETTE, ATTENTION FILTRE AIR	—	—	—	1	—	—	---------- ----------	SW
		39	90112-428-000	BOULON DE FIXATION DE BOITIER FILTRE A AIR	3	3	—	--	—	—	-- ---------- ----------	CM,SW
		40	90112-434-000	BOULON A DE FIXATION DE BOITIER DE FILTRE A AIR	—	—	1	1	—	—	---------- ----------	SW
		41	90113-434-000	BOULON C DE FIXATION DE BOITIER DE FILTRE A AIR	—	—	2	2	—	—	---------- ---------- ---	SW

F-15

Air cleaner
(XL250S,Sz,SA,SB-CM,SW)

Filtre à air
(XL250S,Sz,SA,SB-CM,SW)

Luftfilter
(XL250S,Sz,SA,SB-CM,SW)

Limpiador de aire
(XL250S,Sz,SA,SB-CM,SW)

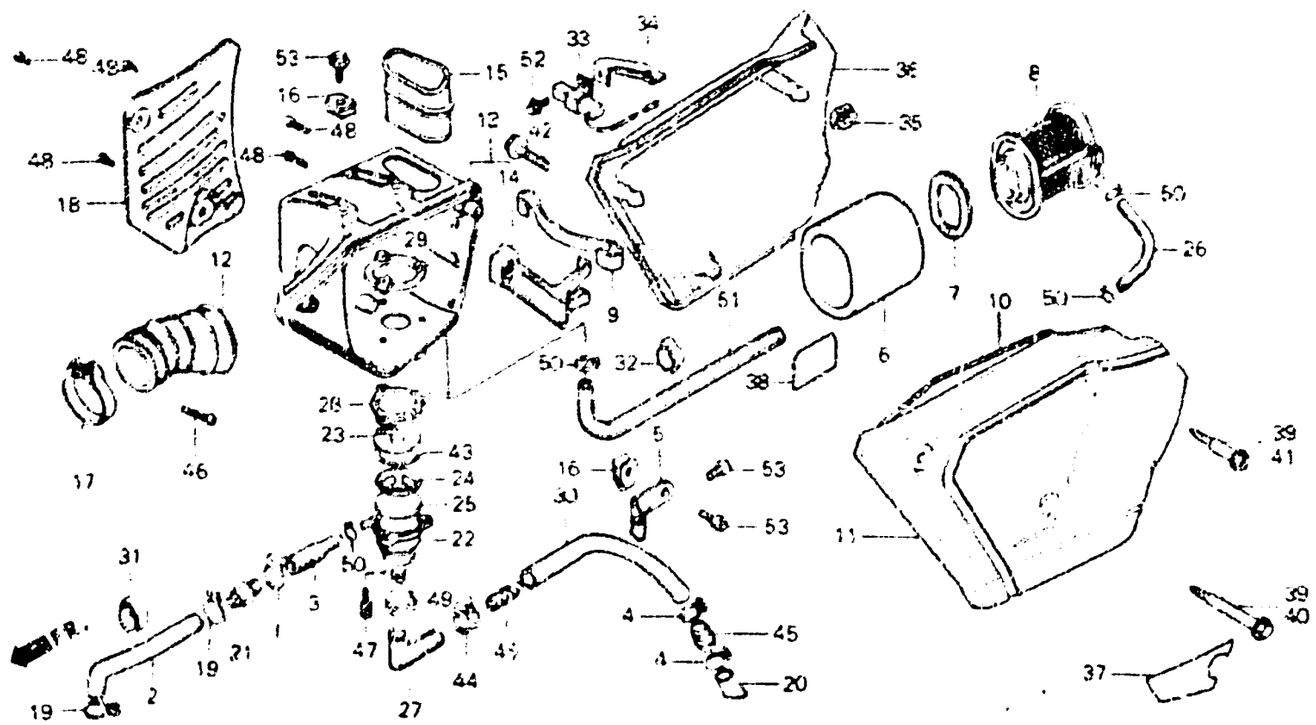

B428-29D

Item d'entretien	T.D.R.	N° de réf.	N° de pièce	Description	S	Sz	SA	SB	RC	PC	N° de série		Code de zone
					N° de réf. XL250								
		42	90114-429-000	BOULON 6 DE BOITIER DE FILTRE A AIR	—	—	1	1	—	—			SW
		43	91305-419-670	JOINT TORIQUE, 47X1.9	1	1	—	—	—	—			CM
					1	—	1	1	—	—			SW
		44	91462-393-780	AGRAFE DE TUYAU	1	1	—	—	—	—			CM
					1	—	1	1	—	—			SW
		45	91463-393-780	RACCORD DE TUBE	2	2	—	—	—	—			CM
					2	—	2	2	—	—			SW
		46	93500-05025-0C	VIS A TETE CYLINDRIQUE, 5X25	1	1	—	—	—	—			CM
					1	—	1	1	—	—			SW
		47	93801-04020-08	VIS A TETE A RONDELLE, 4X20	3	3	—	—	—	—			CM
					3	—	3	3	—	—			SW
		48	93901-34520	VIS AUTO-TARAUDEUSE 4X20	5	5	—	—	—	—			CM
					5	—	5	5	—	—			SW
		49	95002-01160	PINCE A16 POUR TUBE	1	1	—	—	—	—			CM
					1	—	1	1	—	—			SW
		50	95002-02130	PINCE B12.5 POUR TUBE	4	4	—	—	—	—			CM
					4	—	4	4	—	—			SW

2-F16

F-15

Air cleaner
(XL250S,Sz,SA,SB-CM,SW)

Filtre à air
(XL250S,Sz,SA,SB-CM,SW)

Luftfilter
(XL250S,Sz,SA,SB-CM,SW)

Limpiador de aire
(XL250S,Sz,SA,SB-CM,SW)

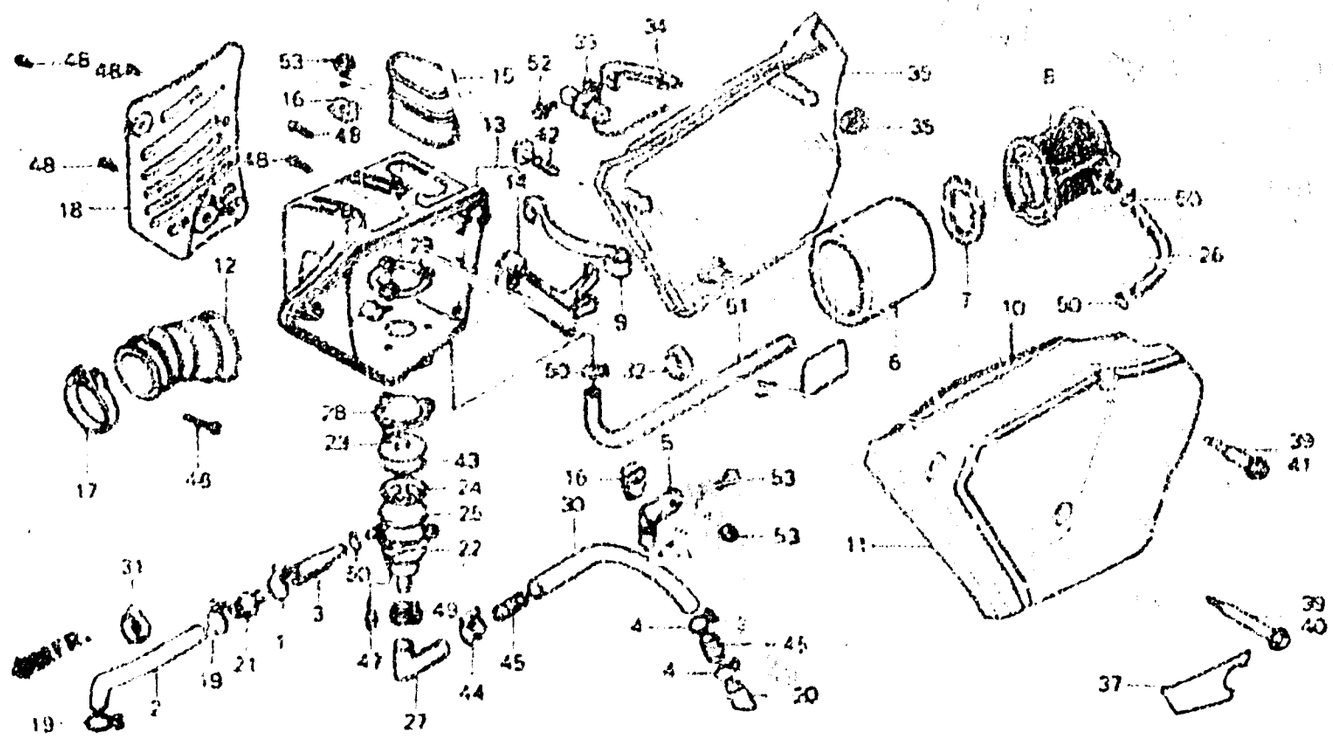

B428-290

Item d'entretien	T.D.R.	N° de rél.	N° de pièce	Description	S	S2	S1	S4	R2	R3	N° de série		Code de zone
					N° de requis XL250								
		51	95003-23038-10	TUBE VINYLE, 8X12X380	1	1	—	—	—	—	.....	.....	CM
					1	—	1	1	—	—	.....	.....	SW
		52	95700-06010-00	BOULON DE BRIDE, 6X10	—	—	—	1	—	—	.....	.....	SW
		53	95700-06012-00	BOULON DE BRIDE, 6X12	4	4	—	—	—	—	.....	.....	CM
					4	—	4	4	—	—	.....	.....	SW

2-G1

F-15-1

Air cleaner
(XL250S,SA,SB-B,DK,DM,E,ED
SA,SD,U,1F,1G,2F,2G)

Filtre à air
(XL250S,SA,SB-B,DK,DM,E,ED
SA,SD,U,1F,1G,2F,2G)

Luftfilter
(XL250S,SA,SB-B,DK,DM,E,ED
SA,SD,U,1F,1G,2F,2G)

Limpiador de aire
(XL250S,SA,SB-B,DK,DM,E,ED
SA,SD,U,1F,1G,2F,2G)

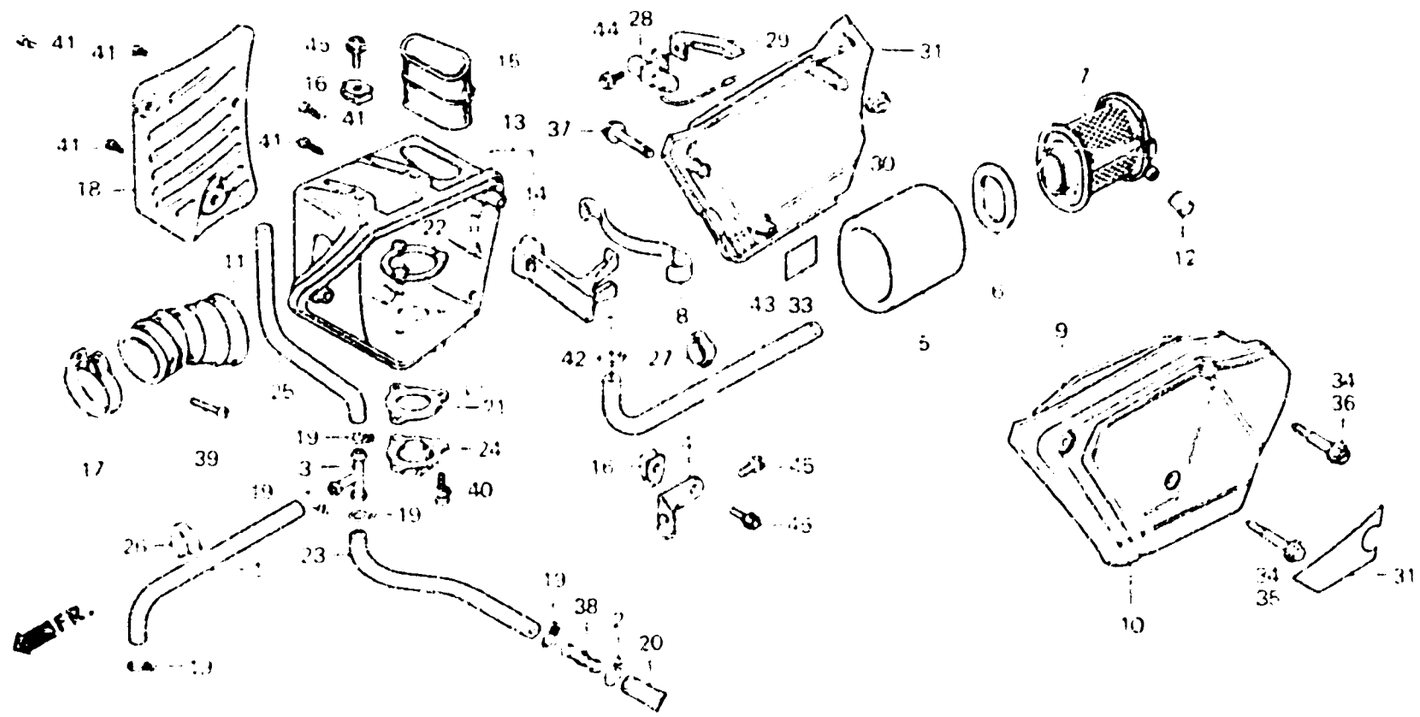

B428-46C

Item d'entretien	T.D.R.	N° de réf.	N° de pièce	Description	N° de requis XL250 S	SA	SD	SB	RD	RD	N° de série	Code de zone
ELEMENT DE FILTRE A AIR	0.2	1	15761-428-000	TUYAU DE RESPIRATION	1	–	1	1	–	–		B,DK,DM,E,ED,SA,SD U,1F,1G,2F,2G
• ENS. RESISTANCE SUPPORT D'ELEMENT	0.1	2	15772-292-010	AGRAFE DE TUYAU DE RESPIRATION	1	–	1	1	–	–		B,DK,DM,E,ED,SA,SD U,1F,1G,2F,2G
• COUVERCLE DE BOITIER DE FILTRE A AIR		3	15772-376-000	RACCORD A TROIS VOIES RESPIRATION	1	–	1	1	–	–		B,DK,DM,E,ED,SA,SD U,1F,1G,2F,2G
• TUYAU DE FILTRE A AIR ADMISSION												
TUBE DE RACCORD FILTRE A AIR	0.4	4	17201-428-000	SUPPORT DE FILTRE A AIR	1	–	1	1	–	–		B,DK,DM,E,ED,SA,SD U,1F,1G,2F,2G
BOITIER DE FILTRE A AIR	0.6											
PROTECTEUR DE FILTRE A AIR	0.5	5	17211-428-000	ELEMENT DE FILTRE A AIR	1	–	1	1	–	–		B,DK,DM,E,ED,SA,SD U,1F,1G,2F,2G
		6	17213-428-300	CAOUTCHOUC DE JOINT D'ELEMENT	1	–	1	1	–	–		B,DK,DM,E,ED,SA,SD U,1F,1G,2F,2G
		7	17214-428-000	SUPPORT D'ELEMENT	1	–	1	1	–	–		B,DK,DM,E,ED,SA,SD U,1F,1G,2F,2G
		8	17217-385-000	RESSORT D'ASSEMBLAGE D'ELEMENT	1	–	1	1	–	–		B,DK,DM,E,ED,SA,SD U,1F,1G,2F,2G
		9	17219-413-000	JOINT DE COUVERCLE DE FILTRE A AIR	1	–	1	1	–	–		B,DK,DM,E,ED,SA,SD U,1F,1G,2F,2G

F-15-1

Air cleaner
(XL250S,SA,SB-B,DK,DM,E,ED
SA,SD,U,1F,1G,2F,2G)

Filtre à air
(XL250S,SA,SB-B,DK,DM,E,ED
SA,SD,U,1F,1G,2F,2G)

Luftfilter
(XL250S,SA,SB-B,DK,DM,E,ED
SA,SD,U,1F,1G,2F,2G)

Limpiador de aire
(XL250S,SA,SB-B,DK,DM,E,ED
SA,SD,U,1F,1G,2F,2G)

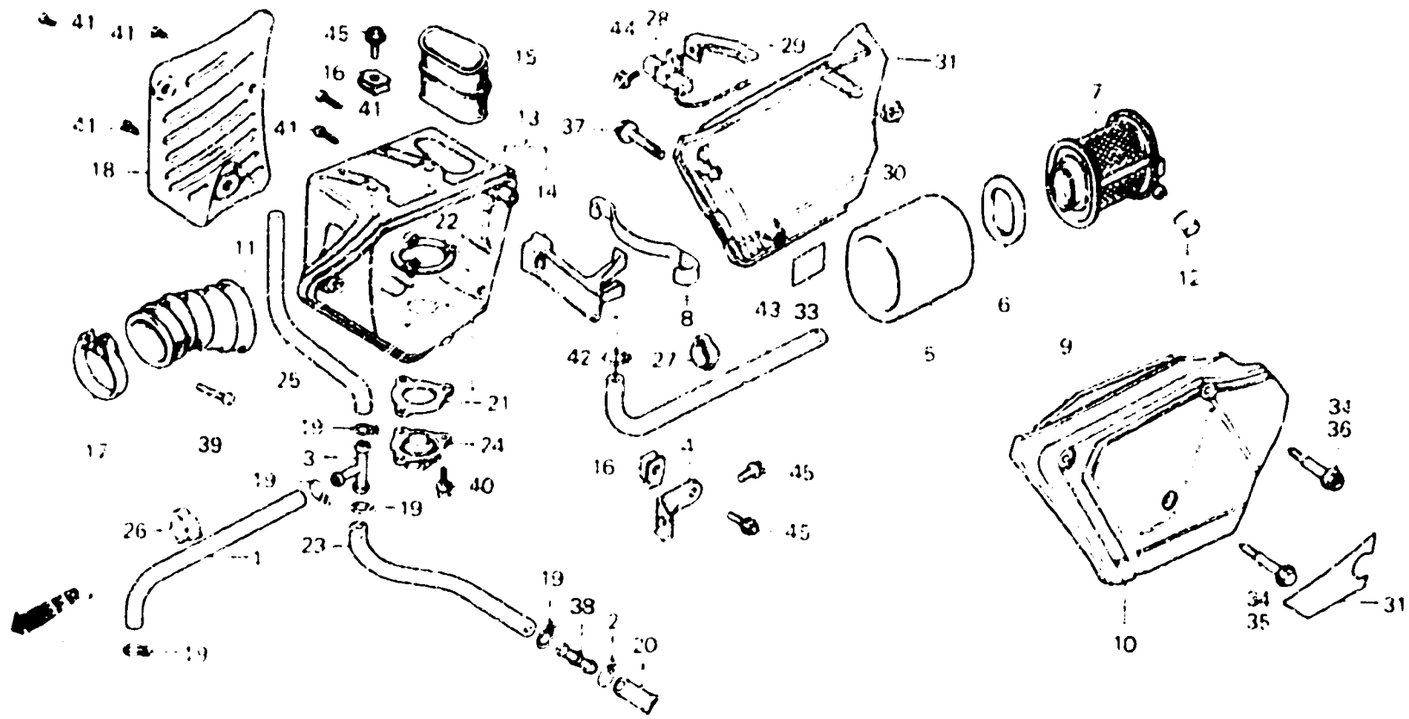

B428-4EC

Item d'entretien	T.D.R.	N° de réf.	N° de pièce	Description	S	Sz	SA	SB	BC	BD	N° de série		Code de zone
					N° de requis XL250								
		10	17220-428-000ZA	COUVERCLE DE BOITIER DE FILTRE A AIR *R23*(WOL)	1	—	—	—	—	—	.....	.....	DK,E,ED,SA,U,1F,1G
			17220-428-000ZB	COUVERCLE DE BOITIER DE FILTRE A AIR *PB104*(WOL)	1	—	—	—	—	—	.....	.....	DK,E,ED,SA,U,1F,1G
			17220-428-000ZC	COUVERCLE DE BOITIER DE FILTRE A AIR *NH24*(WOL)	1	—	—	—	—	—	.....	.....	DK,E,ED,SA,U,1F,1G
			17220-428-870ZB	COUVERCLE DE BOITIER DE FILTRE A AIR *R23*(WOL)	—	—	1	—	—	—	.....	.....	DK,DM,E,ED,SA,SD,U 1G,2F
			17220-428-870ZC	COUVERCLE DE BOITIER DE FILTRE A AIR *NH24*(WOL)	—	—	1	—	—	—	.....	.....	DK,DM,E,ED,SA,SD,U 1G,2F
			17220-428-870ZD	COUVERCLE DE BOITIER DE FILTRE A AIR *R110*(WOL)	—	—	—	1	—	—	.....	.....	B,DK,DM,E,ED,SA,SD U,2F,2G
			17220-428-870ZE	COUVERCLE DE BOITIER DE FILTRE A AIR *NH104MU*(WOL)	—	—	—	1	—	—	.....	.....	B,DK,DM,E,ED,SA,SD U,2F,2G
			17220-429-870ZF	COUVERCLE DE BOITIER DE FILTRE A AIR *NH111*(WOL)	—	—	—	1	—	—	.....	.....	B,DK,DM,E,ED,SA,SD U,2F,2G

F-15-1

Air cleaner
(XL250S,SA,SB-B,DK,DM,E,ED
SA,SD,U,1F,1G,2F,2G)

Filtre à air
(XL250S,SA,SB-B,DK,DM,E,ED
SA,SD,U,1F,1G,2F,2G)

Luftfilter
(XL250S,SA,SB-B,DK,DM,E,ED
SA,SD,U,1F,1G,2F,2G)

Limpiador de aire
(XL250S,SA,SB-B,DK,DM,E,ED
SA,SD,U,1F,1G,2F,2G)

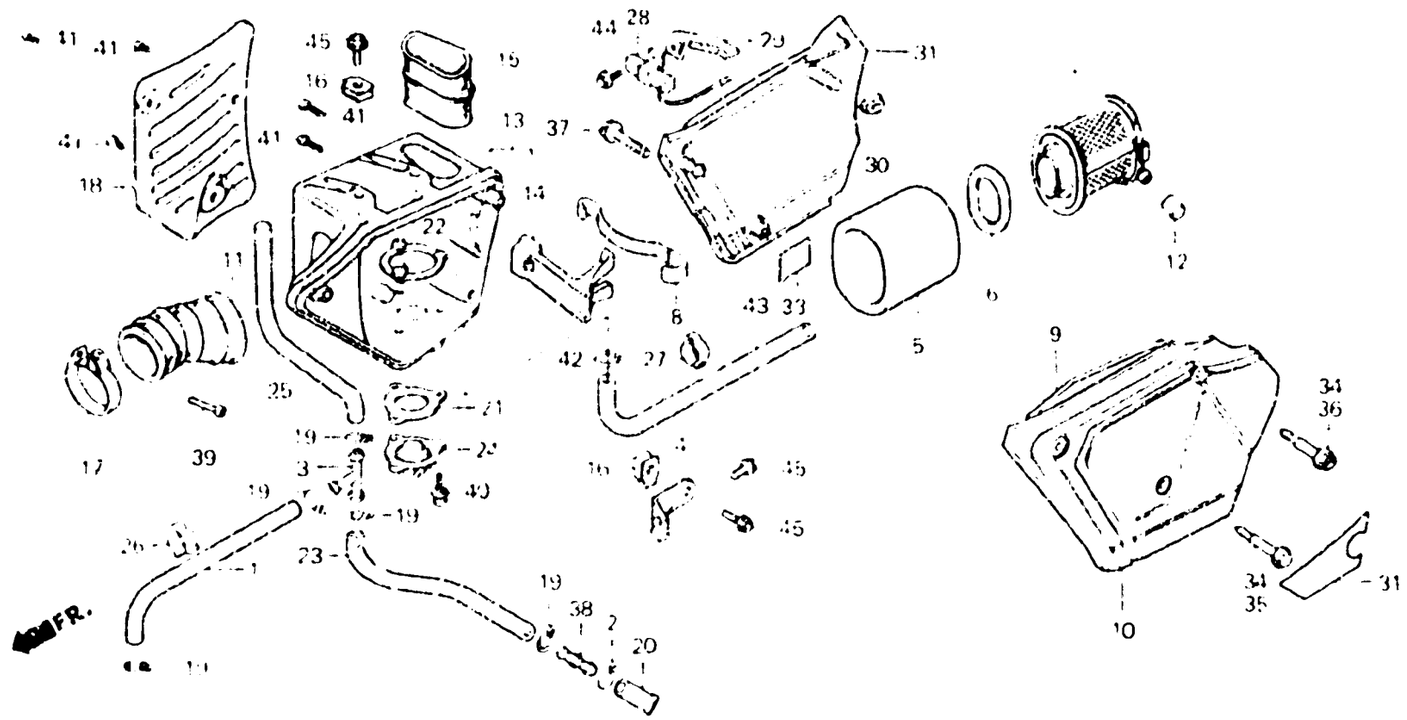

B428 - 46C

Item d'entretien	T.D.R.	N° de réf.	N° de pièce	Description	N° de requis XL250 S	SD	SA	SB	RC	RD	N° de série		Code de zone
		11	17222-428-000	TUBE DE RACCORD FILTRE A AIR	1	–	1	1	–	–			B,DK,DM,E,ED,SA,SD U,1F,1G,2F,2G
		12	17227-428-000	CHAPEAU RESISTANT D'ELEMENT	1	–	1	1	–	–			B,DK,DM,E,ED,SA,SD U,1F,1G,2F,2G
		13	17230-428-000	BOITIER DE FILTRE A AIR	1	–	1	1	–	–			B,DK,DM,E,ED,SA,SD U,1F,1G,2F,2G
		14	17231-426-300	SUPPORT DE RESSORT DE FIXATION	1	–	1	1	–	–			B,DK,DM,E,ED,SA,SD U,1F,1G,2F,2G
		15	17240-428-000	TUYAU DE FILTRE A AIR ADMISSION	1	–	1	1	–	–			B,DK,DM,E,ED,SA,SD U,1F,1G,2F,2G
		16	17254-428-000	ECROU DE FIXATION DE FILTRE A AIR	3	–	3	3	–	–			B,DK,DM,E,ED,SA,SD U,1F,1G,2F,2G
		17	17255-329-000	COLLIER A DE RACCORD DE FILTRE A AIR	1	–	–	–	–	–		5015895	DK,E,ED,SA,U,1F,1G
			17252-428-000	BANDE A DE TUYAU DE RACCORD	1	–	–	–	–	–	5015896		DK,E,ED,SA,U,1F,1G
					–	–	1	1	–	–			B,DK,DM,E,ED,SA,SD U,1G,2F,2G

F-15-1

Air cleaner
(XL250S,SA,SB-B,DK,DM,E,ED
SA,SD,U,1F,1G,2F,2G)

Filtre à air
(XL250S,SA,SB-B,DK,DM,E,ED
SA,SD,U,1F,1G,2F,2G)

Luftfilter
(XL250S,SA,SB-B,DK,DM,E,ED
SA,SD,U,1F,1G,2F,2G)

Limpiador de aire
(XL250S,SA,SB-B,DK,DM,E,ED
SA,SD,U,1F,1G,2F,2G)

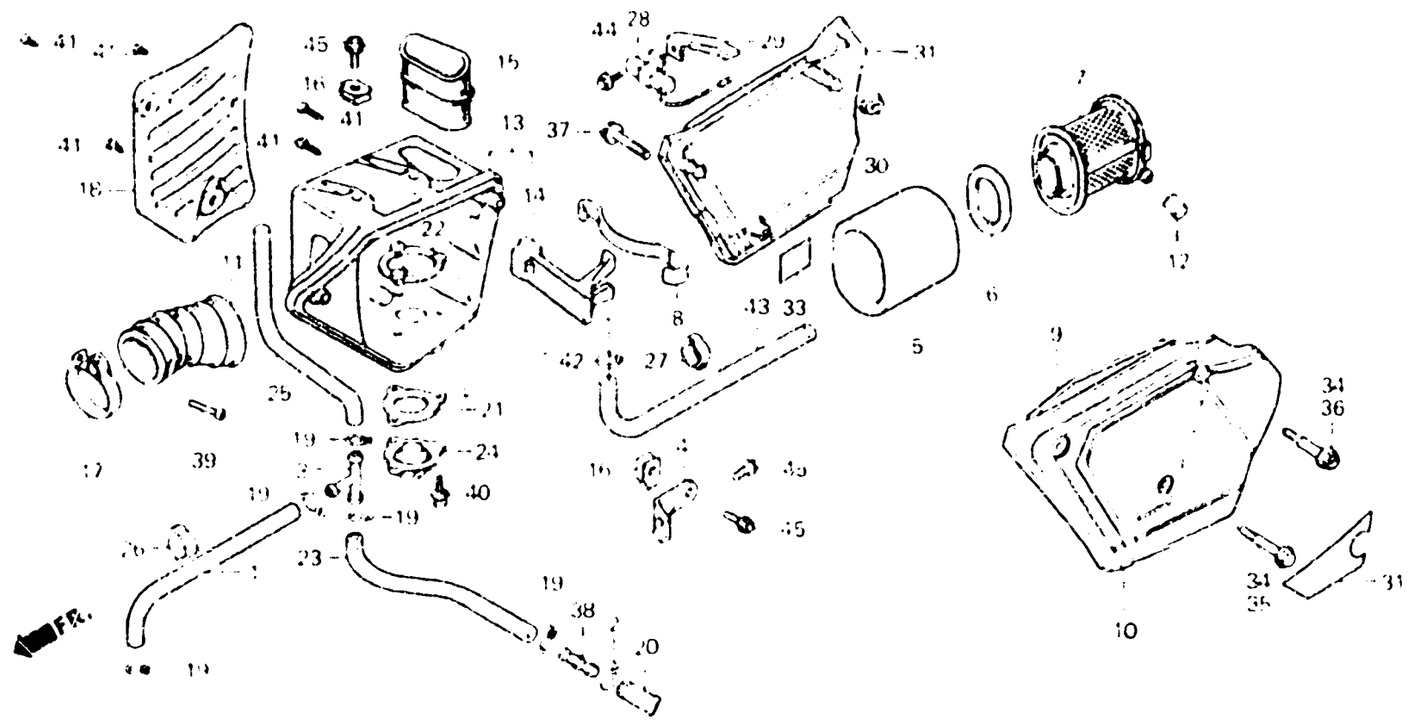

B428-46C

Item d'entretien	T.D.R.	N° de réf.	N° de pièce	Description	N° de requis XL250 S	S2	SA	SB	R2	RD	N° de série	Code de zone
		18	17260-428-000	PROTECTEUR DE FILTRE A AIR	1	—	1	1	—	—		B,DK,DM,E,ED,SA,SD U,1F,1G,2F,2G
		19	17316-611-000	AGRAFE DE TUYAU DE RESPIRATION	5	—	5	5	—	—		B,DK,DM,E,ED,SA,SD U,1F,1G,2F,2G
		20	17358-381-000	TUYAU DE DRAINAGE	1	—	1	1	—	—		B,DK,DM,E,ED,SA,SD U,1F,1G,2F,2G
		21	17367-428-000	CAOUTCHOUC DE JOINT DE RESPIRATION	1	—	1	1	—	—		B,DK,DM,E,ED,SA,SD U,1F,1G,2F,2G
		22	17368-428-000	PLAQUE AR. DE SEPARATION	1	—	1	1	—	—		B,DK,DM,E,ED,SA,SD U,1F,1G,2F,2G
		23	17369-428-000	TUYAU B DE DRAINAGE	1	—	1	1	—	—		B,DK,DM,E,ED,SA,SD U,1F,1G,2F,2G
		24	17372-428-000	PLAQUE RESISTANTE DE RESPIRATION	1	—	1	1	—	—		B,DK,DM,E,ED,SA,SD U,1F,1G,2F,2G
		25	17373-428-000	TUYAU A DE RESPIRATION	1	—	1	1	—	—		B,DK,DM,E,ED,SA,SD U,1F,1G,2F,2G

2-G5

F-15-1

Air cleaner
(XL250S,SA,SB-B,DK,DM,E,ED
SA,SD,U,1F,1G,2F,2G)

Filtre à air
(XL250S,SA,SB-B,DK,DM,E,ED
SA,SD,U,1F,1G,2F,2G)

Luftfilter
(XL250S,SA,SB-B,DK,DM,E,ED
SA,SD,U,1F,1G,2F,2G)

Limpiador de aire
(XL250S,SA,SB-B,DK,DM,E,ED
SA,SD,U,1F,1G,2F,2G)

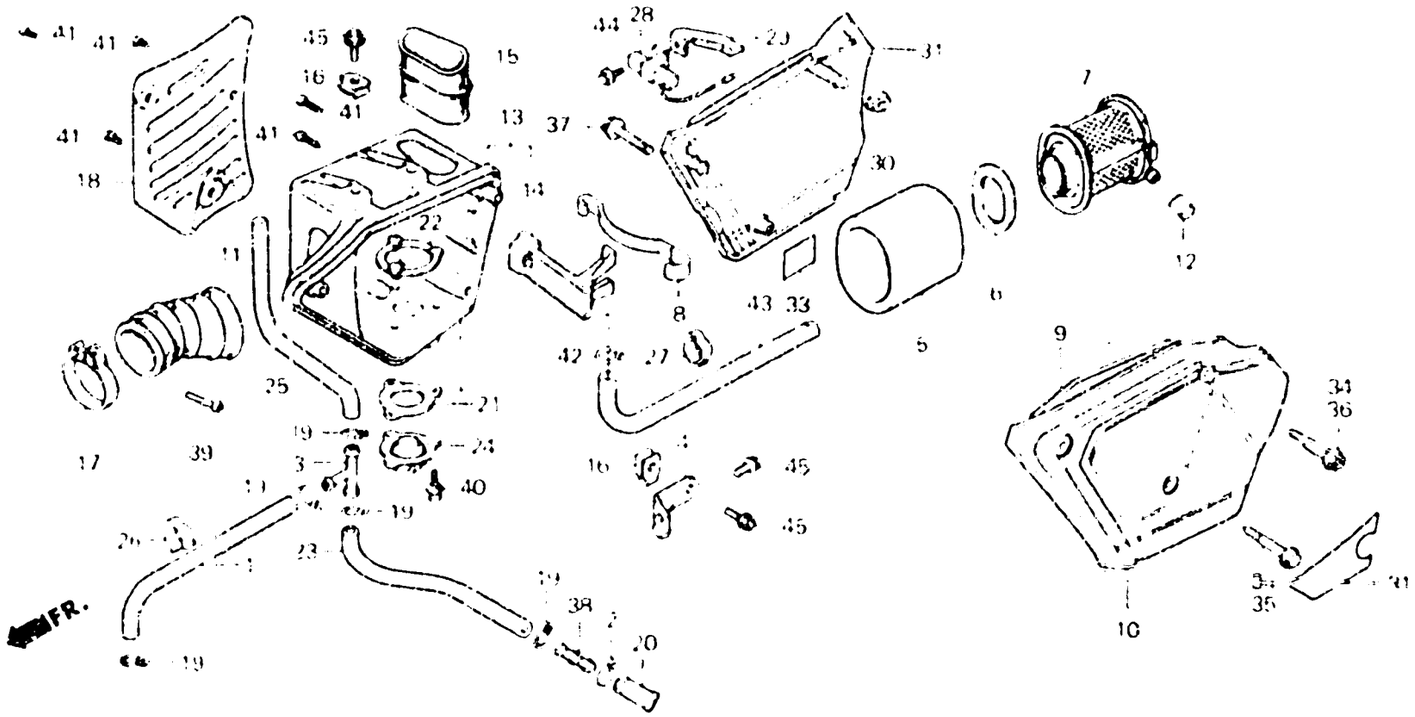

8128-46C

Item d'entretien	T.D.P.	N° de réf.	N° de pièce	Description	N° de requis XL250						N° de série	Code de zone
						Sz	SA	SB	RC	RO		
		26	32975-428-000	AGRAFE DE FIL DE GENERATEUR D'IMPULSION	1	—	1	1	—	—	.....	B,DK,DM,E,ED,SA,SD U,1F,1G,2F,2G
		27	32976-428-000	AGRAFE DE CABLE	1	—	1	1	—	—	.....	B,DK,DM,E,ED,SA,SD U,1F,1G,2F,2G
		28	35400-183-611	ENS. RESISTANCE	—	—	—	1	—	—	.....	B,DK,DM,E,ED,SA,SD U,2F,2G
		29	35401-428-830	APPUI DE RESISTANCE	—	—	—	1	—	—	.....	B,DK,DM,E,ED,SA,SD U,2F,2G
		30	83551-300-000	ANNEAU DE BOITIER DE FILTRE A AIR	4	—	2	2	—	—	.....	B,DK,DM,E,ED,SA,SD U,1F,1G,2F,2G
		31	83600-428-000ZA	COUVERCLE LATERAL D. •R23• (WOL)	1	—	—	—	—	—	.....	DK,E,ED,SA,U,1F,1G
			83600-428-000ZB	COUVERCLE LATERAL D. •PB104• (WOL)	1	—	—	—	—	—	.....	DK,E,ED,SA,U,1F,1G
			83600-428-000ZC	COUVERCLE LATERAL D. •NH24• (WOL)	1	—	—	—	—	—	.....	DK,E,ED,SA,U,1F,1G

F-15-1

Air cleaner
(XL250S,SA,SB-B,DK,DM,E,ED
SA,SD,U,1F,1G,2F,2G)

Filtre à air
(XL250S,SA,SB-B,DK,DM,E,ED
SA,SD,U,1F,1G,2F,2G)

Luftfilter
(XL250S,SA,SB-B,DK,DM,E,ED
SA,SD,U,1F,1G,2F,2G)

Limpiador de aire
(XL250S,SA,SB-B,DK,DM,E,ED
SA,SD,U,1F,1G,2F,2G)

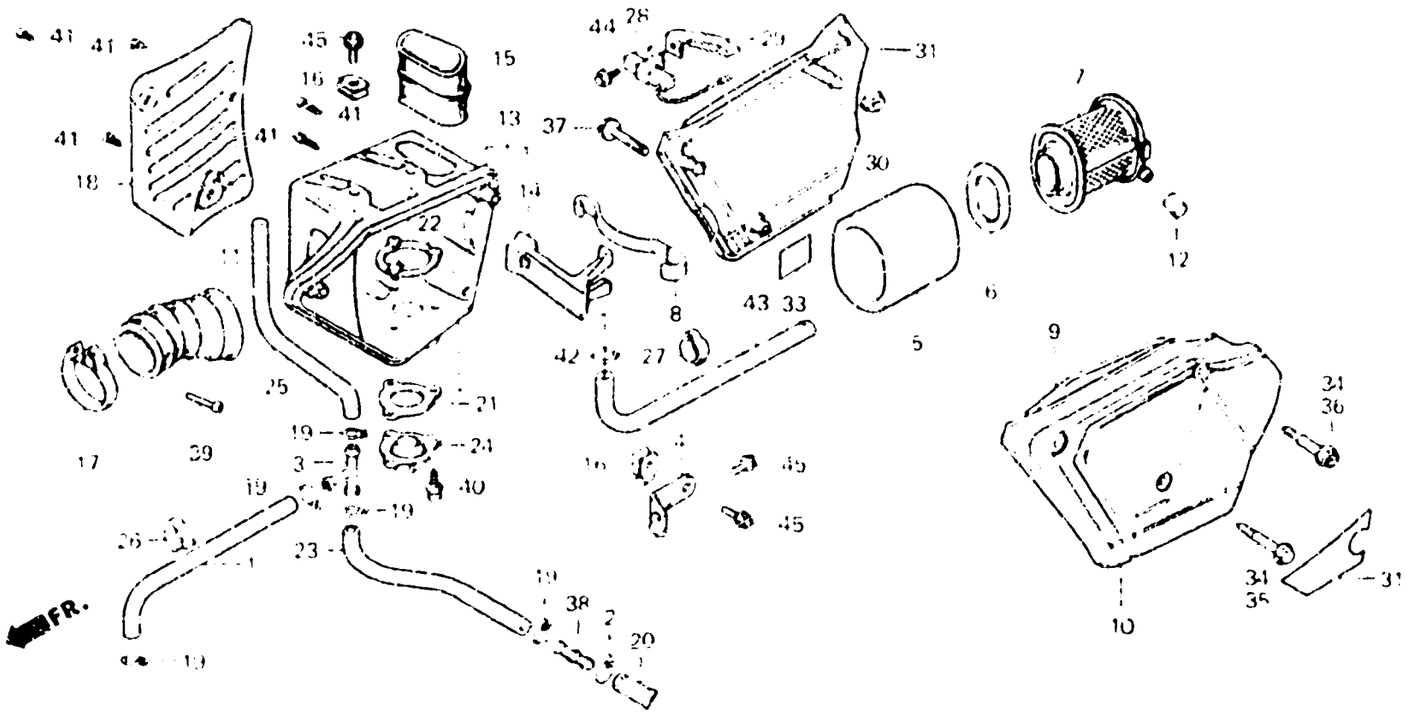

B428 - 46C

Item d'entretien	T.D.R.	N° de réf.	N° de pièce	Description		N° de requis XL250 S	S2	SA	SB	RC	RD	N° de série		Code de zone
			83600-428-870ZB	COUVERCLE LATERAL D. •R23•	(WOL)	–	–	1	–	–	–	.....	.....	DK,DM,E,ED,SA,SD,U 1G,2F
			83600-428-870ZC	COUVERCLE LATERAL D. •NH24•	(WOL)	–	–	1	–	–	–	.....	.....	DK,DM,E,ED,SA,SD,U 1G,2F
			83600-428-830ZA	COUVERCLE LATERAL D. •R110•	(WOL)	–	–	–	1	–	–	.....	5304865	B,E,ED,SD,2G
						–	–	–	1	–	–	.....	5306325	DK,DM,SA
						–	–	–	1	–	–	.....	5305165	U
						–	–	–	1	–	–	.....	5301288	2F
			83600-428-830ZB	COUVERCLE LATERAL D. •NH104MU•	(WOL)	–	–	–	1	–	–	.....	5304865	B,E,ED,SD,2G
						–	–	–	1	–	–	.....	5306325	DK,DM,SA
						–	–	–	1	–	–	.....	5305165	U
						–	–	–	1	–	–	.....	5301288	2F
			83600-428-830ZC	COUVERCLE LATERAL D. •NH111•	(WOL)	–	–	–	1	–	–	.....	5304865	B,E,ED,SD,2G
						–	–	–	1	–	–	.....	5306325	DK,DM,SA
						–	–	–	1	–	–	.....	5305165	U
						–	–	–	1	–	–	.....	5301288	2F

F-15-1

Air cleaner
(XL250S,SA,SB-B,DK,DM,E,ED
SA,SD,U,1F,1G,2F,2G)

Filtre à air
(XL250S,SA,SB-B,DK,DM,E,ED
SA,SD,U,1F,1G,2F,2G)

Luftfilter
(XL250S,SA,SB-B,DK,DM,E,ED
SA,SD,U,1F,1G,2F,2G)

Limpiador de aire
(XL250S,SA,SB-B,DK,DM,E,ED
SA,SD,U,1F,1G,2F,2G)

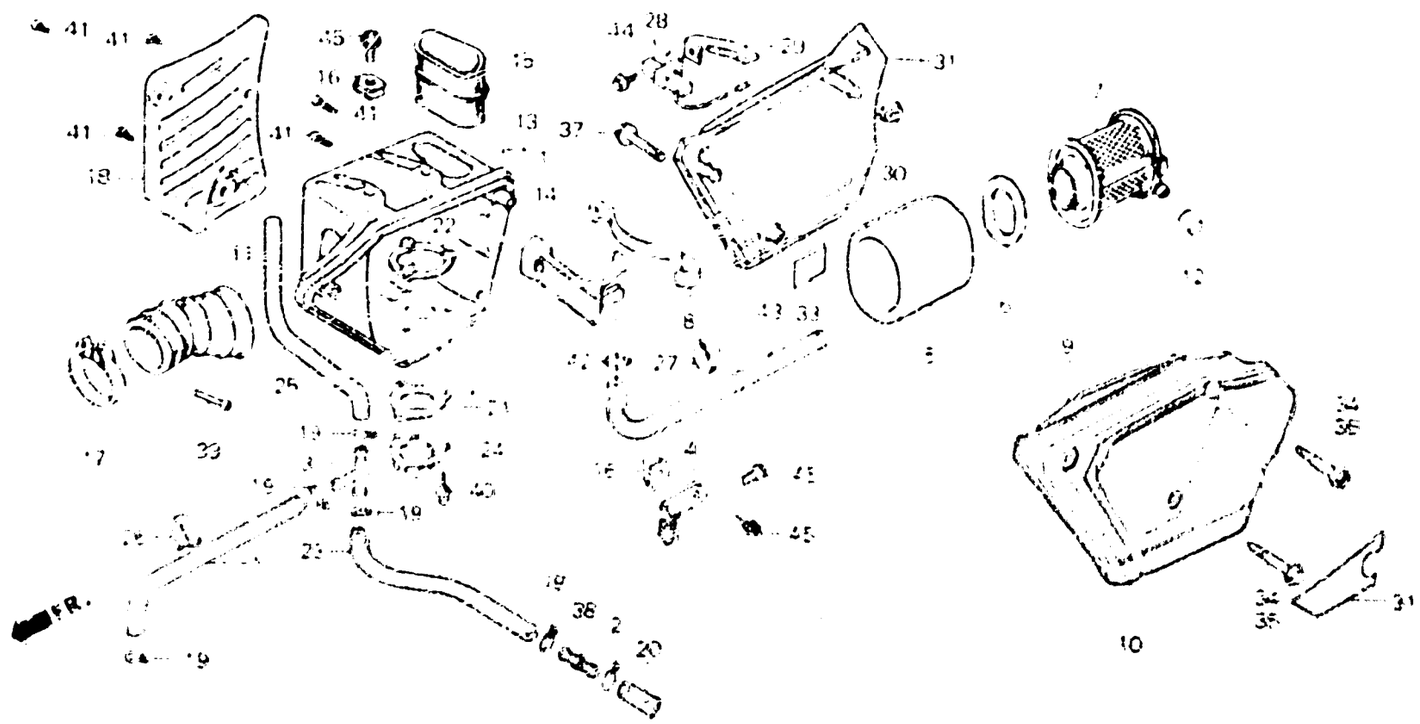

B426-460

Item d'entretien	T.D.R.	N° de rél	N° de pièce	Description		N° de repère XL250 S	SA	SD	SB	PB	PD	N° de série	Code de zone
			83600-428-831ZA	COUVERCLE LATERAL D. «R110»	(WOLI)	—	—	—	1	—	—	5304866	B,E,ED,SD,2G
						—	—	—	1	—	—	5306326	DK,DM,SA
						—	—	—	1	—	—	5305166	U
						—	—	—	1	—	—	5301289	2F
			83600-428-831ZB	COUVERCLE LATERAL D. «NH10AMU»	(WOLI)	—	—	—	1	—	—	5304866	B,E,ED,SD,2G
						—	—	—	1	—	—	5306326	DK,DM,SA
						—	—	—	1	—	—	5305166	U
						—	—	—	1	—	—	5301289	2F
			83600-428-831ZC	COUVERCLE LATERAL D. «NH11TK»	(WOLI)	—	—	—	1	—	—	5304866	B,E,ED,SD,2G
						—	—	—	1	—	—	5306326	DK,DM,SA
						—	—	—	1	—	—	5305166	U
						—	—	—	1	—	—	5301289	2F
		32	87507-428-620	PLAQUE D'AVERTISSEMENT DE	FILTRE A AIR	1	—	—	—	—	—	----------	1F
			87507-428-670	PLAQUE D'AVERTISSEMENT DE	FILTRE A AIR	1	—	—	—	—	—	----------	DK,E,ED,SA,U,1G
			87507-435-620	PLAQUE D'AVERTISSEMENT DE	FILTRE A AIR	—	—	1	—	—	—	----------	2F

F-15-1

Air cleaner
(XL250S SA,SB-B,DK,DM,E ED
SA,SD,U,1F,1G,2F,2G)

Filtre à air
(XL250S,SA,SB-B,DK,DM,E,ED
SA,SD,U,1F,1G,2F,2G)

Luftfilter
(XL250S,SA,SB-B DK,DM,E,ED
SA,SD,U,1F,1G,2F,2G)

Limpiador de aire
(XL250S,SA,SB-B,DK,DM,E,ED
SA,SD,U,1F,1G,2F,2G)

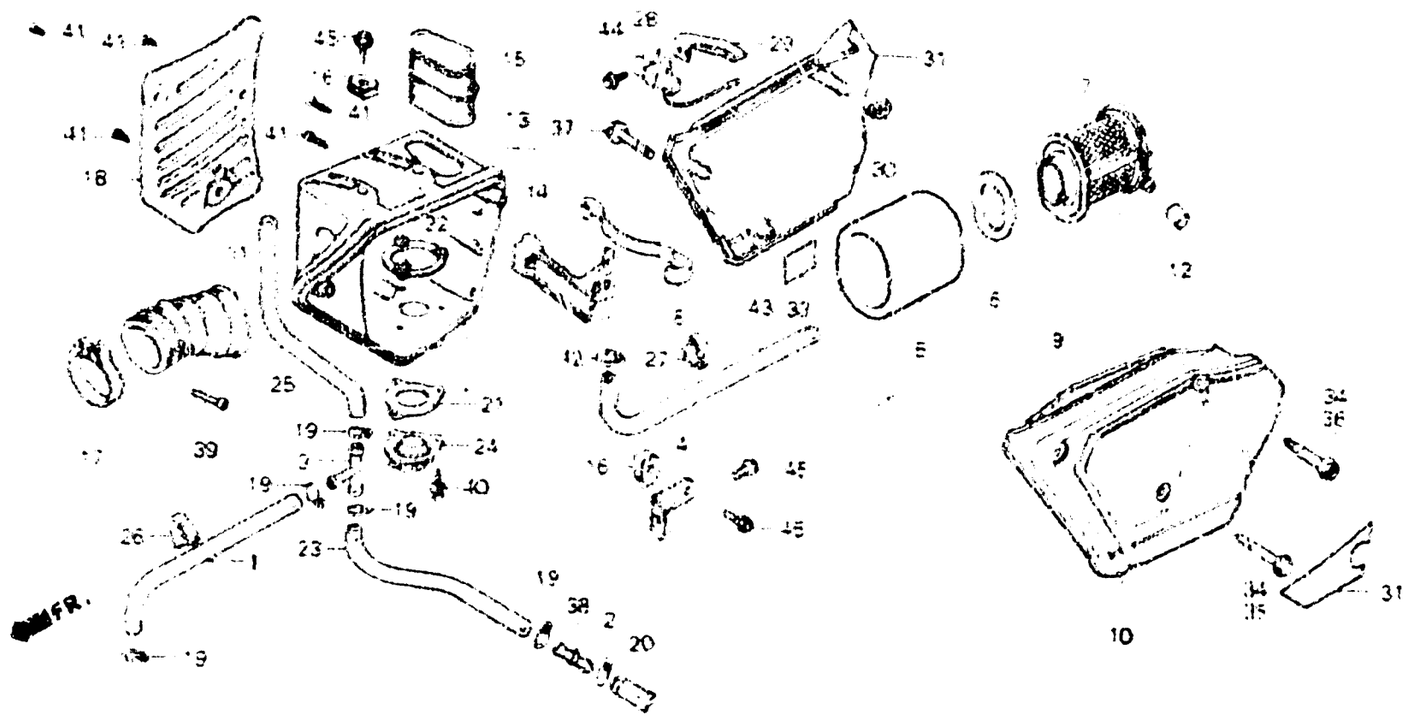

B476-460

Item d'entretien	T.D.R.	N° de réf.	N° de pièce	Description	S	SC	SA	SB	RC	RD	N° de série		Code de zone
					N° de moteur XL250								
			87507-435-670	PLAQUE D'AVERTISSEMENT DE FILTRE A AIR	—	—	1	—	—	—	————	————	DK,DM,E,ED,SA,SD,U 1G
		33	87507-429-020	PLAQUE D'AVERTISSEMENT DE FILTRE A AIR (FRANCAIS)	—	—	—	1	—	—	————	————	2F
			87508-120-000	ETIQUETTE, ATTENTION FILTRE AIR	—	—	—	1	—	—	————	————	B,DK,DM,E,ED,SA,SD U,2G
		34	90112-426-000	BOULON DE FIXATION DE BOITIER FILTRE A AIR	3	—	—	—	—	—	————	————	DK,E,ED,SA,U,1F,1G
		35	90112-434-000	BOULON A DE FIXATION DE BOITIER DE FILTRE A AIR	—	—	1	1	—	—	————	————	B,DK,DM,E,ED,SA,SD U,1G,2G
					—	—	—	1	—	—	————	————	2F
		36	90113-434-000	BOULON 6 DE FIXATION DE BOITIER DE FILTRE A AIR	—	—	2	2	—	—	————	————	B,DK,DM,E ED,SA,SD U,1G,2G
					—	—	—	2	—	—	————	————	2F

F-15-1

Air cleaner
(XL250S,SA,Sa-B,DK,DM,E,ED
SA,SD,U,1F,1G,2F,2G)

Filtre à air
(XL250S,SA,Sa-B,DK,DM,E,ED
SA,SD,U,1F,1G,2F,2G)

Luftfilter
(XL250S,SA,Sa-B,DK,DM,E,ED
SA,SD,U,1F,1G,2F,2G)

Limpiador de aire
(XL250S,SA,Sa-B,DK,DM,E,ED
SA,SD,U,1F,1G,2F,2G)

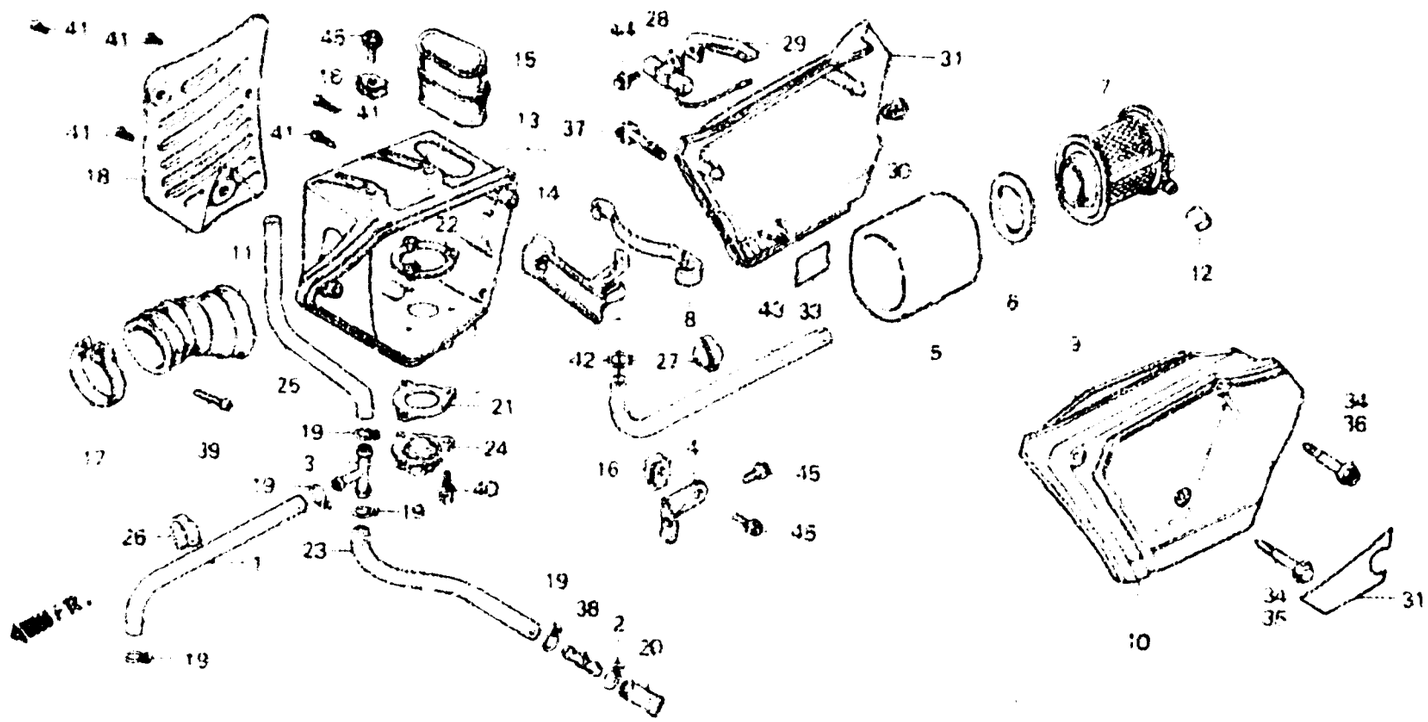

B428 – 46C

Item d'entretien	T.D.R.	N° de réf.	N° de pièce	Description	S	Sz	XL250 Sa	Sa	Rc	Rr	N° de série		Code de zone
		37	90114-429-000	BOULON B DE BOITIER DE FILTRE A AIR	–	–	1	1	–	–			B,DK,DM,E,ED,SA,SD U,1G,2F,2G
		38	91463-393-780	RACCORD DE TUBE	1	–	1	1	–	–			DK,DM,E,ED,SA,SD,U 1F,1G,2F,2G
		39	93500-05025-00	VIS A TETE CYLINDRIQUE, 5X25	1	–	1	1	–	–			B,DK,DM,E,ED,SA,SD U,1F,1G,2F,2G
		40	93891-04012-08	VIS A TETE A RONDELLE 4X12	3	–	3	3	–	–			B,DK,DM,E,ED,SA,SD U,1F,1G,2F,2G
		41	93901-34520	VIS AUTO TARAUDEUSE 4X20	5	–	5	5	–	–			B,DK,DM,E,ED,SA,SD U,1F,1G,2F,2G
		42	95002-02130	PINCE B12.5 POUR TUBE	2	–	2	2	–	–			B,DK,DM,E,ED,SA,SD U,1F,1G,2F,2G
		43	95003-23038-10	TUBE VINYLE, 8X12X380	1	–	1	1	–	–			B,DK,DM,E,ED,SA,SD U,1F,1G,2F,2G
		44	95700-06010-00	BOULON DE BRIDE, 6X10	–	–	–	1	–	–			B,DK,DM,E,ED,SA,SD U,2F,2G
		45	95700-06012-00	BOULON DE BRIDE, 6X12	4	–	4	4	–	–			B,DK,DM,E,ED,SA,SD U,1F,1G,2F,2G

F-15-2

Air cleaner (XL250SA,SB-CM)

Filtre à air (XL250SA,SB-CM)

Luftfilter (XL250SA,SB-CM)

Limpiador de aire (XL250SA,SB-CM)

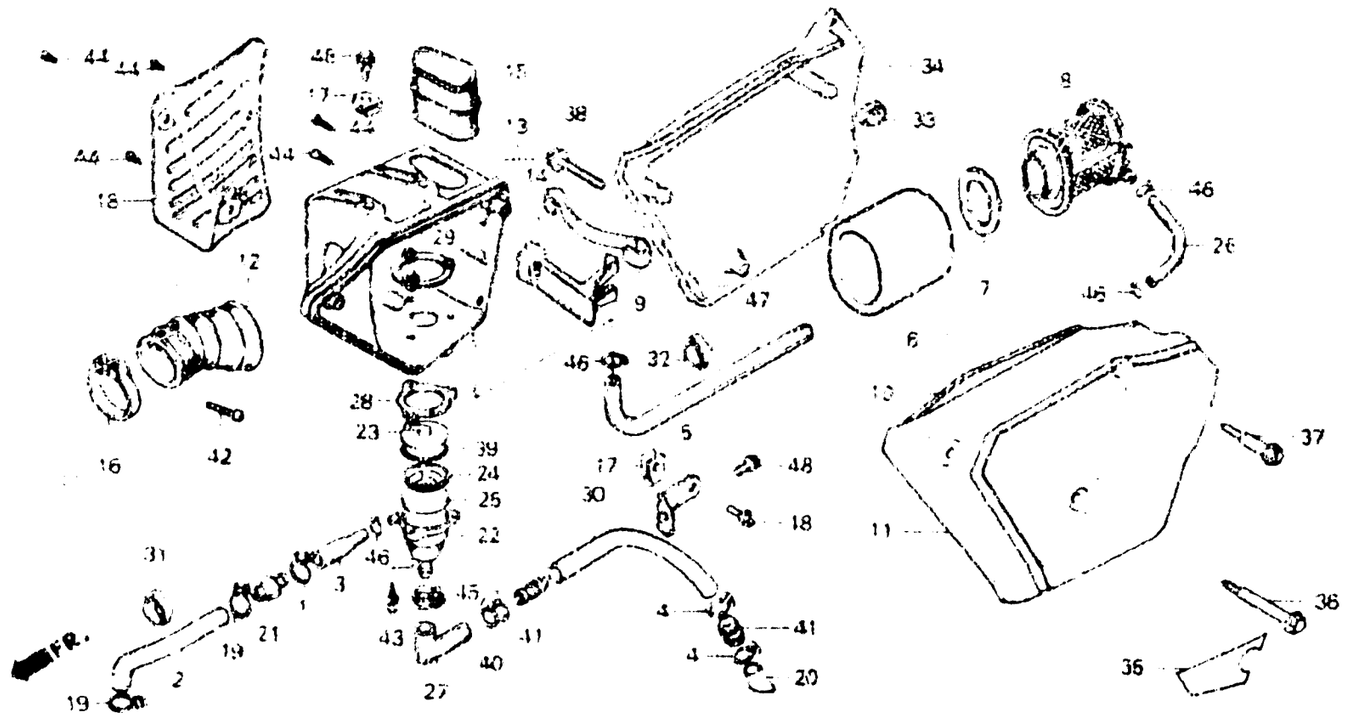

8428 - 29A

Item d'entretien	T.D.R.
ELEMENT DE FILTRE A AIR	0.2
SUPPORT D'ELEMENT	0.1
•COUVERCLE DE BOITIER DE FILTRE A AIR	
•TUYAU DE FILTRE A AIR ADMISSION	
TUBE DE RACCORD FILTRE A AIR	0.4
BOITIER DE FILTRE A AIR	0.7
•CORPS DE SEPARATEUR RESPIRATION	
PROTECTEUR DE FILTRE A AIR	0.5

N° de ref.	N° de pièce	Description	S	Sz	Sa	Sb	Rc	Rb	N° de série		Code de zone
			N° de repère XL250								
1	15707-634-000	ATTACHE DE TUBE DE VIDANGE D'HUILE	—	—	1	1	—	—			CM
2	15761-428-670	TUYAU A DE RESPIRATION	—	—	1	1	—	—			CM
3	15762-428-670	TUYAU B DE RESPIRATION	—	—	1	1	—	—			CM
4	15772-292-010	AGRAFE DE TUYAU DE RESPIRATION	—	—	2	2	—	—			CM
5	17201-428-000	SUPPORT DE FILTRE A AIR	—	—	1	1	—	—			CM
6	17211-428-000	ELEMENT DE FILTRE A AIR	—	—	1	1	—	—			CM
7	17213-428-000	CAOUTCHOUC DE JOINT D'ELEMENT	—	—	1	1	—	—			CM
8	17214-428-000	SUPPORT D'ELEMENT	—	—	1	1	—	—			CM
9	17217-385-000	RESSORT D'ASSEMBLAGE D'ELEMENT	—	—	1	1	—	—			CM
10	17219-413-000	JOINT DE COUVERCLE DE FILTRE A AIR	—	—	1	1	—	—			CM
11	17220-423-870ZA	COUVERCLE DE BOITIER DE FILTRE A AIR •R33•(WOL)	—	—	1	—	—	—			CM
	17220-428-840ZC	COUVERCLE DE BOITIER DE FILTRE A AIR •R110•(WOL)	—	—	—	1	—	—			CM
12	17222-428-000	TUBE DE RACCORD FILTRE A AIR	—	—	1	1	—	—			CM
13	17230-428-000	BOITIER DE FILTRE A AIR	—	—	1	1	—	—			CM

F-15-2

Air cleaner
(XL250SA,SB-CM)

Filtre à air
(XL250SA,SB-CM)

Luftfilter
(XL250SA,SB-CM)

Limpiador de aire
(XL250SA,SB-CM)

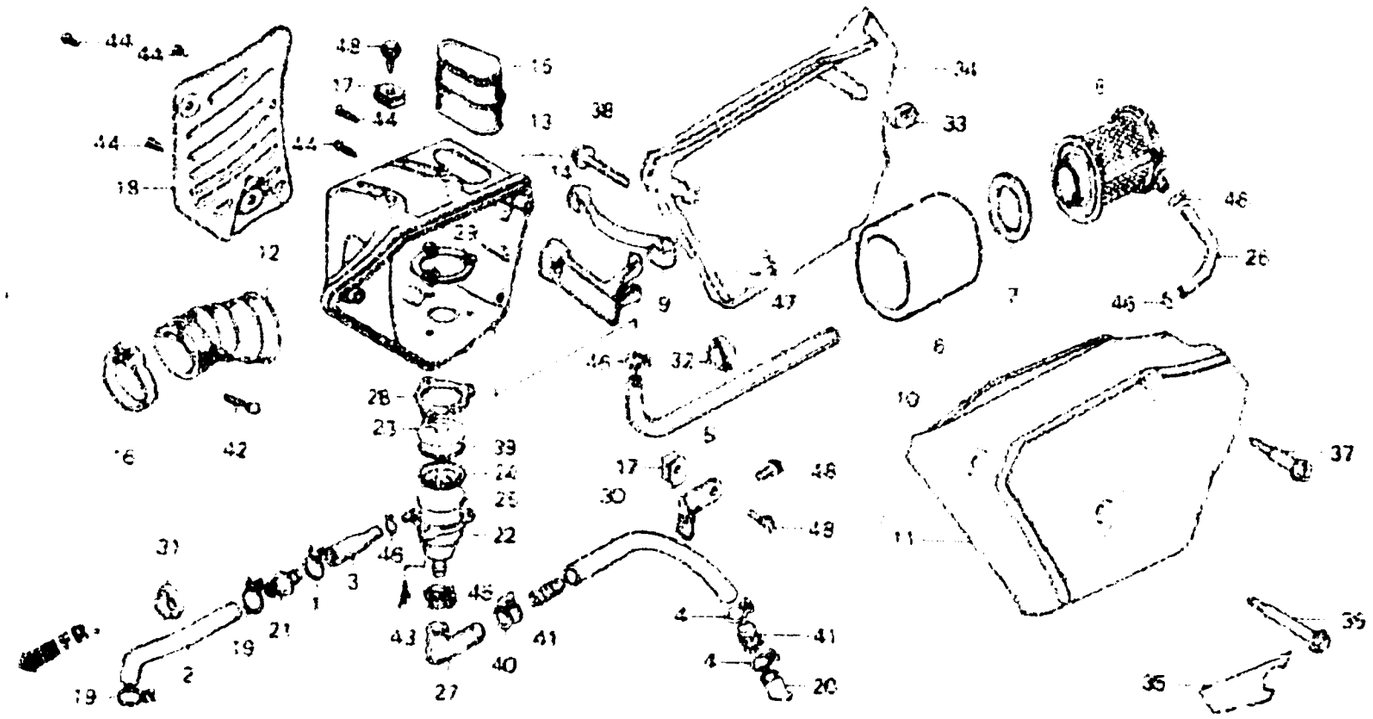

B428-29A

Item d'entretien	T.D.R.	N° de réf.	N° de pièce	Description	N° de requis XL250 S	SB	SA	SB	RC	RB	N° de série		Code de zone
		14	17231-428-300	SUPPORT DE RESSORT DE FIXATION	—	—	1	1	—	—	----------	----------	CM
		15	17240-428-000	TUYAU DE FILTRE A AIR ADMISSION	—	—	1	1	—	—	----------	----------	CM
		16	17252-428-000	BANDE A DE TUYAU DE RACCORD	—	—	1	1	—	—	----------	----------	CM
		17	17254-428-000	ECROU DE FIXATION DE FILTRE A AIR	—	—	3	3	—	—	----------	----------	CM
		18	17260-428-000	PROTECTEUR DE FILTRE A AIR	—	—	1	1	—	—	----------	----------	CM
		19	17319-611-000	AGRAFE DE TUYAU DE RESPIRATION	—	—	2	2	—	—	----------	----------	CM
		20	17358-381-000	TUYAU DE DRAINAGE	—	—	1	1	—	—	----------	----------	CM
		21	17359-428-000	RACCORD DE TUYAU DE RESPIRATION	—	—	1	1	—	—	----------	----------	CM
		22	17361-419-670	CORPS DE SEPARATEUR RESPIRATION	—	—	1	1	—	—	----------	----------	CM
		23	17362-419-670	CHAPEAU DE SEPARATEUR RESPIRATION	—	—	1	1	—	—	----------	----------	CM
		24	17363-419-670	SUPPORT D'ELEMENT	—	—	1	1	—	—	----------	----------	CM
		25	17364-419-000	ELEMENT DE CONDENSATION	—	—	1	1	—	—	----------	----------	CM

F-15-2

Air cleaner
(XL250SA,SB-CM)

Filtre à air
(XL250SA,SB-CM)

Luftfilter
(XL250SA,SB-CM)

Limpiador de aire
(XL250SA,SB-CM)

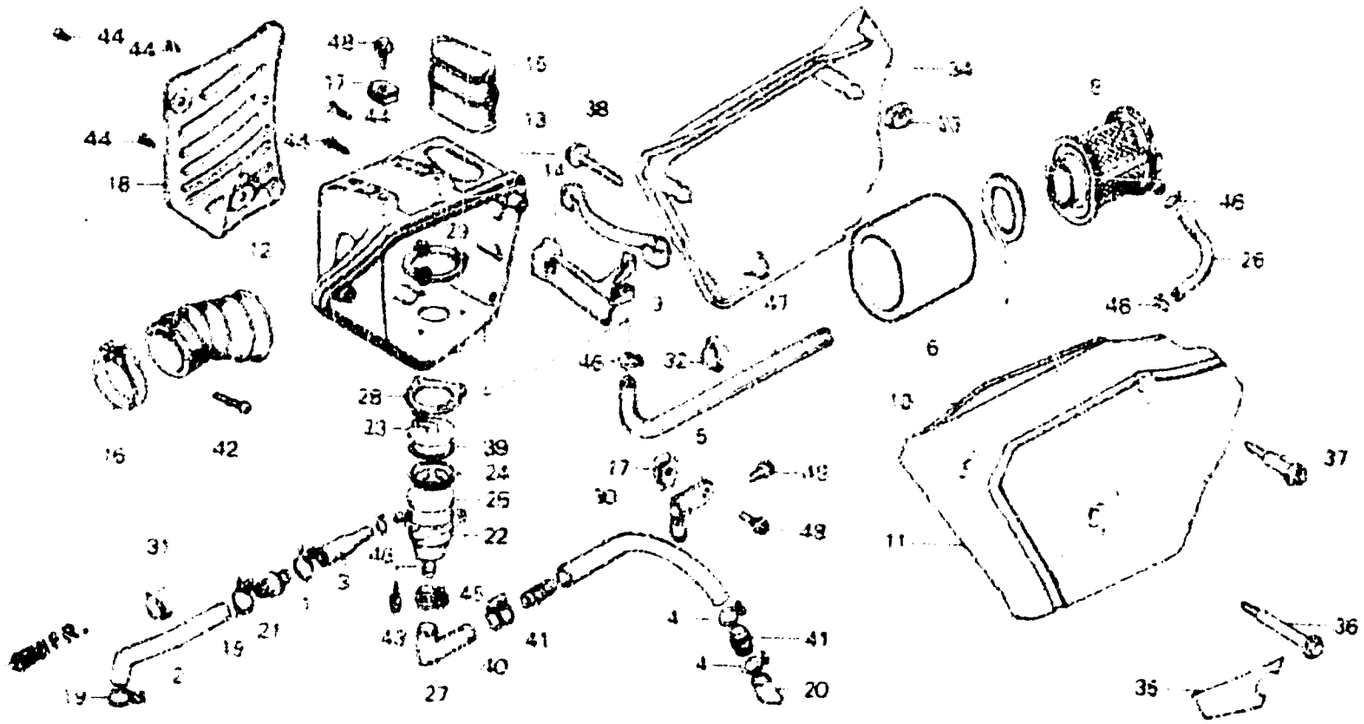

B428 - 29A

Item d'entretien	T.D.O	N° de réf.	N° de pièce	Description	S	S2	SA	SB	RC	RD	N° de série		Code de zone
					N° de réf. XL250								
		26	17365-428-670	TUYAU DE RACCORD DE RESPIRATION	—	—	1	1	—	—			CM
		27	17366-428-670	TUYAU A DE DRAINAGE	—	—	1	1	—	—			CM
		28	17367-428-000	CAOUTCHOUC DE JOINT DE RESPIRATION	—	—	1	1	—	—			CM
		29	17368-428-000	PLAQUE AR DE SEPARATION	—	—	1	1	—	—			CM
		30	17369-428-670	TUYAU B DE DRAINAGE	—	—	1	1	—	—			CM
		31	32975-428-000	AGRAFE DE FIL DE GENERATEUR D'IMPULSION	—	—	1	1	—	—			CM
		32	32976-428-000	AGRAFE DE CABLE	—	—	1	1	—	—			CM
		33	83551-300-000	ANNEAU DE BOITIER DE FILTRE A AIR	—	—	2	2	—	—			CM
		34	83600-428-870ZA	COUVERCLE LATERAL D *R33* (WOL)	—	—	1	—	—	—			CM
			83600-428-840ZC	COUVERCLE LATERAL D. *R110* (WOL)	—	—	—	1	—	—			CM
		35	87507-435-620	PLAQUE D'AVERTISSEMENT DE FILTRE A AIR	—	—	1	1	—	—			CM
			87507-435-670	PLAQUE D'AVERTISSEMENT DE FILTRE A AIR	—	—	1	—	—	—			CM

F-15-2

Air cleaner
(XL250SA,SB-CM)

Filtre à air
(XL250SA,SB-CM)

Luftfilter
(XL250SA,SB-CM)

Limpiador de aire
(XL250SA,SB-CM)

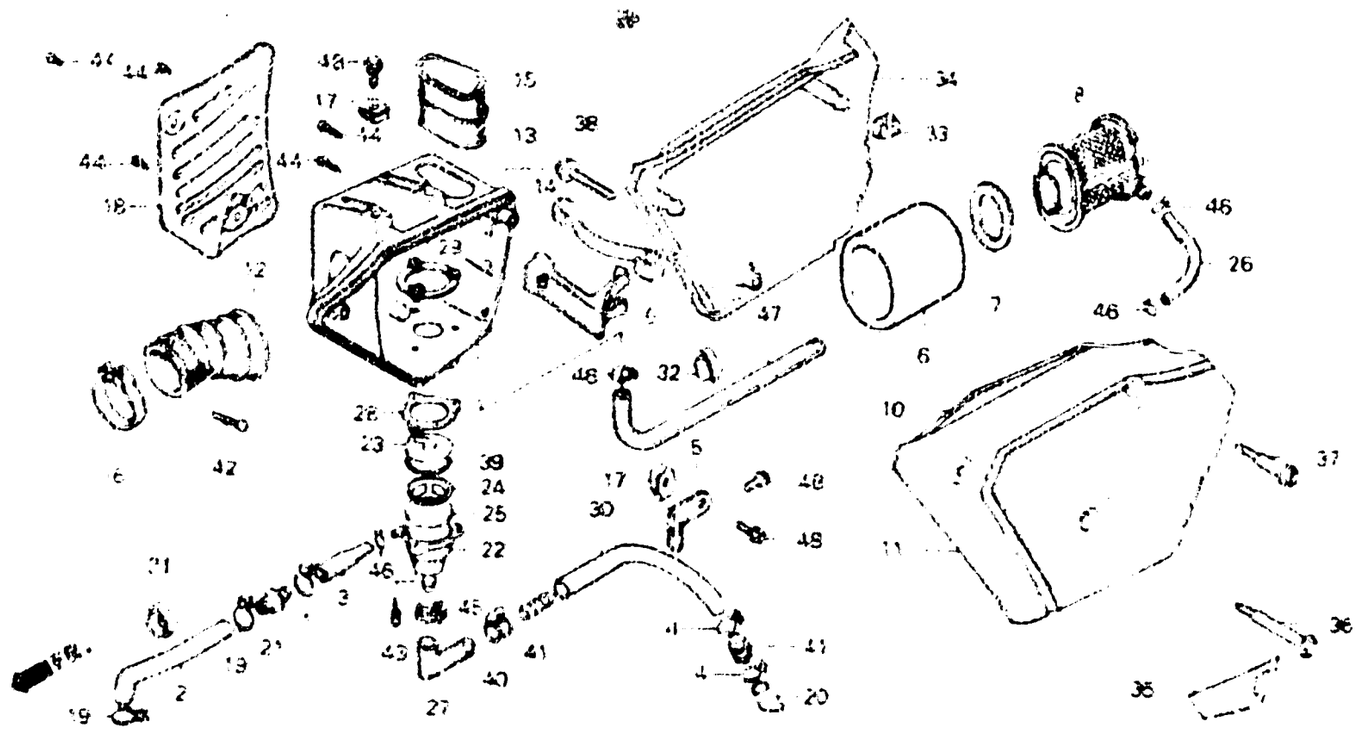

B429-29A

Item d'entretien	T.D.R.	N° de réf.	N° de pièce	Description	S	S2	SA	SB	RC	RC	N° de série		Code de zone
							N° de série XL250						
		36	90112-434-000	BOULON A DE FIXATION DE BOITIER DE FILTRE A AIR	—	—	1	1	—	—	.....	.....	CM
		37	90113-434-000	BOULON C DE FIXATION DE BOITIER DE FILTRE A AIR	—	—	2	2	—	—	.....	.....	CM
		38	90114-429-000	BOULON B DE BOITIER DE FILTRE A AIR	—	—	1	1	—	—	.....	.....	CM
		39	91305-419-670	JOINT TORIQUE, 47X1.9	—	—	1	1	—	—	.....	.....	CM
		40	91452-393-780	AGRAFE DE TUYAU	—	—	1	1	—	—	.....	.....	CM
		41	91463-393-780	RACCORD DE TUBE	—	—	2	2	—	—	.....	.....	CM
		42	93500-05025-00	VIS A TETE CYLINDRIQUE, 5X25	—	—	1	1	—	—	.....	.....	CM
		43	93891-04020-08	VIS A TETE A RONDELLE, 4X20	—	—	3	3	—	—	.....	.....	CM
		44	93901-34520	VIS AUTO TARAUDEUSE, 4X20	—	—	5	5	—	—	.....	.....	CM
		45	95002-01160	PINCE A16 POUR TUBE	—	—	1	1	—	—	.....	.....	CM
		46	95002-02130	PINCE B12.5 POUR TUBE	—	—	4	4	—	—	.....	.....	CM
		47	95003-23038-10	TUBE VINYLE, 8X12X380	—	—	1	1	—	—	.....	.....	CM
		48	95700-06012-00	BOULON DE BRIDE, 6X12	—	—	4	4	—	—	.....	.....	CM

F-15-3

Air cleaner
(XL250Rc • Rd)

Filtre à air
(XL250Rc • Rd)

Luftfilter
(XL250Rc • Rd)

Limpiador de aire
(XL250Rc • Rd)

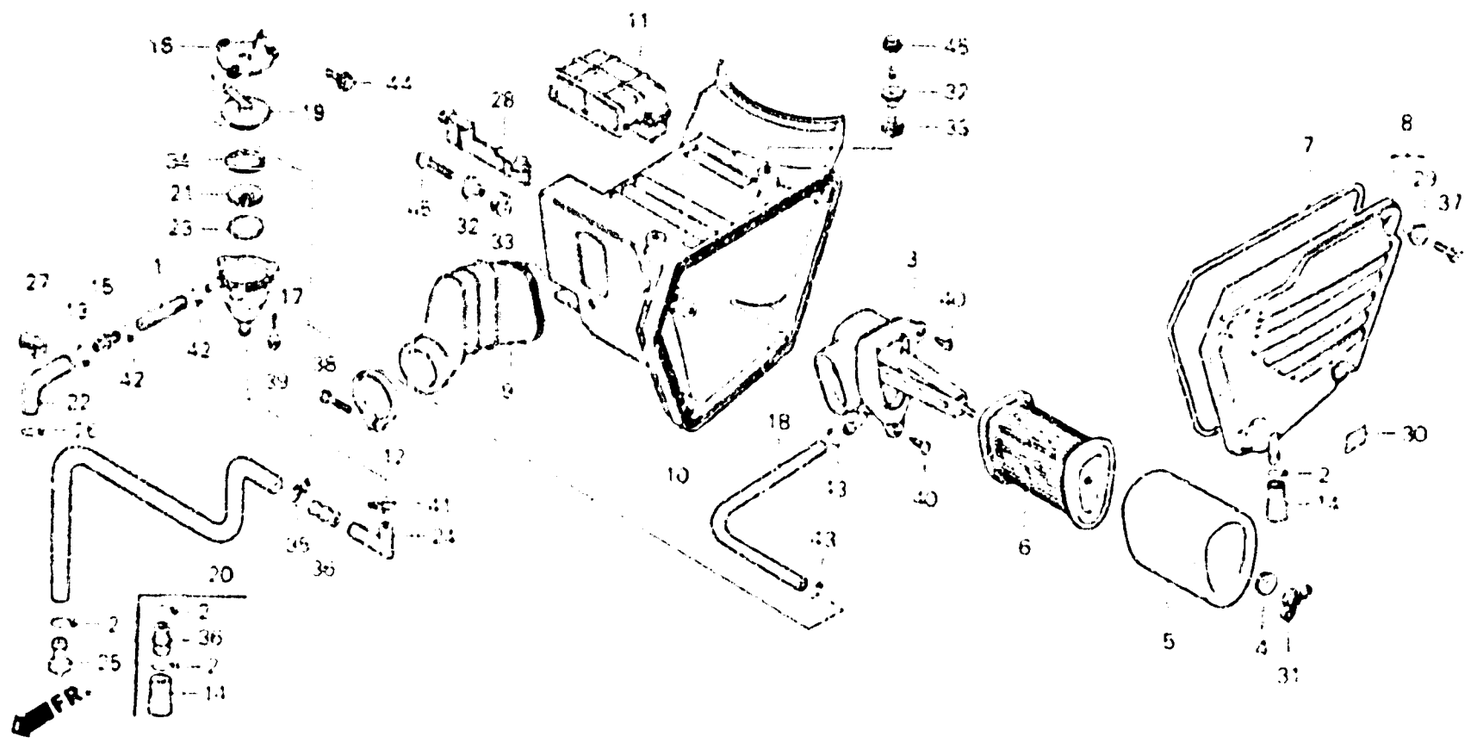

BKB7 - 1.9

Item d'entretien	T.D.R.	N° de réf.	N° de pièce	Description	N° de requis XL250 S	SJ	SA	SP	RC	RD	N° de série	Code de zone
SUPPORT D'ASSEMBLAGE D'ELEMENT	0.2	1	15762-428-670	TUYAU B DE RESPIRATION	–	–	–	–	1	1		
• ELEMENT A DE FILTRE A AIR		2	15772-292-010	AGRAFE DE TUYAU DE RESPIRATION	–	–	–	–	2	2	....	B,CM,E,ED,IT,SD,SW U,2F,2G
• CORPS DE SEPARATEUR RESPIRATION					–	–	–	–	3	–	....	DK,SA
(PIECES RELATIVES Y COMPRISES)		3	17212-KB7-000	SUPPORT D'ASSEMBLAGE D'ELEMENT	–	–	–	–	1	1		
TUBE DE RACCORD FILTRE A AIR	0.4	4	17212-PA0-000	RONDELLE DE FILTRE	–	–	–	–	1	1		
BOITIER DE FILTRE A AIR	0.7	5	17213-KB7-000	ELEMENT A DE FILTRE A AIR	–	–	–	–	1	1		
CONDUITE D'ADMISSION D'AIR	0.1	6	17214-KB7-000	SUPPORT D'ELEMENT	–	–	–	–	1	1		
		7	17219-KB7-000	JOINT DE COUVERCLE DE FILTRE A AIR	–	–	–	–	1	1		
		8	17220-KB7-000	COUVERCLE DE BOITIER DE FILTRE A AIR	–	–	–	–	1	1		
		9	17222-KB7-000	TUBE DE RACCORD FILTRE A AIR	–	–	–	–	1	1		
		10	17230-KB7-000	BOITIER DE FILTRE A AIR	–	–	–	–	1	1		
		11	17240-KB7-000	CONDUITE D'ADMISSION D'AIR	–	–	–	–	1	1		
		12	17252-428-000	BANDE A DE TUYAU DE RACCORD	–	–	–	–	1	1		
		13	17316-611-000	AGRAFE DE TUYAU DE RESPIRATION	–	–	–	–	1	1		

2-G15

F-15-3

Air cleaner
(XL250Rc • Rd)

Filtre à air
(XL250Rc • Rd)

Luftfilter
(XL250Rc • Rd)

Limpiador de aire
(XL250Rc • Rd)

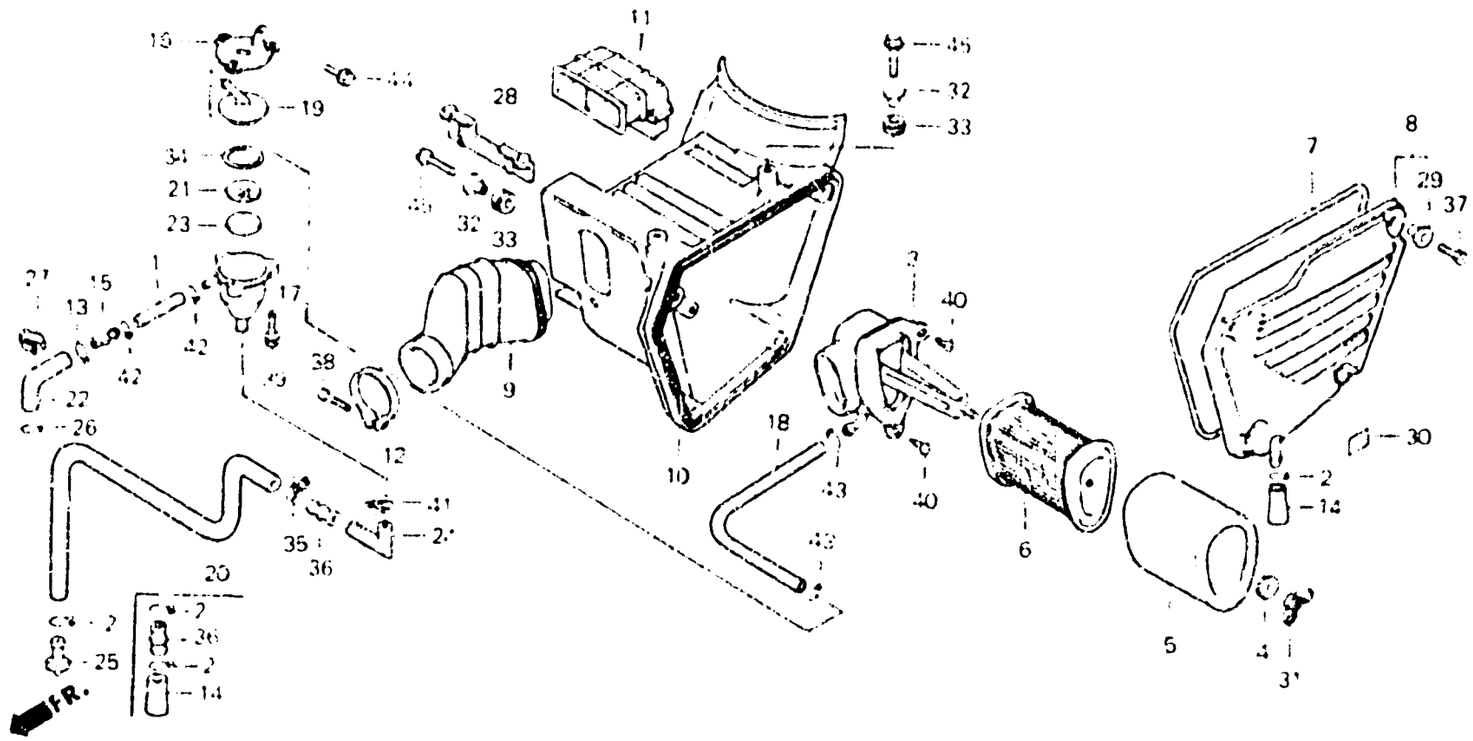

8X87 13

Item d'entretien	T.D.R.	N° de réf.	N° de pièce	Description	N° de requis XL250 S	Sc	Sa	Se	Rc	Rd	N° de série	Code de zone
		14	17358-170-000	TUYAU DE DRAINAGE	—	—	—	—	1	1		B,CM,E,ED,IT,SD,SW U,2F,2G
					—	—	—	—	2	—		DK,SA
		15	17359-428-000	RACCORD DE TUYAU DE RESPIRATION	—	—	—	—	1	1		
		16	17361-KB7-000	APPUI DE RESPIRATION	—	—	—	—	1	1		
		17	17361-419-670	CORPS DE SEPARATEUR RESPIRATION	—	—	—	—	1	1		
		18	17362-KB7-000	TUYAU DE RESPIRATION	—	—	—	—	1	1		
		19	17362-419-670	CHAPEAU DE SEPARATEUR RESPIRATION	—	—	—	—	1	1		
		20	17363-KB7-000	TUYAU DE DRAINAGE	—	—	—	—	1	1		
		21	17363-419-670	SUPPORT D'ELEMENT	—	—	—	—	1	1		
		22	17364-KB7-000	TUYAU A DE RESPIRATION	—	—	—	—	1	1		
		23	17364-419-000	ELEMENT DE CONDENSATION	—	—	—	—	1	1		
		24	17366-428-670	TUYAU A DE DRAINAGE	—	—	—	—	1	1		
		25	17370-382-870	BOUCHON DE TUYAU DE RESPIRATION	—	—	—	—	1	1		B,CM,E,ED,IT,SD,SW U,2F,2G

F-15-3

Air cleaner
(XL250Rc • Rd)

Filtre à air
(XL250Rc • Rd)

Luftfilter
(XL250Rc • Rd)

Limpiador de aire
(XL250Rc • Rd)

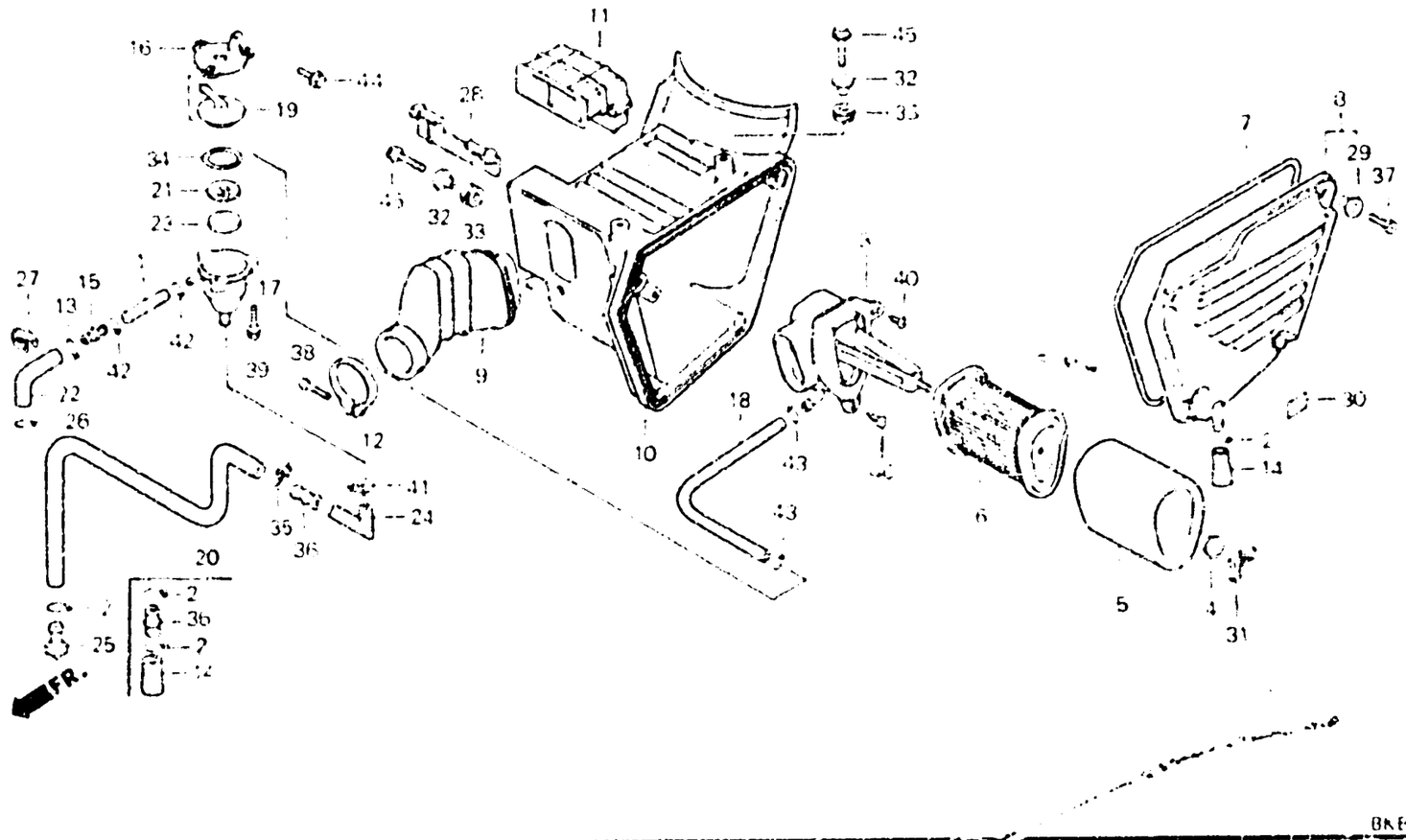

Item d'entretien	T.D.R.	N° de réf.	N° de pièce	Description	N° de requis XL250 S	Sc	Sa	Se	Rc	Rd	N° de série	Code de zone
		26	17724-102-700	AGRAFE DE FLEXIBLE DE RESERVOIR AUXILIAIRE	—	—	—	—	1	1		
		27	32975-428-000	AGRAFE DE FIL DE GENERATEUR D'IMPULSION	—	—	—	—	1	1		
		28	50371-KB7-000	CAOUTCHOUC DE FERMETURE	—	—	—	—	1	1		
		29	83601-357-000	COLLIER DE FIXATION DE COUVERCLE	—	—	—	—	4	4		
		30	87507-429-620	PLAQUE D'AVERTISSEMENT DE FILTRE A AIR (FRANCAIS)	—	—	—	—	1	1	....	CM,2F
			87508-120-000	ETIQUETTE, ATTENTION FILTRE AIR	—	—	—	—	1	1	....	B CM DK,E,ED,IT,SA SD,SW,U,2G
		31	90325-044-000	ECROU DE FIXATION DE BOITIER OUTILS	—	—	—	—	1	1		
		32	90501-MC4-000	COLLIER A DE BOITIER DE FILTRE A AIR	—	—	—	—	3	3		
		33	90505-MC4-000	ANNEAU A DE BOITIER DE FILTRE A AIR	—	—	—	—	3	3		
		34	91305-419-670	JOINT TORIQUE, 47X1.9	—	—	—	—	1	1		
		35	91462-393-780	AGRAFE DE TUYAU	—	—	—	—	1	1		

2-H1

F-15-3

Air cleaner
(XL250Rc • Rd)

Filtre à air
(XL250Rc • Rd)

Luftfilter
(XL250Rc • Rd)

Limpiador de aire
(XL250Rc • Rd)

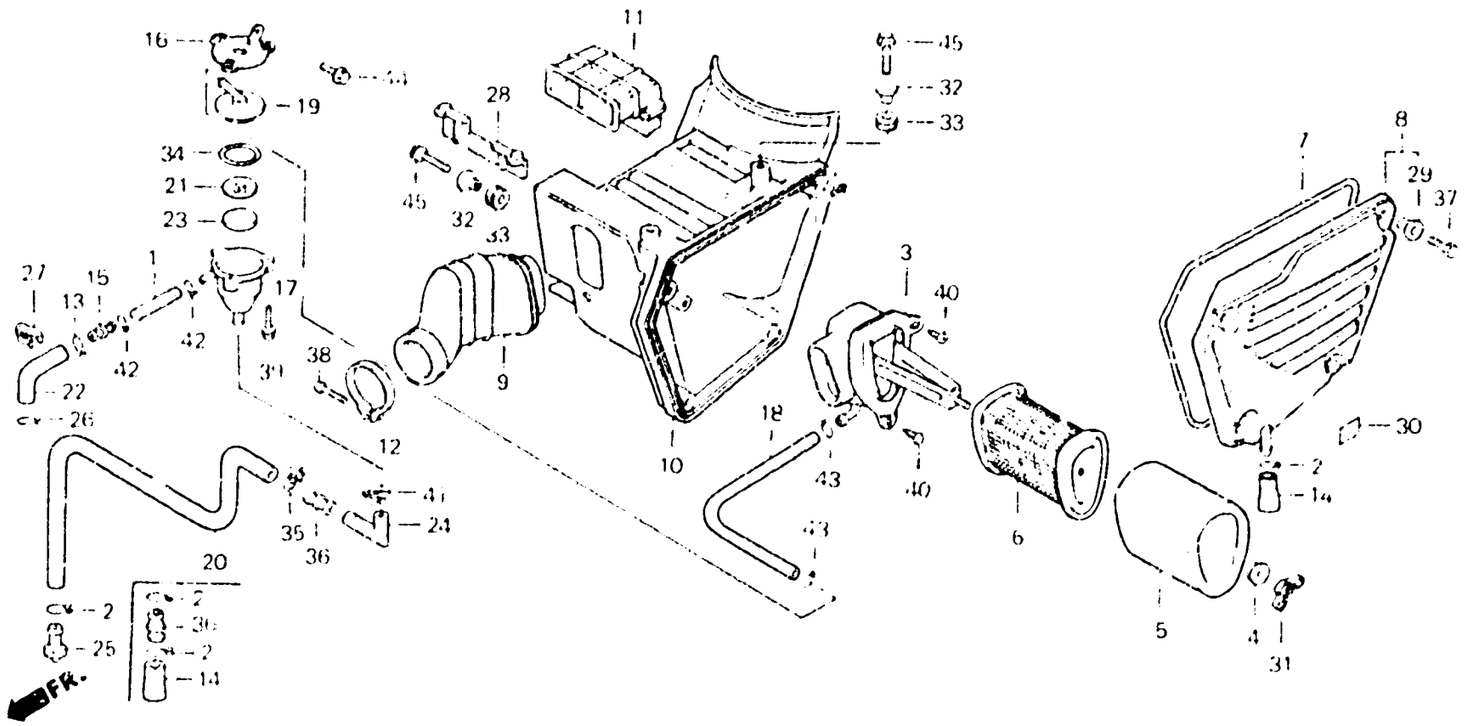

BKB7 - 13

Item d'entretien	T.D.R.	N° de réf.	N° de pièce	Description	S	Sz	SA	SF	Rc	Rd	N° de série	Code de zone
					N° de requis XL250							
		36	91463-393-780	RACCORD DE TUBE	—	—	—	—	1	1		B,CM,E,ED,IT,SD,SW U,2F,2G
					—	—	—	—	2	—		DK,SA
		37	92300-06016-0A	VIS A TETE FENDUE, 6X16	—	—	—	—	4	4		
		38	93500-05025-0G	VIS A TETE CYLINDRIQUE, 5X25	—	—	—	—	1	1		
		39	93891-04016-00	VIS A TETE A RONDELLE, 4X16	—	—	—	—	3	3		
		40	93903-36220	VIS AUTO-TARAUDEUSE, 6X16	—	—	—	—	2	2		
		41	95002-01160	PINCE A16 POUR TUBE	—	—	—	—	1	1		
		42	95002-02120	PINCE B12 POUR TUBE	—	—	—	—	2	2		
		43	95002-02130	PINCE B12.5 POUR TUBE	—	—	—	—	2	2		
		44	95700-06010-00	BOULON DE BRIDE, 6X10	—	—	—	—	1	1		
		45	95700-06016-00	BOULON DE BRIDE, 6X16	—	—	—	—	3	3		

2-H2

F-16

Side cover
(XL250Rc • Rd)

Couvercle latéral
(XL250Rc • Rd)

Seitendeckel
(XL250Rc • Rd)

Cubierta lateral
(XL250Rc • Rd)

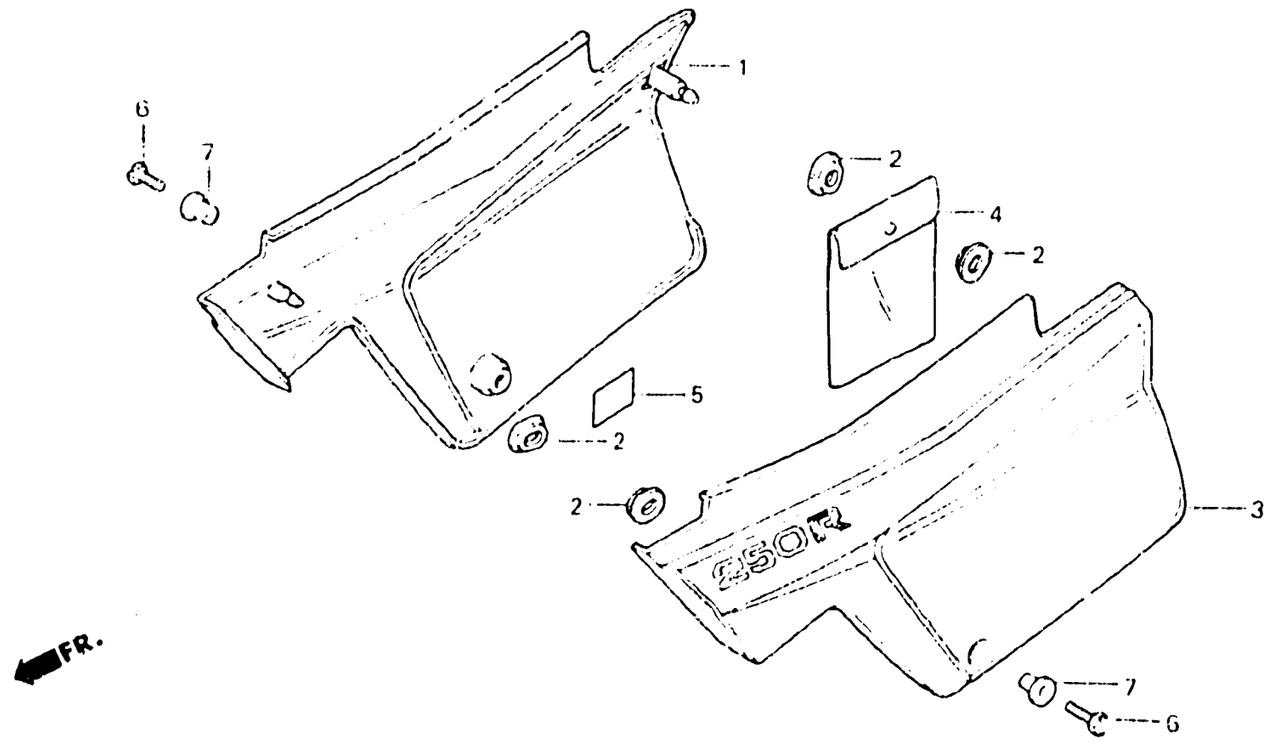

BKB7 – 14

Item d'entretien	T.D.R.	N° de réf.	N° de pièce	Description	S	S	SA	SB	RC	RD	N° de série	Code de zone
					N° de requis XL250							
JEU DE COUVERCLE LATERAL D (IL'ON APPLIQUE LE MEME F.R.T. MEME QUAND ON EFFECTUE L'ENTRETIENT SUR PLUS D'UNE PIECE.)	0.1	1	835A0-KB7-000ZA	JEU DE COUVERCLE LATERAL D. *R110* (WL)	—	—	—	—	1	—		CM
			835A0-KB7-780ZA	JEU DE COUVERCLE LATERAL D. *R110* (WL)	—	—	—	—	—	1		
			835A0-KB7-600ZA	COUVERCLE COMP. LATERAL D. *R110* (WL)	—	—	—	—	1	—		B,DK,E,ED,IT,SA,SD SW,U,2F,2G
			835B0-KB7-600ZA	COUVERCLE COMP. LATERAL D. *NH24* (WL)	—	—	—	—	1	—		B,DK,E,ED,IT,SA,SD SW,U,2F,2G
			835B0-KB7-600ZB	COUVERCLE COMP. LATERAL D. *NH104MU* (WL)	—	—	—	—	1	—		B,DK,E,ED,IT,SA,SD SW,U,2F,2G
		2	83551-300-000	ANNEAU DE BOITIER DE FILTRE A AIR	—	—	—	—	4	4		
		3	836A0-KB7-000ZA	JEU DE COUVERCLE LATERAL G. *R110* (WL)	—	—	—	—	1	—		CM
			836A0-KB7-780ZA	JEU DE COUVERCLE LATERAL G. *R110* (WL)	—	—	—	—	—	1		

F-16

Side cover
(XL250Rc • Rd)

Couvercle latéral
(XL250Rc • Rd)

Seitendeckel
(XL250Rc • Rd)

Cubierta lateral
(XL250Rc • Rd)

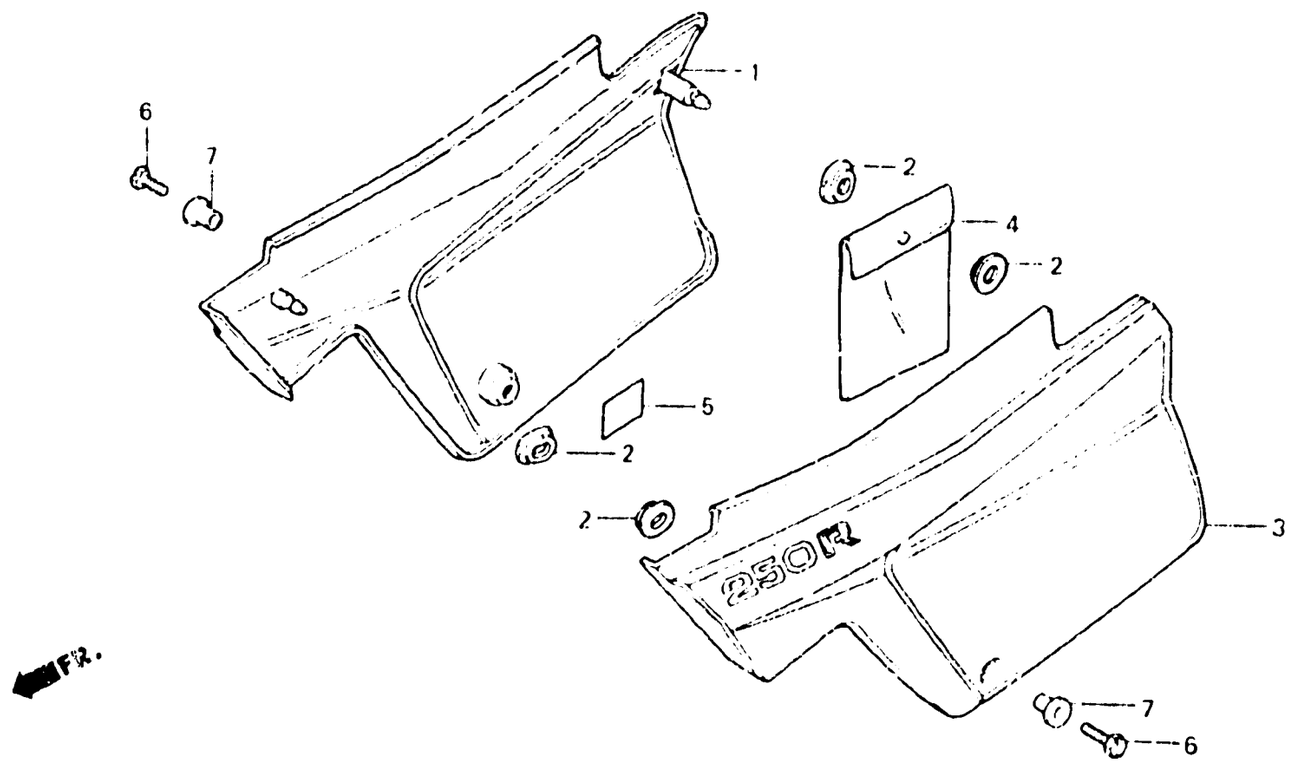

BKB7 – 14

Item d'entretien	T.D.R.	N° de réf.	N° de pièce	Description	N° de requis XL250 S	Sz	SA	SB	Rc	Ro	N° de série		Code de zone
			836A0-KB7-600ZA	COUVERCLE COMP. LATERAL G. • R110 • (WL)	–	–	–	–	1	–	.....	.....	B,DK,E,ED,IT,SA,SD SW,U,2F,2G
			836B0-KB7-600ZA	COUVERCLE COMP. LATERAL G. • NH24 • (WL)	–	–	–	–	1	–	.....	.....	B,DK,E,ED,IT,SA,SD SW,U,2F,2G
			836B0-KB7-600ZB	COUVERCLE COMP. LATERAL G. • NH104MU • (WL)	–	–	–	–	1	–	.....	.....	B,DK,E,ED,IT,SA,SD SW,U,2F,2G
		4	836A2-355-000	SAC, MANUEL DE CONDUCTEUR	–	–	–	–	1	1			
		5	87506-KB7-620	PLAQUE D AVERTISSEMENT POUR BATTERIE (FRANCAIS)	–	–	–	–	1	1	.....	.....	CM,2F
			87506-KB7-670	PLAQUE D'AVERTISSEMENT POUR BATTERIE	–	–	–	–	1	1	.....	.....	B,CM,DK,E,ED,IT,SA SD,SW,U,2G
		6	90011-729-000	BOULON SPECIAL, 6X14	–	–	–	–	2	2			
		7	90522-028-000	RONDELLE DE FIXATION CARTER DE CHAINE	–	–	–	–	2	2			

2-H4

F-17

Exhaust muffler
(XL250S • Sz • SA • SB)

Pot d'échappement
(XL250S • Sz • SA • SB)

Auspufftopf
(XL250S • Sz • SA • SB)

Silenciador
(XL250S • Sz • SA • SB)

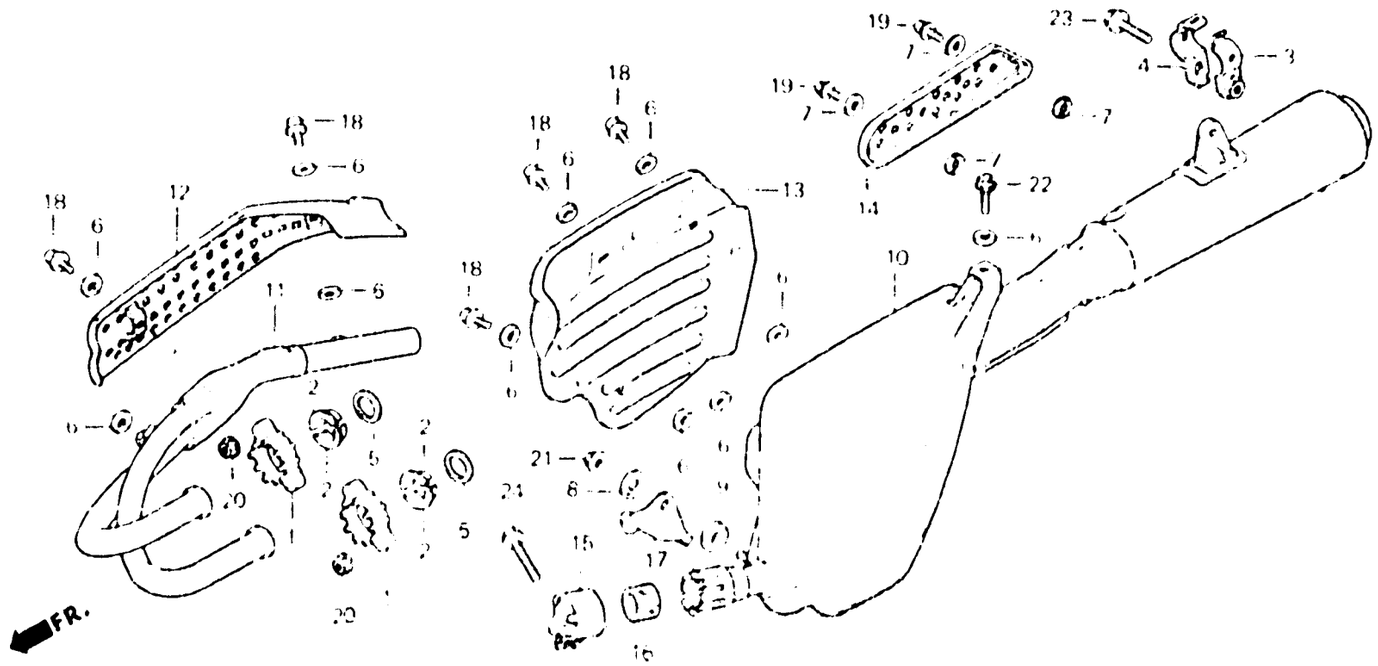

B428-30

Item d'entretien	T.D.R.	N° de réf.	N° de pièce	Description	S	Sz	SA	SB	RC	RD	N° de série	Code de zone
					N° de modèle XL250							
JOINT DE TUYAU D'ECHAPPEMENT	0.2	1	18231-428-000	JOINT, POT ECHAPPEMENT	2	2	–	–	–	–		
(L'ON APPLIQUE LE MEME E.R.T.			18231-428-870	JOINT, POT ECHAPPEMENT	–	–	2	2	–	–		
MEME QUAND ON EFFECTUE		2	18233-428-000	BAGUE, JOINT POT ECHAPPEMENT	4	4	4	4	–	–		
L'ENTRETIEN SUR PLUS D'UNE		3	18283-428-000	BANDE A DE POT D'ECHAPPEMENT								
PIECE.)				AUXILIAIRE	1	1	1	1	–	–		
• TUYAU D'ECHAPPEMENT		4	18284-428-000	BANDE B DE POT D'ECHAPPEMENT								
POT D'ECHAPPEMENT COMP. FARE-	0.6			AUXILIAIRE	1	1	1	1	–	–		
ETINCELLES		5	18291-001-010	JOINT DE TUYAU D'ECHAPPEMENT	2	2	2	2	–	–		
PROTECTEUR, POT ECHAPPEMENT	0.1											
• PROTECTION DE POT		6	18292-329-000	JOINT DE PROTECTION	15	–	–	–	–	–	.....	5015670
D'ECHAPPEMENT					11	–	–	–	–	–	5015671	
					–	11	11	11	–	–		
		7	18292-415-000	JOINT DE PROTECTION	4	–	–	–	–	–	5015671	
					–	4	4	4	–	–		
		8	18292-428-000	JOINT A DE POT D'ECHAPPEMENT	1	–	–	–	–	–	.....	5023858
					–	1	–	–	–	–		
					–	–	1	–	–	–	.....	5202460 CM,2F

F-17

Exhaust muffler
(XL250S • Sz • SA • SB)

Pot d'échappement
(XL250S • Sz • SA • SB)

Auspufftopf
(XL250S • Sz • SA • SB)

Silenciador
(XL250S • Sz • SA • SB)

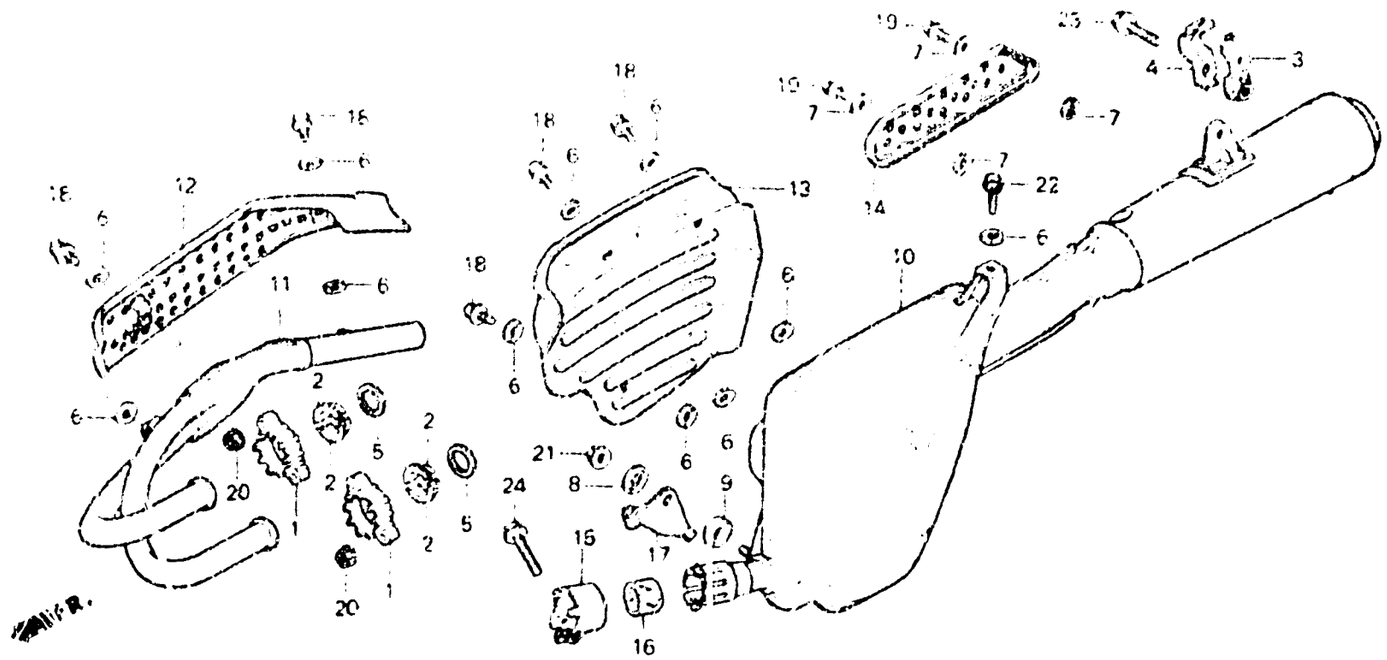

E42E-30

Item d'entretien	T.D.R.	N° de ref.	N° de pièce	Description	N° de requis XL250 S	Sz	SA	SB	Rc	Rd	N° de série		Code de zone
		*	18292-429-000	JOINT A DE POT D'ECHAPPEMENT	1	—	—	—	—	—	5022858		
					—	—	1	—	—	—	5202461	.....	CM,2F
					—	—	1	1	—	—	.....	.....	DK,DM,E,ED SA,SD SW,U,1G
					—	—	—	1	—	—	.....	.....	B,CM,2F,2G
		9	18285-428-000	JOINT B DE POT D'ECHAPPEMENT	1	1	1	1	—	—			
		10	18300-428-000	POT D'ECHAPPEMENT COMP. PARE-ETINCELLES	1	1	1	1	—	—	.....	.....	B,CM,DK,DM,E,ED,SA SD,SW,U,1F,2F
			18300-428-610	POT D'ECHAPPEMENT COMP. PARE-ETINCELLES	1	—	1	1	—	—	.....	.....	1G,2G
		11	18320-428-000	TUYAU D'ECHAPPEMENT	1	1	1	1	—	—	.....	.....	B,CM,DK,DM,E,ED,SA SD,SW,U,1F,2F
			18320-428-610	TUYAU D'ECHAPPEMENT	1	—	—	1	—	—	.....	.....	1G,2G
			18320-428-920	TUYAU D'ECHAPPEMENT	—	—	1	—	—	—	.....	.....	1G
		12	18325-428-000	PROTECTEUR, POT ECHAPPEMENT	1	1	1	1	—	—			
		13	18345-428-000	PROTECTION DE POT D'ECHAPPEMENT	1	1	1	1	—	—			
		14	18355-428-000	PROTECTION B DE POT D'ECHAPPEMENT	1	1	1	1	—	—			

F-17

Exhaust muffler
(XL250S • Sz • SA • SB)

Pot d'échappement
(XL250S • Sz • SA • SB)

Auspufftopf
(XL250S • Sz • SA • SB)

Silenciador
(XL250S • Sz • SA • SB)

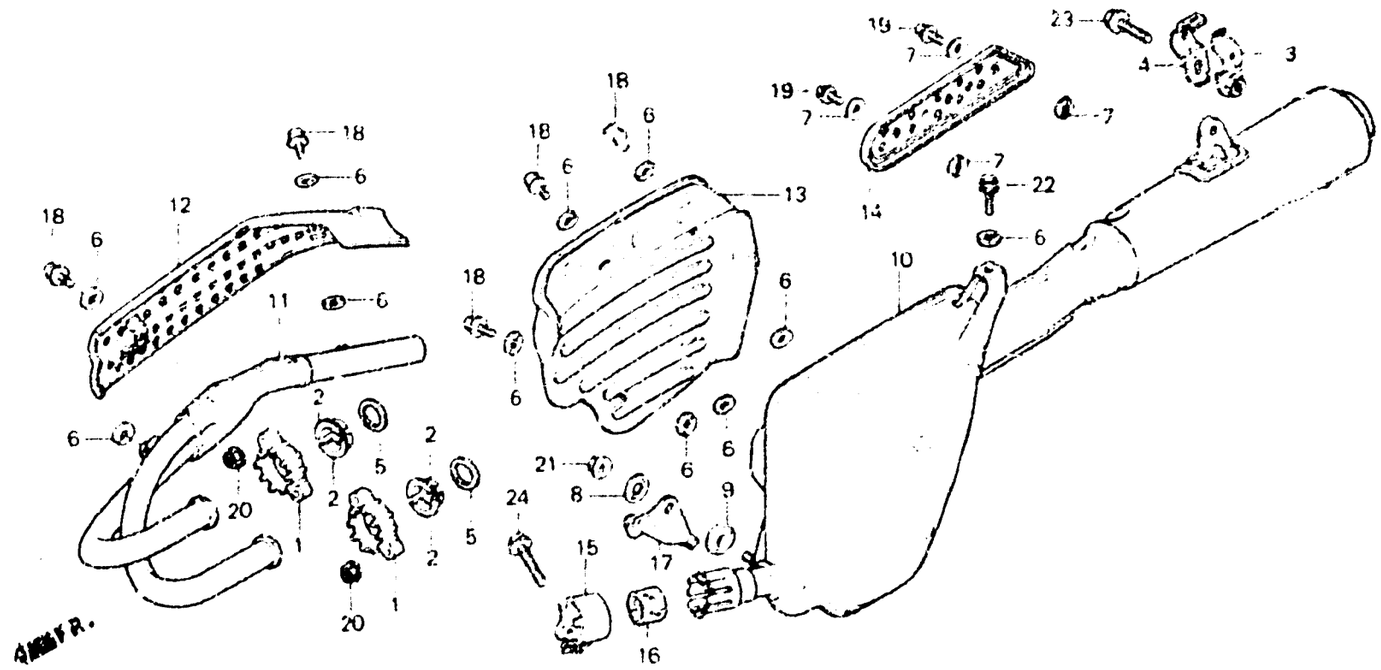

B428-30

Item d'entretien	T.D.R.	N° de réf.	N° de pièce	Description	N° de requis XL250 S	Sz	SA	SB	RC	RD	N° de série	Code de zone
		15	18371-428-000	BANDE DE POT D'ÉCHAPPEMENT	1	1	1	1	—	—		
		16	18391-313-000	JOINT DE POT D'ECHAPPEMENT	1	1	1	1	—	—		
		17	50365-428-000	ATTACHE DE CABLE D'EMBRAYAGE	1	1	1	1	—	—		
		18	93891-06010-00	VIS A TETE A RONDELLE, 6X10	7	—	—	—	—	—	5015670	
					5	—	—	—	—	—	5015671	
					—	7	—	—	—	—	5103214	
					—	5	—	—	—	—	5103215	
					—	—	5	5	—	—		
		19	93891-06012-00	VIS A TETE A RONDELLE, 6X12	2	—	—	—	—	—	5015671	
					—	2	—	—	—	—	5103215	
					—	—	2	2	—	—		
		20	94050-06000	ECROU DE BRIDE, 6MM	4	4	4	4	—	—		
		21	94050-08000	ECROU DE BRIDE, 8MM	1	1	1	1	—	—		
		22	95700-06012-00	BOULON DE BRIDE, 6X12	1	1	1	1	—	—		
		23	95700-08020-00	BOULON DE BRIDE, 8X20	1	1	1	1	—	—		
		24	95728-08035-00	BOULON DE BRIDE, 8X35	1	1	1	1	—	—		

F-17-1

Exhaust muffler
(XL250Rc • Ro)

Pot d'échappement
(XL250Rc • Ro)

Auspufftopf
(XL250Rc • Ro)

Silenciador
(XL250Rc • Ro)

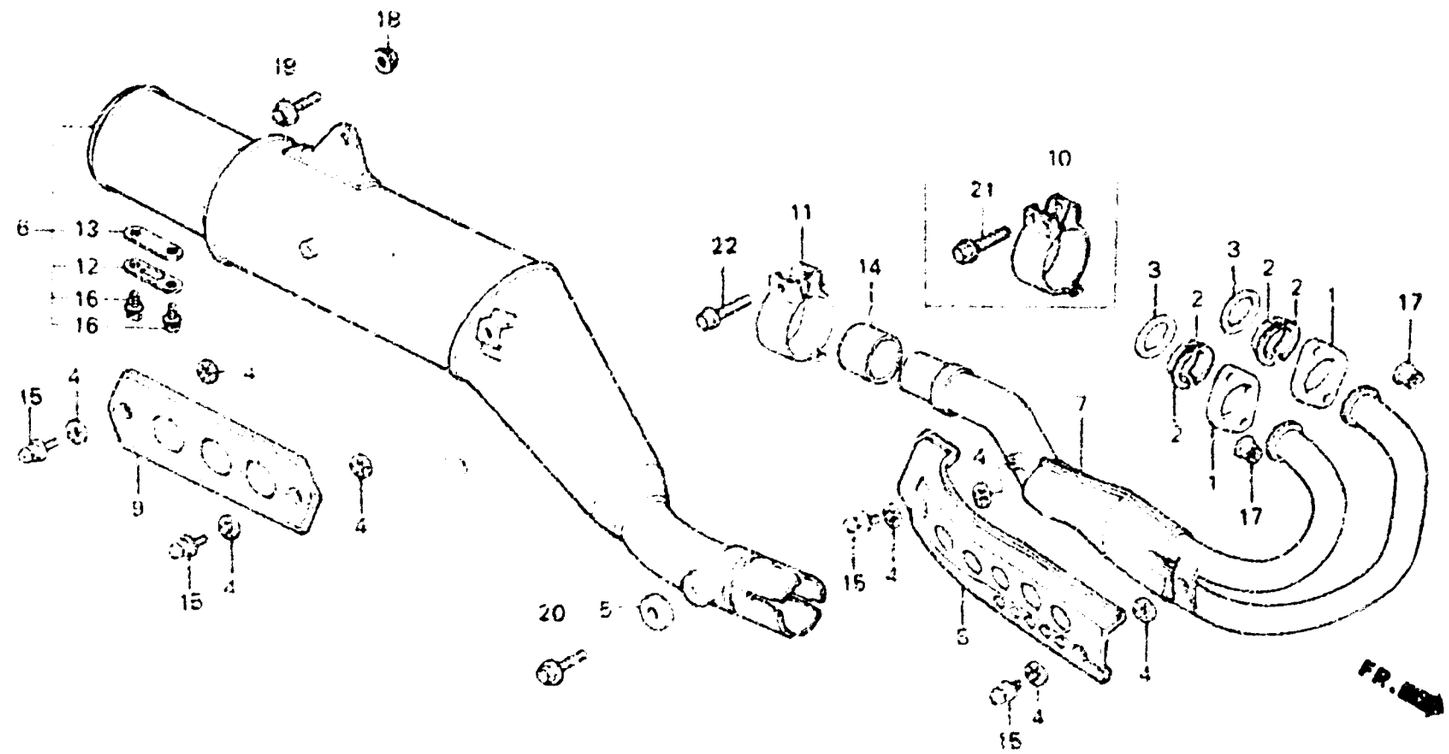

BKB7-15A

Item d'entretien	T.D.R.	N° de réf	N° de pièce	Description	S	SS	SA	SB	Rc	Ro	N° de série	Code de zone
					N° de requis XL250							
JOINT DE TUYAU D'ECHAPPEMENT	0.2	1	18231-429-000	JOINT, POT ECHAPPEMENT	—	—	—	—	2	2		
(L'ON APPLIQUE LE MEME F.R.T		2	18233-436-000	BAGUE, JOINT POT ECHAPPEMENT	—	—	—	—	4	4		
MEME QUAND ON EFFECTUE		3	18291-216-000	JOINT DE TUYAU D'ECHAPPEMENT	—	—	—	—	2	2		
L'ENTRETIEN SUR PLUS D'UNE		4	18292-415-000	JOINT DE PROTECTION	—	—	—	—	8	8		
PIECE.)		5	18295-429-000	JOINT B DE POT D'ECHAPPEMENT	—	—	—	—	1	1		
• POT D'ECHAPPEMENT COMP.												
• TUYAU COMP. ECHAPPEMENT		• 6	18310-KB7-010	POT D'ECHAPPEMENT COMP.	—	—	—	—	1	—	----------	B,DK,E,ED,IT,SA,SW U,2F
PROTECTEUR, POT ECHAPPEMENT	0.1											
• PROTECTION DE POT D'ECHAPPEMENT		•	18310-KB7-812	TUYAU D'ECHAPPEMENT COMP.	—	—	—	—	1	—	----------	SD,2G
			18310-KB7-671	POT D'ECHAPPEMENT COMP.	—	—	—	—	1	1	----------	CM
		7	18320-KB7-000	TUYAU COMP. ECHAPPEMENT	—	—	—	—	1	1	----------	B,CM,DK,E,ED,IT,SA SD,SW,U,2F
			18320-KB7-631	TUYAU COMP. ECHAPPEMENT	—	—	—	—	1	—	----------	2G
		• 8	18325-KB7-010	PROTECTEUR, POT ECHAPPEMENT	—	—	—	—	1	1		
		9	18355-KB7-000	PROTECTION DE POT D'ECHAPPEMENT	—	—	—	—	1	1		

F-17-1

Exhaust muffler
(XL250Rc • Rd)

Pot d'échappement
(XL250Rc • Rd)

Auspufftopf
(XL250Rc • Rd)

Silenciador
(XL250Rc • Rd)

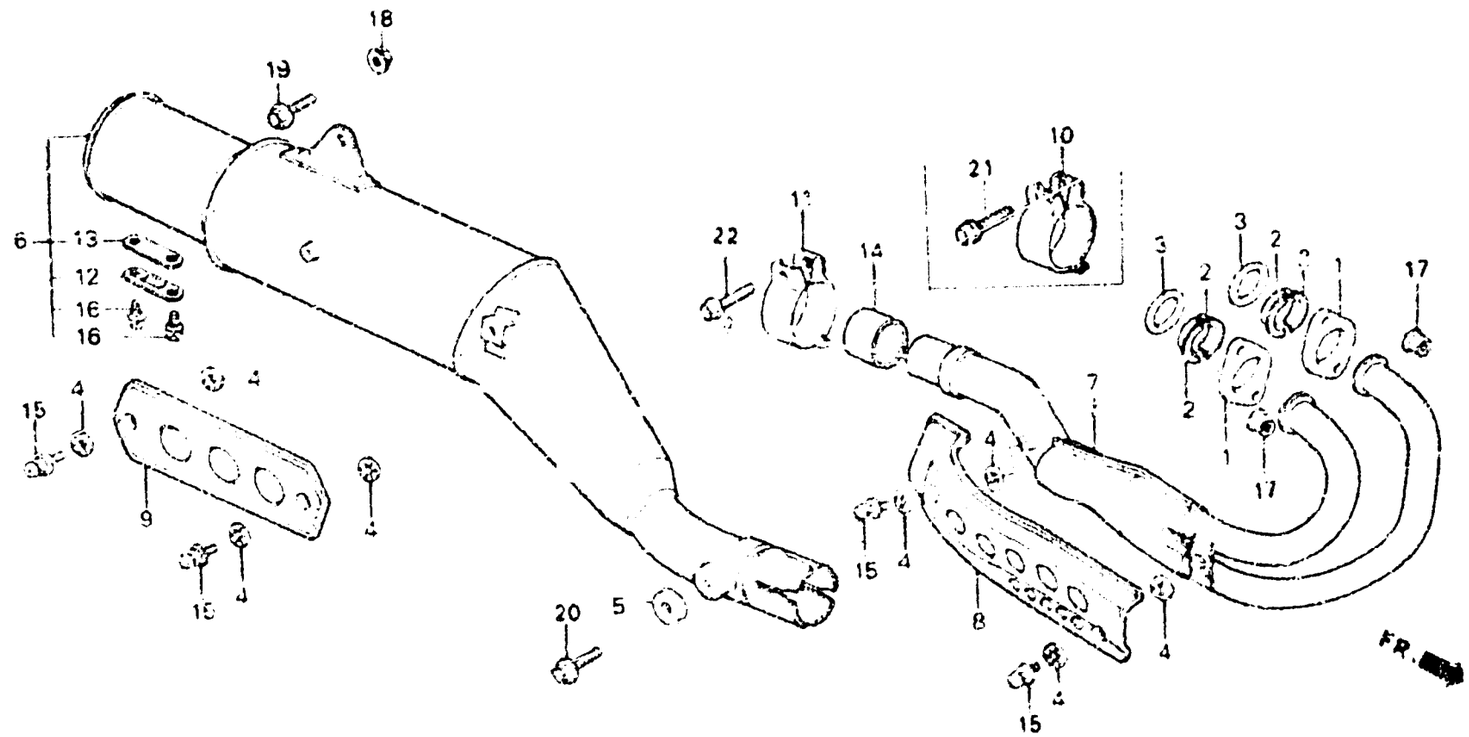

8KB7-15A

Item d'entretien	T.D.R.	N° de réf.	N° de pièce	Description	N° de requis XL250 S	S2	SA	SB	Rc	Rd	N° de série	Code de zone
		10	18371-KB7-000	BANDE DE POT D'ECHAPPEMENT	—	—	—	—	1	—	---------- 5002919	B DK,E,ED,IT,SA,SD SW,U
					—	—	—	—	1	—	----------CM005977	CM
					—	—	—	—	1	—	---------- 4000402	2F
					—	—	—	—	1	—	---------- 3000902	2G
					—	—	—	—	—	1	----------DM103325	
		• 11	18371-KB7-010	BANDE DE POT D'ECHAPPEMENT	—	—	—	—	1	—	5002920 ----------	B,DK,E,ED,IT,SA,SD SW,U
					—	—	—	—	1	—	CM005978 ----------	CM
					—	—	—	—	1	—	4000403 ----------	2F
					—	—	—	—	1	—	3000903 ----------	2G
					—	—	—	—	—	1	DM103326	
		• 12	18373-429-010	COUVERCLE DE POT D'ECHAPPEMENT	—	—	—	—	1	1	---------- ----------	CM
		13	18374-429-000	JOINT DE COUVERCLE DE POT ECHAPPEMENT	—	—	—	—	1	1	---------- ----------	CM
		14	18391-410-000	JOINT DE POT D'ECHAPPEMENT	—	—	—	—	1	1		
		15	90136-MC7-000	VIS A TETE A RONDELLE, 6x12	—	—	—	—	4	4		
		16	93481-06012-07	RONDELLE A BOULON, 6X12	—	—	—	—	2	2	---------- ----------	CM
		17	94050-06000	ECROU DE BRIDE, 6MM	—	—	—	—	4	4		

F-17-1

Exhaust muffler
(XL250Rc • Rd)

Pot d'échappement
(XL250Rc • Rd)

Auspufftopf
(XL250Rc • Rd)

Silenciador
(XL250Rc • Rd)

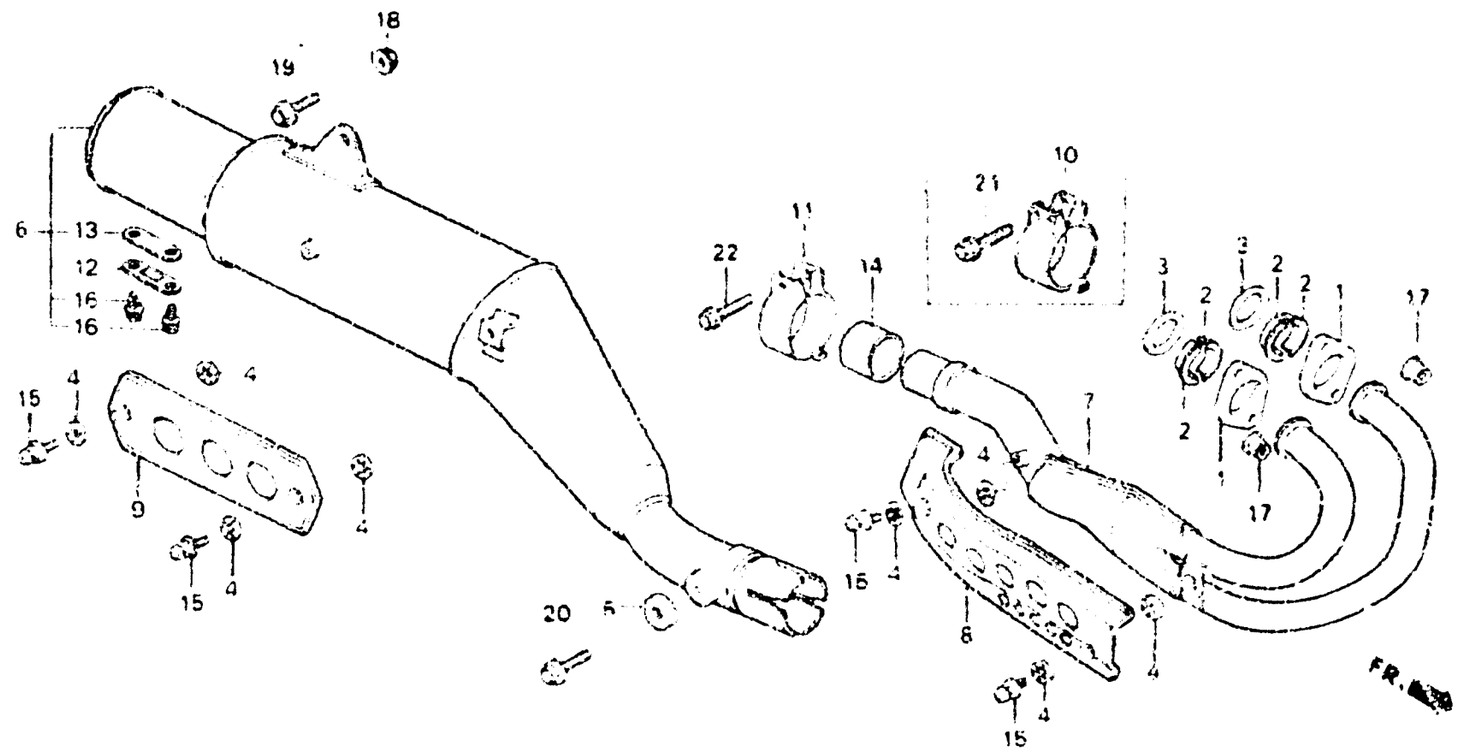

8K87-15A

Item d'entretien	T.D.P.	N° de réf.	N° de pièce	Description	S	Sz	Sa	Se	Rc	Rc	N° de série	Code de zone
					N° de requis XL250							
		18	94050-08000	ECROU DE BRIDE, 8MM	—	—	—	—	1	1		
		16	95700-08014-00	BOULON DE BRIDE, 8X14	—	—	—	—	1	1		
		20	95700-08016-00	BOULON DE BRIDE, 8X16	—	—	—	—	1	1		
		21	95700-08032-07	BOULON DE BRIDE, 8X32	—	—	—	—	2	—	5002919	B,DK,E,FD,IT,SA,SD SW,U
					—	—	—	—	2	—	CM005977	CM
					—	—	—	—	2	—	4000402	2F
					—	—	—	—	2	—	3000902	2G
					—	—	—	—	—	2	DM103325	
		22	95728-08036-00	BOULON DE BRIDE, 8X35	—	—	—	—	1	—	5002920	B,DK,E,ED,IT,SA,SD SW,U
					—	—	—	—	1	—	CM005978	CM
					—	—	—	—	1	—	4000403	2F
					—	—	—	—	1	—	3000903	2G
					—	—	—	—	—	1	DM103326	

F-18

Pedal • Kick starter arm • Step
(XL250S,Sz,Sa,Sb-B,CM,DK,DM
E,ED,SA,SD,SW,U,1F,2F)

Pédale • Bras de kick de démarrage • Repose pieds
(XL250S,Sz,Sa,Sb-B,CM,DK,DM
E,ED,SA,SD,SW,U,1F,2F)

Pedal • Kickstarterarm • Tritt
(XL250S,Sz,Sa,Sb-B,CM,DK,DM
E,ED,SA,SD,SW,U,1F,2F)

Pedal • Brazo de arranque de pie • Estribo
(XL250S,Sz,Sa,Sb-B,CM,DK,DM
E,ED,SA,SD,SW,U,1F,2F)

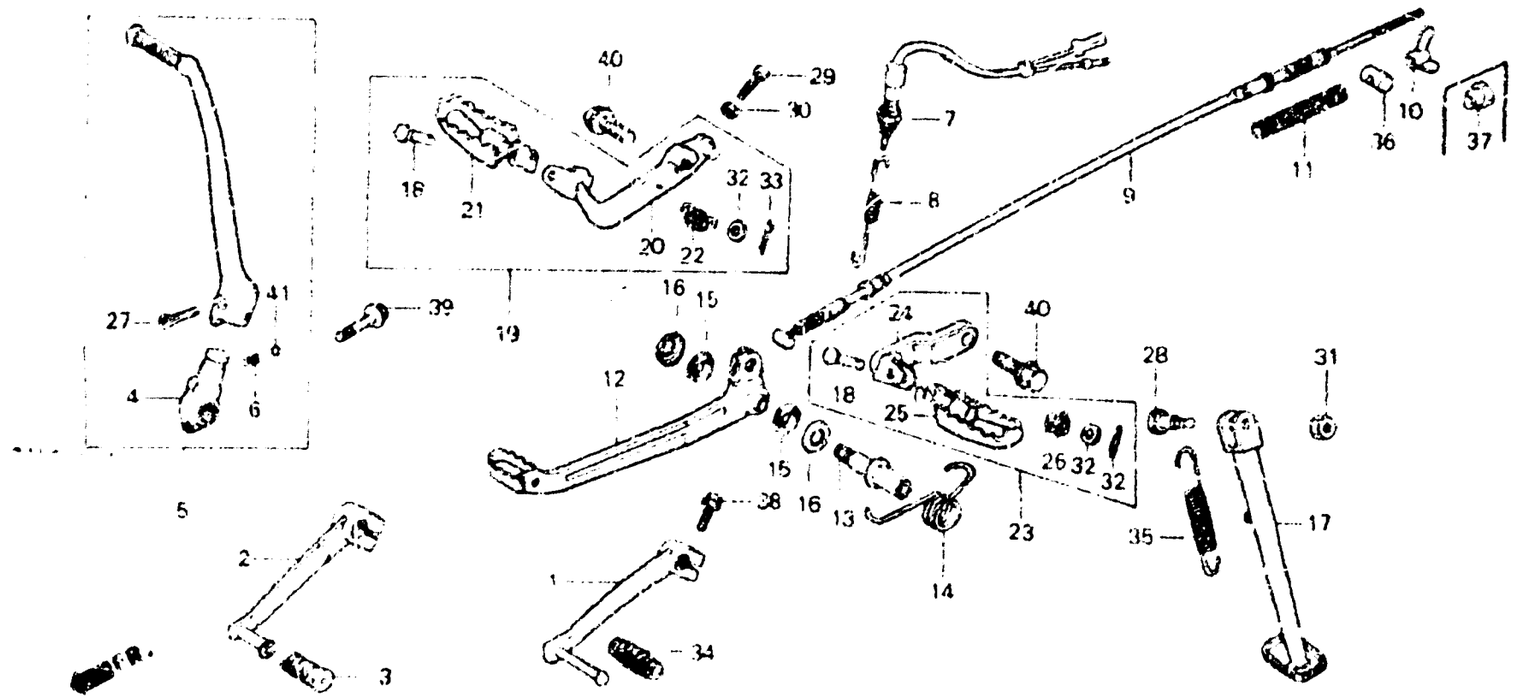

8428-488

Item d'entretien	T.D.R.
PEDALE DE CHANGEMENT DE VITESSE	0.1
• ENS. BRAS DE KICK DE DEMARRAGE	
• CABLE COMP. FREIN AR	
• ENS. BRAS DE REPOSE-PIEDS D (PIECES RELATIVES Y COMPRISES)	
• ENS. BRAS DE REPOSE-PIEDS G (PIECES RELATIVES Y COMPRISES)	
ENS. INTERRUPTEUR DE FEU STOP AR.	0.2
• RESSORT DE PEDALE DE FREIN	
• BARRE DE BEQUILLE LATERALE	
PEDALE FREIN COMP.	0.3

N° de réf.	N° de pièce	Description	S	Sz	Sa	Sb	Rc	Ru	N° de série		Code de zone
			N° de réf. XL250								
1	24700-428-000	PEDALE DE CHANGMENT DE VITESSE	1	1	1	--	—	—			CM,DK,DM,E,ED,SA SD,SW,U,1F,2F
2	24700-428-730	PEDALE DE CHANGEMENT DE VITESSE	—	—	—	1	—	—			B,CM,DK,DM,E,ED,SA SD,SW,U,2F
3	24781-419-000	CAOUTCHOUC DE PEDALE DE SELECTEUR DE VITESSE	—	—	—	1	—	—			B,CM,DK,DM,E,ED,SA SD,SW,U,2F
	28241-428-300	JOINT DE BRAS DE KICK	1	1	—	—	—	—			CM,DK,E,ED,SA,SW,U 1F
4	28241-428-871	JOINT DE BRAS DE KICK	—	—	1	1	—	—			B,CM,DK,DM,E,ED,SA SD,SW,U 2F
	28300-428-000	ENS. BRAS DE KICK DE DEMARRAGE	1	1	—	—	—	—			CM,DK,E,ED,SA,SW,U 1F
5	28300-428-871	ENS. BRAS DE KICK DE DEMARRAGE	—	—	1	1	—	—			B,CM,DK,DM,E,ED,SA SD,SW,U,2F
6	28333-300-000	RESSORT DE BUTEE DE KICK DEMARRAGE	1	1	1	1	—	—			B,CM,DK,DM,E,ED,SA SD,SW,U,1F,2F

2-H11

F-18

Pedal • Kick starter arm • Step
(XL250S,Sz,SA,SB-B,CM,DK,DM
E,ED,SA,SD,SW,U,1F,2F)

Pédale • Bras de kick de démarrage • Repose pieds
(XL250S,Sz,SA,SB-B,CM,DK,DM
E,ED,SA,SD,SW,U,1F,2F)

Pedal • Kickstarterarm • Tritt
(XL250S,Sz,SA,SB-B,CM,DK,DM
E,ED,SA,SD,SW,U,1F,2F)

Pedal • Brazo de arranque de pie • Estribo
(XL250S,Sz,SA,SB-B,CM,DK,DM
E,ED,SA,SD,SW,U,1F,2F)

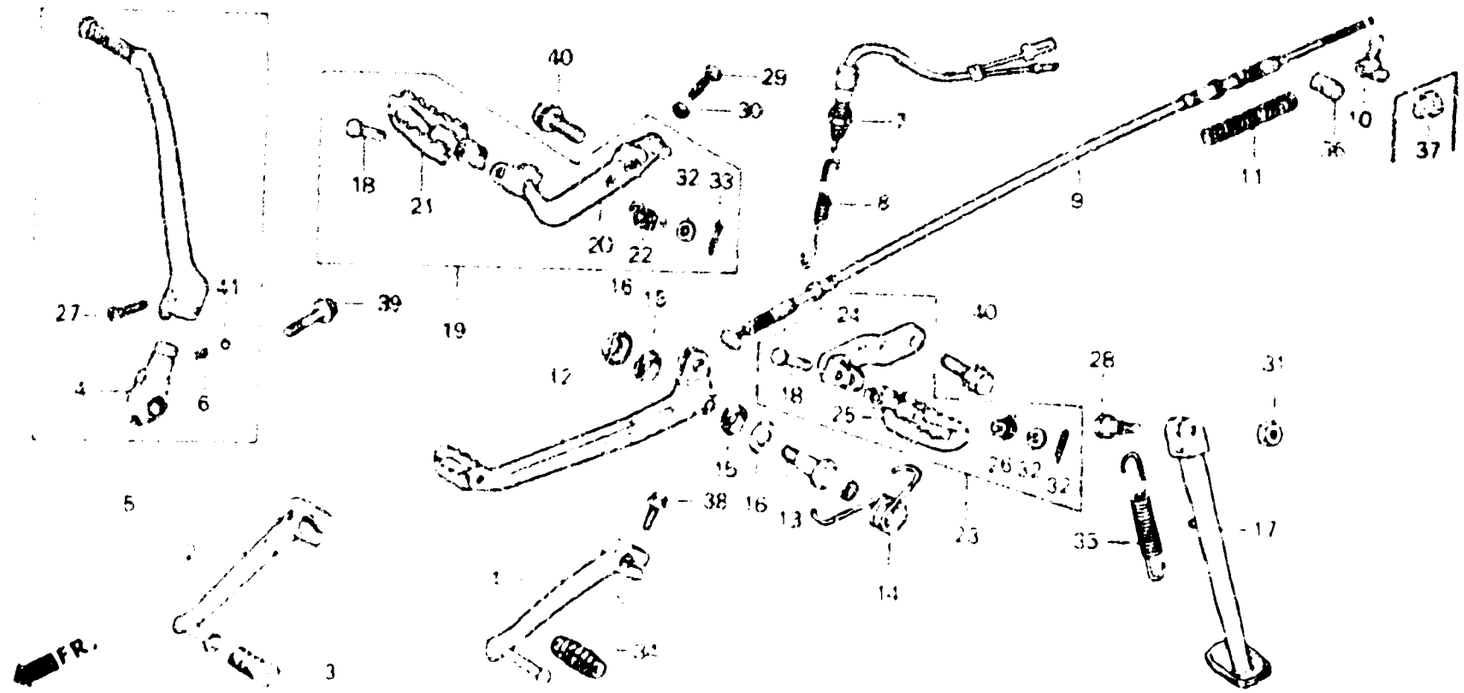

B128-48B

Item d'entretien	T.D.R.	N° de réf.	N° de pièce	Description		N° de requis XL250 S	Sz	SA	SB	RC	RD	N° de série		Code de zone
		7	35350-149-003	ENS. INTERRUPTEUR DE FEU STOP	AR.	1	1	—	—	—	—	.....	.....	CM
						—	—	—	1	—	—	.....	.....	B,DK,DM,E,ED,SA,SD SW,U,2F
			35350-437-000	ENS. INTERRUPTEUR DE FEU STOP	AR.	1	—	1	—	—	—	.....	.....	DK,DM,E,ED,SA,SD SW,U,1F,2F
						—	—	1	1	—	—	.....	.....	CM
		8	35357-428-000	RESSORT D'INTERRUPTEUR STOP		1	1	1	1	—	—	.....	.....	B,CM,DK,DM,E,ED,SA SD,SW,U,1F,2F
		9	43450-428-000	CABLE COMP. FREIN AR.		1	—	—	—	—	—	.....	5022993	CM,DK,E,ED,SA,SW,U 1F
						—	1	—	—	—	—			
			43450-428-870	CABLE COMP. FREIN AR.		—	—	1	1	—	—	.....	.....	B,CM,DK,DM,E,ED,SA SD,SW,U,2F
			43450-429-000	CABLE COMP. FREIN AR.		1	—	—	—	—	—	5022994	.....	CM,DK,E,ED,SA,SW,U 1F
		10	43459-434-000	ECROU DE REGLAGE DE FREIN		—	—	—	1	—	—	.....	.....	B,CM,DK,DM,E,ED,SA ,SD,SW,U,2F

2-H12

F-18

Pedal • Kick starter arm • Step
(XL250S,Sz,SA,SB-B,CM,DK,DM
E,ED,SA,SD,SW,U,1F,2F)

Pédale • Bras de kick de démarrage • Repose pieds
(XL250S,Sz,SA,SB-B,CM,DK,DM
E,ED,SA,SD,SW,U,1F,2F)

Pedal • Kickstarterarm • Tritt
(XL250S,Sz,SA,SB-B,CM,DK,DM
E,ED,SA,SD,SW,U,1F,2F)

Pedal • Brazo de arranque de pie • Estribo
(XL250S,Sz,SA,SB-B,CM,DK,DM
E,ED,SA,SD,SW,U,1F,2F)

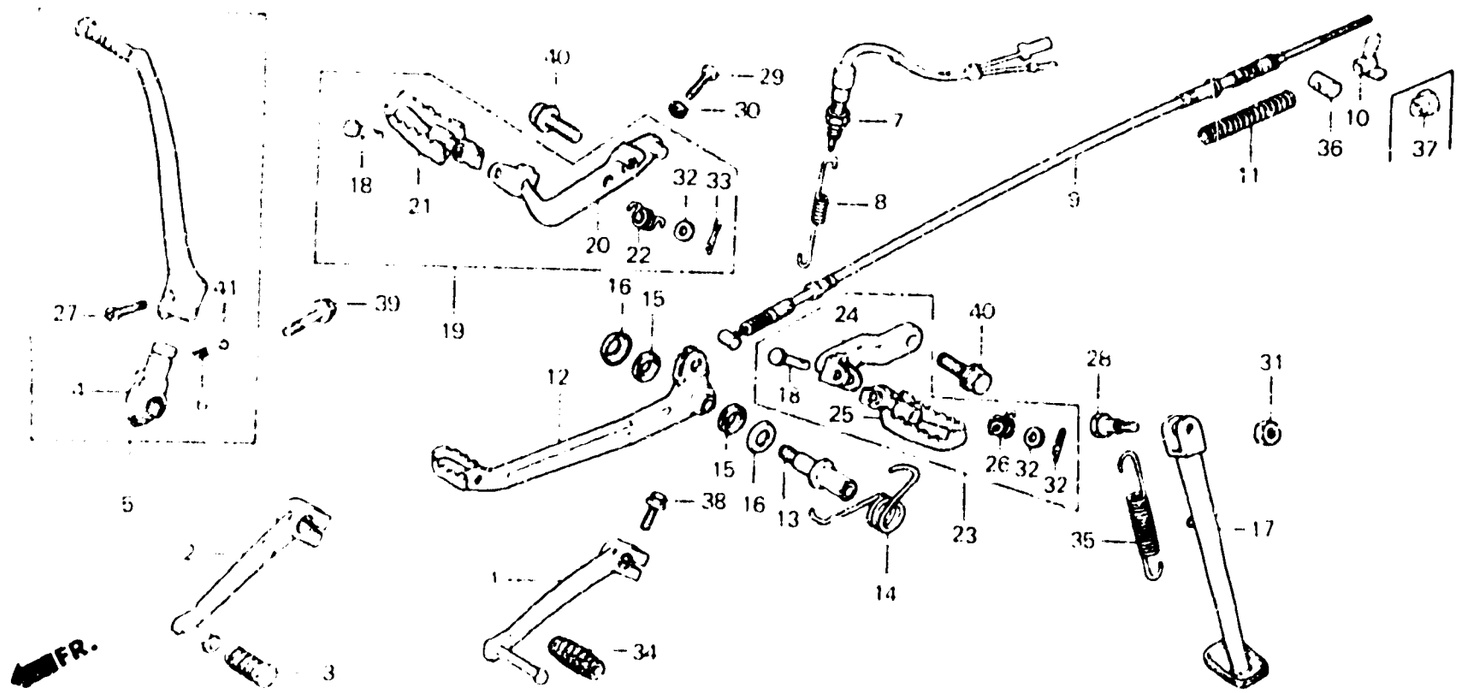

8128-48B

Item d'entretien	T.D.R.	Nº de réf.	Nº de pièce	Description	S	Sz	SA	SB	RC	RD	Nº de série		Code de zone
					Nº de requis XL250								
		11	45452-044-300	RESSORT A, CABLE FREIN	1	1	1	1	—	—			B,CM,DK,DM,E,ED,SA SD,SW,U,1F,2F
		12	46500-428-000	PEDALE FREIN COMP.	1	1	1	1	—	—			B,CM,DK,DM,E,ED,SA SD,SW,U,1F,2F
		13	46510-428-000	ARBRE DE FREIN AR.	1	1	—	—	—	—			CM,DK,E,ED,SA,SW,U 1F
					—	—	1	1	—	—			SD
		•	46515-429-000	ARBRE DE FREIN AR.	—	—	1	1	—	—			B,CM,DK,DM,E,ED,SA SW,U,2F
		14	46514-428-000	RESSORT DE PEDALE DE FREIN	1	—	—	—	—	—		5023944	CM,DK,E,ED,SA,SW,U 1F
					—	1	—	—	—	—			
					—	—	1	—	—	—		5202460	CM,2F
					—	—	1	1	—	—			SD
		•	46514-429-000	RESSORT DE PEDALE DE FREIN	1	—	—	—	—	—	5023945		CM,DK,E,ED,SA,SW,U 1F
					—	—	1	—	—	—	5202461		CM,2F
					—	—	1	1	—	—			DK,DM,E,ED,SA,SW,U
					—	—	—	1	—	—			B,CM,2F

F. 18

Pedal • Kick starter arm • Step
(XL250S,Sz,SA,SB-B,CM,DK,DM
E,ED,SA,SD,SW,U,1F,2F)

Pédale • Bras de kick de démarrage • Repose pieds
(XL250S,Sz,SA,SB-B,CM,DK,DM
E,ED,SA,SD,SW,U,1F,2F)

Pedal • Kickstarterarm • Trit
(XL250S,Sz,SA,SB-B,CM,DK,DM
E,ED,SA,SD,SW,U,1F,2F)

Pedal • Brazo de arranque de pie • Estribo
(XL250S,Sz,SA,SB-B,CM,DK,DM
E,ED,SA,SD,SW,U,1F,2F)

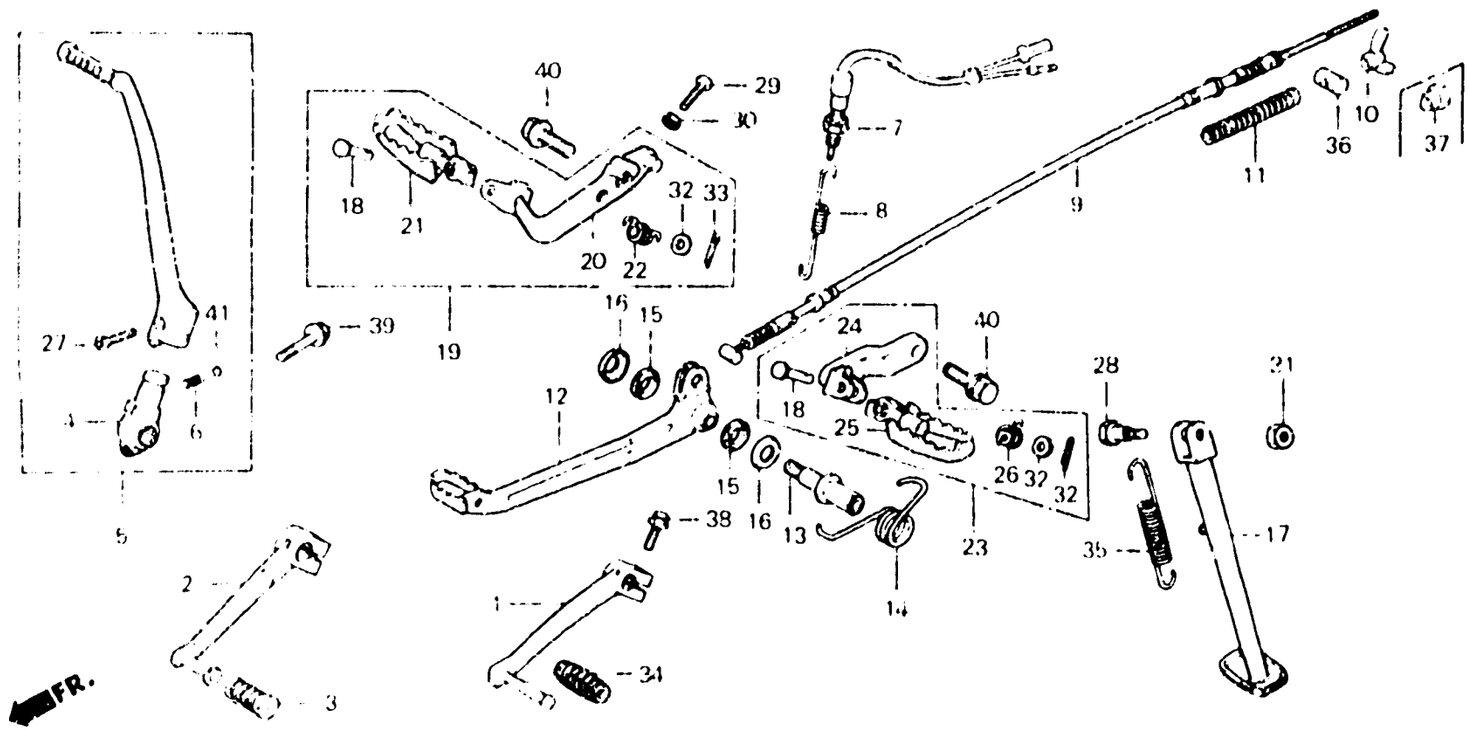

B428 - 488

Item d'entretien	T.D.R.	N° de réf.	N° de pièce	Description	S	Sz	SA	SB	RC	RD	N° de série		Code de zone
					N° de requis XL250								
		15	46516-430-000	CACHE-POUSSIERE DE PEDALE FREIN	2	2	2	2	—	—	.....	.....	B,CM,DK,DM,E,ED,SA SD,SW,U,1F,2F
		16	46518-361-000	RONDELLE DE PIVOT DE FREIN	2	2	2	2	—	—	.....	.....	B,CM,DK,DM,E,ED,SA SD,SW,U,1F,2F
		17	50530-428-000	BARRE DE BEQUILLE LATERALE	1	1	1	—	—	—	.....	.....	CM,DK,DM,E,ED,SA SD,SW,U,1F,2F
			50530-428-830	BARRE DE BEQUILLE LATERALE	—	—	—	1	—	—	.....	.....	B,DK,DM,E,ED,SA,SD SW,U,2F
		18	50603-033-000	AXE DE JOINT DE REPOSE-PIEDS	2	2	2	2	—	—	.....	.....	B,CM,DK,DM E,ED,SA SD,SW,U,1F,2F
		19	50610-428-000	ENS. BRAS DE REPOSE-PIEDS D.	1	—	—	—	—	—	.....	5023228	CM,DK,E,ED,SA,SW,U 1F
					—	1	—	—	—	—			
					—	—	1	1	—	—	.....	.....	SD
		•	50610-429-000	ENS. BRAS DE REPOSE-PIEDS D.	1	—	—	—	—	—	5023229	.....	CM,DK,E,ED,SA,SW,U 1F
					—	—	1	1	—	—	.....	.....	B,CM,DK,DM,E,ED,SA SW,U,2F

F-18

Pedal • Kick starter arm • Step
(XL250S,Sz,SA,SB-B,CM,DK,DM
E,ED,SA,SD,SW,U,1F,2F)

Pédale • Bras de kick de démarrage • Repose pieds
(XL250S,Sz,SA,SB-B,CM,DK,DM
E,ED,SA,SD,SW,U,1F,2F)

Pedal • Kickstarterarm • Tritt
(XL250S,Sz,SA,SB-B,CM,DK,DM
E,ED,SA,SD,SW,U,1F,2F)

Pedal • Brazo de arranque de pie • Estribo
(XL250S,Sz,SA,SB-B,CM,DK,DM
E,ED,SA,SD,SW,U,1F,2F)

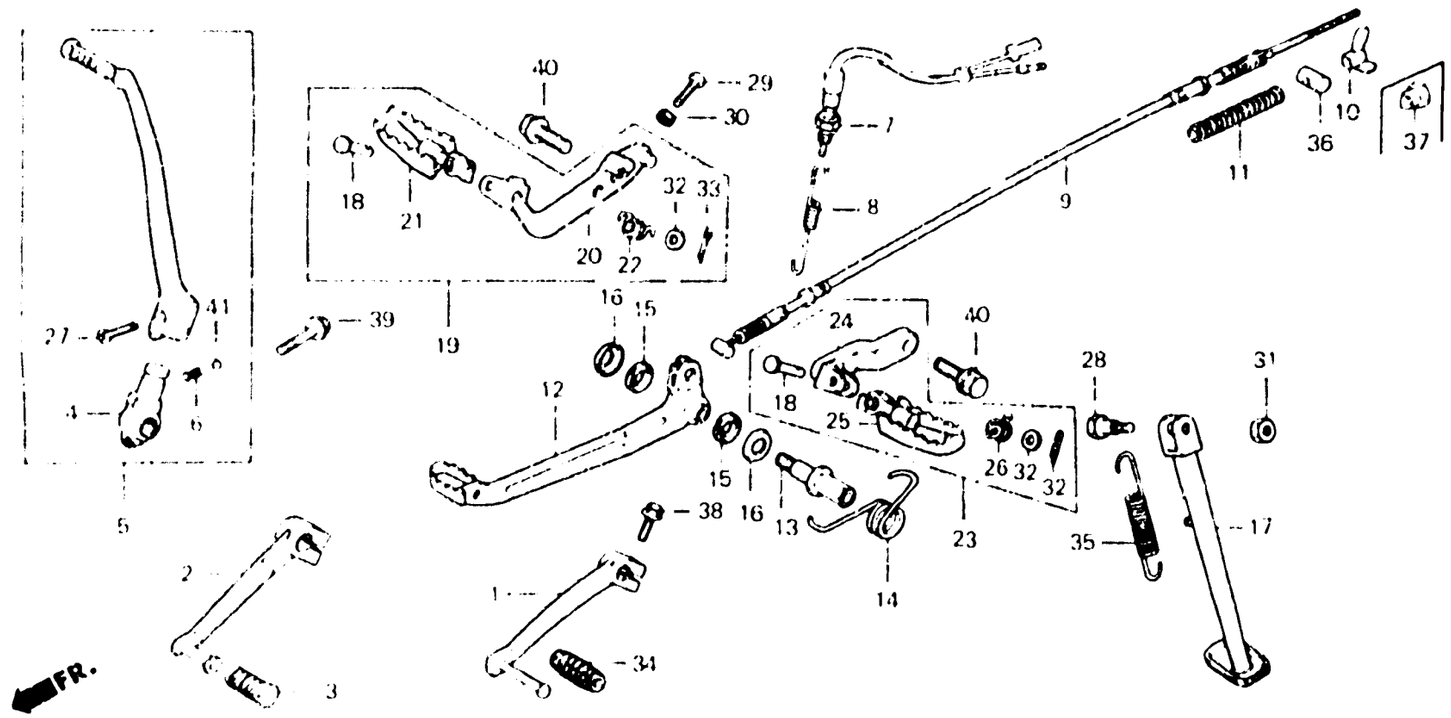

B428-488

Item d'entretien	T.D.R.	N° de réf.	N° de pièce	Description	N° de requis XL250 S	Sz	SA	SB	Rc	Rr	N° de série		Code de zone
		20	50615-428-000	BRAS COMP. REPOSE PIEDS D.	1	–	–	–	–	–		5023278	CM,DK,E,ED,SA,SW,U 1F
					–	1	–	–	–	–			
					–	–	1	1	–	–			SD
		•	50615-429-000	BRAS COMP. REPOSE PIEDS D.	1	–	–	–	–	–	5023279		CM,DK,E,ED,SA,SW,U 1F
					–	–	1	1	–	–			B,CM,DK,DM,E,ED,SA SW,U,2F
		21	50616-428-000	REPOSE-PIEDS COMP. D.	1	1	1	1	–	–			B,CM,DK,DM,E,ED,SA SD,SW,U,1F,2F
		22	50617-329-000	RESSORT DE RETOUR DE REPOSE PIEDS D.	1	1	1	1	–	–			B,CM,DK,DM,E,ED,SA SD,SW,U,1F,2F
		23	50620-428-000	ENS. BRAS DE REPOSE-PIEDS G.	1	1	1	1	–	–			B,CM,DK,DM,E,ED,SA SD,SW,U,1F,2F
		24	50624-428-000	BRAS COMP. REPOSE PIEDS G.	1	1	1	1	–	–			B,CM,DK,DM,E,ED,SA SD,SW,U,1F,2F
		25	50642-428-000	REPOSE PIEDS COMP. G.	1	1	1	1	–	–			B,CM,DK,DM,E,ED,SA SD,SW,U,1F,2F

F-18

Pedal • Kick starter arm • Step
(XL250S,Sz,SA,SB-B,CM,DK,DM
E,ED,SA,SD,SW,U,1F,2F)

Pédale • Bras de kick de démarrage • Repose pieds
(XL250S,Sz,SA,SB-B,CM,DK,DM
E,ED,SA,SD,SW,U,1F,2F)

Pedal • Kickstarterarm • Tritt
(XL250S,Sz,SA,SB-B,CM,DK,DM
E,ED,SA,SD,SW,U,1F,2F)

Pedal • Brazo de arranque de pie • Estribo
(XL250S,Sz,SA,SB-B,CM,DK,DM
E,ED,SA,SD,SW,U,1F,2F)

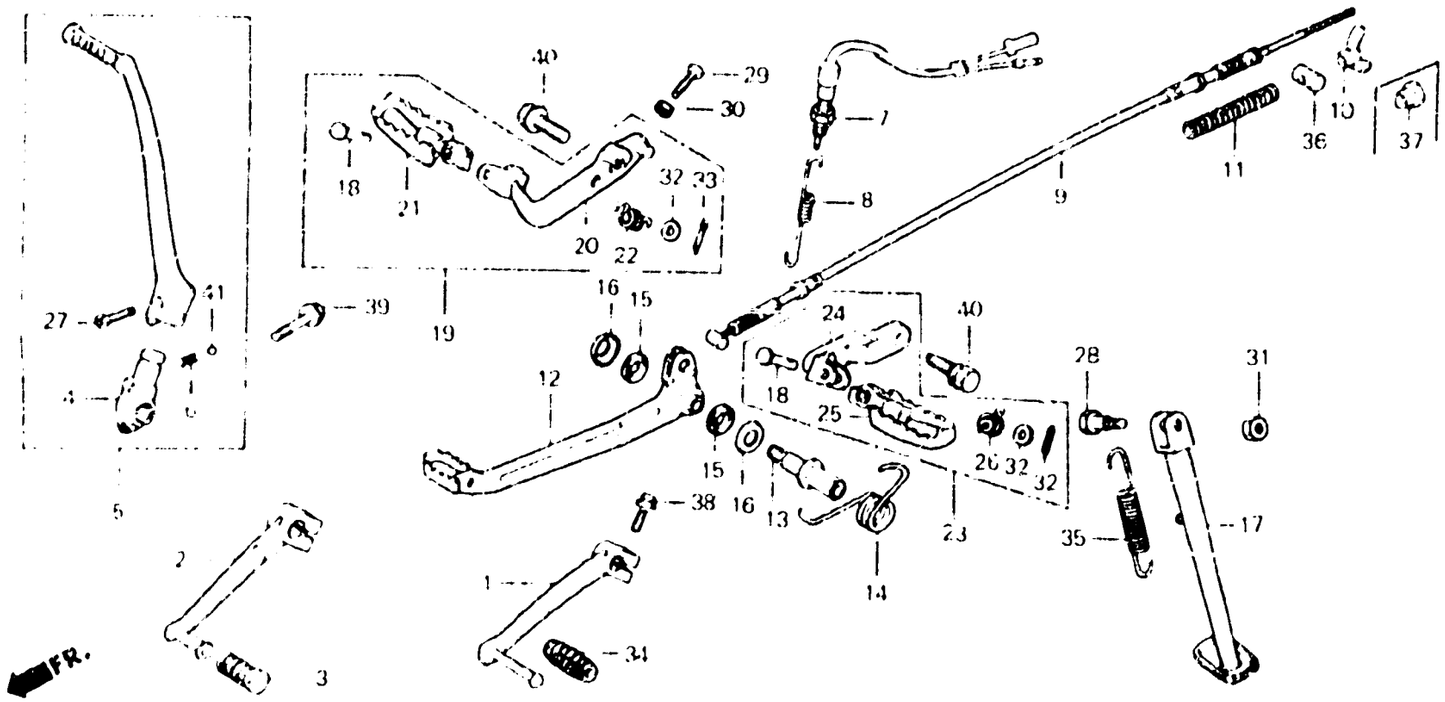

B428-488

Item d'entretien	T.D.R.	N° de réf.	N° de pièce	Description	S	Sz	SA	SB	RC	RD	N° de série	Code de zone
					N° de requis XL250							
		26	50644-329-000	RESSORT DE RETOUR DE REPOSE PIEDS G.	1	1	1	1	—	—	....	B,CM,DK,DM,E,ED,SA SD,SW,U,1F,2F
		27	90101-329-000	BOULON DE BRAS DE KICK	1	1	1	1	—	—	....	B,CM,DK,DM,E,ED,SA SD,SW,U,1F,2F
		28	90108-283-000	VIS DE PIVOT DE BEQUILLE LATERALE	1	1	1	1	—	—	....	B,CM,DK,DM,E,ED,SA SD,SW,U,1F,2F
		29	93500-06025	VIS A TETE CYLINDRIQUE, 6X25	1	1	1	1	—	—	....	B,CM,DK,DM,E,ED,SA SD,SW,U,1F,2F
		30	94001-06000	ECROU HEX., 6MM	1	1	1	1	—	—	....	B,CM,DK,DM,E,ED,SA SD,SW,U,1F
					—	—	1	—	—	—	....	2F
		31	94030-10000	ECROU HEX., 10MM	1	1	—	1	—	—	....	B,CM,DK,DM,E,ED,SA SD,SW,U,1F,2F
					—	—	1	—	—	—	 5208231	CM,2F
					—	—	1	—	—	—	 5210890	DK,DM,E,ED,SA,SD SW,U

F-18

Pedal • Kick starter arm • Step
(XL250S,Sz,SA,SB-B,CM,DK,DM
E,ED,SA,SD,SW,U,1F,2F)

Pédale • Bras de kick de démarrage • Repose pieds
(XL250S,Sz,SA,SB-B,CM,DK,DM
E,ED,SA,SD,SW,U,1F,2F)

Pedal • Kickstarterarm • Tritt
(XL250S,Sz,SA,SB-B,CM,DK,DM
E,ED,SA,SD,SW,U,1F,2F)

Pedal • Brazo de arranque de pie • Estribo
(XL250S,Sz,SA,SB-B,CM,DK,DM
E,ED,SA,SD,SW,U,1F,2F)

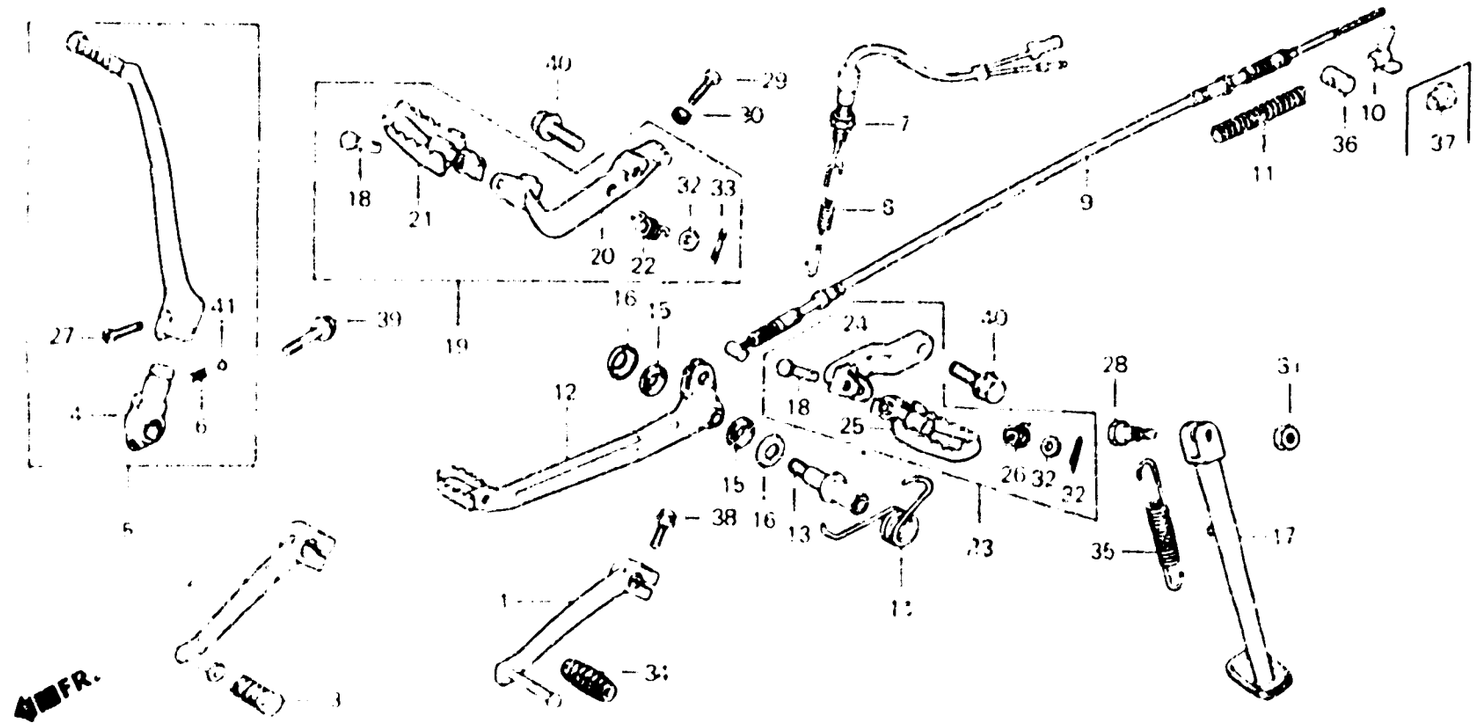

B428-488

Item d'entretien	T.D.R.	N° de réf.	N° de pièce	Description	N° de requis XL250 S	Sz	SA	SB	RC	RD	N° de série	Code de zone
			94031-10000	ECROU HEX., 10MM	—	—	1	—	—	—	5208232	CM,2F
					—	—	1	—	—	—	5210891	DK,DM,E,ED,SA,SD SW,U
					—	—	—	1	—	—		CM,2F
		32	94101-08000	RONDELLE PLATE, 8MM	2	2	2	2	—	—		B,CM,DK,DM,E,ED,SA SD,SW,U,1F,2F
		33	94201-16150	GOUPILLE FENDUE, 1.6X15	2	2	2	2	—	—		B,CM,DK,DM,E,ED,SA SD,SW,U,1F,2F
		34	95011-40000	CAOUTCHOUC DE PEDALE CHANGEMENT	1	1	1	—	—	—		CM,DK,DM,E,ED,SA SD,SW,U,1F,2F
		35	95014-72302	RESSORT C DE BEQUILLE LATERALE	1	—	—	—	—	—	5023768	CM,DK,E,ED,SA,SW,U 1F
					—	1	—	—	—	—		
					—	—	1	—	—	—	5202460	CM,2F
					—	—	—	1	—	—		SD
		•	50535-429-000	RESSORT DE BEQUILLE LATERALE	1	—	—	—	—	—	5023769	CM,DK,E,ED,SA,SW,U 1F
					—	—	1	—	—	—	5202461	CM,2F
					—	—	1	1	—	—		DK,DM,E,ED,SA,SW,U
					—	—	—	1	—	—		B,CM,2F

F-18

Pedal • Kick starter arm • Step
(XL250S,Sz,SA,SB-B,CM,DK,DM
E,ED,SA,SD,SW,U,1F,2F)

Pédale • Bras de kick de démarrage • Repose pieds
(XL250S,Sz,SA,SB-B,CM,DK,DM
E,ED,SA,SD,SW,U,1F,2F)

Pedal • Kickstarterarm • Tritt
(XL250S,Sz,SA,SB-B,CM,DK,DM
E,ED,SA,SD,SW,U,1F,2F)

Pedal • Brazo de arranque de pie • Estribo
(XL250S,Sz,SA,SB-B,CM,DK,DM
E,ED,SA,SD,SW,U,1F,2F)

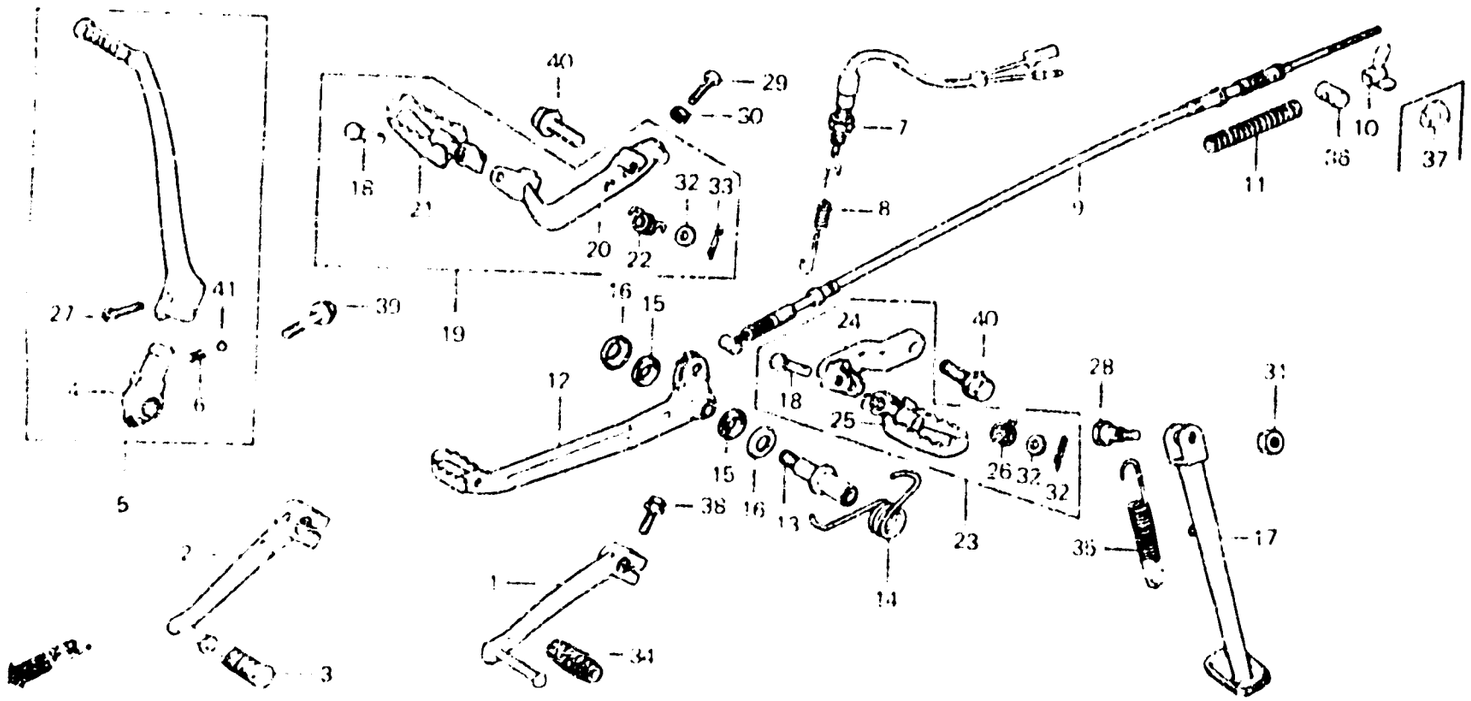

Item d'entretien	T.D.R.	N° de réf.	N° de pièce	Description	N° de requis XL250 Z	Sz	SA	SB	RC	RD	N° de série	Code de zone
		36	95015-32001	RACCORD B DE BRAS DE FREIN	1	1	1	1	—	—		B,CM,DK,DM,E,ED,SA SD,SW,U,1F,2F
		37	95015-42000	ECROU B DE REGLAGE DE TIGE DE FREIN	1	1	1	—	—	—		CM,DK,DM,E,ED,SA SD,SW,U,1F,2F
		38	95700-06020-00	BOULON DE BRIDE, 6X20	1	1	1	1	—	—		B,CM,DK,DM,E,ED,SA SD,SW,U,1F,2F
		39	95700-08028-00	BOULON DE BRIDE, 8X28	1	1	1	1	—	—		B,CM,DK,DM,E,ED,SA SD,SW,U,1F,2F
		40	95700-12025-00	BOULON DE BRIDE, 12X25	2	2	2	2	—	—		B,CM,DK,DM,E,ED,SA SD,SW,U,1F,2F
		41	96211-08000	BILLE D'ACIER, #8 (1/4)	1	1	1	1	—	—		B,CM,DK,DM,E,ED,SA SD,SW,U,1F,2F

F-18-1

Pedal • Kick starter arm • Step (XL250S,SA,SB-1G,2G)

Pédale • Bras de kick de démarrage • Repose pieds (XL250S,SA,SB-1G,2G)

Pedal • Kickstarterarm • Tritt (XL250S,SA,SB-1G,2G)

Pedal • Brazo de arranque de pie • Estribo (XL250S,SA,SB-1G,2G)

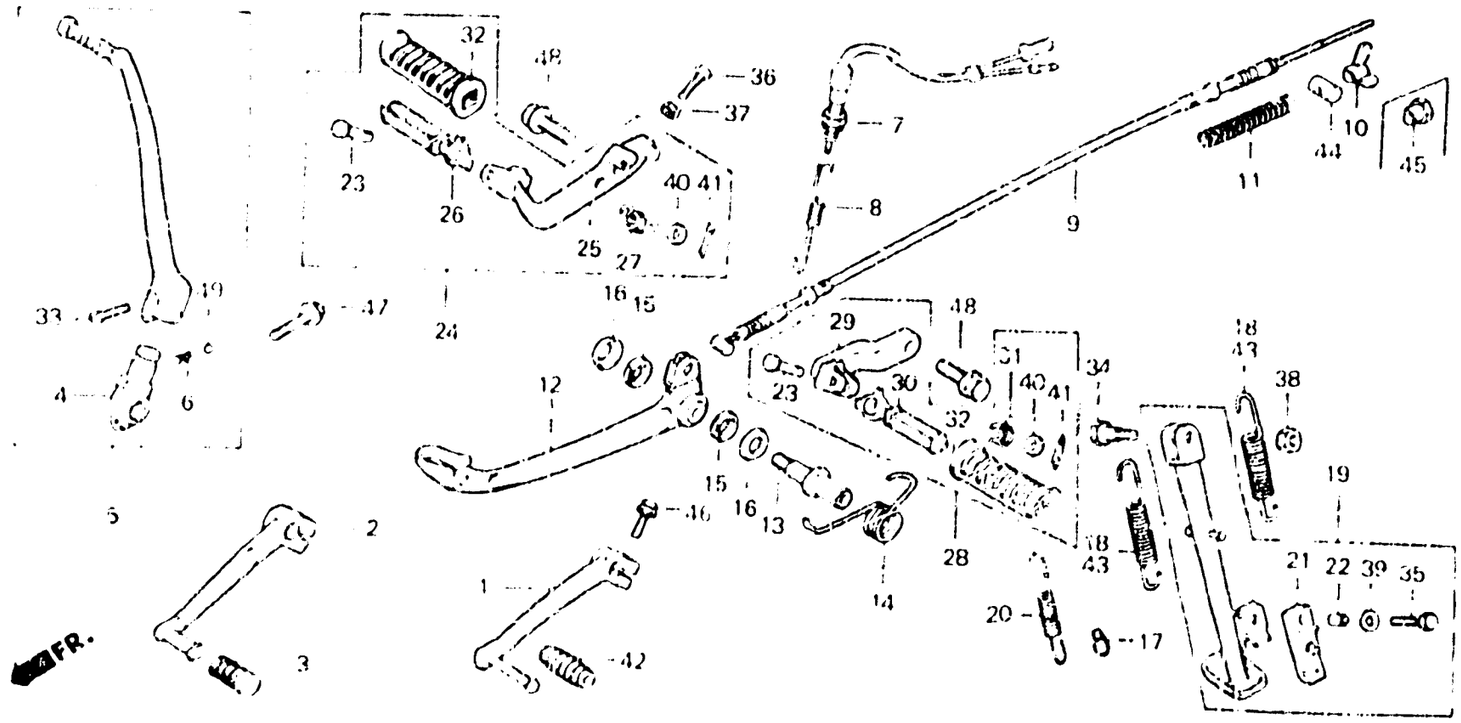

B423-49A

Item d'entretien	T.D.R.	N° de réf.	N° de pièce	Description	S	Sz	SA	SB	RC	RD	N° de série	Code de zone
					N° de requis XL250							
PEDALE DE CHANGEMENT DE	0.1	1	24700-428-000	PEDALE DE CHANGEMENT DE VITESSE	1	–	1	–	–	–	....	1G
• ENS. BRAS DE KICK DE DEMARRAGE		2	24700-428-730	PEDALE DE CHANGEMENT DE VITESSE	–	–	–	1	–	–	....	2G
• CABLE COMP. FREIN AR		3	24781-419-000	CAOUTCHOUC DE PEDALE DE SELECTEUR DE VITESSE	–	–	–	1	–	–	....	2G
• RESSORT DE BEQUILLE LATERALE		4	28241-428-300	JOINT DE BRAS DE KICK	1	–	–	–	–	–	....	1G
• ENS. BRAS DE REPOSE-PIEDS D. (PIECES RELATIVES Y COMPRISES)			28241-428-871	JOINT DE BRAS DE KICK	–	–	1	1	–	–	....	1G,2G
• ENS. BRAS DE REPOSE-PIEDS G. (PIECES RELATIVES Y COMPRISES)		5	28300-428-000	ENS. BRAS DE KICK DE DEMARRAGE	1	–	–	–	–	–	....	1G
ENS. INTERRUPTEUR DE FEU STOP	0.2		28300-428-871	ENS. BRAS DE KICK DE DEMARRAGE	–	–	1	1	–	–	....	1G 2G
AR.												
• RESSORT DE PEDALE DE FREIN		6	28333-300-000	RESSORT DE BUTEE DE KICK DEMARRAGE	1	–	1	1	–	–	....	1G,2G
• ENS. BARRE DE BEQUILLE LATERALE		7	35350-437-000	ENS. INTERRUPTEUR DE FEU STOP AR.	1	–	–	–	–	–	....	1G
PEDALE FREIN COMP.	0.3		35350-149-003	ENS. INTERRUPTEUR DE FEU STOP AR.	–	–	1	1	–	–	....	1G,2G
		8	35357-428-000	RESSORT D'INTERRUPTEUR STOP	1	–	1	1	–	–	....	1G,2G
		9	43450-428-000	CABLE COMP. FREIN AR.	1	–	–	–	–	–	 5022993	1G
					–	–	–	1	–	–	....	2G

F-18-1

Pedal • Kick starter arm • Step (XL250S,SA,SB-1G,2G)

Pédale • Bras de kick de démarrage • Repose pieds (XL250S,SA,SB-1G,2G)

Pedal • Kickstarterarm • Tritt (XL250S,SA,SB-1G,2G)

Pedal • Brazo de arranque de pie • Estribo (XL250S,SA,SB-1G,2G)

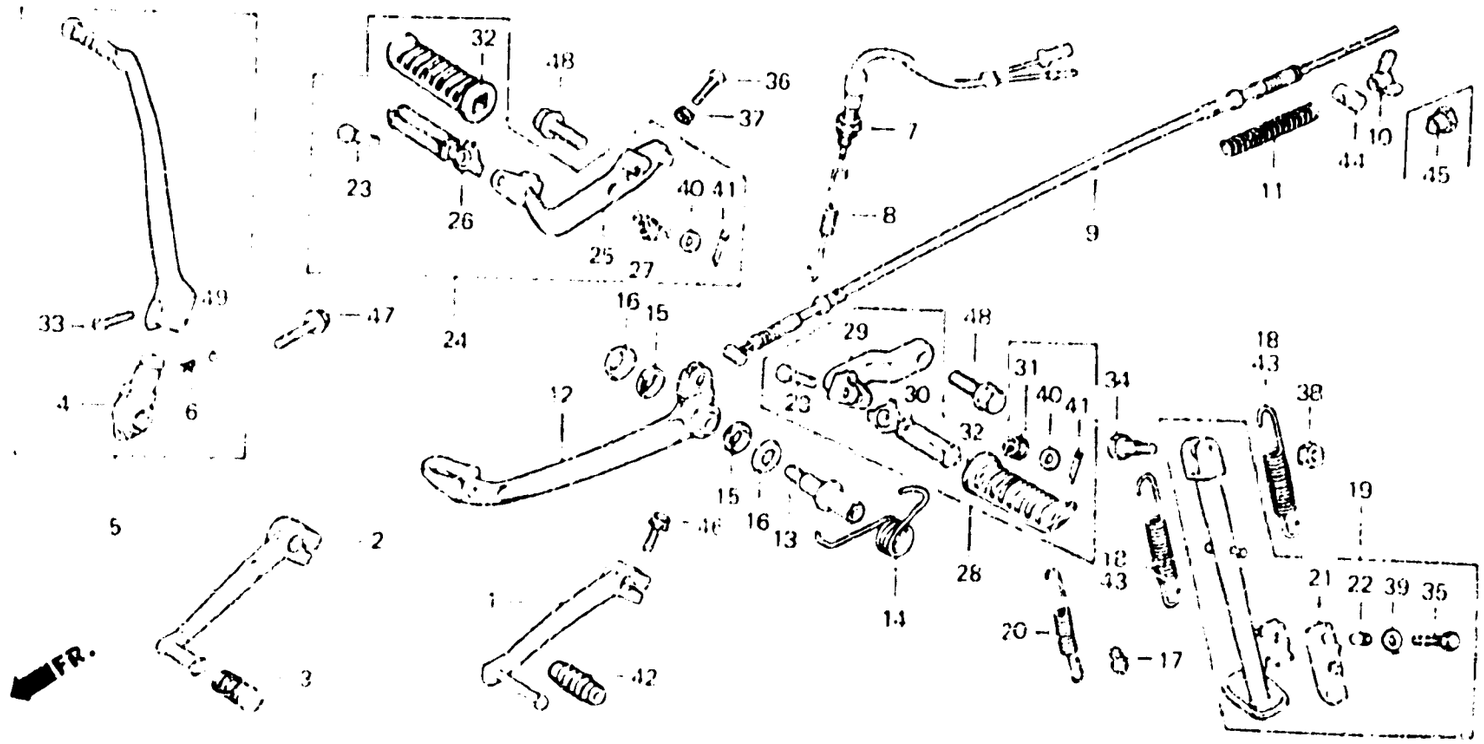

8128-49A

Item d'entretien	T.D.R.	N° de réf.	N° de pièce	Description	N° de requis XL250 S	Sz	SA	SB	Rc	RD	N° de série		Code de zone
		•	43450-429-000	CABLE COMP. FREIN AR.	1	–	–	–	–	–	5022994		1G
					–	–	1	–	–	–			1G
		10	43459-434-000	ECROU DE REGLAGE DE FREIN	–	–	–	1	–	–			2G
		11	45452-044-300	RESSORT A. CABLE FREIN	1	–	1	1	–	–			1G,2G
		12	46500-428-610	PEDALE FREIN COMP.	1	–	1	1	–	–			1G,2G
		13	46510-428-000	ARBRE DE FREIN AR.	1	–	–	1	–	–			1G,2G
			46515-429-000	ARBRE DE FREIN AR.	–	–	1	–	–	–			1G
		14	46514-428-000	RESSORT DE PEDALE DE FREIN	1	–	–	–	–	–		5023944	1G
					–	–	–	1	–	–			2G
		•	46514-429-000	RESSORT DE PEDALE DE FREIN	1	–	–	–	–	–	5023945		1G
					–	–	1	–	–	–			1G
		15	46516-430-000	CACHE-POUSSIERE DE PEDALE FREIN	2	–	2	2	–	–			1G,2G
		16	46518-361-000	RONDELLE DE PIVOT DE FREIN	2	–	2	2	–	–			1G,2G
		17	50525-428-850	CROCHET DE RESSORT DE BEQUILLE LATERALE	–	–	–	1	–	–			2G
		18	50535-429-000	RESSORT DE BEQUILLE LATERALE	2	–	–	–	–	–	5023431		1G
					–	–	2	1	–	–			1G,2G

F-18-1

Pedal • Kick starter arm • Step (XL250S,SA,SB-1G,2G)

Pédale • Bras de kick de démarrage • Repose pieds (XL250S,SA,SB-1G,2G)

Pedal • Kickstarterarm • Tritt (XL250S,SA,SB-1G,2G)

Pedal • Brazo de arranque de pie • Estribo (XL250S,SA,SB-1G,2G)

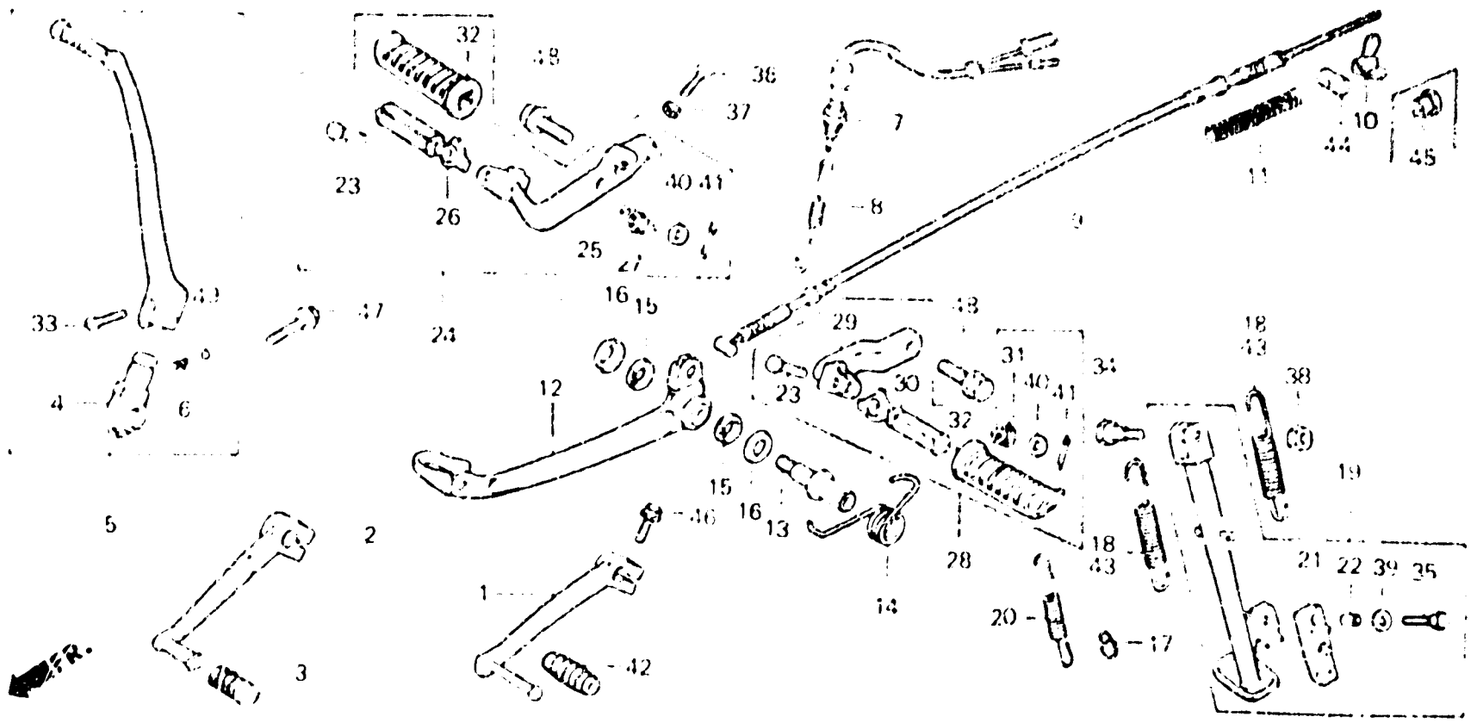

9428-494

Item d'entretien	T.D.R.	N° de réf.	N° de pièce	Description	N° de requis XL250 S	Sz	Sa	Sb	Rc	Rb	N° de série		Code de zone
		19	50540-428-610	ENS. BARRE DE BEQUILLE LATERALE	1	–	1	–	–	–	.....	.....	1G
			50540-428-850	ENS. BARRE DE BEQUILLE LATERALE	–	–	–	1	–	–	.....	.....	2G
		20	50542-438-000	RESSORT AUXILIAIRE DE BEQUILLE LATERALE	–	–	–	1	–	–	.....	.....	2G
		21	50548-356-700	CAOUTCHOUC DE BEQUILLE	1	–	1	1	–	–	.....	.....	1G,2G
		22	50549-356-700	COLLIER DE FIXATION DE CAOUTCHOUC DE BEQUILLE	1	–	1	1	–	–	.....	.....	1G,2G
		23	50603-033-000	AXE DE JOINT DE REPOSE-PIEDS	2	–	2	2	–	–	.....	.....	1G,2G
		24	50610-428-610	ENS. BRAS DE REPOSE-PIEDS D.	1	–	1	1	–	–	.....	.....	1G,2G
		25	50615-428-000	BRAS COMP. REPOSE PIEDS D.	1	–	–	–	–	–	.....	5023278	1G
					–	–	–	1	–	–	.....	.....	2G
		•	50615-429-000	BRAS COMP. REPOSE PIEDS D.	1	–	–	–	–	–	5023279	.....	1G
					–	–	1	–	–	–	.....	.....	1G
		26	50616-312-010	BRAS COMP. REPOSE PIEDS D.	1	–	1	1	–	–	.....	.....	1G,2G
		27	50617-329-000	RESSORT DE RETOUR DE REPOSE PIEDS D.	1	–	1	1	–	–	.....	.....	1G,2G
		28	50620-428-610	ENS. BRAS DE REPOSE-PIEDS G.	1	–	1	1	–	–	.....	.....	1G,2G

8-1

Pedal • Kick starter arm • Step
(XL250S,SA,SB-1G,2G)

Pédale • Bras de kick de démarrage • Repose pieds
(XL250S,SA,SB-1G,2G)

Pedal • Kickstarterarm • Tritt
(XL250S,SA,SB-1G,2G)

Pedal • Brazo de arranque de pie • Estribo
(XL250S,SA,SB-1G,2G)

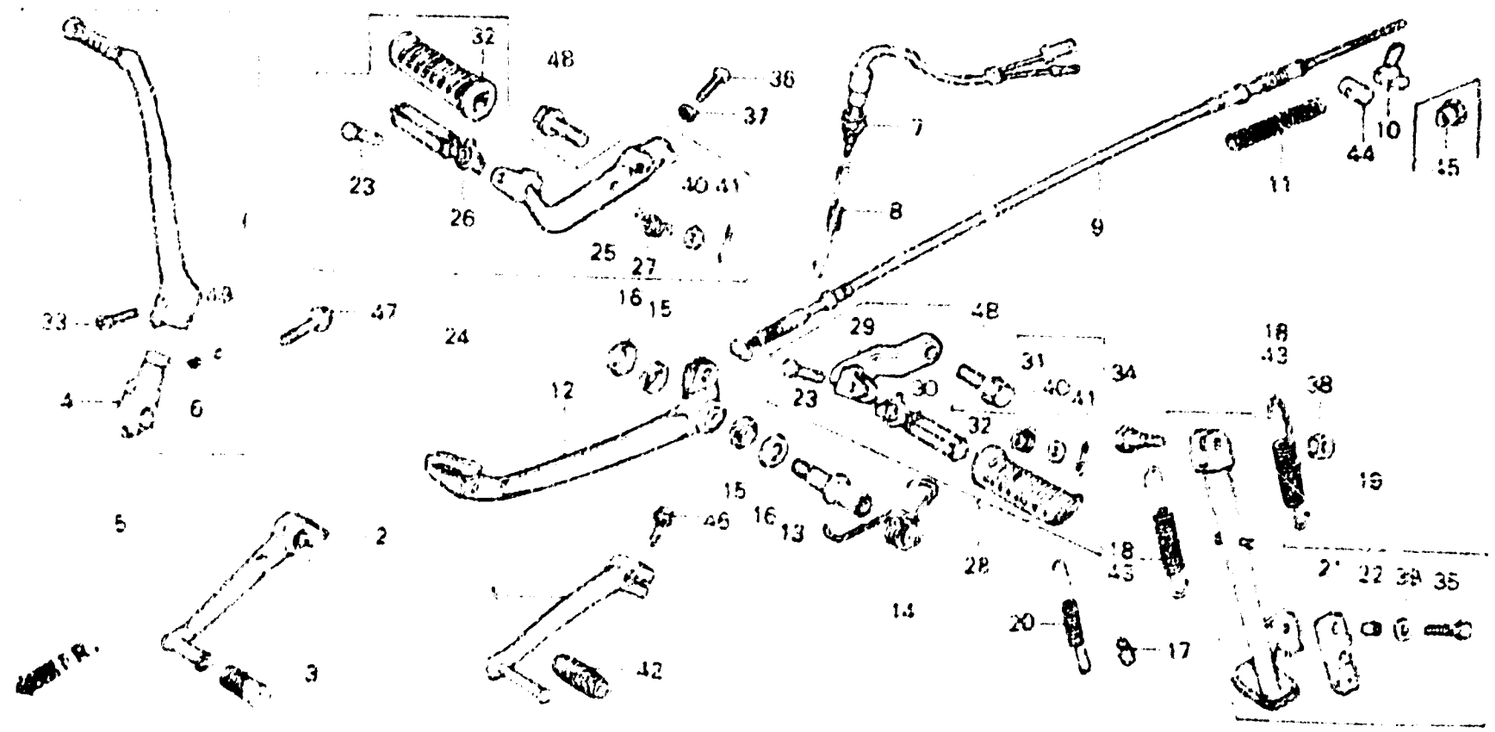

B428-494

Item d'entretien	T.D.R.	N° de réf.	N° de pièce	Description	N° de série XL250 S	SA	SB	SC	SD	SE	N° de série		Code de zone
		29	50624-428-000	BRAS COMP. REPOSE PIEDS G.	1	–	1	1	–	–			1G,2G
		30	50642-312-010	BRAS COMP. REPOSE PIEDS G	1	–	1	1	–	–			1G,2G
		31	50644-329-000	RESSORT DE RETOUR DE REPOSE PIEDS G	1	–	1	1	–	–			1G,2G
		32	50661-312-000	CAOUTCHOUC DE REPOSE-PIEDS	2	–	2	2	–	–			1G,2G
		33	90101-329-000	BOULON DE BRAS DE KICK	1	–	1	1	–	–			1G,2G
		34	90106-283-000	VIS DE PIVOT DE BEQUILLE LATERALE	1	–	1	1	–	–			1G,2G
		35	92000-06028	BOULON HEX., 6X28	1	–	1	1	–	–			1G,2G
		36	93500-06025	VIS A TETE CYLINDRIQUE, 6X25	1	–	1	1	–	–			1G,2G
		37	94001-06000	ECROU HEX., 6MM	1	–	1	1	–	–			1G,2G
		38	94030-10000	ECROU HEX., 10MM	1	–	1	1	–	–			1G,2G
		39	94101-06000	RONDELLE PLATE, 6MM	1	–	1	1	–	–			1G,2G
		40	94101-08000	RONDELLE PLATE, 8MM	2	–	2	2	–	–			1G,2G
		41	94201-16150	GOUPILLE FENDUE, 1.6X15	2	–	2	2	–	–			1G,2G
		42	95011-40000	CAOUTCHOUC DE PEDALE CHANGEMENT	1	–	1	–	–	–			1G
		43	95014-72302	RESSORT C DE BEQUILLE LATERALE	2	–	–	–	–	–		5023430	1G

F-18-1

Pedal • Kick starter arm • Step
(XL250S,SA,SB-1G,2G)

Pédale • Bras de kick de démarrage • Repose pieds
(XL250S,SA,SB-1G,2G)

Pedal • Kickstarterarm • Tritt
(XL250S,SA,SB-1G,2G)

Pedal • Brazo de arranque de pie • Estribo
(XL250S,SA,SB-1G,2G)

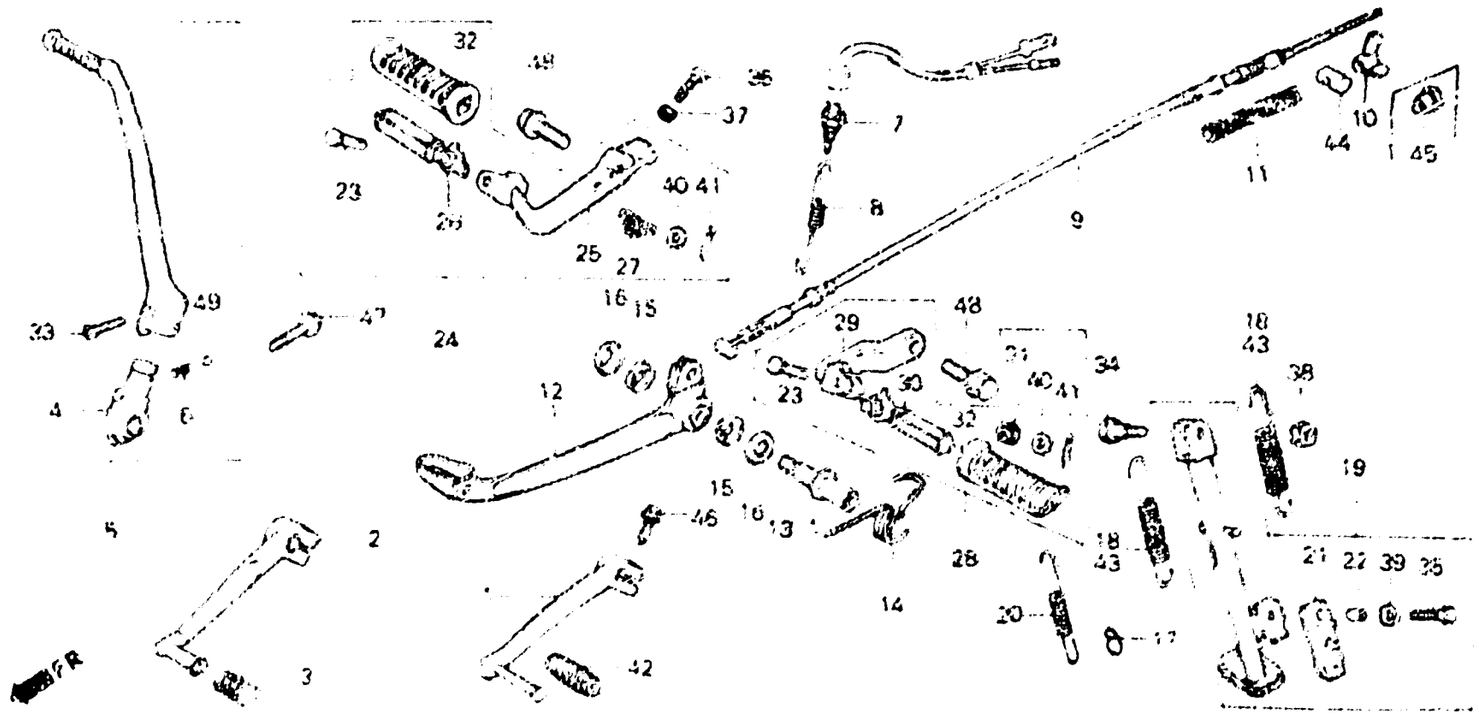

Item d'entretien	T.D.R.	N° de réf.	N° de pièce	Description			N° de repère XL250					N° de série	Code de zone
						S2	S1	S1	R1	R2			
		44	95015-32001	RACCORD B DE BRAS DE FREIN	1	—	1	1	—	—			1G,2G
		45	95015-42000	ECROU B DE REGLAGE DE TIGE DE FREIN	1	—	1	—	—	—			1G
		46	95700-06020-00	BOULON DE BRIDE 6×20	1	—	1	1	—	—			1G,2G
		47	95700-08028-00	BOULON DE BRIDE 8×28	1	—	1	1	—	—			1G,2G
		48	95700-12025-00	BOULON DE BRIDE 12×25	2	—	2	2	—	—			1G,2G
		49	[illegible]111-08000	BILLE D'ACIER #8 (1/4)	1	—	1	1	—	—			1G,2G

F-18-2

Pedal • Kick starter arm • Step
(XL250Rc-B,CM,DK,DM,E
ED,IT,SA,SD,SW,U,2F • Rb)

Pédale • Bras de kick de démarrage • Repose pieds
(XL250Rc-B,CM,DK,DM,E
ED,IT,SA,SD,SW,U,2F • Rb)

Pedal • Kickstarterarm • Tritt
(XL250Rc-B,CM,DK,DM,E
ED,IT,SA,SD,SW,U,2F • Rb)

Pedal • Brazo de arranque de pie • Estribo
(XL250Rc-B,CM,DK,DM,E
ED,IT,SA,SD,SW,U,2F • Rb)

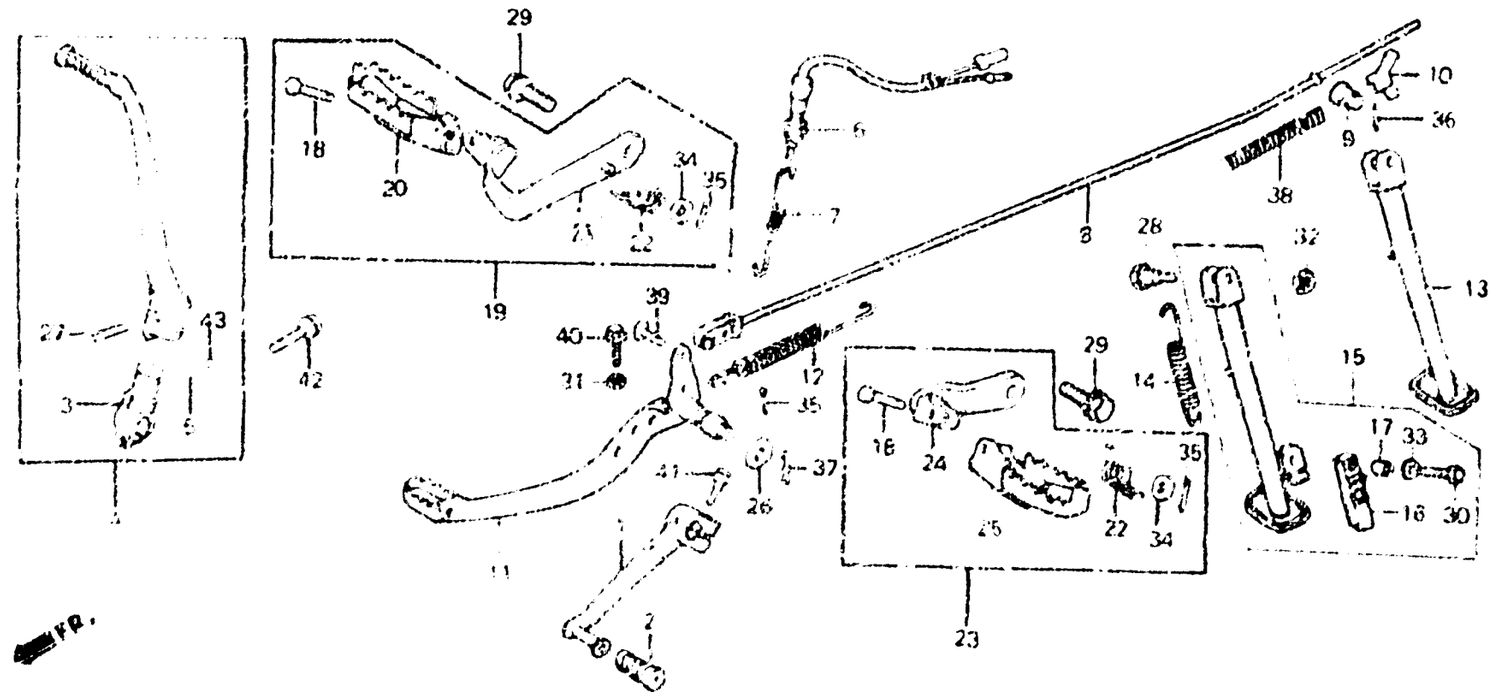

B-87-164

Item d'entretien	* T.D.R.
PEDALE DE CHANGEMENT DE ..... VITESSE	0.1
• ENS. BRAS DE KICK DE DEMARRAGE	
• RESSORT DE PEDALE DE FREIN	
• RESSORT DE BEQUILLE LATERALE	
• ENS. BRAS DE REPOSE-PIEDS D (PIECES RELATIVES Y COMPRISES)	
• ENS. BRAS DE REPOSE-PIEDS G (PIECES RELATIVES Y COMPRISES)	
ENS. INTERRUPTEUR DE FEU STOP ..... AR.	0.2
• TIGE DE FREIN AR	
• PEDALE FREIN COMP.	
• BARRE DE BEQUILLE LATERALE	
• ENS. BARRE DE BEQUILLE LATERALE	

N° de réf.	N° de pièce	Description	S	SD	SA	SW	RC	RD	N° de série	Code de zone
			N° de repère XL250							
1	24700-KB7-000	PEDALE DE CHANGEMENT DE VITESSE	–	–	–	–	1	1	.....	B,CM,DK,E,ED,IT,SA SD,SW,U,2F
2	24781-418-000	CAOUTCHOUC DE PEDALE DE SELECTEUR DE VITESSE	–	–	–	–	1	1	.....	B,CM,DK,E,ED,IT,SA SD,SW,U,2F
3	28741-428-871	JOINT DE BRAS DE KICK	–	–	–	–	1	1	.....	B,CM,DK,E,ED,IT,SA SD,SW,U,2F
4	28300-428-977	ENS. BRAS DE KICK DE DEMARRAGE	–	–	–	–	1	1	.....	B,CM,DK,E,ED,IT,SA SD,SW,U,2F
5	28333-300-000	RESSORT DE BUTEE DE KICK DEMARRAGE	–	–	–	–	1	1	.....	B,CM,DK,E,ED,IT,SA SD,SW,U,2F
6	35350-KB7-000	ENS. INTERRUPTEUR DE FEU STOP AR.	–	–	–	–	1	1	.....	B,CM,DK,E,ED,IT,SA SD,SW,U,2F
7	35357-KB7-000	RESSORT D'INTERRUPTEUR STOP	–	–	–	–	1	1	.....	B,CM,DK,E,ED,IT,SA SD,SW,U,2F
8	43451-KB7-000	TIGE DE FREIN AR	–	–	–	–	1	1	.....	B,CM,DK,E,ED,IT,SA SD,SW,U,2F

F-18-2

Pedal • Kick starter arm • Step
(XL250Rc-B,CM,DK,DM,E
ED,IT,SA,SD,SW,U,2F • Ro)

Pédale • Bras de kick de démarrage • Repose pieds
(XL250Rc-B,CM,DK,DM,E
ED,IT,SA,SD,SW,U,2F • Ro)

Pedal • Kickstarterarm • Tritt
(XL250Rc-B,CM,DK,DM,E
ED,IT,SA,SD,SW,U,2F • Ro)

Pedal • Brazo de arranque de pie • Estribo
(XL250Rc-B,CM,DK,DM,E
ED,IT,SA,SD,SW,U,2F • Ro)

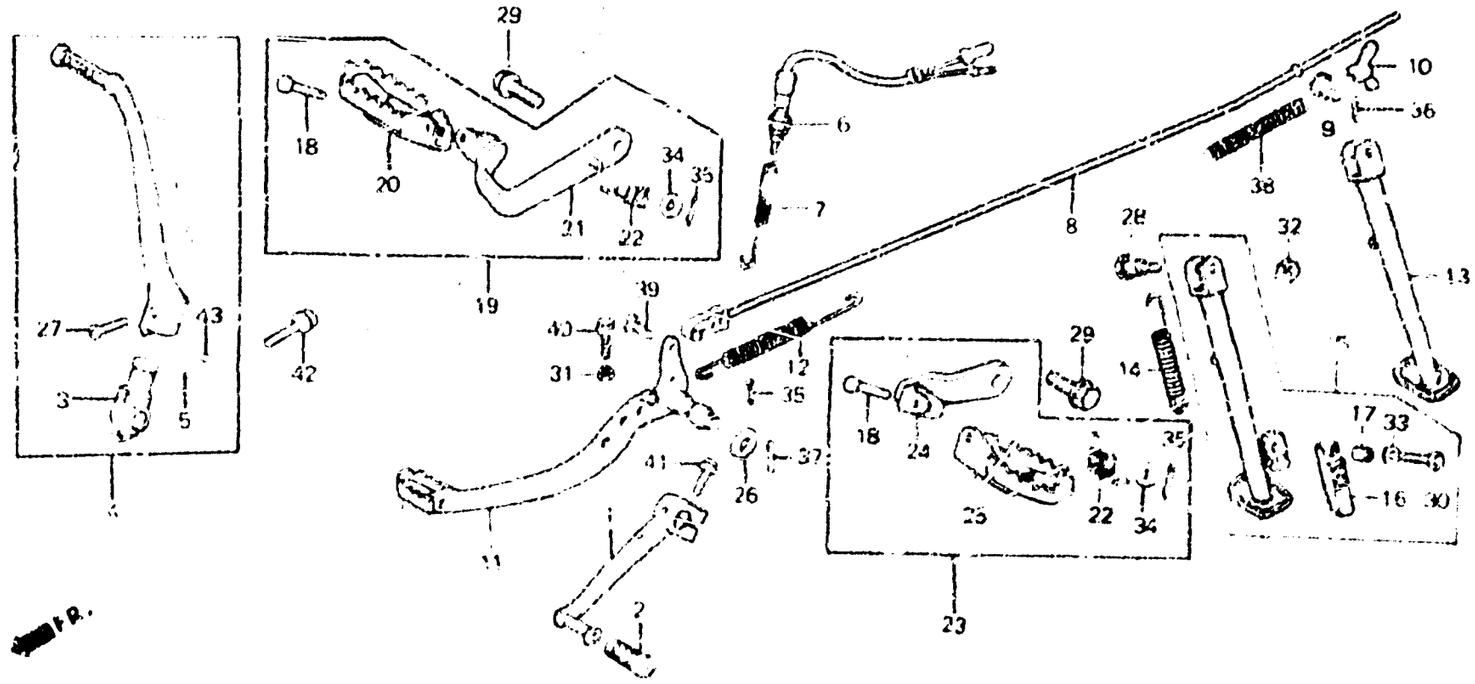

B-67-16A

Item d'entretien	T.D.R.	N° de réf.	N° de pièce	Description	S	S1	S2	S3	R1	R2	N° de série		Code de zone
		9	43453-MC4-000	RACCORD DE BRAS DE FREIN	–	–	–	–	1	1			B,CM,DK,E,ED,IT,SA SD,SW,U,2F
		10	43459-434-000	ECROU DE REGLAGE DE FREIN	–	–	–	–	1	1			B,CM,DK,E,ED,IT,SA SD,SW,U,2F
		11	46510-KB7-000	PEDALE FREIN COMP.	–	–	–	–	1	1			B,CM,DK,E,ED,IT,SA SD,SW,U,2F
		12	46511-KB7-000	RESSORT DE PEDALE DE FREIN	–	–	–	–	1	1			B,CM,DK,E,ED,IT,SA SD,SW,U,2F
		13	50530-MC4-000	BARRE DE BEQUILLE LATERALE	–	–	–	–	1	–		5005459	B,DK,E,ED,IT,SA,SD SW,U
					–	–	–	–	1	–		4000812	2F
		•	50530-MC4-010	BARRE DE BEQUILLE LATERALE	–	–	–	–	1	–	5005460		B,DK,E,ED,IT,SA,SD U
					–	–	–	–	1	–		5005819	SW
					–	–	–	–	1	–	4000813		2F
		14	50535-429-000	RESSORT DE BEQUILLE LATERALE	–	–	–	–	1	1			B,CM,DK,E,ED,IT,SA SD,SW,U,2F
		15	50540-MC4-670	ENS. BARRE DE BEQUILLE LATERALE	–	–	–	–	1	1			CM
					–	–	–	–	1	–	5005820		SW

F-18-2

Pedal • Kick starter arm • Step
(XL250Rc-B,CM,DK,DM,E
ED,IT,SA,SD,SW,U,2F • Rb)

Pédale • Bras de kick de démarrage • Repose pieds
(XL250Rc-B,CM,DK,DM,E
ED,IT,SA,SD,SW,U,2F • Rb)

Pedal • Kickstarterarm • Tritt
(XL250Rc-B,CM,DK,DM,E
ED,IT,SA,SD,SW,U,2F • Rb)

Pedal • Brazo de arranque de pie • Estribo
(XL250Rc B,CM,DK,DM,E
ED,IT,SA,SD,SW,U,2F • Rb)

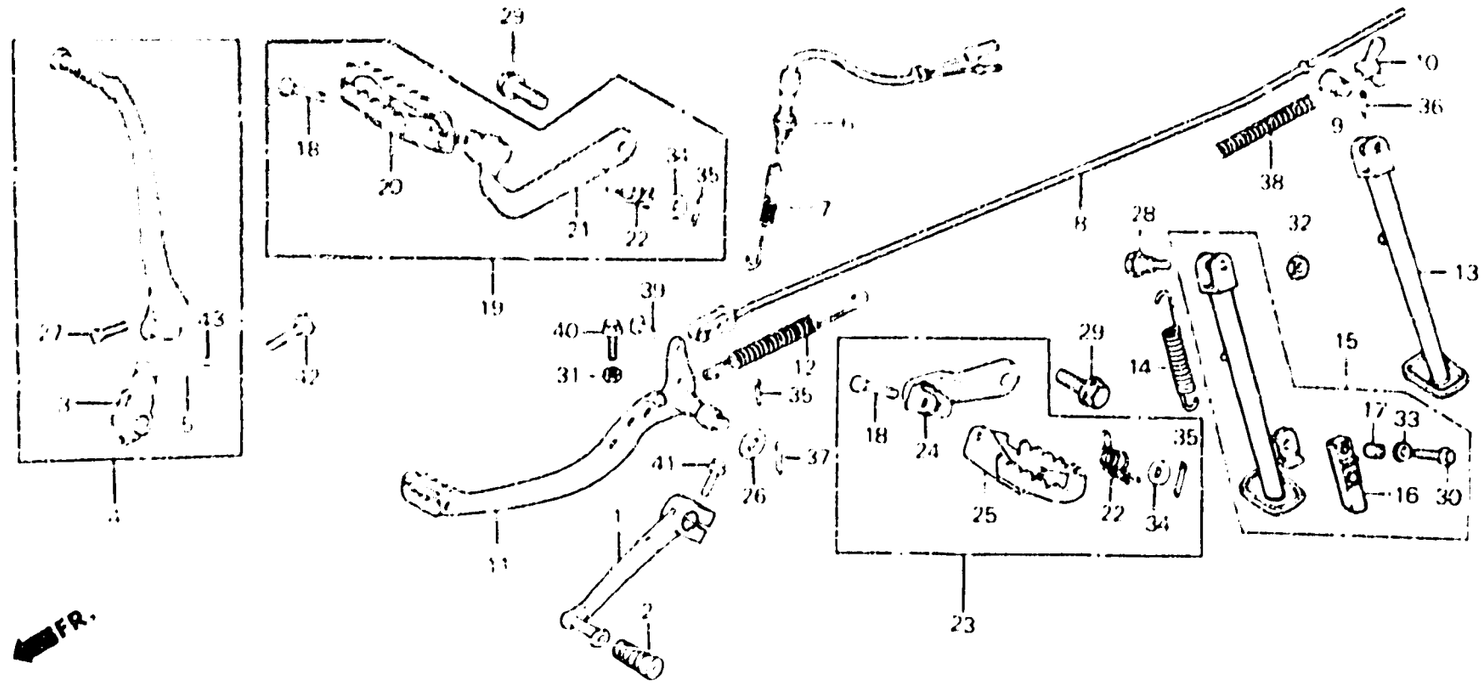

6K67-16A

Item d'entretien	T.D.R.	N° de réf.	N° de pièce	Description	N° de requis XL250 S	Sz	Sa	Sa	Rc	Rb	N° de série	Code de zone
		16	50548-356-700	CAOUTCHOUC DE BEQUILLE	–	–	–	–	1	1		CM
					–	–	–	–	1	–	5005820	SW
		17	50549-356-700	COLLIER DE FIXATION DE CAOUTCHOUC DE BEQUILLE	–	–	–	–	1	1		CM
					–	–	–	–	1	–	5005820	SW
		18	50603-033-000	AXE DE JOINT DE REPOSE-PIEDS	–	–	–	–	2	2		B,CM,DK,E,ED,IT,SA SD,SW,U,2F
		19	50610-KB7-000	ENS. BRAS DE REPOSE-PIEDS D.	–	–	–	–	1	1		B,CM,DK,E,ED,IT,SA SD,SW,U,2F
		20	50612-169-000	REPOSE-PIEDS COMP. D.	–	–	–	–	1	1		B,CM,DK,E,ED,IT,SA SD,SW,U,2F
		21	50615-KB7-000	BRAS COMP. REPOSE PIEDS D.	–	–	–	–	1	1		B,CM,DK,E,ED,IT,SA SD,SW,U,2F
		22	50617-MA0-770	RESSORT DE RAPPEL DE REPOSE-PIEDS	–	–	–	–	2	2		B,CM,DK,E,ED,IT,SA SD,SW,U,2F
		23	50620-KB7-000	ENS. BRAS DE REPOSE-PIEDS G.	–	–	–	–	1	1		B,CM,DK,E,ED,IT,SA SD,SW,U,2F
		24	50624-KB7-000	BRAS COMP. REPOSE PIEDS G.	–	–	–	–	1	1		B,CM,DK,E,ED,IT,SA SD,SW,U,2F

F-18-2

Pedal • Kick starter arm • Step
(XL250Rc-B,CM,DK,DM,E
ED,IT,SA,SD,SW,U,2F • Rb)

Pédale • Bras de kick de démarrage • Repose pieds
(XL250Rc-B,CM,DK,DM,E
ED,IT,SA,SD,SW,U,2F • Rb)

Pedal • Kickstarterarm • Tritt
(XL250Rc-B,CM,DK,DM,E
ED,IT,SA,SD,SW,U,2F • Rb)

Pedal • Brazo de arranque de pie • Estribo
(XL250Rc-B,CM,DK,DM,E
ED,IT,SA,SD,SW,U,2F • Rb)

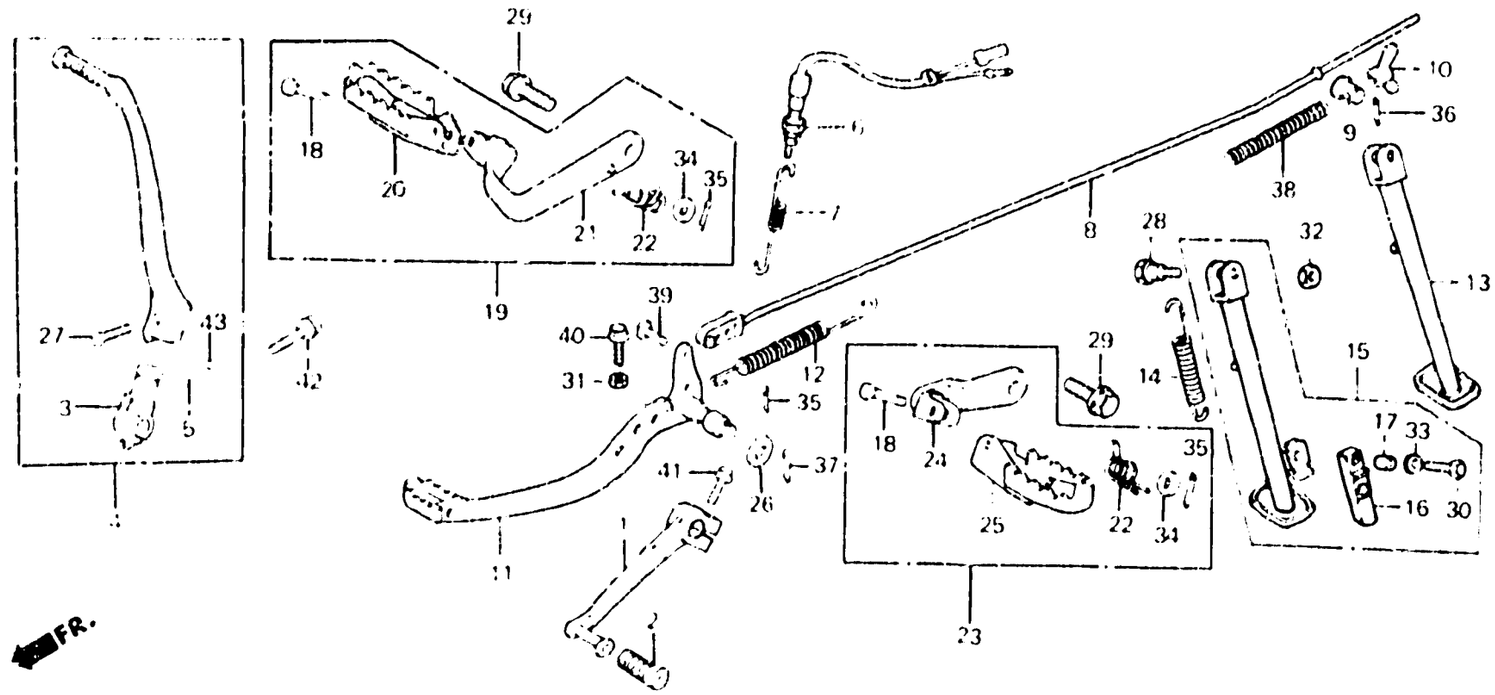

BKB7-16A

Item d'entretien	T.D.R.	N° de réf.	N° de pièce	Description	N° de requis XL250 S	S2	S4	S6	Rc	Rb	N° de série	Code de zone
		25	50642-169-000	REPOSE PIEDS COMP. G.	–	–	–	–	1	1		B,CM,DK,E,ED,IT,SA SD,SW,U,2F
		26	53312-657-000	BAGUE DE RONDELLE	–	–	–	–	1	1		B,CM,DK,E,ED,IT,SA SD,SW,U,2F
		27	90101-329-000	BOULON DE BRAS DE KICK	–	–	–	–	1	1		B,CM,DK,E,ED,IT,SA SD,SW,U,2F
		28	90108-283-000	VIS DE PIVOT DE BEQUILLE LATERALE	–	–	–	–	1	1		B,CM,DK,E,ED,IT,SA SD,SW,U,2F
		29	90130-429-000	BOULON DE FIXATION DE REPOSE-PIEDS	–	–	–	–	2	2		B,CM,DK,E,ED,IT,SA SD,SW,U,2F
		30	92000-06028-0A	BOULON HEX., 6X28	–	–	–	–	1	1		CM
					–	–	–	–	1	–	5005820	SW
		31	94001-06000	ECROU HEX., 6MM	–	–	–	–	1	1		B,CM,DK,E,ED,IT,SA SD,SW,U,2F
		32	94031-10000	ECROU HEX., 10MM	–	–	–	–	1	1		B,CM,DK,E,ED,IT,SA SD,SW,U,2F

F-18-2

Pedal • Kick starter arm • Step
(XL250Rc-B,CM,DK,DM,E
ED,IT,SA,SD,SW,U,2F • Rb)

Pédale • Bras de kick de démarrage • Reposo pieds
(XL250Rc-B,CM,DK,DM,E
ED,IT,SA,SD,SW,U,2F • Rb)

Pedal • Kickstarterarm • Tritt
(XL250Rc-B,CM,DK,DM,E
ED,IT,SA,SD,SW,U,2F • Rb)

Pedal • Brazo de arranque de pie • Estribo
(XL250Rc-B,CM,DK,DM,E
ED,IT,SA,SD,SW,U,2F • Rb)

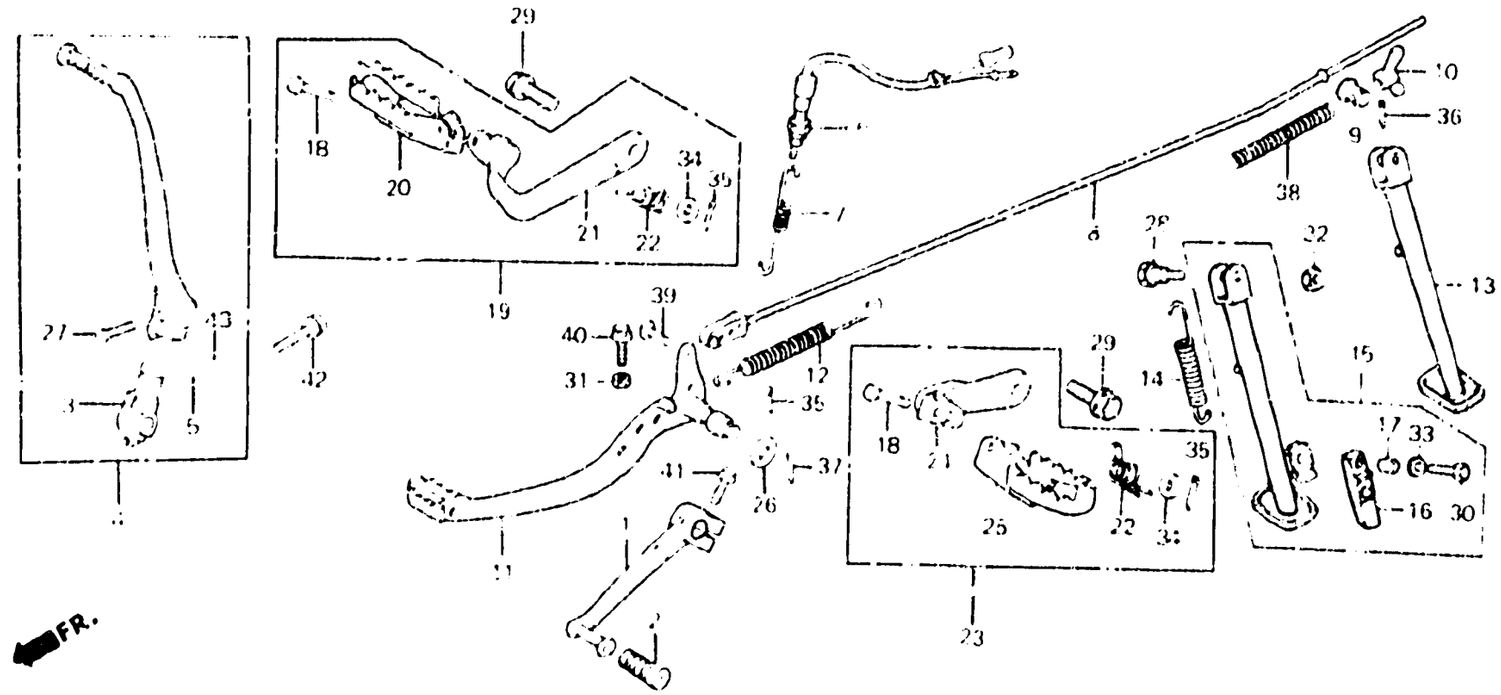

BKB7 – 16A

Item d'entretien	T.D.R.	N° de réf.	N° de pièce	Description	S	Sr	SA	Sb	Rc	Rb	N° de série		Code de zone
					N° de requis XL250								
		33	94101-06000	RONDELLE PLATE, 6MM	–	–	–	–	1	1			CM
					–	–	–	–	1	–	5005820		SW
		34	94101-08000	RONDELLE PLATE, 8MM	–	–	–	–	2	2			B,CM,DK,E,ED,IT,SA SD,SW,U,2F
		35	94201-16150	GOUPILLE FENDUE, 1.6X15	–	–	–	–	3	3			B,CM,DK,E,ED,IT,SA SD,SW,U,2F
		36	94201-20200	GOUPILLE FENDUE, 2.0X20	–	–	–	–	1	1			B,CM,DK,E,ED,IT,SA SD,SW,U,2F
		37	94201-30400	GOUPILLE FENDUE, 3.0	–	–	–	–	1	1			B,CM,DK,E,ED,IT,SA SD,SW,U,2F
		38	95014-73100	RESSORT A DE TIGE DE FREIN	–	–	–	–	1	1			B,CM,DK,E,ED,IT,SA SD,SW,U,2F
		39	95015-52000	AXE B D'ARTICULATION DE TIGE DE FREIN	–	–	–	–	1	1			B,CM,DK,E,ED,IT,SA SD,SW,U,2F
		40	95700-06018-00	BOULON DE BRIDE, 6X18	–	–	–	–	1	1			B,CM,DK,E,ED,IT,SA SD,SW,U,2F
		41	95700-06020-00	BOULON DE BRIDE, 6X20	–	–	–	–	1	1			B,CM,DK,E,ED,IT,SA SD,SW,U,2F

F-18-2

Pedal • Kick starter arm • Step
(XL250Rc-B,CM,DK,DM,E
ED,IT,SA,SD,SW,U,2F • Rd)

Pédale • Bras de kick de démarrage • Repose pieds
(XL250Rc-B,CM,DK,DM,E
ED,IT,SA,SD,SW,U,2F • Rd)

Pedal • Kickstarterarm • Tritt
(XL250Rc-B,CM,DK,DM,E
ED,IT,SA,SD,SW,U,2F • Rd)

Pedal • Brazo de arranque de pie • Estribo
(XL250Rc-B,CM,DK,DM,E
ED,IT,SA,SD,SW,U,2F • Rd)

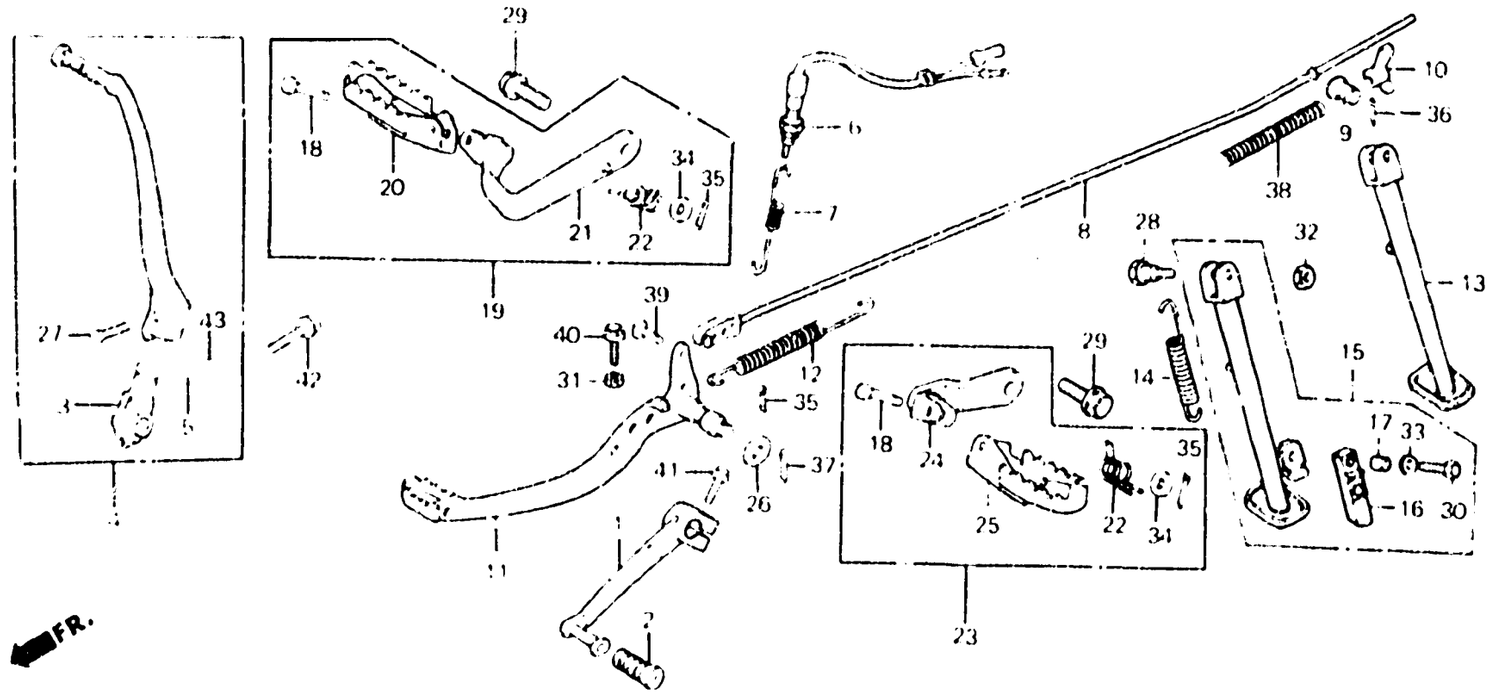

BK87-16A

Item d'entretien	T.D.R.	N° de réf.	N° de pièce	Description	N° de requis XL250 S	Sz	Sa	Se	Rc	Rd	N° de série		Code de zone
		42	95700-08028	BOULON DE BRIDE, 8X28	—	—	—	—	1	1	.....	.....	B,CM,DK,E,ED,IT,SA SD,SW,U,2F
		43	96211-08000	BILLE D'ACIER, #8 (1/4)	—	—	—	—	1	1	.....	.....	B,CM,DK,E,ED,IT,SA SD,SW,U,2F

2-113

F-18-3

Pedal • Kick starter arm • Step (XL250Rc-2G)

Pédale • Bras de kick de démarrage • Repose pieds (XL250Rc-2G)

Pedal • Kickstarterarm • Tritt (XL250Rc-2G)

Pedal • Brazo de arranque de pie • Estribo (XL250Rc-2G)

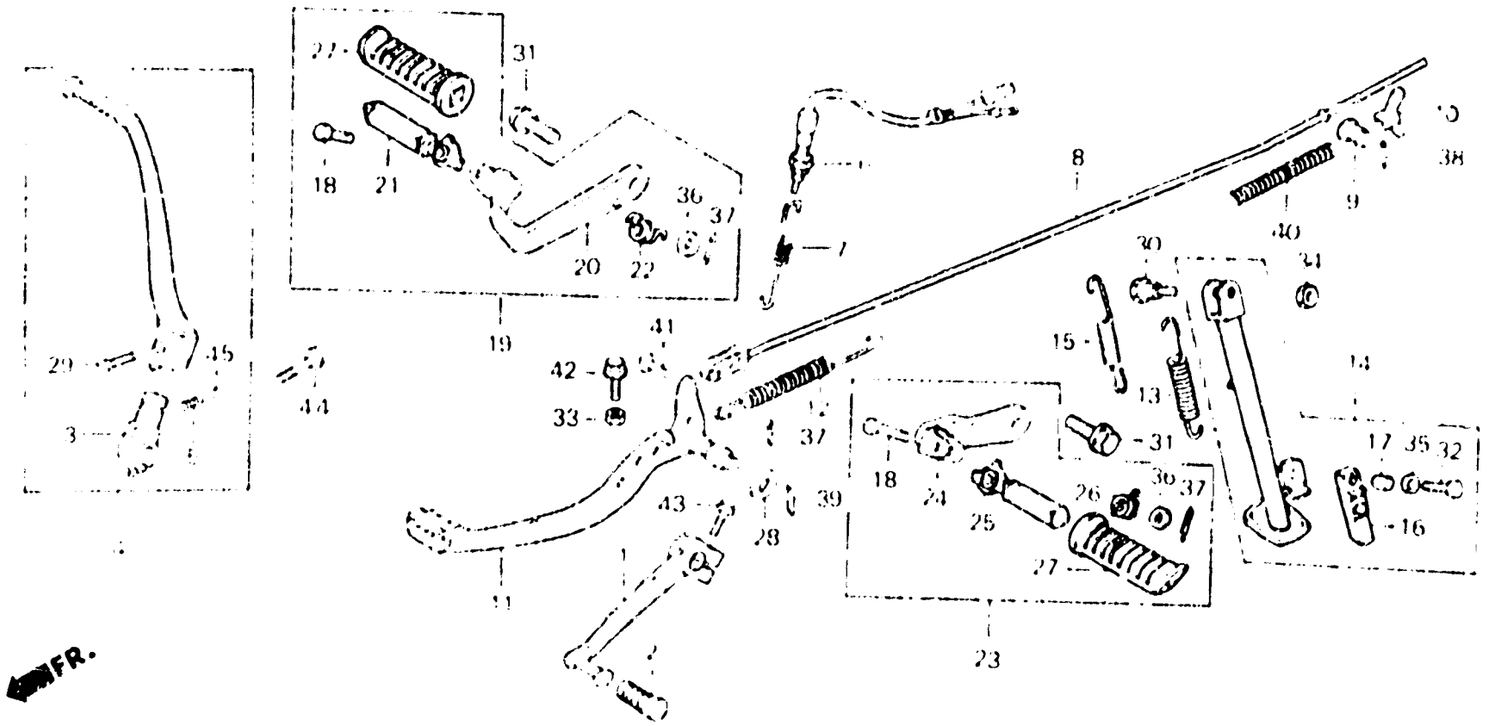

BKB7-30

Item d'entretien	T.D.R.	N° de réf.	N° de pièce	Description	S	Sz	Sa	Se	Rc	Rd	N° de série	Code de zone
					N° de requis XL250							
PEDALE DE CHANGEMENT DE VITESSE	0.1	1	24700-KB7-000	PEDALE DE CHANGEMENT DE VITESSE	–	–	–	–	1	–		2G
• ENS. BRAS DE KICK DE DEMARRAGE		2	24781-419-000	CAOUTCHOUC DE PEDALE DE SELECTEUR DE VITESSE	–	–	–	–	1	–		2G
• RESSORT DE PEDALE DE FREIN		3	28241-428-871	JOINT DE BRAS DE KICK	–	–	–	–	1	–		2G
• RESSORT DE BEQUILLE LATERALE		4	28300-428-871	ENS. BRAS DE KICK DE DEMARRAGE	–	–	–	–	1	–		2G
• ENS. BRAS DE REPOSE-PIEDS D. (PIECES RELATIVES Y COMPRISES)		5	28333-300-000	RESSORT DE BUTEE DE KICK DEMARRAGE	–	–	–	–	1	–		2G
• ENS. BRAS DE REPOSE-PIEDS G. (PIECES RELATIVES Y COMPRISES)												
TIGE DE FREIN AR.	0.2	6	35350-KB7-000	ENS. INTERRUPTEUR DE FEU STOP AR.	–	–	–	–	1	–		2G
• PEDALE FREIN COMP.		7	35357-KB7-000	RESSORT D'INTERRUPTEUR STOP	–	–	–	–	1	–		2G
• ENS. BARRE DE BEQUILLE LATERALE		8	43451-KB7-000	TIGE DE FREIN AR.	–	–	–	–	1	–		2G
• ENS. INTERRUPTEUR DE FEU STOP AR.		9	43453-MC4-000	RACCORD DE BRAS DE FREIN	–	–	–	–	1	–		2G
		10	43459-434-000	ECROU DE REGLAGE DE FREIN	–	–	–	–	1	–		2G
		11	46510-KB7-000	PEDALE FREIN COMP.	–	–	–	–	1	–		2G
		12	46511-KB7-000	RESSORT DE PEDALE DE FREIN	–	–	–	–	1	–		2G
		13	50535-429-000	RESSORT DE BEQUILLE LATERALE	–	–	–	–	1	–		2G
		14	50540-MC4-670	ENS. BARRE DE BEQUILLE LATERALE	–	–	–	–	1	–		2G

F-18-3

Pedal • Kick starter arm • Step (XL250Rc-2G)

Pédale • Bras de kick de démarrage • Repose pieds (XL250Rc-2G)

Pedal • Kickstarterarm • Tritt (XL250Rc-2G)

Pedal • Brazo de arranque de pie • Estribo (XL250Rc-2G)

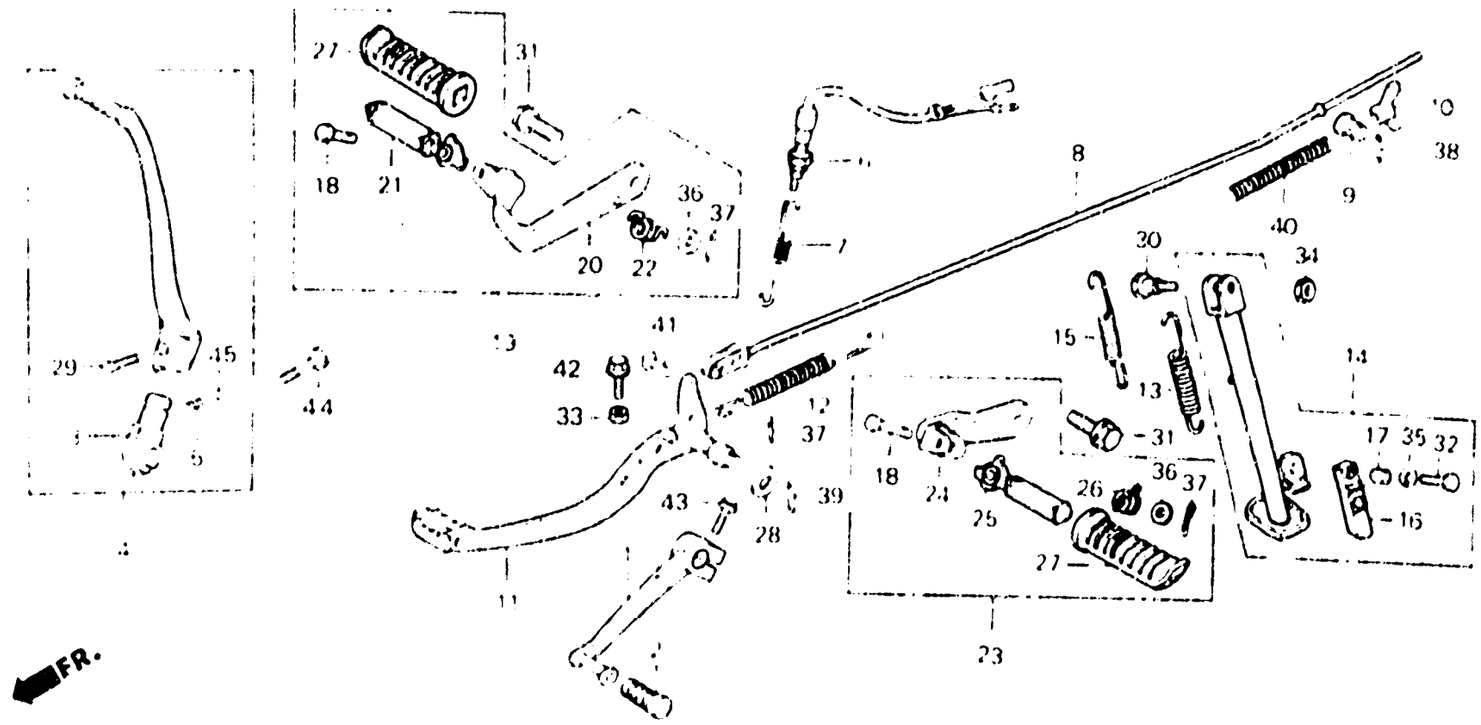

BK87-30

Item d'entretien	T.D.R.	N° de réf.	N° de pièce	Description	N° de requis XL250 S	S2	S4	S6	R2	R6	N° de série	Code de zone
		15	50542-438-000	RESSORT AUXILIAIRE DE BEQUILLE LATERALE	–	–	–	–	1	–	....	2G
		16	50548-356-700	CAOUTCHOUC DE BEQUILLE	–	–	–	–	1	–	....	2G
		17	50549-356-700	COLLIER DE FIXATION DE CAOUTCHOUC DE BEQUILLE	–	–	–	–	1	–	....	2G
		18	50603-033-000	AXE DE JOINT DE REPOSE-PIEDS	–	–	–	–	2	–	....	2G
		19	50610-KB7-610	ENS. BRAS DE REPOSE-PIEDS D.	–	–	–	–	1	–	....	2G
		20	50615-KB7-000	BRAS COMP. REPOSE PIEDS D.	–	–	–	–	1	–	....	2G
		21	50616-312-010	BRAS COMP. REPOSE PIEDS D.	–	–	–	–	1	–	....	2G
		22	50617-329-000	RESSORT DE RETOUR DE REPOSE PIEDS D.	–	–	–	–	1	–	....	2G
		23	50620-KB7-610	ENS. BRAS DE REPOSE-PIEDS G.	–	–	–	–	1	–	....	2G
		24	50624-KB7-000	BRAS COMP. REPOSE PIEDS G.	–	–	–	–	1	–	....	2G
		25	50642-312-010	BRAS COMP. REPOSE PIEDS G.	–	–	–	–	1	–	....	2G
		26	50644-329-000	RESSORT DE RETOUR DE REPOSE PIEDS G.	–	–	–	–	1	–	....	2G
		27	50661-312-000	CAOUTCHOUC DE REPOSE-PIEDS	–	–	–	–	2	–	....	2G
		28	53312-657-000	BAGUE DE RONDELLE	–	–	–	–	1	–	....	2G

2-115

F-18-3

Pedal • Kick starter arm • Step (XL250Rc-2G)

Pédale • Bras de kick de démarrage • Repose pieds (XL250Rc-2G)

Pedal • Kickstarterarm • Tritt (XL250Rc-2G)

Pedal • Brazo de arranque de pie • Estribo (XL250Rc-2G)

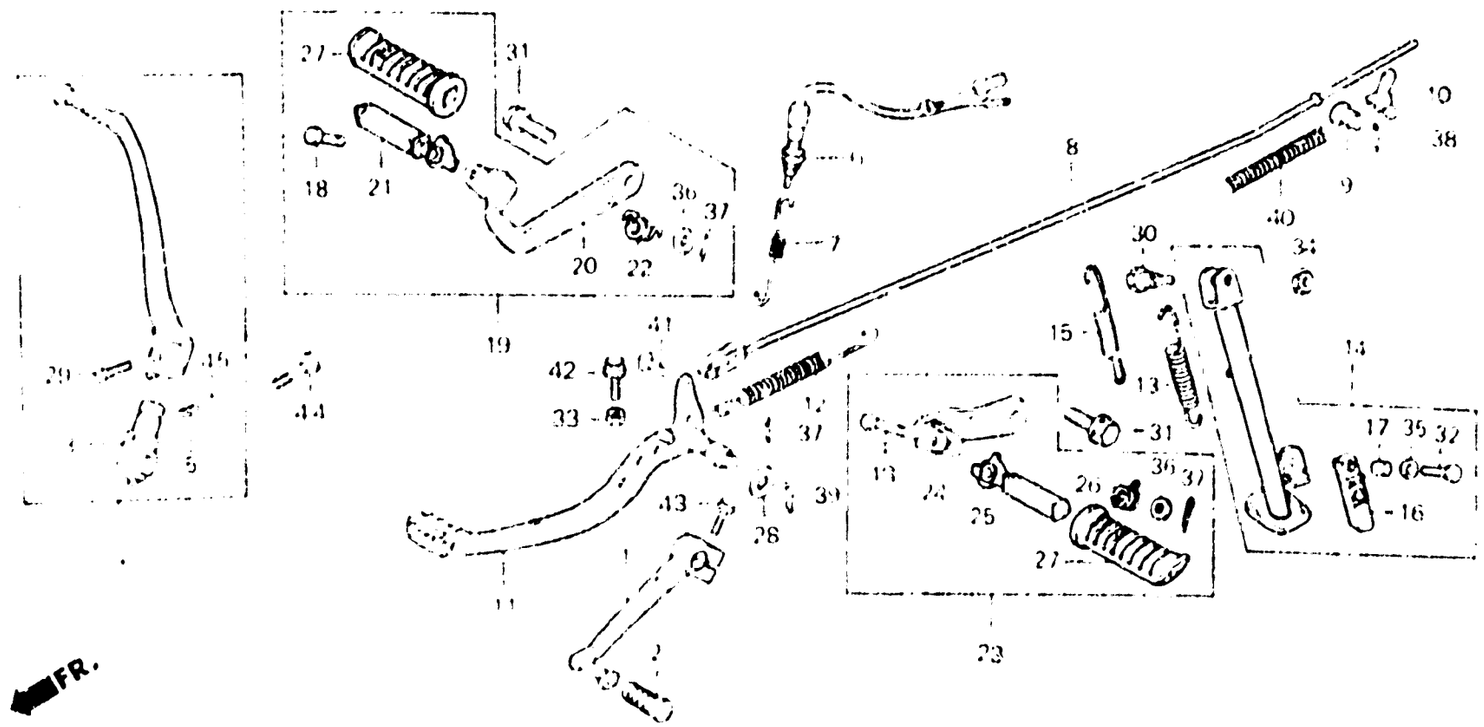

BKB7 - 30

Item d'entretien	T.D.R.	Nº de réf.	Nº de pièce	Description	Nº de requis XL250 S	S2	S3	S4	R2	R3	Nº de série		Code de zone
		29	90101-329-000	BOULON DE BRAS DE KICK	–	–	–	–	1	–			2G
		30	90108-283-000	VIS DE PIVOT DE BEQUILLE LATERALE	–	–	–	–	1	–			2G
		31	90130-429-000	BOULON DE FIXATION DE REPOSE-PIEDS	–	–	–	–	2	–			2G
		32	92000-06028	BOULON HEX., 6X28	–	–	–	–	1	–			2G
		33	94001-06000	ECROU HEX., 6MM	–	–	–	–	1	–			2G
		34	94031-10000	ECROU HEX., 10MM	–	–	–	–	1	–			2G
		35	94101-06000	RONDELLE PLATE, 6MM	–	–	–	–	1	–			2G
		36	94101-08000	RONDELLE PLATE, 8MM	–	–	–	–	2	–			2G
		37	94201-16150	GOUPILLE FENDUE, 1.6X15	–	–	–	–	3	–			2G
		38	94201-20200	GOUPILLE FENDUE, 2.0X20	–	–	–	–	1	–			2G
		39	94201-30400	GOUPILLE FENDUE, 3.0	–	–	–	–	1	–			2G
		40	95014-73100	RESSORT A DE TIGE DE FREIN	–	–	–	–	1	–			2G
		41	95015-52000	AXE B D'ARTICULATION DE TIGE DE FREIN	–	–	–	–	1	–			2G
		42	95700-06018-00	BOULON DE BRIDE, 6X18	–	–	–	–	1	–			2G
		43	95700-06020-00	BOULON DE BRIDE, 6X20	–	–	–	–	1	–			2G

F-18-3

Pedal • Kick starter arm • Step (XL250Rc-2G)

Pédale • Bras de kick de démarrage • Repose pieds (XL250Rc-2G)

Pedal • Kickstarterarm • Tritt (XL250Rc-2G)

Pedal • Brazo de arranque de pie • Estribo (XL250Rc-2G)

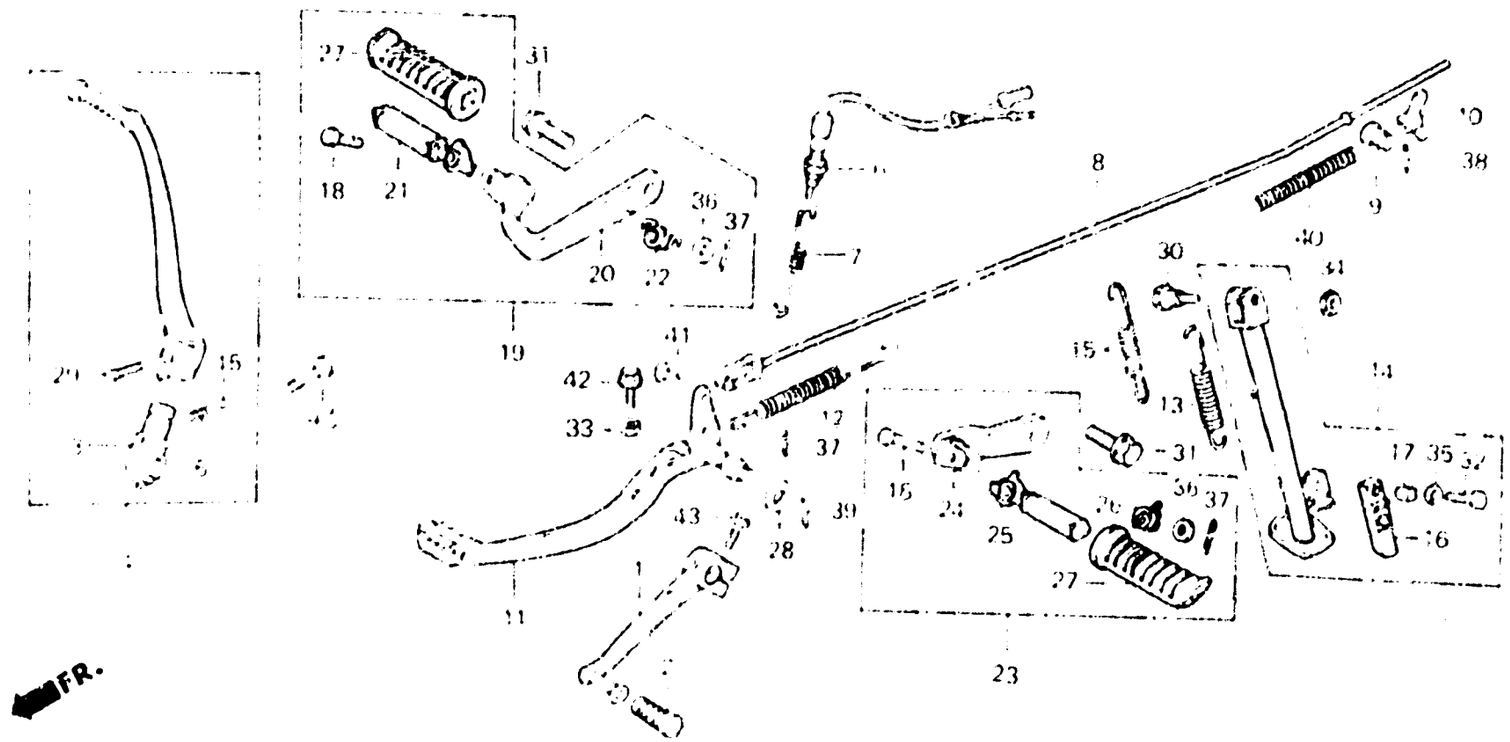

8K87-30

Item d'entretien	T.D.R.	N° de réf.	N° de pièce	Description	N° de requis XL250 S	S2	S4	S6	R2	R6	N° de série		Code de zone
		44	95700-08028	BOULON DE BRIDE, 8X28	—	—	—	—	1	—			2G
		45	96211-08000	BILLE D'ACIER, #8 (1/4)	—	—	—	—	1	—			2G

F-19

Rear fork • Chain case
(XL250S • Sz • SA • SB)

Fourche arrière • Carter de chaîne
(XL250S • Sz • SA • SB)

Hintere Schwinge • Kettenschutz
(XL250S • Sz • SA • SB)

Horquilla trasera • Caja de cadena
(XL250S • Sz • SA • SB)

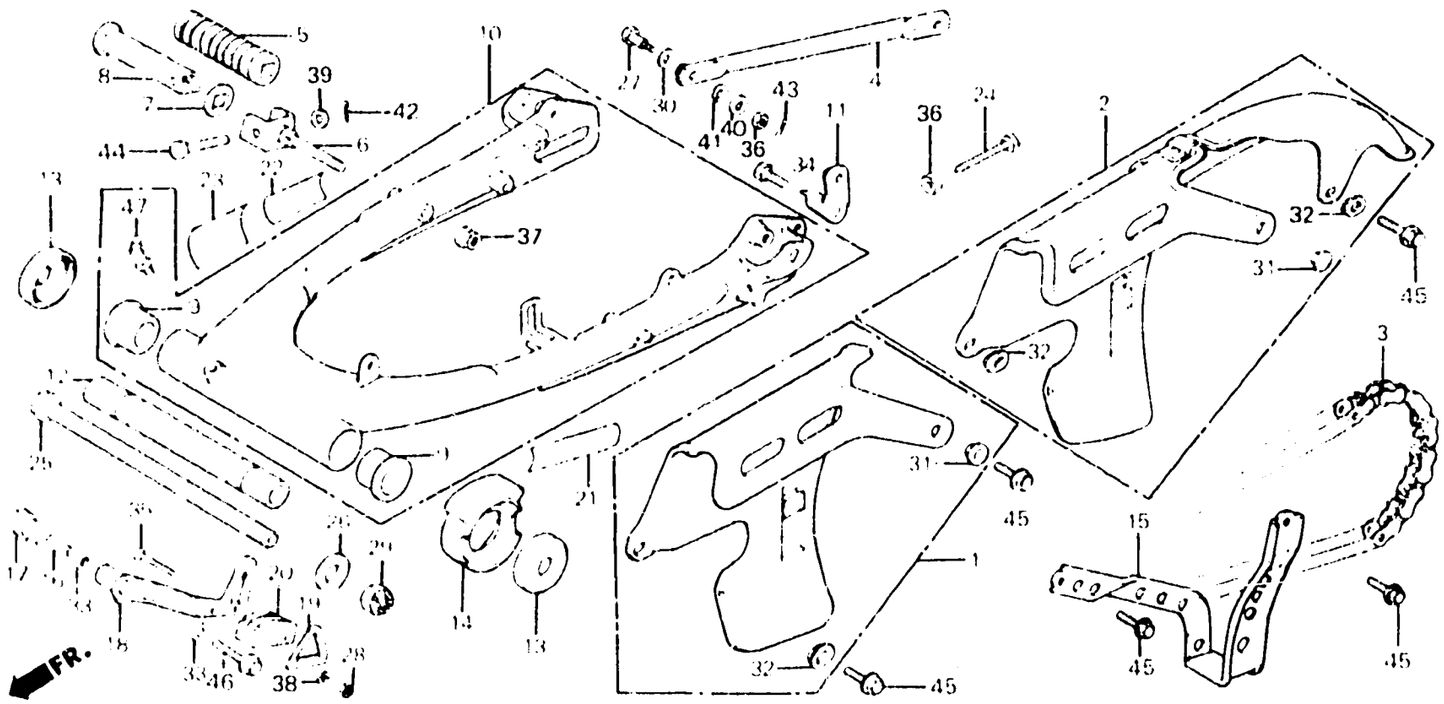

B428 - 328

Item d'entretien	T.D.R.	N° de réf.	N° de pièce	Description	S	Sz	SA	SB	Rc	Rb	N° de série		Code de zone
					N° du requis X.250								
CARTER DE CHAINE DE COMMANDE	0.1	1	40510-428-000	CARTER DE CHAINE DE COMMANDE	1	1	1	1	—	—	.....	.....	CM,DK,DM,SA
• BARRE MARCHE-PIED SELLE AR. (PIECES RELATIVES Y COMPRISES)		2	40510-428-610	CARTER COMP. CHAINE DE COMMANDE	1	—	—	—	—	—	.....	5023278	E,ED,SW,U,1F,1G
• GARDE COMP. CHAINE					—	—	—	1	—	—	.....	.....	B,E,ED,SD,SW,U,2F 2G
CHAINE DE COMMANDE	0.5												
• COLLIER CENTRAL DE FOURCHE AR.		*	40510-428-600	CARTER COMP. CHAINE DE COMMANDE	1	—	—	—	—	—	5023279	.....	E,ED,SW,U,1F
• GLISSIERE DE CHAINE TRANSMISSION					—	—	1	—	—	—	.....	.....	E,ED,SD,SW,U,2F
BRAS DE BUTEE DE FREIN AR.	0.2	*	40510-428-611	CARTER COMP. CHAINE DE COMMANDE	1	—	—	—	—	—	5023279	.....	1G
• TENDEUR COMP. CHAINE					—	—	1	—	—	—	.....	.....	1G
BAGUE DE BUTEE DE PIVOT	0.8												
(L'ON APPLIQUE LE MEME F.R.T. MEME QUAND ON EFFECTUE L'ENTRETIENT SUR PLUS D'UNE PIECE.)		3	40530-428-003	CHAINE DE COMMANDE (102L DAIDO)	1	1	1	1	—	—			
		4	43431-435-000	BRAS DE BUTEE DE FREIN AR.	—	—	—	1	—	—			
		5	50710-377-000	CAOUTCHOUC DE MARCHE-PIED SELLE AR.	2	2	2	2	—	—			
ENS. FOURCHE AR.	0.6	6	50711-428-000	SUPPORT DE MARCHE-PIED SELLE AR.	2	—	—	—	—	—	.....	5023528	
					—	2	—	—	—	—			

F-19

Rear fork • Chain case (XL250S • Sz • SA • SB)

Fourche arrière • Carter de chaîne (XL250S • Sz • SA • SB)

Hintere Schwinge • Kettenschutz (XL250S • Sz • SA • SB)

Horquilla trasera • Caja de cadena (XL250S • Sz • SA • SB)

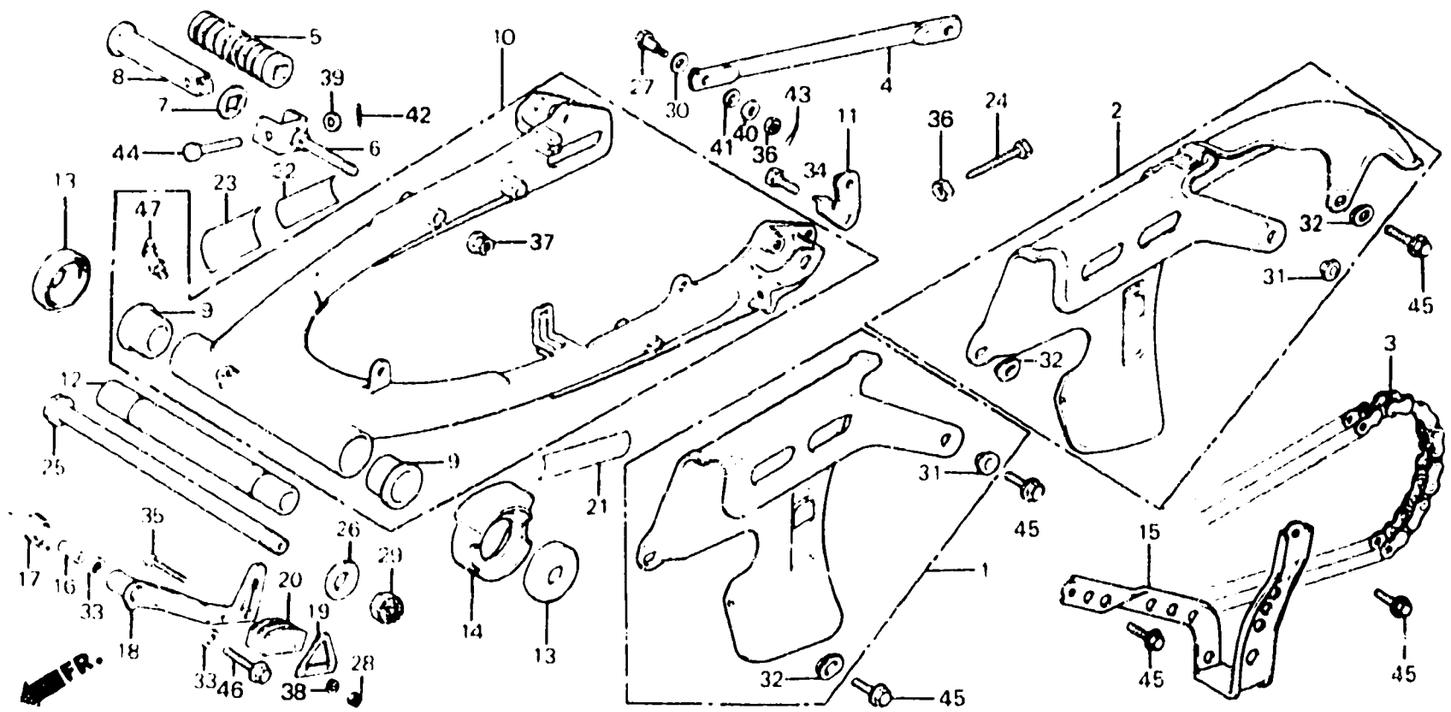

B42E - 32B

Item d'entretien	T.D.R.	N° de réf.	N° de pièce	Description		N° de requis XL250 S	Sz	SA	SB	RC	RD	N° de série		Code de zone
		*	50711-435-000	SUPPORT DE MARCHE-PIED SELLE	AR.	2	-	—	—	—	--	5023529		
						—	—	2	2	—	—			
		7	50712-413-000	RONDELLE DE MARCHE-PIED SELLE	AR.	2	2	2	2	—	--			
		8	50715-413-000	BARRE MARCHE-PIED SELLE AR.		2	2	2	2	--	—			
		9	52109-357-006	BAGUE DE BUTEE DE PIVOT		2	--	—	—	—	—	.....	.....	CM
						2	—	--	—	—	—	.....	5019448	DK,E,ED,SA,SW,U,1F 1G
						—	2	—	—	—	—	.....	5108304	
			52109-357-310	BAGUE DE BUTEE DE PIVOT		2	—	—	—	—	—	5019449	.....	DK,E,ED,SA,SW,U,1F 1G
						—	2	--	—	—	—	5108305		
						—	—	2	2	—	—			
		10	52110-428-000ZA	ENS. FOURCHE AR. *NH1*		1	—	—	—	—	—	.....	.....	CM
						1	—	—	—	—	—	.....	5019448	DK,E,ED,SA,SW,U,1F 1G
						—	1	—	—	--	—	.....	5107184	

2-J3

F-19

Rear fork • Chain case (XL250S • Sz • SA • SB)

Fourche arrière • Carter de chaîne (XL250S • Sz • SA • SB)

Hintere Schwinge • Kettenschutz (XL250S • Sz • SA • SB)

Horquilla trasera • Caja de cadena (XL250S • Sz • SA • SB)

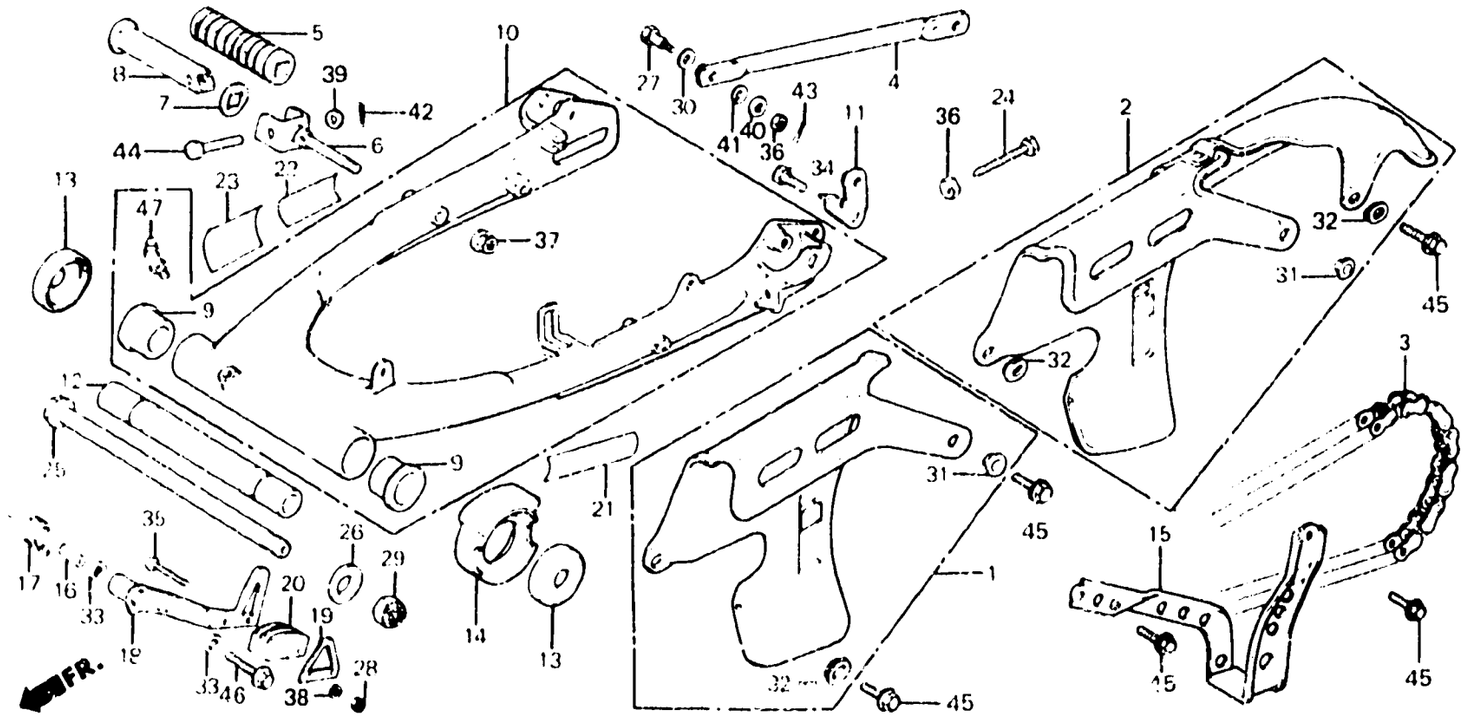

B428-328

Item d'entretien	T.D.R.	N° de réf.	N° de pièce	Description	S	Sz	SA	SB	RC	RD	N° de série	Code de zone
					N° de requis XL250							
			52110-428-010ZA	ENS. FOURCHE AR. *NH1*	1	–	–	–	–	–	5019449	DK,E,ED,SA,SW,U,1F 1G
					–	1	–	–	–	–	5107185	
					–	–	1	–	–	–		
			52100-428-830ZA	ENS. FOURCHE AR. *NH1*	–	–	–	1	–	–	....	B,DK,DM,E,ED,SA,SD SW,U,2F,2G
			52110-428-840ZB	ENS. FOURCHE AR. *NH35M*	–	–	–	1	–	–	....	CM
		11	52111-428-610	APPUI DE FIXATION DE CARTER CHAINE	1	–	1	–	–	–	....	E,ED,SD,SW,U,1F,1G 2F
		12	52141-391-670	COLLIER CENTRAL DE FOURCHE AR.	1	–	–	–	–	–	....	CM
					1	–	–	–	–	–	 5018028	DK,E,ED,SA,SW,U,1F 1G
					–	1	–	–	–	–	 5107114	

F-19

Rear fork • Chain case (XL250S • Sz • SA • SB)

Fourche arrière • Carter de chaîne (XL250S • Sz • SA • SB)

Hintere Schwinge • Kettenschutz (XL250S • Sz • SA • SB)

Horquilla trasera • Caja de cadena (XL250S • Sz • SA • SB)

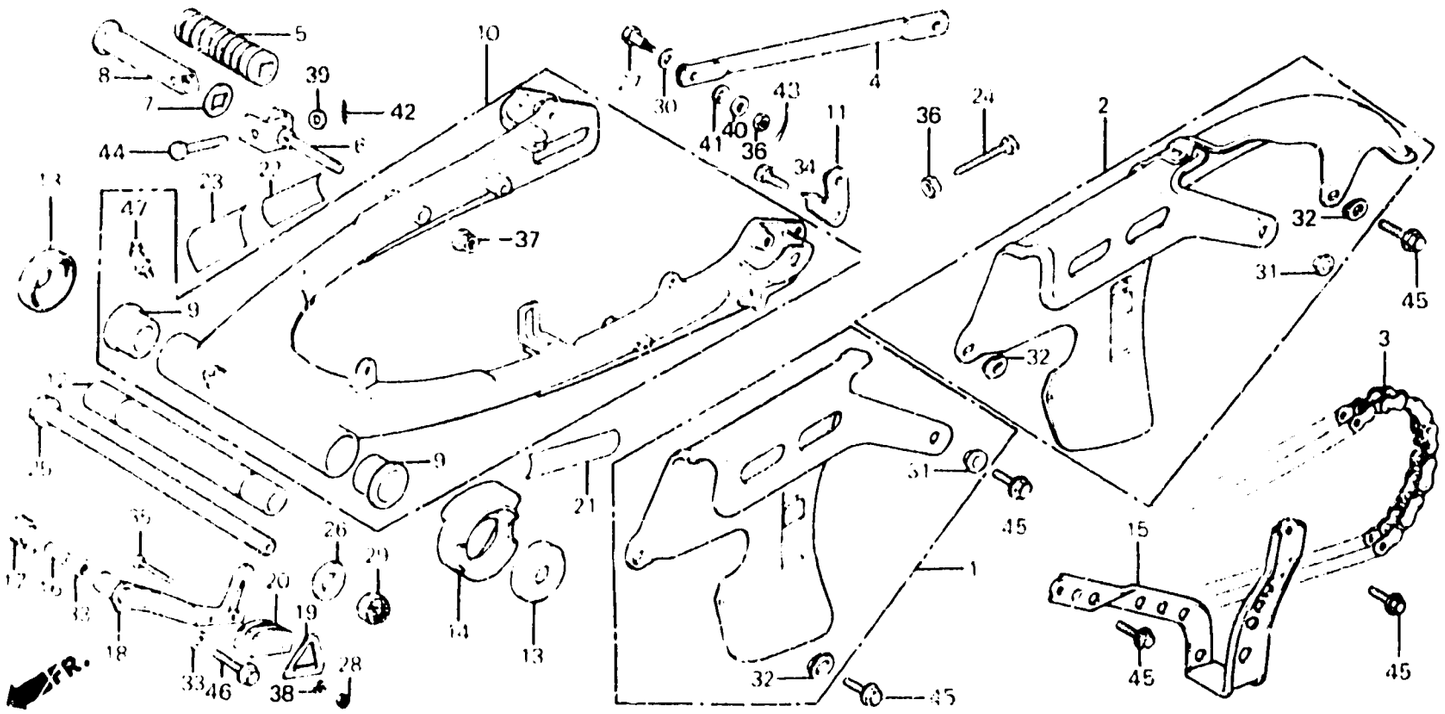

B428-326

Item d'entretien	T.D.R.	N° de réf.	N° de pièce	Description	N° de requis XL250 S	Sz	SA	SB	RC	RD	N° de série	Code de zone
			52141-391-671	COLLIER CENTRAL DE FOURCHE AR.	1	—	—	—	—	—	5018029	DK,E,ED,SA,SW,U 1F 1G
					—	1	—	—	—	—	5107115	
					—	—	1	1	—	—		
		13	52144-356-003	CHAPEAU DE CACHE-POUSSIERE FOURCHE AR. (ARAI)	2	2	2	2	—	—		
			52144-356-005	CHAPEAU DE CACHE-POUSSIERE FOURCHE AR. (NOK)	2	2	2	2	—	-		
		14	52155-428-000	GLISSIERE DE CHAINE TRANSMISSION	1	1	1	1	—	—		
		15	52156-428-000	GARDE COMP. CHAINE	1	1	1	1	—	—		
		16	52171-434-020	COLLIER DE TENDEUR DE CHAINE	—	—	—	1	—	—	....	B,DK,DM,E,ED,SA,SD SW,U,2F,2G
		17	52174-434-000	RESSORT DE TENDEUR DE CHAINE	—	—	—	1	—	—	....	B,DK,DM,E,ED,SA,SD SW,U,2F,2G
		18	52181-435-760	TENDEUR COMP. CHAINE	—	—	—	1	—	—	....	B,DK,DM,E,ED,SA,SD SW,U,2F,2G
		19	52182-435-760	PLAQUE DE TENDEUR	—	—	—	1	—	—	....	B,DK,DM,E,ED,SA,SD SW,U,2F,2G

F-19

Rear fork • Chain case (XL250S • Sz • SA • SB)

Fourche arrière • Carter de chaîne (XL250S • Sz • SA • SB)

Hintere Schwinge • Kettenschutz (XL250S • Sz • SA • SB)

Horquilla trasera • Caja de cadena (XL250S • Sz • SA • SB)

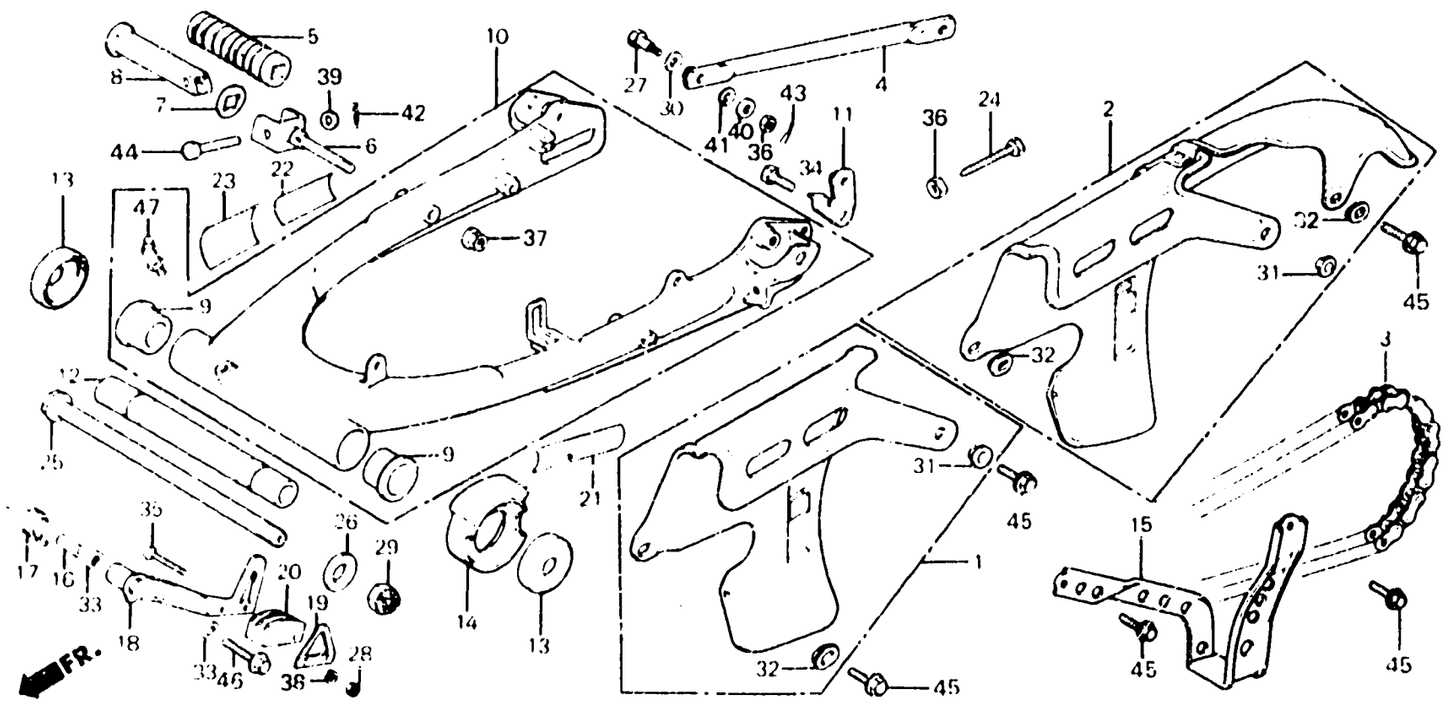

B428 - 32B

Item d'entretien	T.D.R.	N° de réf.	N° de pièce	Description	S	Sz	SA	SB	RC	RD	N° de série		Code de zone
					N° de requis XL250								
		20	52183-435-760	GLISSIERE DE TENDEUR	—	—	—	1	—	—	.....	.....	B,DK,DM,E,ED,SA,SD SW,U,2F,2G
		21	87503-428-721	PLAQUE D'AVERTISSEMENT DE PNEU	1	—	—	—	—	—	.....	.....	CM
			87505-428-600	PLAQUE D'AVERTISSEMENT DE PNEU	1	—	—	—	—	—	.....	.....	E,ED,SW,1G
			87505-428-620	PLAQUE D'AVERTISSEMENT DE PNEU	1	—	—	—	—	—	.....	.....	1F
			87505-428-660	PLAQUE D'AVERTISSEMENT DE PNEU	1	—	—	—	—	—	.....	.....	SA
			87505-428-681	PLAQUE D'AVERTISSEMENT DE PNEU	1	—	—	—	—	—	.....	.....	DK,U
			87505-428-770	PLAQUE D'AVERTISSEMENT DE PNEU	—	1	—	—	—	—			
			87505-428-870	PLAQUE D'AVERTISSEMENT DE PNEU	—	—	1	—	—	—	.....	.....	CM
			87505-428-890	PLAQUE D'AVERTISSEMENT DE PNEU	—	—	1	—	—	—	.....	.....	CM
			87505-428-910	PLAQUE D'AVERTISSEMENT DE PNEU	—	—	1	—	—	—	.....	.....	DK,DM,E,ED,SD,SW,U 1G
			87505-428-930	PLAQUE D'AVERTISSEMENT DE PNEU	—	—	1	—	—	—	.....	.....	2F
			87505-428-980	PLAQUE D'AVERTISSEMENT DE PNEU	—	—	1	—	—	—	.....	.....	SA
			87505-428-730	PLAQUE D'AVERTISSEMENT DE PNEU	—	—	—	1	—	—	.....	.....	CM
			87505 428-750	PLAQUE D'AVERTISSEMENT DE PNEU	—	—	—	1	—	—	.....	.....	CM
			87505-428-830	PLAQUE D'AVERTISSEMENT DE PNEU	—	—	—	1	—	—	.....	.....	B,DK,DM,E,ED,SD,SW U,2G
			87505-428-940	PLAQUE D'AVERTISSEMENT DE PNEU	—	—	—	1	—	—	.....	.....	2F
			87505-428-960	PLAQUE D'AVERTISSEMENT DE PNEU	—	—	—	1	—	—	.....	.....	SA

F-19

Rear fork • Chain case (XL250S • Sz • SA • SB)

Fourche arrière • Carter de chaîne (XL250S • Sz • SA • SB)

Hintere Schwinge • Kettenschutz (XL250S • Sz • SA • SB)

Horquilla trasera • Caja de cadena (XL250S • Sz • SA • SB)

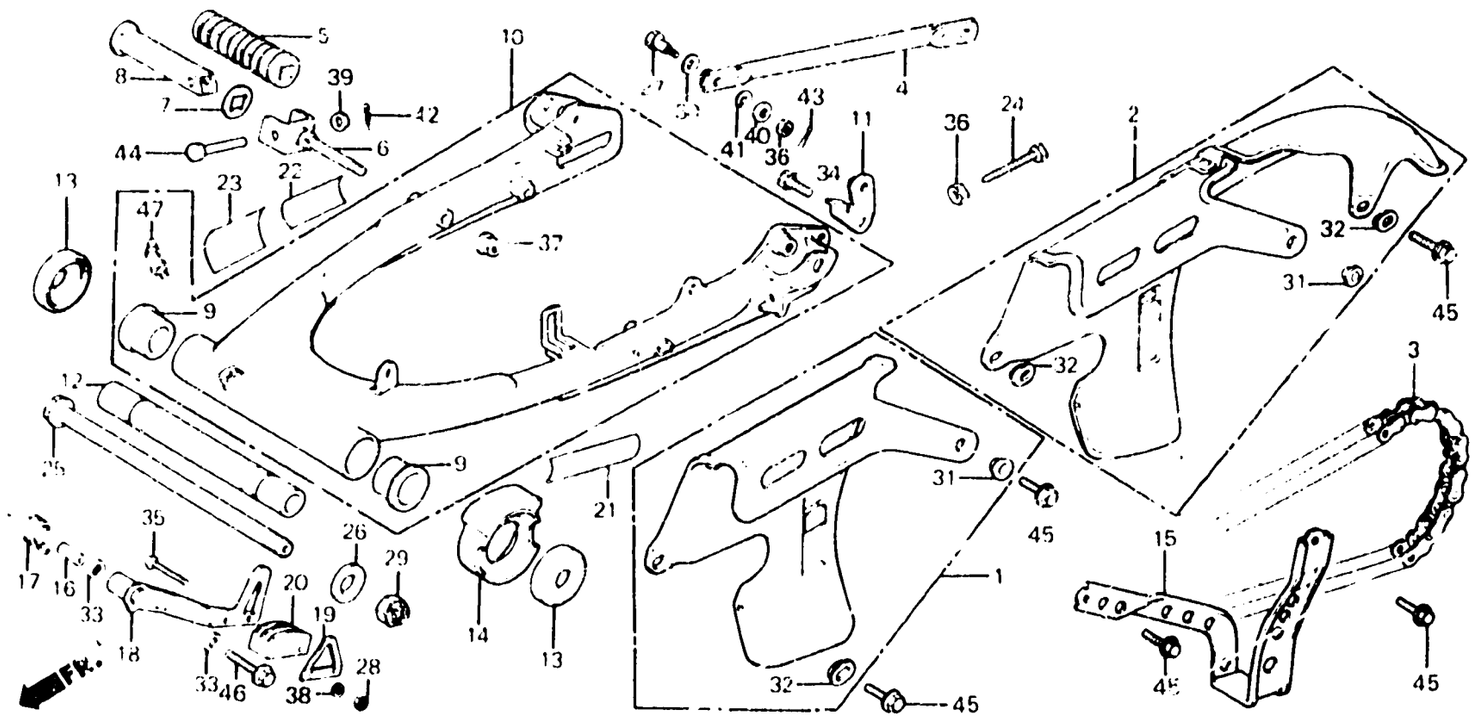

5428-328

Item d'entretien	T.D.R.	N° de réf.	N° de pièce	Description	N° de requis XL250 S	Sz	SA	SB	RC	RD	N° de série	Code de zone
		22	87504-028-670	PLAQUE D'AVERTISSEMENT DE POT D'ECHAPPEMENT	1	1	1	1	—	—	.....	CM
			87504-428-720	PLAQUE D'AVERTISSEMENT DE POT D'ECHAPPEMENT (FRANCAIS)	1	1	1	1	—	—	.....	CM
		23	87506-428-620	PLAQUE D'AVERTISSEMENT POUR BATTERIE (FRANCAIS)	1	1	1	—	—	—	.....	CM,1F,2F
			87506-428-670	PLAQUE D'AVERTISSEMENT POUR BATTERIE	1	1	1	—	—	—	.....	CM,DK,DM,E,ED,SA SD,SW,U,1G
			87506-427-700	PLAQUE D'AVERTISSEMENT POUR BATTERIE	—	—	—	1	—	—	.....	B,CM,DK,DM,E,ED,SA SD,SW,U,2G
			87506-427-750	PLAQUE D'AVERTISSEMENT POUR BATTERIE	—	—	—	1	—	—	.....	CM,2F
		24	90119-300-000	BOULON DE REGLAGE DE CHAINE	2	2	2	2	—	—		
		25	90121-428-000	BOULON DE PIVOT DE FOURCHE AR.	1	1	—	—	—	—		
			90121-428-870	BOULON DE PIVOT DE FOURCHE AR.	—	—	1	1	—	—		
		26	90122-428-000	RONDELLE DE BOULON DE PIVOT	1	1	1	1	—	—		
		27	90127-400-000	BOULON DE BUTEE DE FREIN AR.	—	—	—	1	—	—		

F-19

Rear fork • Chain case (XL250S • Sz • SA • SB)

Fourche arrière • Carter de chaîne (XL250S • Sz • SA • SB)

Hintere Schwinge • Kettenschutz (XL250S • Sz • SA • SB)

Horquilla trasera • Caja de cadena (XL250S • Sz • SA • SB)

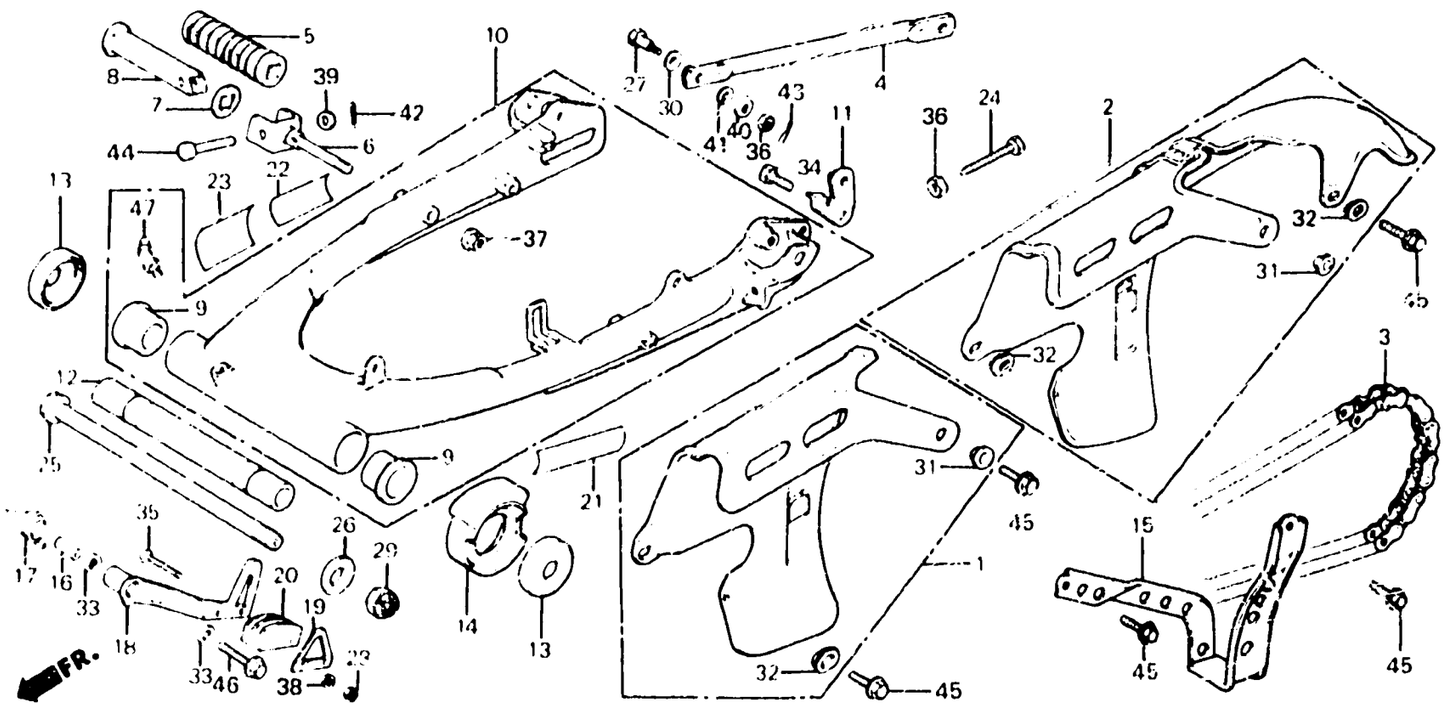

B428-32B

Item d'entretien	T.D.R.	N° de réf.	N° de pièce	Description	S	Sz	SA	SB	RC	RD	N° de série	Code de zone
					N° de requis XL250							
		28	90302-435-761	ECROU HEX., 5MM	–	–	–	2	–	–		B,DK,DM,E,ED,SA,SD SW,U,2F,2G
		29	90354-268-000	ECROU D'AUTO-BLOCANT, 14MM	1	1	1	1	–	–		
		30	90452-283-000	RONDELLE DE BUTEE, 10MM	–	–	–	1	–	–		
		31	90512-300-000	RONDELLE, 6X20	1	1	1	1	–	–		
		32	90513-323-000	RONDELLE, 6X9	2	–	2	2	–	–		B,E,ED,SD,SW,U,1F 1G,2F,2G
					1	1	1	1	–	–		CM,DK,DM,SA
		33	91201-434-003	JOINT D'ETANCHEITE D'HUILE, 14X20X3	–	–	–	2	–	–		B,DK,DM,E,ED,SA,SD SW,U,2F,2G
			91201-434-005	JOINT D'ETANCHEITE D'HUILE, 14X20X3	–	–	–	2	–	–		B,DK,DM,E,ED,SA,SD SW,U,2F,2G
		34	92000-06008	BOULON HEX., 6X8	1	1	1	1	–	–		
		35	93500-05040-0A	VIS A TETE CYLINDRIQUE, 5X40	–	–	–	2	–	–		B,DK,DM,E,ED,SA,SD SW,U,2F,2G
		36	94001-08000-0S	ECROU HEX., 8MM	2	2	2	3	–	–		
		37	94050-08000	ECROU DE BRIDE, 8MM	2	2	2	2	–	–		

F-19

Rear fork • Chain case (XL250S • Sz • SA • SB)

Fourche arrière • Carter de chaîne (XL250S • Sz • SA • SB)

Hintere Schwinge • Kettenschutz (XL250S • Sz • SA • SB)

Horquilla trasera • Caja de cadena (XL250S • Sz • SA • SB)

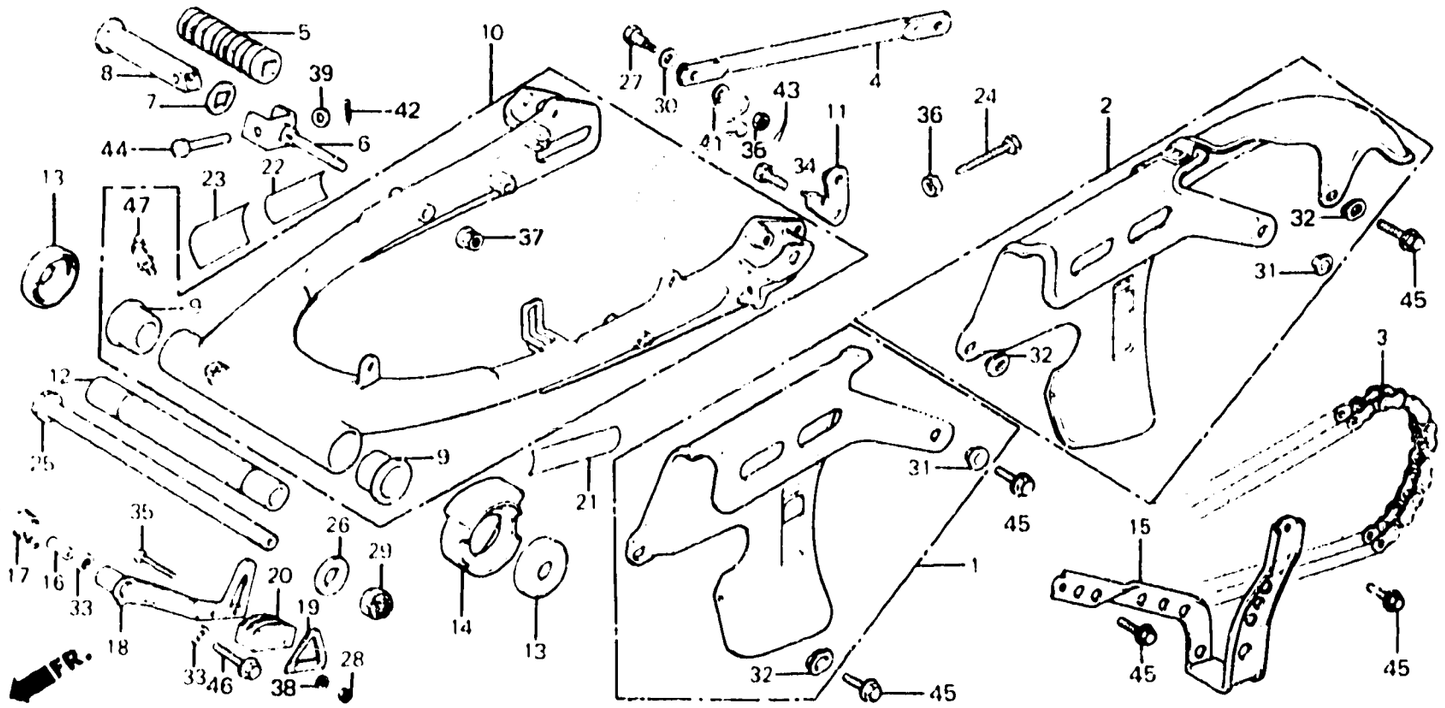

B428-328

Item d'entretien	T.D.R.	N° de réf.	N° de pièce	Description	N° de requis XL250 S	Sz	SA	SB	RC	RD	N° de série	Code de zone
		38	94101-05000	RONDELLE PLATE, 5MM	—	—	—	2	—	—		B,DK,DM,E,ED,SA,SD SW,U,2F,2G
		39	94101-06000	RONDELLE PLATE, 6MM	2	2	2	2	—	—		
		40	94101-08000	RONDELLE PLATE, 8MM	—	—	—	1	—	—		
		41	94111-10000	RONDELLE ELASTIQUE, 10MM	—	—	—	1	—	—		CM,DK,DM,ED,SA,SD SW,U,2F,2G
		42	94201-16150	GOUPILLE FENDUE, 1.6X15	2	2	2	2		—		
		43	94201-20180	GOUPILLE FENDUE, 2.0X18	—	—	—	1	—	—		
		44	95015-81000	GOUPILLE A DE MARCHE-PIED SELLE AR.	2	2	2	2	—	—		
		45	95700-060*2-00	BOULON DE BRIDE, 6X12	5	—	5	5	—	—		B,E,ED,SD,SW,U,1F 1G,2F,2G
					4	4	4	4	—	—		CM,DK,DM,SA
		46	95700-08045-00	BOULON DE BRIDE, 8X45	—	—	—	1	—	—		B,DK,DM,E,ED,SA,SD SW,U,2F,2G
		47	96201-80000	GRAISSEUR B.T6S	1	1	1	1	—	—		

F-19-1

Rear fork • Chain case (XL250Rc • Rd)

Fourche arrière • Carter de chaîne (XL250Rc • Rd)

Hintere Schwinge • Kettenschutz (XL250Rc • Rd)

Horquilla trasera • Caja de cadena (XL250Rc • Rd)

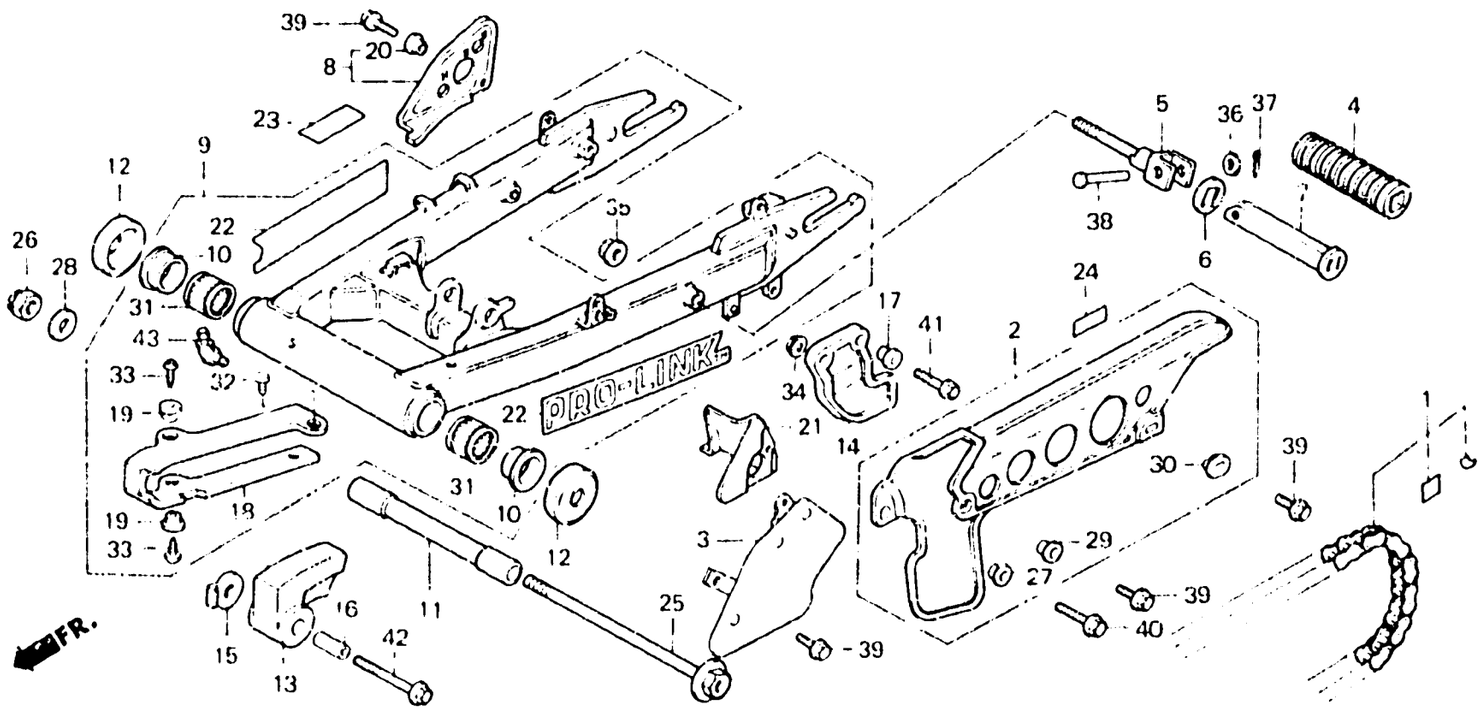

Item d'entretien	T.D.R.	N° de réf.	N° de pièce	Description	S	Sz	SA	SB	Rc	Rd	N° de série	Code de zone
JEU DE CHAINE DE COMMANDE	0.6	1	405A3-KB7-671	JEU DE CHAINE DE COMMANDE (520KO-102LE)(TAKASAGO)	–	–	–	–	1	1		CM
•COLLIER CENTRAL DE FOURCHE AR.												
CARTER DE CHAINE DE COMMANDE	0.1		405A3-KB7-672	JEU DE CHAINE DE COMMANDE (520VC-102LE)(DAIDO)	–	–	–	–	1	1		CM
•BARRE MARCHE-PIED SELLE AR. (PIECES RELATIVES Y COMPRISES)			405B3-KB7-003	JEU DE CHAINE DE COMMANDE (520VC 100LE)(DAIDO)	–	–	–	–	1	–		B,DK,E,ED,IT,SA,SD SW,U,2F,2G
•GARDE DE CHAINE												
•BAVETTE												
ENS. FOURCHE AR.	0.8		405B3-KB7-005	JEU DE CHAINE DE COMMANDE (520KO-100LE)(TAKASAGO)	–	–	–	–	1	–		B DK,E,ED,IT,SA,SD SW,U,2F,2G
GLISSIERE DE CHAINE	0.3											
COULISSEAU, CHAINE	0.2											
COUSSINET DE PIVOT DE FOURCHE AR.	1.0	2	40510-KB7-000	CARTER DE CHAINE DE COMMANDE	–	–	–	–	1	1		B,CM,DK,E,ED,IT,SA SD,SW,U,2F
(L'ON APPLIQUE LE MEME F.R.T. MEME QUAND ON EFFECTUE L'ENTRETIENT SUR PLUS D'UNE PIECE.)			40510-KB7-610	CARTER COMP. CHAINE DE COMMANDE	–	–	–	–	1	–		2G
		3	40515-KB7-610	COUVERCLE DE CHAINE DE COMMANDE	–	–	–	–	1	–		2G
		4	50710-KB7-000	CAOUTCHOUC DE MARCHE-PIED SELLE AR.	–	–	–	–	2	2		
		5	50711-473-000	SUPPORT DE MARCHE-PIED SELLE AR. D.	–	–	–	–	2	2		

F-19-1

Rear fork • Chain case (XL250Rc • Rd)

Fourche arrière • Carter de chaîne (XL250Rc • Rd)

Hintere Schwinge • Kettenschutz (XL250Rc • Rd)

Horquilla trasera • Caja de cadena (XL250Rc • Rd)

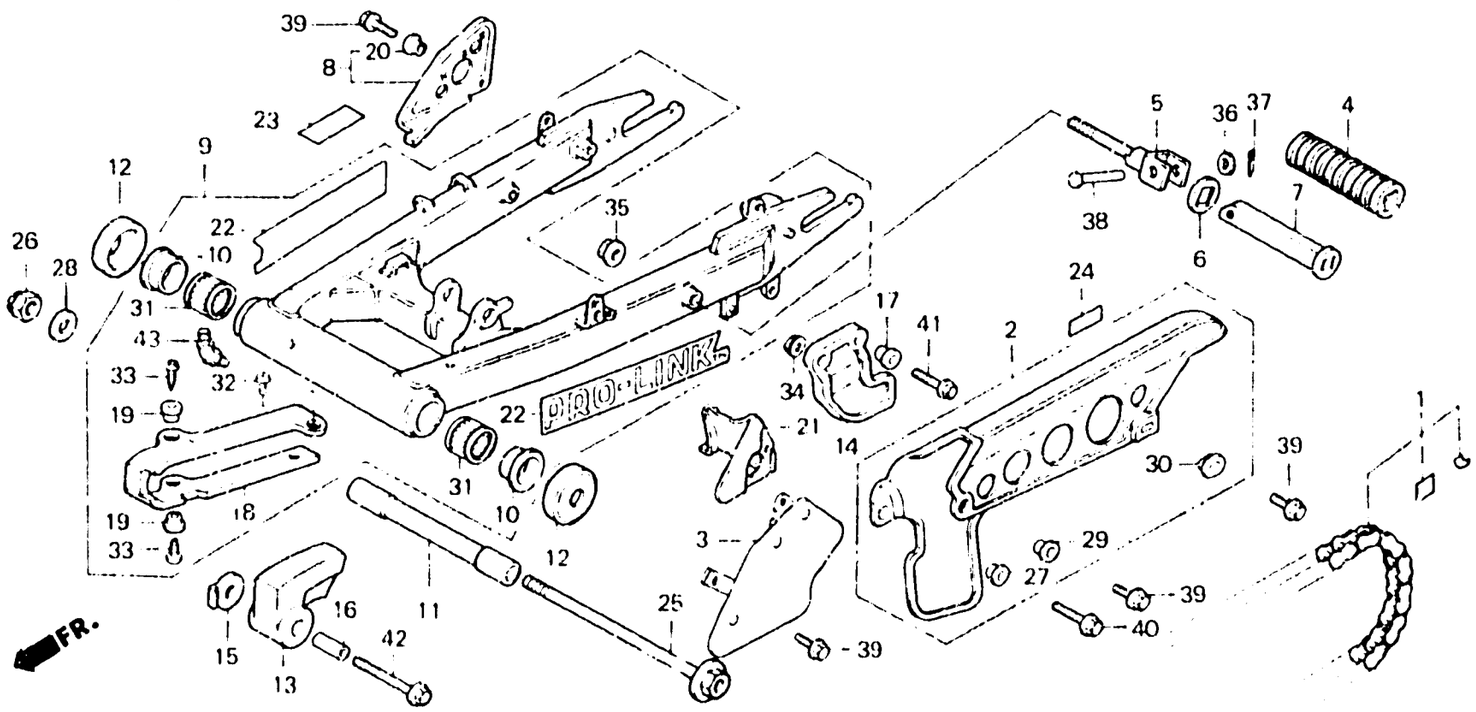

BKB7 – 17

Item d'entretien	T.D.R.	N° de réf.	N° de pièce	Description	S	Sz	SA	SB	Rc	Rd	N° de série	Code de zone
					N° de requis XL250							
		6	50712-405-000	RONDELLE DE MARCHE-PIED SELLE AR.	–	–	–	–	2	2		
		7	50715-KB7-000	BARRE MARCHE-PIED SELLE AR.	–	–	–	–	2	2		
		8	50720-KB7-000	GARDE DE MACHE-PIED SIEGE AR.	–	–	–	–	1	1		
		9	52100-KB7-000ZA	ENS. FOURCHE AR. *NH35M*	–	–	–	–	1	1		
		10	52109-430-300	BAGUE DE BUTEE DE PIVOT	–	–	–	–	2	2		
		11	52141-435-730	COLLIER CENTRAL DE FOURCHE AR.	–	–	–	–	1	1		
		12	52144-356-003	CHAPEAU DE CACHE-POUSSIERE FOURCHE AR. (ARAI)	–	–	–	–	2	2		
			52144-356-005	CHAPEAU DE CACHE-POUSSIERE FOURCHE AR. (NOK)	–	–	–	–	2	2		
		13	52155-KB7-000	GLISSIERE DE CHAINE	–	–	–	–	1	1		
		14	52156-KB7-000	GARDE DE CHAINE	–	–	–	–	1	1		
		15	52157-MC4-000	ECROU DE GLISSIERE DE CHAINE	–	–	–	–	1	1		
		16	52158-MC4-000	COLLIER DE GLISSIERE DE CHAINE	–	–	–	–	1	1		

2-J11

F-19-1

Rear fork • Chain case (XL250Rc • Rd)

Fourche arriere • Carter de chaîne (XL250Rc • Rd)

Hintere Schwinge • Kettenschutz (XL250Rc • Rd)

Horquilla trasera • Caja de cadena (XL250Rc • Rd)

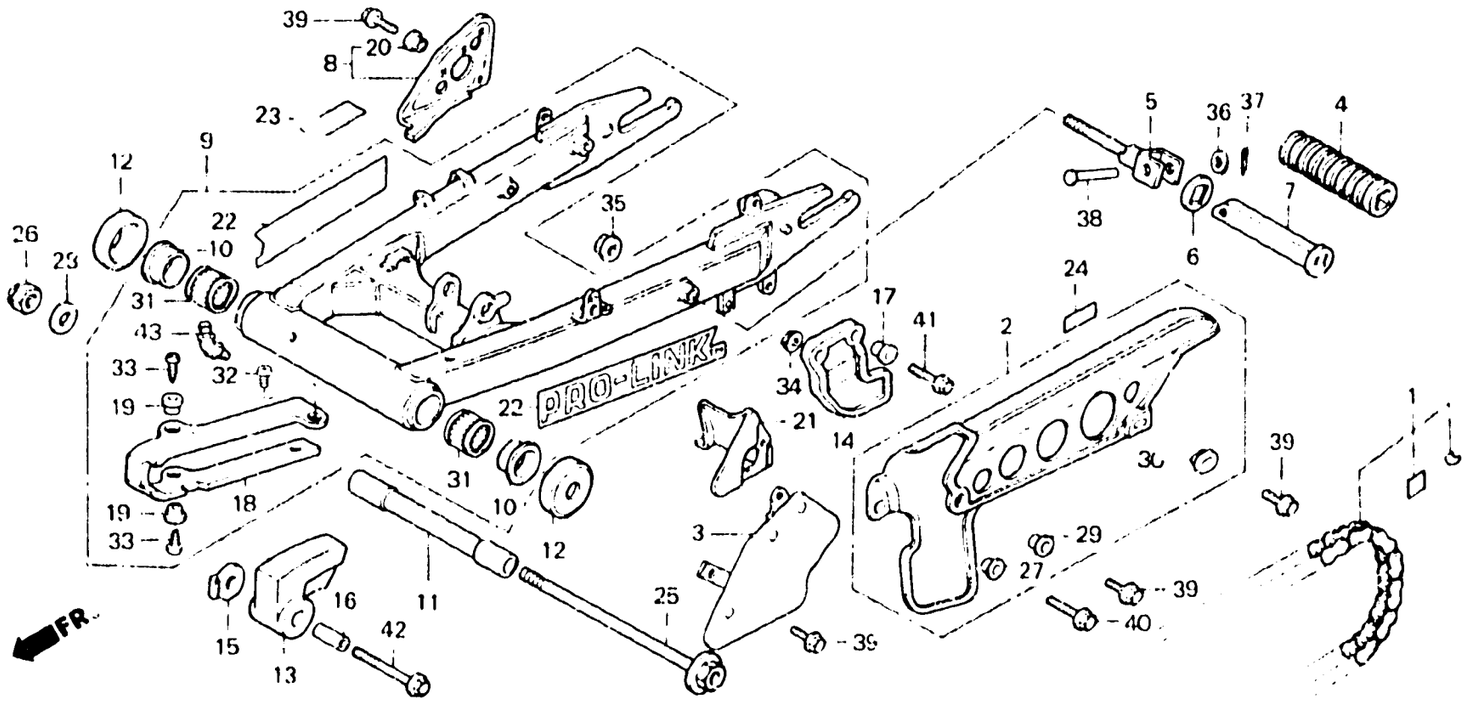

BKB7 - 17

Item d'entretien	T.D.R.	N° de réf.	N° de pièce	Description	N° de requis XL250 S	Sz	SA	SB	Rc	Rd	N° de série	Code de zone
		17	52150-KB7-000	COLLIER DE GARDE DE CHAIN	—	—	—	—	2	2		
		18	52170-MC4-000	COULISSEAU, CHAINE	—	—	—	—	1	1		
		19	52171-MC4-000	COLLIER DE COULISSEAU DE CHAINE	—	—	—	—	4	4		
		20	61101-441-000	COLLIER DE FIXATION DE GARDE-BOUE AV.	—	—	—	—	1	1		
		21	80105-MC4-000	BAVETTE	—	—	—	—	1	1		
		22	87121-GC4-300	EMBLEME DE FOURCHE AR.	—	—	—	—	2	2		
		23	87504-028-670	PLAQUE D'AVERTISSEMENT DE POT D'ECHAPPEMENT	—	—	—	—	1	1	.....	CM
		*	87504-428-720	PLAQUE D'AVERTISSEMENT DE POT D'ECHAPPEMENT (FRANCAIS)	—	—	—	—	1	1	.....	CM
		* 24	87505-KB7-600	PLAQUE D'AVERTISSEMENT DE PNEU	—	—	—	—	1	—	.....	DK,E,ED,IT,SA,SD,U 2F,2G
		*	87505-KB7-620	PLAQUE D'AVERTISSEMENT DE PNEU	—	—	—	—	1	—	.....	B
		*	87505-KB7-660	PLAQUE D'AVERTISSEMENT DE PNEU	—	—	—	—	1	—	.....	SA
			87505-KB7-670	PLAQUE D'AVERTISSEMENT DE PNEU	—	—	—	—	1	1	.....	CM
		*	87505-KB7-720	PLAQUE D'AVERTISSEMENT DE PNEU	—	—	—	—	1	1	.....	CM
		25	90121-MA0-770	BOULON DE PIVOT DE FOURCHE AR.	—	—	—	—	1	1		

2-J12

F-19-1

Rear fork • Chain case (XL250Rc • RD)

Fourche arrière • Carter de chaîne (XL250Rc • RD)

Hintere Schwinge • Kettenschutz (XL250Rc • RD)

Horquilla trasera • Caja de cadena (XL250Rc • RD)

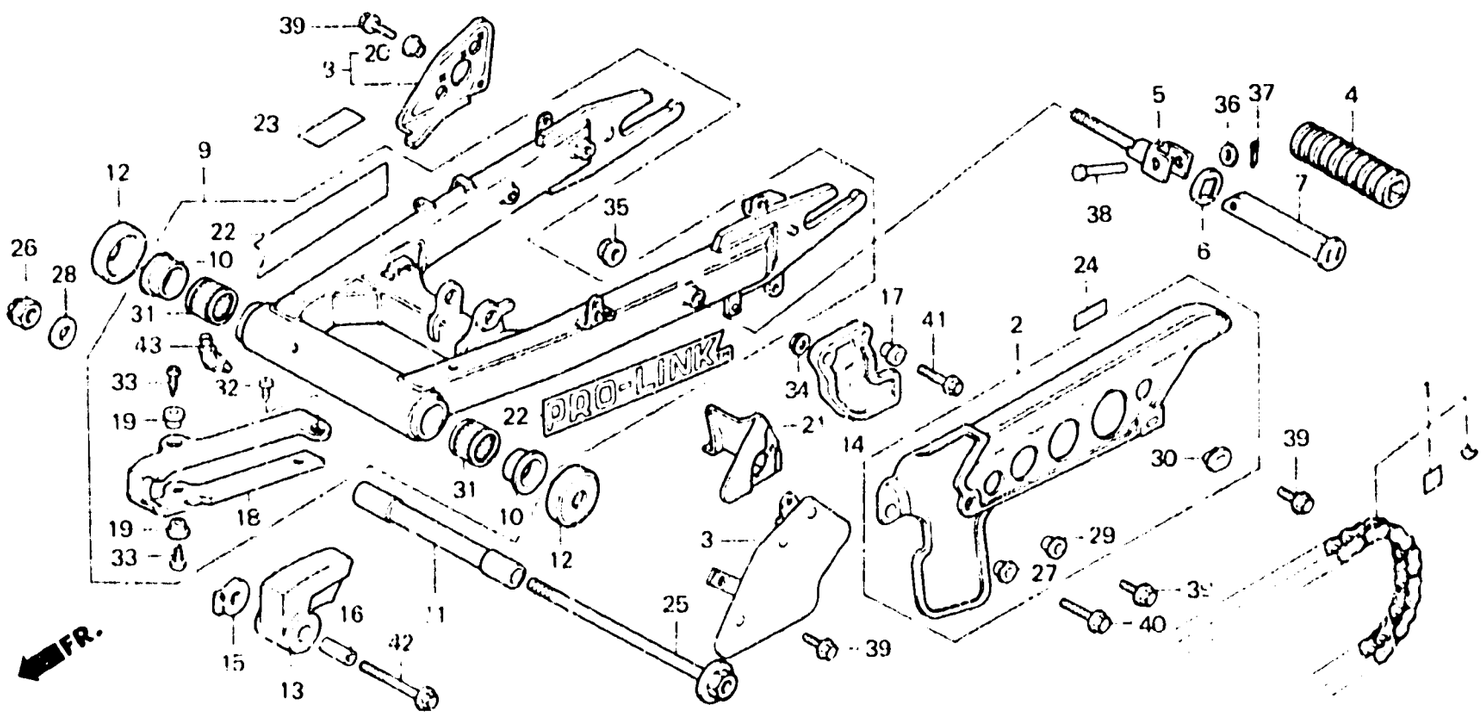

BK87 - 17

Item d'entretien	T.D.R.	N° de réf.	N° de pièce	Description	N° de requis XL250 S	Sz	SA	SB	Rc	RD	N° de série	Code de zone
		26	90305-197-003	ECROU, ESSIEU ROUE, 14MM	—	—	—	—	1	1		
		27	90601-124-000	RONDELLE DE FIXATION DE COUVERCLE AV.	—	—	—	—	1	1		
		28	90501-447-000	RONDELLE DE PIVOT DE FOURCHE AR.	—	—	—	—	1	1		
		29	90512-300-000	RONDELLE, 6X20	—	—	—	—	1	1		
		30	90513-323-000	RONDELLE, 6X9	—	—	—	—	1	1		
		31	91071-MA0-003	COUSSINET DE PIVOT DE FOURCHE AR. (TOYO)	—	—	—	—	2	2		
			91071-MA0-004	COUSSINET DE PIVOT DE FOURCHE AR. (TOMUSON)	—	—	—	—	2	2		
		32	93500-06008	VIS A TETE CYLINDRIQUE, 6X8	—	—	—	—	1	1		
		33	93901-26110	VIS AUTO-TARAUDEUSE, 6X12	—	—	—	—	3	3		
		34	94050-06000	ECROU DE BRIDE, 6MM	—	—	—	—	1	1		
		35	94050-10000	ECROU DE BRIDE, 10MM	—	—	—	—	2	2		
		36	94101-06000	RONDELLE PLATE, 6MM	—	—	—	—	2	2		
		37	94201-16150	GOUPILLE FENDUE, 1.6X15	—	—	—	—	2	2		
		38	95015-81000	GOUPILLE A DE MARCHE-PIED SELLE AR.	—	—	—	—	2	2		

2-J13

F-19-1

Rear fork • Chain case (XL250Rc • Rd)

Fourche arrière • Carter de chaîne (XL250Rc • Rd)

Hintere Schwinge • Kettenschutz (XL250Rc • Rd)

Horquilla trasera • Caja de cadena (XL250Rc • Rd)

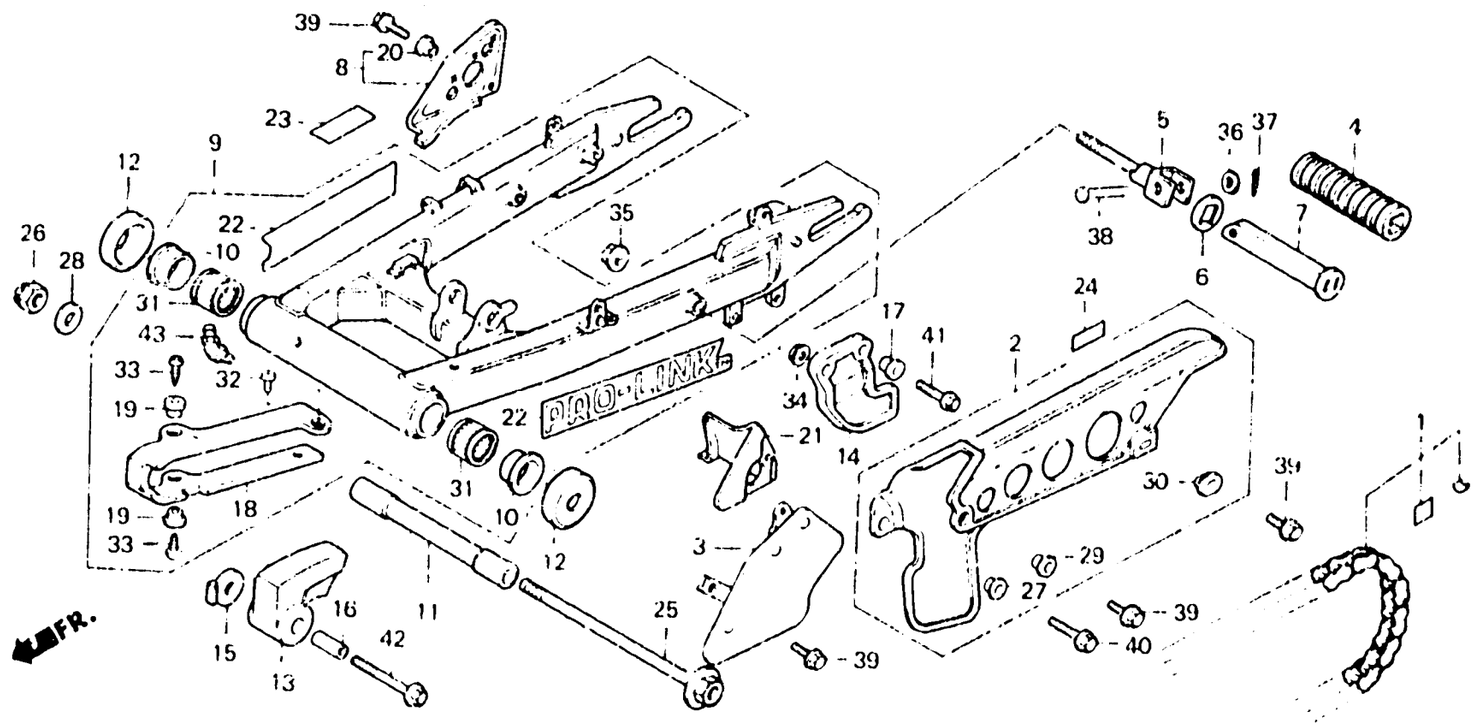

BK87-17

Item d'entretien	T.D.R.	N° de réf.	N° de pièce	Description	N° de requis XL250 S	Sz	SA	Se	Rc	Rd	N° de série	Code de zone
		39	95700-06010-00	BOULON DE BRIDE, 6X10	—	—	—	—	3	3	....	B,CM,L[illegible],F[illegible]ED,IT,SA SD,SW,[illegible],2F
					—	—	—	—	4	—	....	2G
		40	95700-06018-00	BOULON DE BRIDE, 6X18	—	—	—	—	1	1		
		41	95700-06020-00	BOULON DE BRIDE, 6X20	—	—	—	—	2	2		
		42	95700-08045-00	BOULON DE BRIDE, 8X45	—	—	—	—	1	1		
		43	96201-30000	GRAISSEUR B.T6S	—	—	—	—	1	1		

2-J14

F-20

Rear cushion
(XL250S • Sz • SA • SB)

Amortisseur arrière
(XL250S • Sz • SA • SB)

Hinterer Stoßdämpfer
(XL250S • Sz • SA • SB)

Amortiguador trasero
(XL250S • Sz • SA • SB)

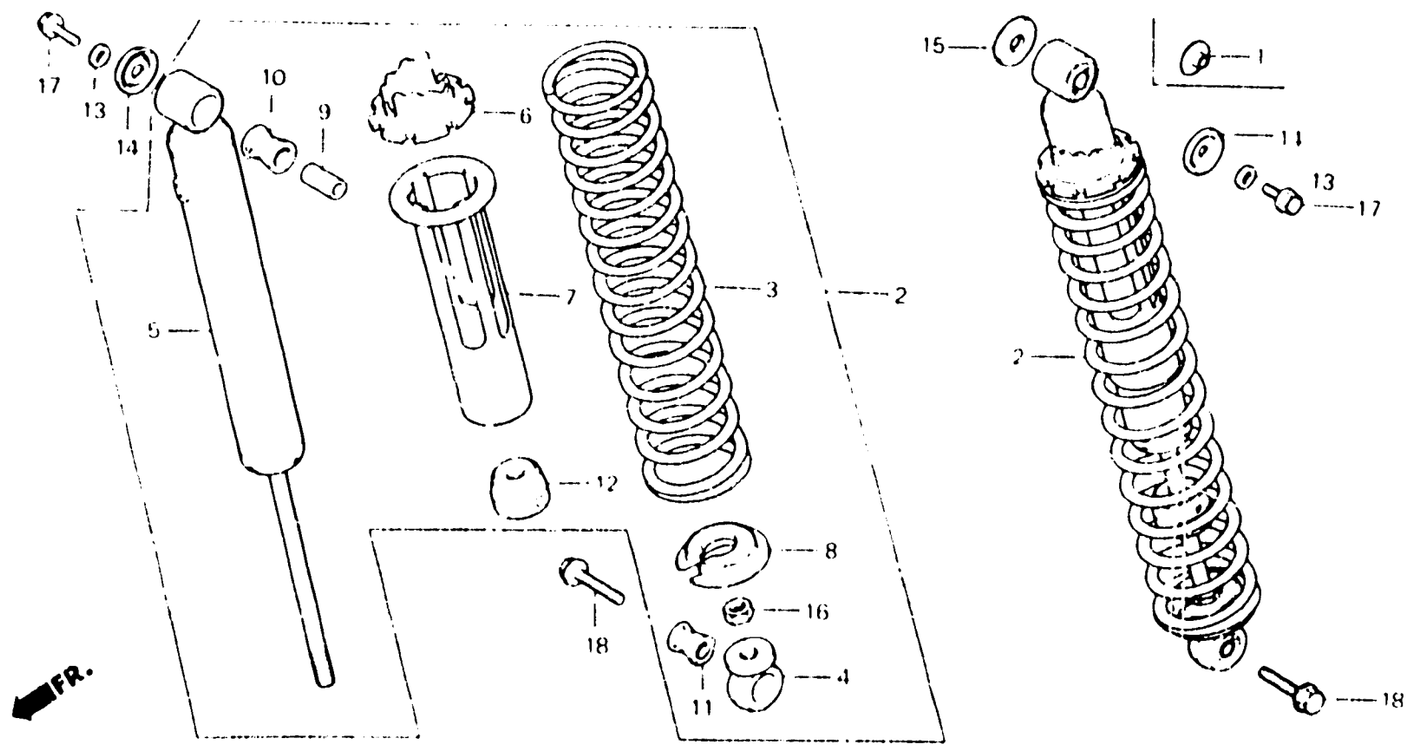

B428 - 33B

Item d'entretien	T.D.R.
ENS. AMORTISSEUR AR.	0.1
AMORTISSEUR COMP. AR.	0.3
(PIECES RELATIVES Y COMPRISES)	

N° de réf.	N° de pièce	Description	N° de requis XL250 S	Sz	SA	SB	RC	RD	N° de série		Code de zone
1	16587-862-000	COLLIER DE BRAS D'ACCELERATEUR	2	2	2	2	—	—	.....	.....	CM,DK,DM,E,SA,U,1F 2F
2	52400-428-003	ENS. AMORTISSEUR AR.	2	2	—	—	—	—			
	52400-428-67[illegible]	ENS. AMORTISSEUR AR.	—	—	2	—	—	—	.....	.....	CM,1G
			—	—	2	—	—	—	.....	5211780	DK,SA,U
			—	—	2	—	—	—	.....	5211760	DM,E,ED,SD,SW
			—	—	2	—	—	—	.....	5208268	2F
	52400-428-731	ENS. AMORTISSEUR AR.	—	—	—	2	—	—	.....	BM302881	CM
	52400-428-732	ENS. AMORTISSEUR AR.	—	—	—	2	—	—	BM302881	.....	CM
	52400-428-831ZA	ENS. AMORTISSEUR AR. •R110•	—	—	—	2	—	—	.....	.....	B,DK,DM,E,ED,SA,SD SW,U,2F,2G
	52400-428-831ZB	ENS. AMORTISSEUR AR. •NH1•	—	—	—	2	—	—	.....	.....	B,DK,DM,E,ED,SA,SD SW,U,2F,2G
	52400-428-872	ENS. AMORTISSEUR AR.	—	—	2	—	—	—	5211781	.....	DK,SA,U
			—	—	2	—	—	—	5211761	.....	DM,E,ED,SD,SW
			—	—	2	—	—	—	5208269	.....	2F
3	52401-428-003	RESSORT D'AMORTISSEUR AR.	2	2	—	—	—	—			

F-20

Rear cushion
(XL250S • Sz • SA • SB)

Amortisseur arrière
(XL250S • Sz • SA • SB)

Hinterer Stoßdämpfer
(XL250S • Sz • SA • SB)

Amortiguador trasero
(XL250S • Sz • SA • SB)

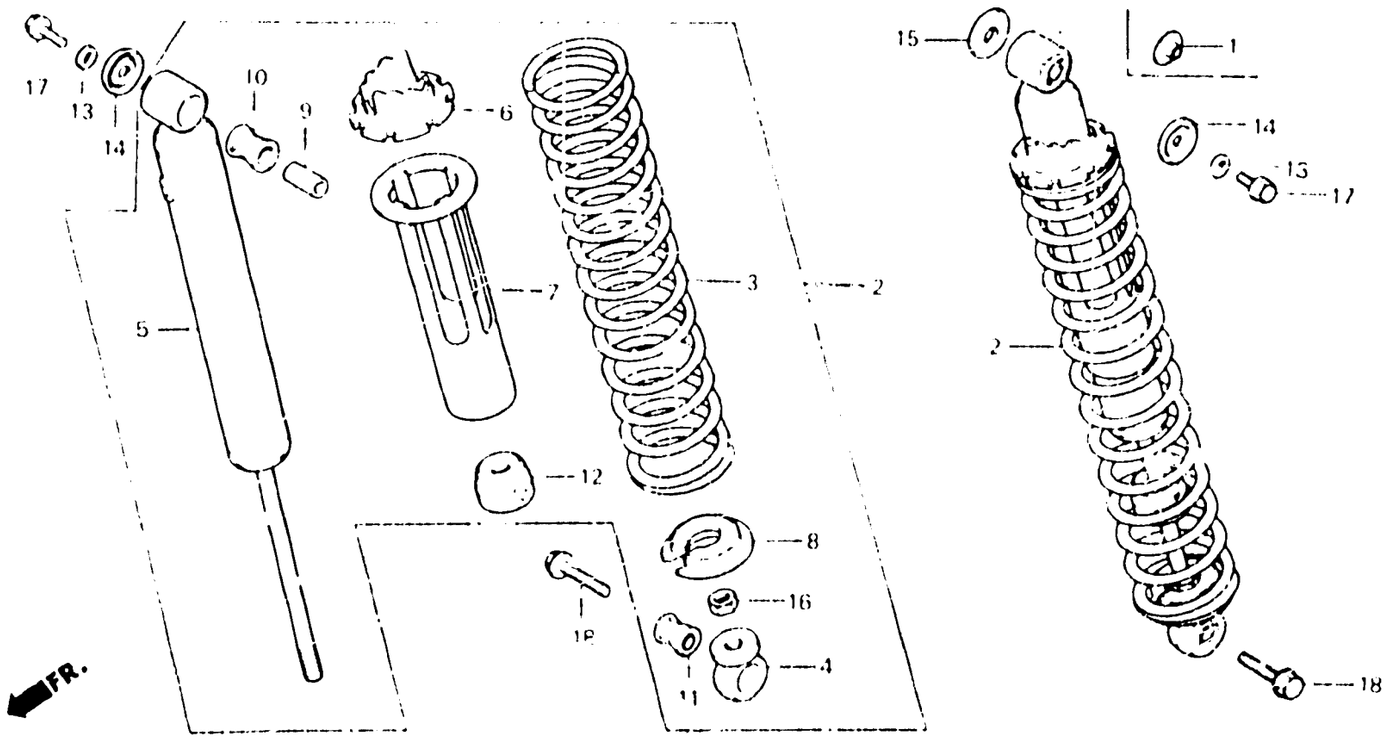

8428 - 33B

Item d'entretien	T.D.R.	N° de réf.	N° de pièce	Description	S	Sz	SA	SB	RC	RB	N° de série	Code de zone
					N° de requis XL250							
			52401-428-872	RESSORT D'AMORTISSEUR AR.	–	–	2	2	–	–		CM,1G
					–	–	2	–	–	–		DK,DM,E,ED,SA,SD SW,U,2F
			52401-428-831	RESSORT D'AMORTISSEUR AR. (MONZA RED)	–	–	–	2	–	–		B,DK,DM,E,ED,SA,SD SW,U,2F,2G
			52401-428-872	RESSORT D'AMORTISSEUR AR. (BLACK)	–	–	–	2	–	–		B,DK,DM,E,ED,SA,SD SW,U,2F,2G
		4	52403-391-671	JOINT COMP. SUPERIEUR	2	2	2	2	–	–		
		5	52410-428-003	AMORTISSEUR COMP. AR.	2	2	–	–	–	–		
			52410-428-872	AMORTISSEUR COMP. AR.	–	–	2	–	–	–	5208268	CM,2F
					–	–	2	–	–	–	5211760	DK,DM,E,ED,SA,SD SW,U
					–	–	2	–	–	–		1G
			52410-428-731	AMORTISSEUR COMP. AR.	–	–	–	2	–	–	BM302130	CM
			52410-428-732	AMORTISSEUR COMP. AR.	–	–	–	2	–	–		B,DK,DM,E,ED,SA,SD SW,U,2F,2G
					–	–	–	2	–	–	BM302131	CM
			52410-428-873	AMORTISSEUR COMP. AR.	–	–	2	–	–	–	5208269	CM,2F
					–	–	2	–	–	–	5211761	DK,DM,E,ED,SA,SD SW,U

F-20

Rear cushion
(XL250S • Sz • SA • SB)

Amortisseur arrière
(XL250S • Sz • SA • SB)

Hinterer Stoßdämpfer
(XL250S • Sz • SA • SB)

Amortiguador trasero
(XL250S • Sz • SA • SB)

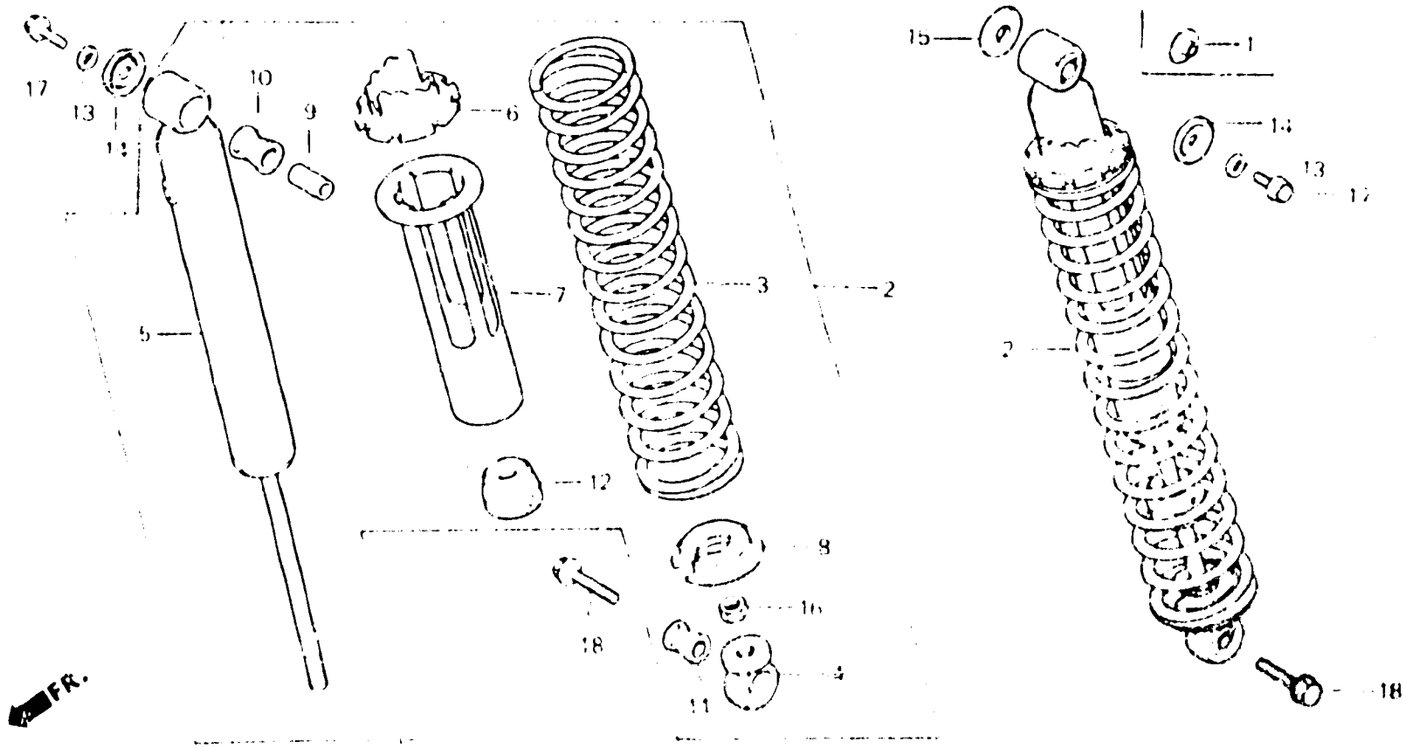

D428-33B

Item d'entretien	T.D.R.	N° de réf.	N° de pièce	Description	N° de repère XL250 S	Sz	SA	SB	Rc	Rb	N° du série		Code de zone
		6	52422-410-003	REGLAGE DE RESSORT	2	2	2	2	—	—			
		7	52458-428-003	GUIDE DE RESSORT	2	2	2	2	—	—			
		8	52459-428-003	SIEGE SUPERIEUR RESSORT	2	2	2	2	—	—			
		9	52486-056-000	COLLIER DE BAGUE CAOUTCHOUC AMORTISSEUR AR.	2	2	2	2	—	—			
		10	52488-331-003	CAOUTCHOUC B DE JOINT (SHOWA)	2	2	2	2	—	—			
		11	52489-361-000	BAGUE D'AMORTISSEUR	2	2	2	2	—	—			
		12	52511-404-003	CAOUTCHOUC DE BUTEE	2	2	2	2	—	—			
		13	71979-538-940	RONDELLE DE TOIT DE SOLEIL	2	2	2	2	—	—			CM,DK,DM,E,SA,U,1F 2F
		14	90502-428-000	RONDELLE DE AMORTISSEUR AR.	2	—	—	2	—	—			B,ED,SD,SW,1G,2G
					—	—	2	—	—	—		5209690	ED,SD,SW
					—	—	2	—	—	—		6000960	1G
		•	90502-429-770	RONDELLE DE AMORTISSEUR AR.	—	—	2	—	—	—	5209691		ED,SD,SW
					—	—	2	—	—	—	6000961		1G
		15	90526-035-000	RONDELLE, 12.2X26	2	2	—	—	—	—			CM
					2	—	2	2	—	—			B,DK,DM,E,ED,SA,SD SW,U,1F,1G,2F,2G
		16	94002-10000-05	ECROU HEX., 10MM	2	2	2	2	—	—			

2-K1

F-20

Rear cushion
(XL250S • Sz • SA • SB)

Amortisseur arrière
(XL250S • Sz • SA • SB)

Hinterer Stoßdämpfer
(XL250S • Sz • SA • SB)

Amortiguador trasero
(XL250S • Sz • SA • SB)

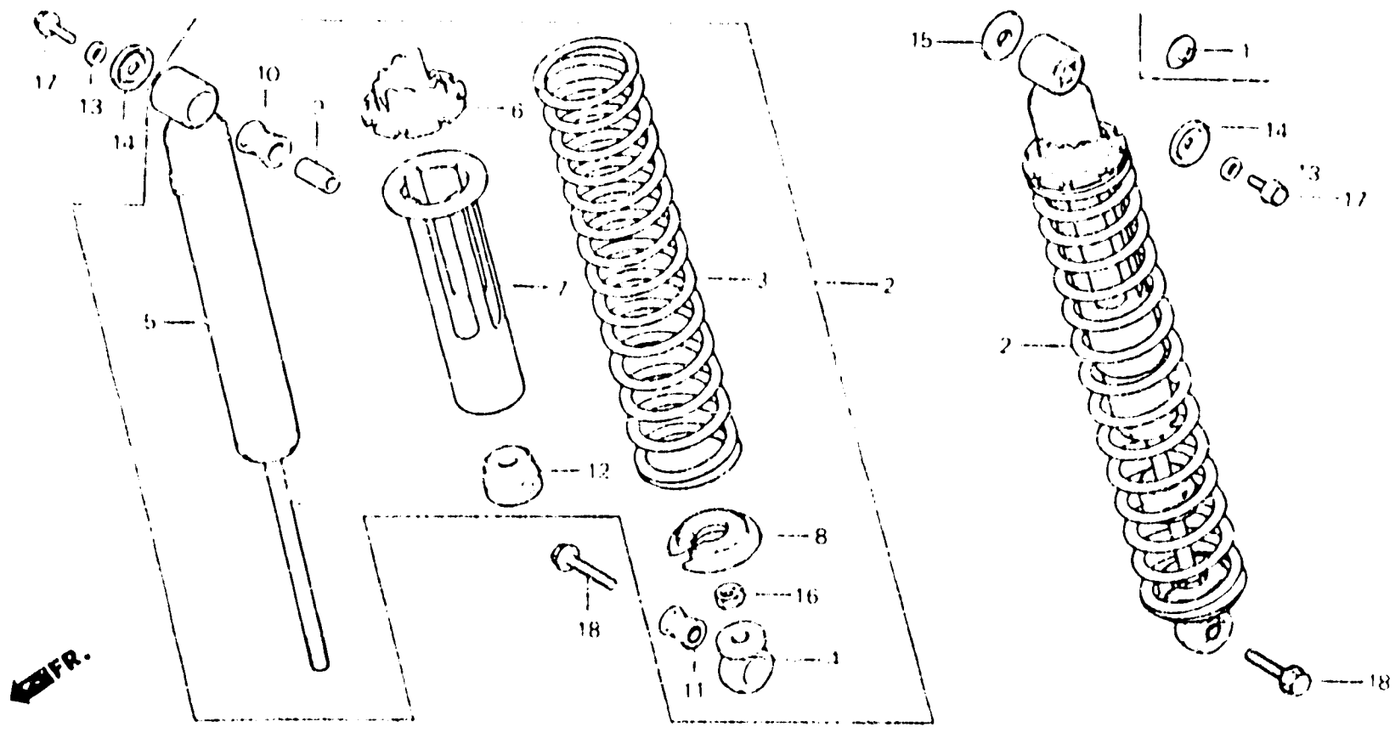

B428 - 330

Item d'entretien	T.D.R.	N° de réf.	N° de pièce	Description	N° de requis XL250 S	Sz	SA	SB	RC	RD	N° de série	Code de zone
		17	95700-06012-00	BOULON DE BRIDE, 6X12	2	—	2	—	—	—	....	ED,SD,SW,1G
			95700-06016-00	BOULON DE BRIDE, 6X16	2	2	2	2	—	—	....	CM,DK,DM,E,SA,U,1F 2F
		18	95700-10035-00	BOULON DE BRIDE, 10X35	2	2	2	2	—	—		

F-20-1

Rear cushion
(XL250Rc • RD)

Amortisseur arrière
(XL250Rc • RD)

Hinterer Stoßdämpfer
(XL250Rc • RD)

Amortiguador trasero
(XL250Rc • RD)

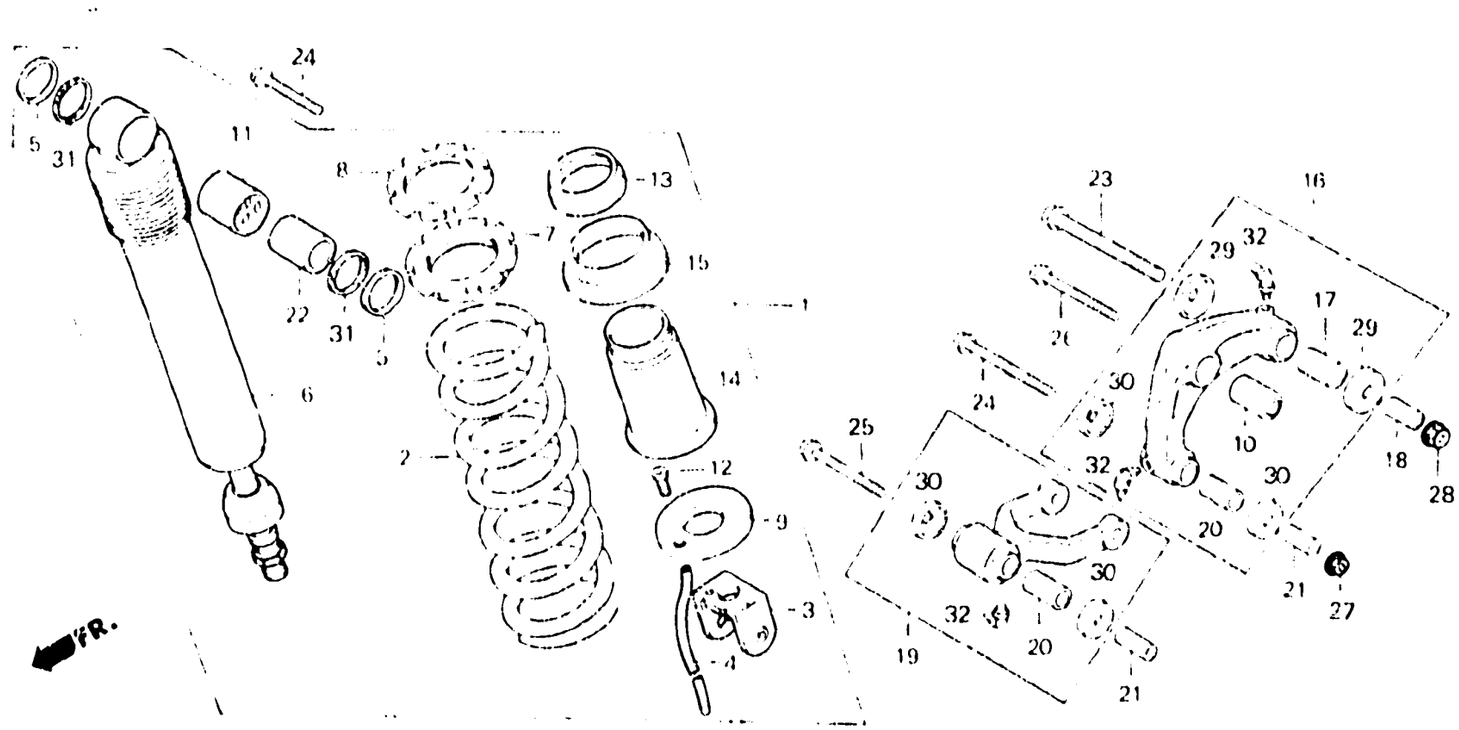

BKB7 - 18

Item d'entretien	T.D.R.
ENS. AMORTISSEUR AR.	0.5
RESSORT D'AMORTISSEUR AR.	0.7
AMORTISSEUR COMP. AR.	0.8
BAGUE INFERIEUR D'AMORTISSEUR	0.6
• BAGUE SUPERIEUR D'AMORTISSEUR	
ENS. BRAS D'AMORTISSEUR	0.4
ENS. TIGE DE RACCORD AMORTISSEUR	0.3

N° de réf.	N° de pièce	Description	N° de jaquis XL250 S	Sz	SA	SB	Rc	RD	N° de série	Code de zone
1	52400-KB7-003	ENS. AMORTISSEUR AR. (SHOWA)	–	–	–	–	1	1		
2	52401-KB7-003	RESSORT D'AMORTISSEUR AR.	–	–	–	–	1	1		
3	52403-KB7-003	METAL INFERIEUR	–	–	–	–	1	1		
4	52405-KB7-003	TUYAU DE DRAINAGE	–	–	–	–	1	1		
5	52406-KB7-003	BOUCHON DE CACHE-POUSSIERE	–	–	–	–	2	2		
6	52410-KB7-003	AMORTISSEUR COMP. AR.	–	–	–	–	1	1		
7	52422-MA0-003	REGLAGE DE RESSORT	–	–	–	–	1	1		
8	52423-MA0-003	ECROU DE REGULATEUR	–	–	–	–	1	1		
9	52424-KB7-003	BUTEE DE SIEGE DE RESSORT	–	–	–	–	1	1		
10	52451-MA0-000	BAGUE INFERIEUR D'AMORTISSEUR	–	–	–	–	1	1		
11	52452-KB7-003	BAGUE SUPERIEUR D'AMORTISSEUR	–	–	–	–	1	1		
12	52456-KB7-003	RACCORD DE TUYAU	–	–	–	–	1	1		
13	52457-KB7-003	CACHE-POUSSIERE	–	–	–	–	1	1		
14	52458-KB7-003	GUIDE DE RESSORT	–	–	–	–	1	1		
15	52459-KB7-003	SIEGE C DE RESSORT	–	–	–	–	1	1		
16	52460-MA0-010	ENS. BRAS D'AMORTISSEUR	–	–	–	–	1	1		
17	52462-MA0-013	BAGUE DE BRAS D'AMORTISSEUR	–	–	–	–	1	1		

F-20-1

Rear cushion
(XL250Rc • RD)

Amortisseur arrière
(XL250Rc • RD)

Hinterer Stoßdämpfer
(XL250Rc • RD)

Amortiguador trasero
(XL250Rc • RD)

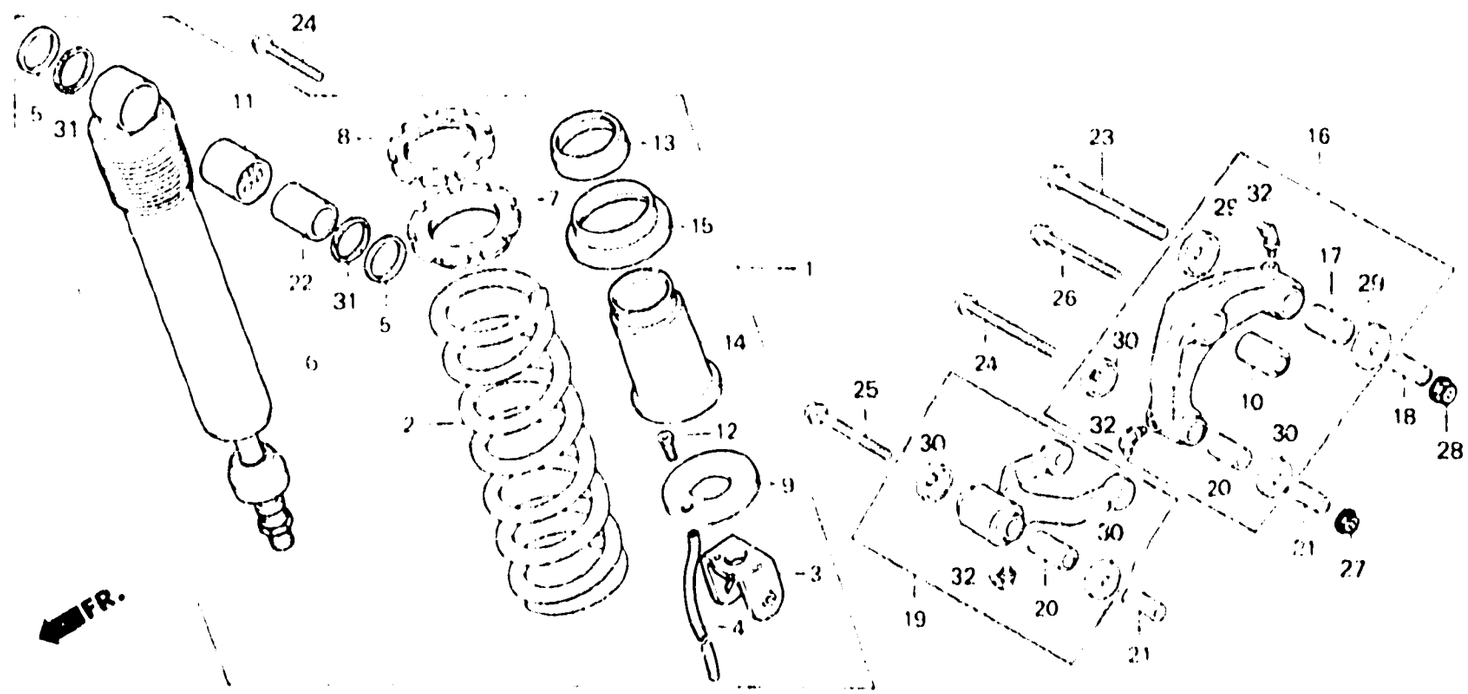

BKB7 - 13

Item d'entretien	T.D.R.	N° de réf.	N° de pièce	Description	Nº de requis XL250 S	Sr	SA	SD	Rc	RD	N° de série	Code de zone
		18	52463-MA0-010	COLLIER DE PIVOT DE BRAS AMORTISSEUR	—	—	—	—	1	1		
		19	52470-MA0-010	ENS. TIGE DE RACCORD AMORTISSEUR	—	—	—	—	1	1		
		20	52472-MA0-013	BAGUE DE TIGE DE RACCORD AMORTISSEUR	—	—	—	—	2	2		
		21	52473-MA0-010	COLLIER DE PIVOT DE TIGE RACCORD	—	—	—	—	2	2		
		22	52486-KB7-003	COLLIER SUPERIEUR D'AMORTISSEUR	—	—	—	—	1	1		
		23	90128-MA0-003	BOULON DE BRIDE, 12X78	—	—	—	—	1	1		
		24	90129-MA0-003	BOULON DE BRIDE, 10X69	—	—	—	—	2	2		
		25	90151-MA0-000	BOULON DE BRIDE, 10X68	—	—	—	—	1	1		
		26	90153-MC4-003	BOULON DE BRIDE, 10X43	—	—	—	—	1	1		
		27	90304-GA6-003	ECROU, ESSIEU ROUE, 10MM	—	—	—	—	1	1		
		28	90306-181-761	ECROU DE BRIDE, 12MM	—	—	—	—	1	1		
		29	91261-MA0-003	JOINT DE PIVOT DE BRAS D'AMORTISSEUR	—	—	—	—	2	2		

F-20-1

Rear cushion
(XL250Rc • Rd)

Amortisseur arrière
(XL250Rc • Rd)

Hinterer Stoßdämpfer
(XL250Rc • Rd)

Amortiguador trasero
(XL250Rc • Rd)

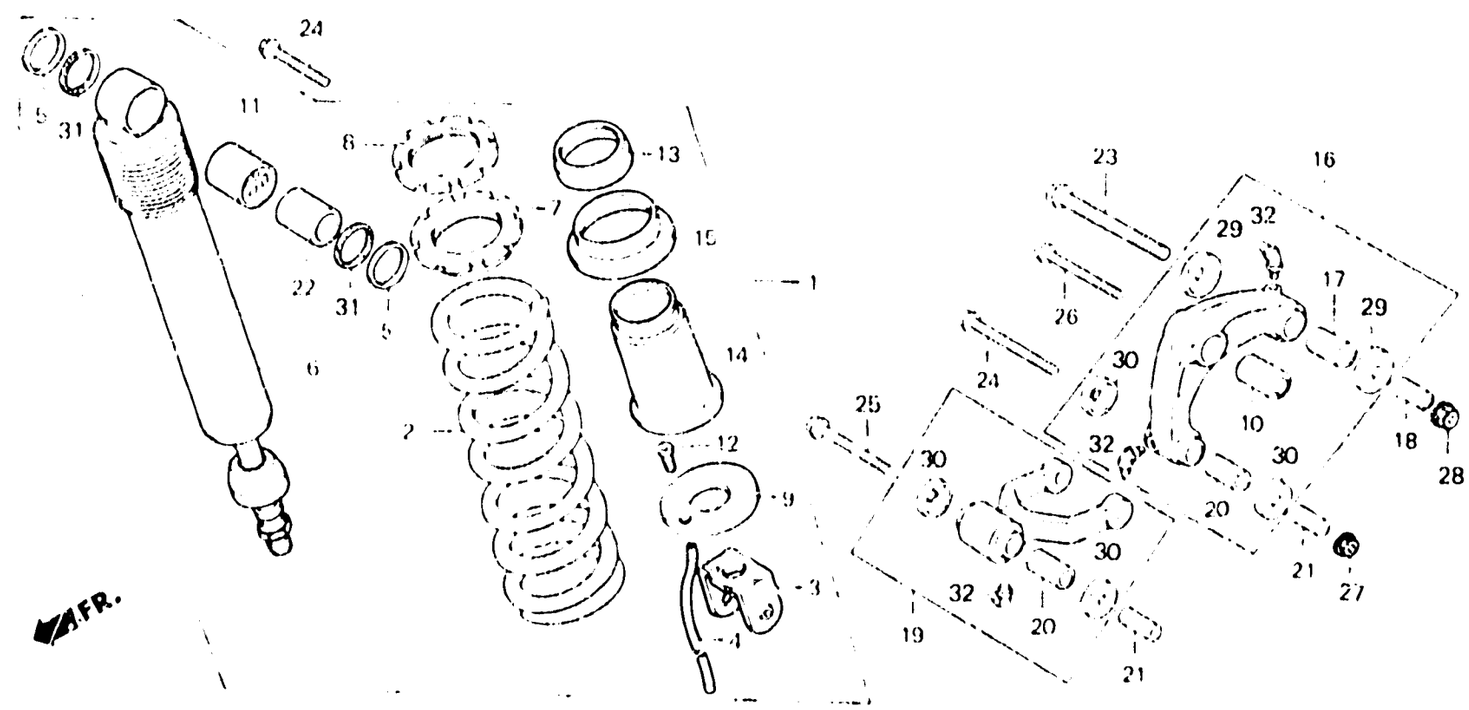

BKB7 - 18

Item d'entretien	T.D.R.	N° de réf.	N° de pièce	Description	S	Sz	SA	SB	Rc	Rd	N° de série	Code de zone
					N° de requis XL250							
			91261-MA0-005	JOINT DE PIVOT DE BRAS D'AMORTISSEUR	–	–	–	–	2	2		
		30	91262-MA0-013	JOINT DE PIVOT DE TIGE RACCORD D'AMORTISSEUR (ARAI)	–	–	–	–	4	4		
			91262-MA0-015	JOINT DE PIVOT DE TIGE RACCORD D'AMORTISSEUR (NOK)	–	–	–	–	4	4		
		31	91351-KB7-003	CACHE-POUSSIERE B	–	–	–	–	2	2		
		32	96201-80000	GRAISSEUR B.T6S	–	–	–	–	3	3		

F-21

Rear fender
(XL250S,Sz,SA,SB-CM,DK,DM,E,SA,U)

Garde-boue arrière
(XL250S,Sz,SA,SB-CM,DK,DM,E,SA,U)

Hinterer Kotflügel
(XL250S,Sz,SA,SB-CM,DK,DM,E,SA,U)

Paratango trasero
(XL250S,Sz,SA,SB-CM,DK,DM,E,SA,U)

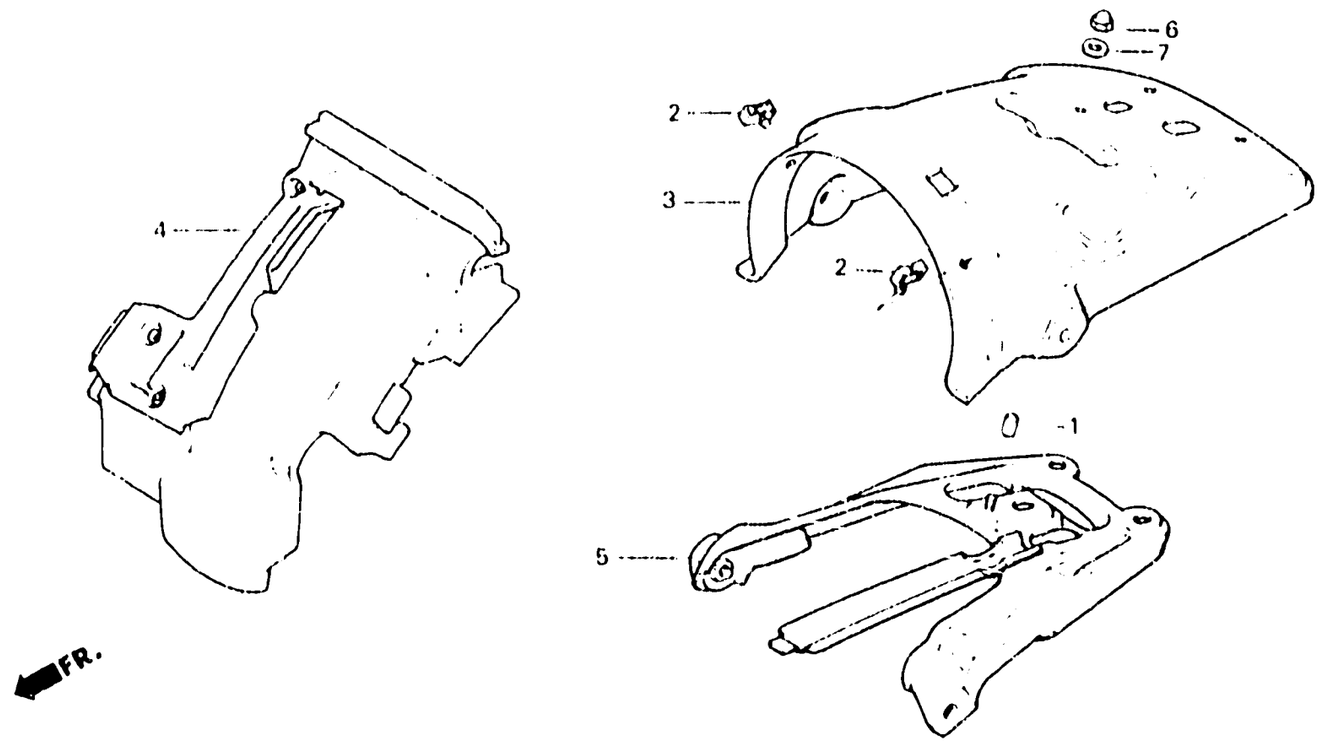

B428-34A

Item d'entretien	T.D.R.	N° de réf.	N° de pièce	Description	N° de requis XL250 S	Sz	SA	SB	RC	RD	N° de série		Code de zone
ENS. GARDE-BOUE AR.	0.4	1	11346-371-300	COLLIER DE COUVERCLE DE REGLAGE	—	—	—	1	—	—			E
•PIECE DE GARDE-BOUE AR.													
GARDE-BOUE COMP. B AR.	0.2	2	32985-300-000	ANNEAU DE FIL	2	2	2	2	—	—			CM,DK,DM,SA,U
					—	—	1	1	—	—			E
		3	80100-428-000ZA	ENS. GARDE-BOUE AR. •R23•	1	1	—	—	—	—			CM
					1	—	1	—	—	—			DK,DM,SA,U
					—	—	1	—	—	—			E
			80100-428-000ZB	ENS. GARDE-BOUE AR. •PB104•	1	—	—	—	—	—			CM,DK,SA,U
			80100-428-000ZC	ENS. GARDE-BOUE AR. •NH24•	1	—	—	—	—	—			CM
					1	—	1	—	—	—			DK,DM,SA,U
					—	—	1	—	—	—			E
			80100-428-000ZD	ENS. GARDE-BOUE AR. •R33•	—	—	1	—	—	—			CM
			80100-428-000ZE	ENS. GARDE-BOUE AR. •R110•	—	—	—	1	—	—			CM,DK,DM,E,SA,U
			80100-428-000ZF	ENS. GARDE-BOUE AR. •NH104MU•	—	—	—	1	—	—			DK,DM,E,SA,U
			80100-428-000ZH	ENS. GARDE-BOUE AR. •NH111•	—	—	—	1	—	—			DK,DM,E,SA,U
		4	80105-428-000	GARDE-BOUE COMP. B AR.	1	1	1	1	—	—			CM,DK,DM,SA,U
					—	—	1	1	—	—			E

F-21

Rear fender
(XL250S,Sz,SA,SB-CM,DK,DM,E,SA,U)

Garde-boue arrière
(XL250S,Sz,SA,SB-CM,DK,DM,E,SA,U)

Hinterer Kotflügel
(XL250S,Sz,SA,SB-CM,DK,DM,E,SA,U)

Paratango trasero
(XL250S,Sz,SA,SB-CM,DK,DM,E,SA,U)

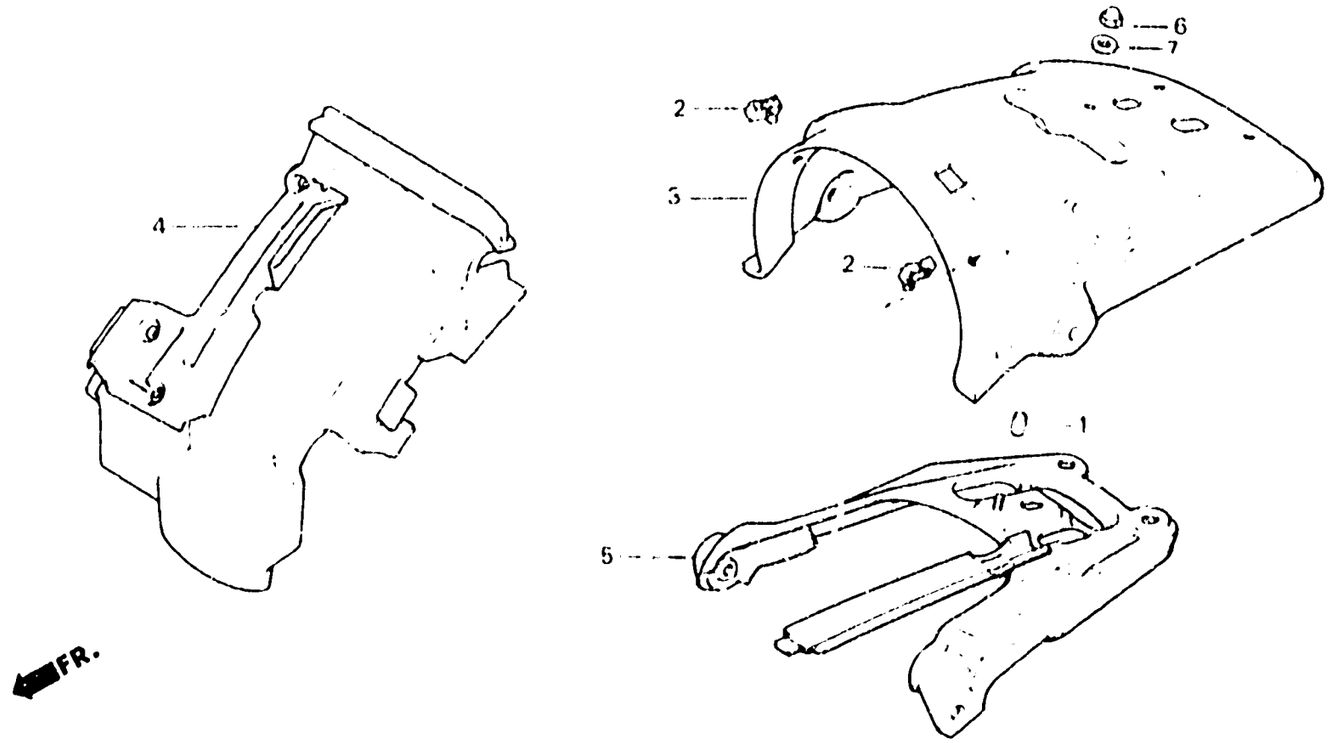

B428-34A

Item d'entretien	T.D.R.	N° de réf.	N° de pièce	Description	N° de requis XL250 S	Sz	SA	SB	RC	RD	N° de série	Code de zone
		5	80110-428-000	PIECE DE GARDE-BOUE AR.	1	1	1	1	—	—		CM,DK,DM,SA,U
					—	—	1	1	—	—		E
		6	90201-415-000	ECROU DE CHAPEAU, 6MM	1	1	1	1	—	—		CM,DK,DM,SA,U
					—	—	1	1	—	—		E
		7	94101-06000	RONDELLE PLATE, 6MM	1	1	1	1	—	—		CM,DK,DM,SA,U
					—	—	1	1	—	—		E

F-21-1

Rear fender
(XL250S,SA,SB-B,E,ED,SA
SD,SW,1F,1G,2F,2G)

Garde-boue arrière
(XL250S,SA,SB-B,E,ED,SA
SD,SW,1F,1G,2F,2G)

Hinterer Kotflügel
(XL250S,SA,SB-B,E,ED,SA
SD,SW,1F,1G,2F,2G)

Paratango trasero
(XL250S,SA,SB-B,E,ED,SA
SD,SW,1F,1G,2F,2G)

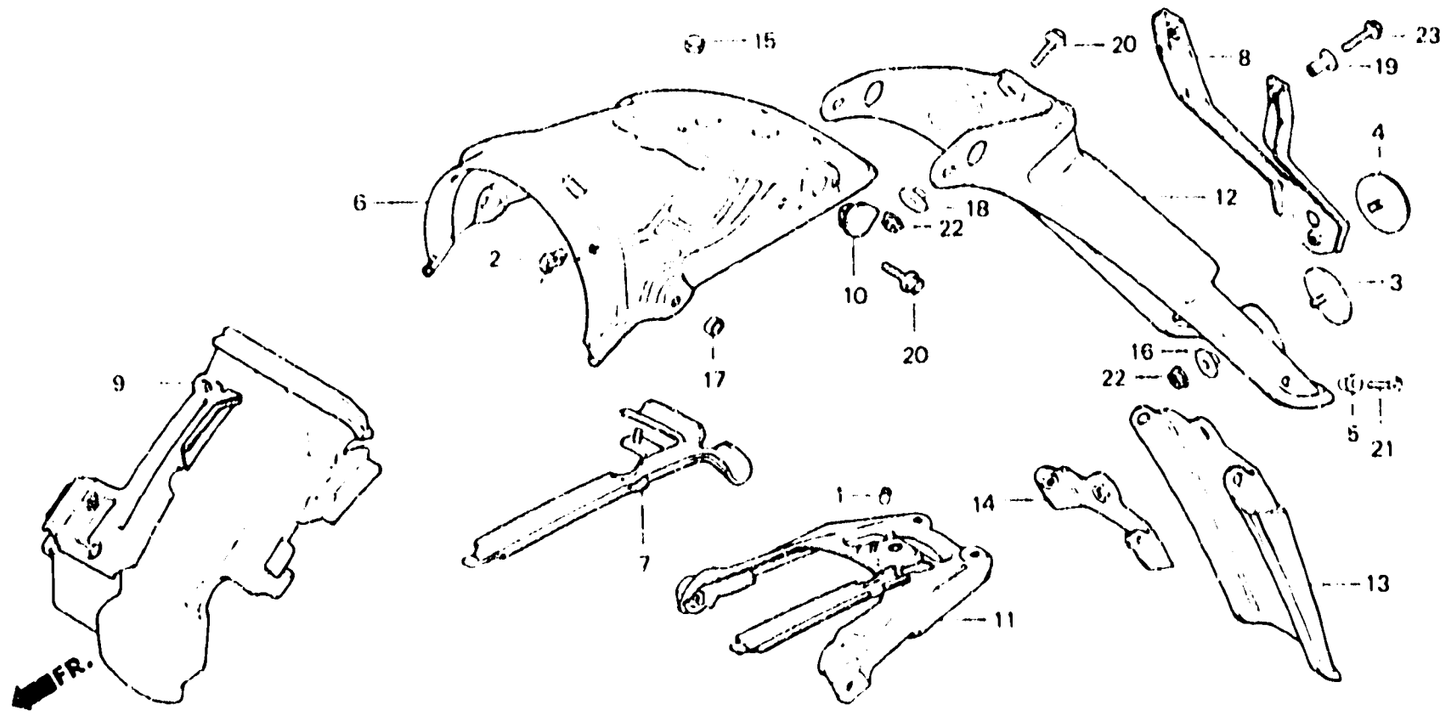

B428 - 51A

Item d'entretien	T.D.R.	N° de réf.	N° de pièce	Description	S	Sz	SA	SB	RC	RD	N° de série		Code de zone
					N° de requis XL 250								
GARDE-BOUE AR.	0.3	1	11346-371-300	COLLIER DE COUVERCLE DE REGLAGE	—	—	—	1	—	—			2F
•ENS. GARDE-BOUE AR.													
•PIECE DE GARDE-BOUE AR.		2	32935-300-000	ANNEAU DE FIL	1	—	—	—	—	—			E
GARDE-BOUE COMP. B AR.	0.1				1	—	1	1	—	—			B,ED,SD,SW,1F,1G 2F,2G
•BAVETTE DE GARDE-BOUE AR.													
GARDE-BOUE C AR.	0.2	3	33741-081-601	CATADIOPTRE	1	—	—	—	—	—			E,1F
					1	—	1	1	—	—			ED,SD,SW,1G
					—	—	1	—	—	—			2F
					—	—	—	1	—	—			B,SA,U,2G
		4	33741-148-871	CATAPHOTE AR.	—	—	—	1	—	—			2F
		5	61301-292-000	COLLIER DE FIXATION DE PHARE	3	—	3	3	—	—			ED,SD,SW
		6	80100-428-610ZA	GARDE-BOUE AR. •R23•	1	—	—	—	—	—		5023231	E,ED,SW,1F,1G
					—	—	1	—	—	—			ED,SD,SW,1G,2F
			80100-428-610ZB	GARDE-BOUE AR. •PB104•	1	—	—	—	—	—		5023378	E,ED,SW,1F,1G
			80100-428-610ZC	GARDE-BOUE AR. •NH24•	1	—	—	—	—	—		5023228	E,ED,SW,1F,1G
					—	—	1	—	—	—			ED,SD,SW,1G,2F
			80100-435-600ZA	GARDE-BOUE AR. •R23•	1	—	—	—	—	—	5023232		E,ED,SW,1F,1G
			80100-435-600ZB	GARDE-BOUE AR. •NH24•	1	—	—	—	—	—	5023379		E,ED,SW,1F,1G
			80100-435-600ZC	GARDE-BOUE AR. •PB104•	1	—	—	—	—	—	5023229		E,ED,SW,1F,1G
			80100-428-000ZE	ENS. GARDE-BOUE AR. •R110•	—	—	—	1	—	—			2F

2-K8

F-21-1

Rear fender
(XL250S,SA,SB-B,E,ED,SA SD,SW,1F,1G,2F,2G)

Garde-boue arrière
(XL250S,SA,SB-B,E,ED,SA SD,SW,1F,1G,2F,2G)

Hinterer Kotflügel
(XL250S,SA,SB-B,E,ED,SA SD,SW,1F,1G,2F,2G)

Paratango trasero
(XL250S,SA,SB-B,E,ED,SA SD,SW,1F,1G,2F,2G)

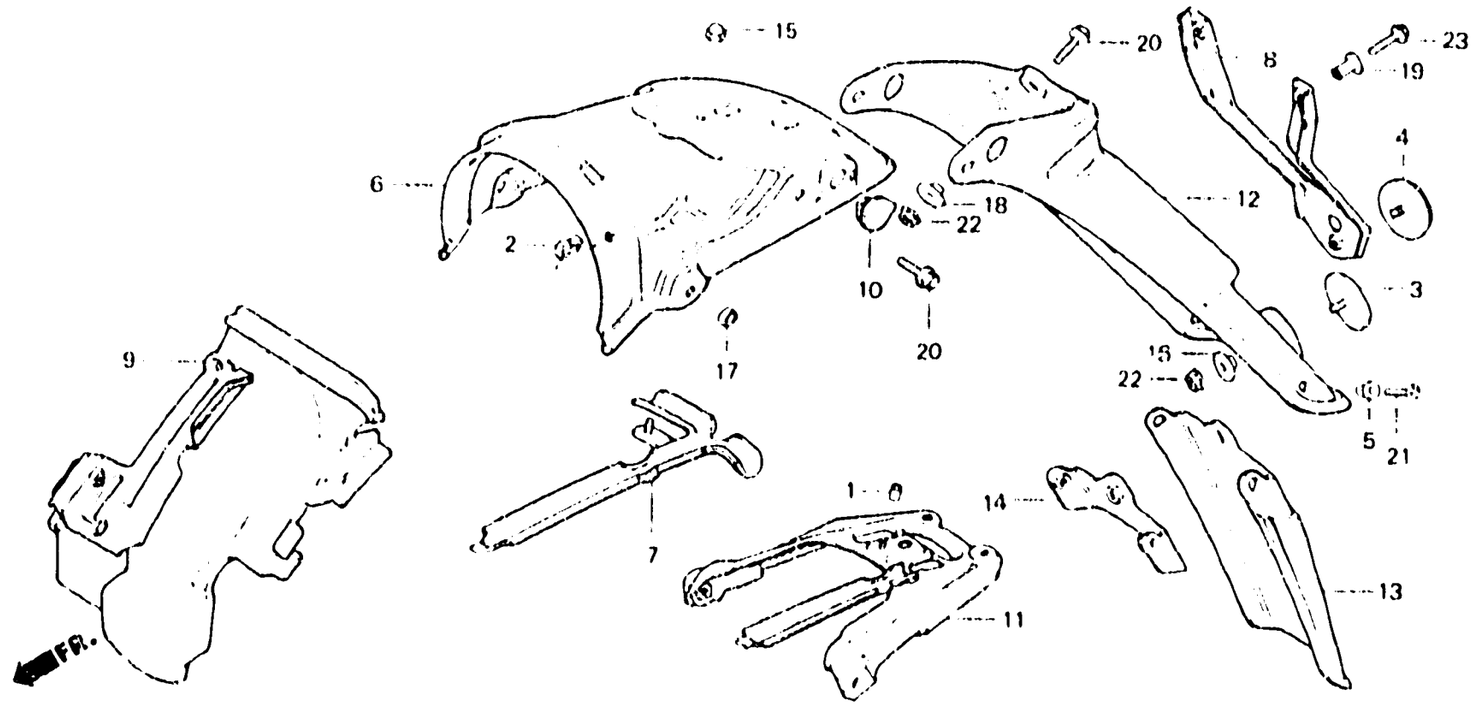

B428-51A

Item d'entretien	T.D.R.	N° de réf.	N° de pièce	Description	N° de requis XL250 S	Sz	SA	SB	Rc	RD	N° de série	Code de zone
			80100-428-000ZF	ENS. GARDE-BOUE AR. •NH104MU•	—	—	—	1	—	—	.....	2F
			80100-428-000ZH	ENS. GARDE-BOUE AR. •NH111•	—	—	—	1	—	—	.....	2F
			80100-428-610ZD	ENS. GARDE-BOUE AR. •R110•	—	—	—	1	—	—	.....	B,ED,SD,SW,2G
			80100-428-610ZE	ENS. GARDE-BOUE AR. •NH104MU•	—	—	—	1	—	—	.....	B,ED,SD,SW,2G
			80100-428-610ZF	ENS. GARDE-BOUE AR. •NH111•	—	—	—	1	—	—	.....	B,ED,SD,SW,2G
		7	80102-428-610	COUVERCLE DE FAISSEAU ELECTRIQUE DE GARDE-BOUE AR.	1	—	1	1	—	—	.....	B,ED,SD,SW,1F,1G 2G
					1	—	—	—	—	—	.....	E
					—	—	1	—	—	—	.....	2F
		8	80102-435-870	APPUI DE REFLECTEUR	—	—	—	1	—	—	.....	2F
		9	80105-428-000	GARDE-BOUE COMP. B AR.	1	—	1	1	—	—	.....	B,ED,SD,SW,1F,1G 2G
					1	—	—	—	—	—	.....	E
					—	—	1	—	—	—	.....	2F
		10	80108-435-600	BOUCHON DE GARDE-BOUE AR.	—	—	2	—	—	—	.....	2F

2-K9

F-21-1

Rear fender
(XL250S,SA,SB-B,E,ED,SA
SD,SW,1F,1G,2F,2G)

Garde-boue arrière
(XL250S,SA,SB-B,E,ED,SA
SD,SW,1F,1G,2F,2G)

Hinterer Kotflügel
(XL250S,SA,SB-B,E,ED,SA
SD,SW,1F,1G,2F,2G)

Paratango trasero
(XL250S,SA,SB-B,E,ED,SA
SD,SW,1F,1G,2F,2G)

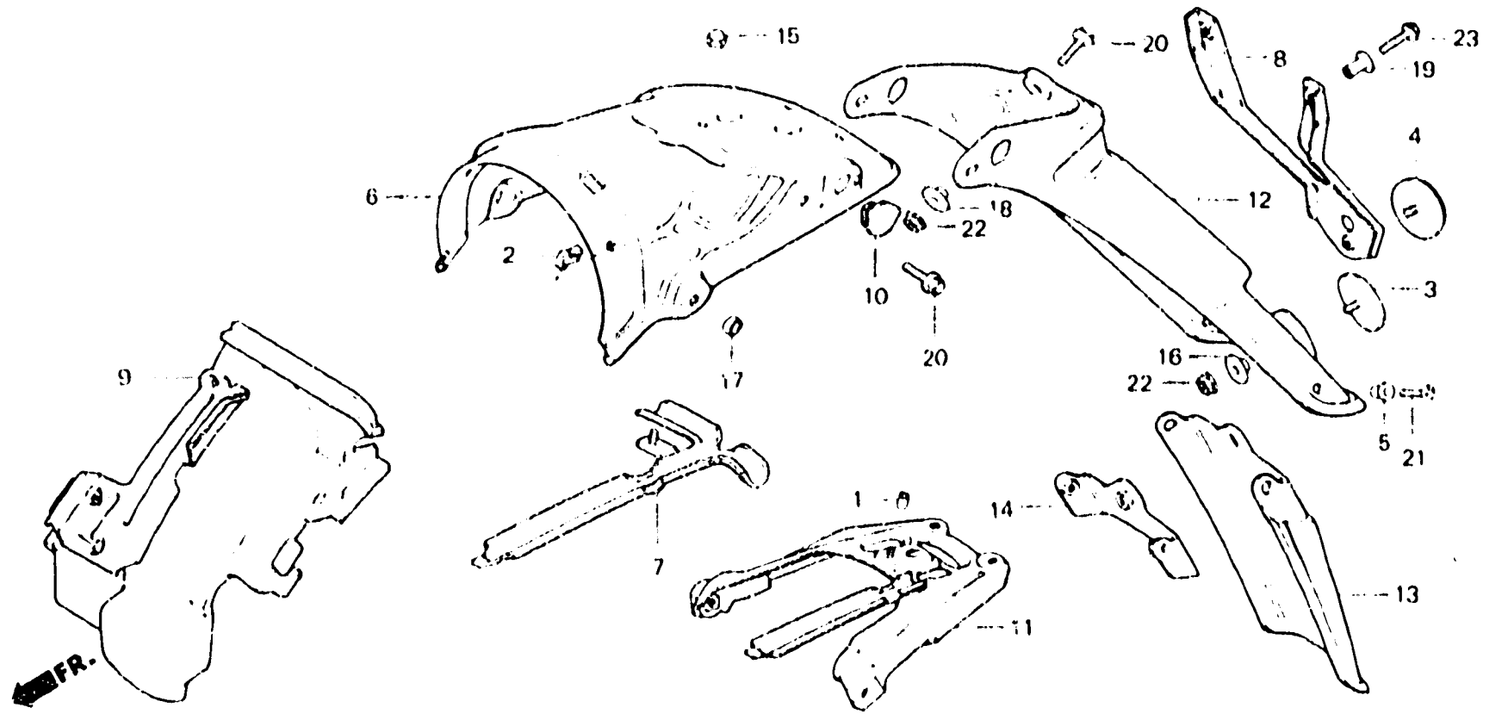

B428-51A

Item d'entretien	T.D.R.	N° de réf.	N° de pièce	Description	N° de requis XL250 S	Sz	SA	SB	Rc	Ro	N° de série		Code de zone
		11	80110-428-000	PIECE DE GARDE-BOUE AR.	—	—	—	1	—	—			2F
		12	80200-428-610	GARDE-BOUE C AR.	1	—	1	1	—	—			B,ED,SD,SW,1F,1G 2G
					1	—	—	—	—	—			E
					—	—	1	—	—	—			2F
		13	80201-428-640	BAVETTE DE GARDE-BOUE AR.	1	—	1	1	—	—			ED,SD,SW
		14	80202-428-640	PIECE DE GARDE BOUE AR.	1	—	1	1	—	—			ED,SD,SW
		15	90201-415-000	ECROU DE CHAPEAU, 6MM	1	—	1	1	—	—			B,ED,SD,SW,1F,1G 2F,2G
					1	—	—	—	—	—			E
		16	90401-373-770	RONDELLE, 6X20	1	—	—	—	—	—			E,1F
					1	—	1	—	—	—			ED,SD,SW,1G,2F
		17	90512-122-700	COLLIER 9X12X4.5	—	—	—	2	—	—			2F
		18	90512-300-000	RONDELLE, 6X20	3	—	3	3	—	—			B,ED,SD,SW,1F,1G 2G
					3	—	—	—	—	—			E
					—	—	3	—	—	—			2F
		19	90563-045-000	RONDELLE DE MONTAGE DE SUPPORT NUMERO	—	—	—	2	—	—			2F

2-K10

F-21-1

Rear fender
(XL250S,SA,SB-B,E,ED,SA SD,SW,1F,1G,2F,2G)

Garde-boue arrière
(XL250S,SA,SB-B,E,ED,SA SD,SW,1F,1G,2F,2G)

Hinterer Kotflügel
(XL250S,SA,SB-B,E,ED,SA SD,SW,1F,1G,2F,2G)

Paratango trasero
(XL250S,SA,SB-B,E,ED,SA SD,SW,1F,1G,2F,2G)

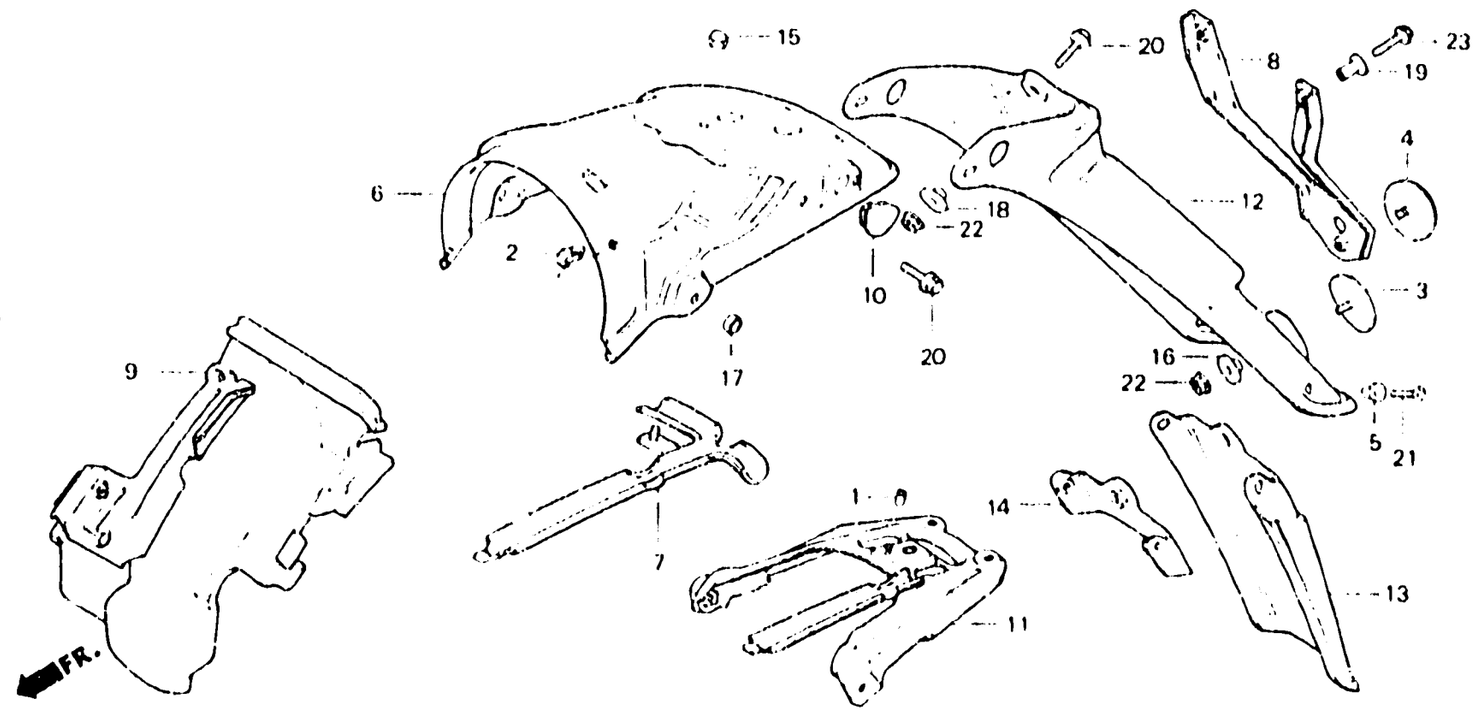

B428-51A

Item d'entretien	T.D.R.	N° de réf.	N° de pièce	Description	S	SZ	SA	SB	RC	RD	N° de série		Code de zone
					N° de requis XL250								
		20	93481-06016-00	RONDELLE A BOULON, 6X16	3	—	3	3	—	—	.....	.....	B,ED,SD,SW,1F,1G 2G
					3	—	—	—	—	—	.....	.....	E
					—	—	3	—	—	—	.....	.....	2F
		21	93500-05016-0A	VIS A TETE CYLINDRIQUE, 5X16	3	—	3	3	—	—	.....	.....	ED,SD,SW
		22	94050-06000	ECROU DE BRIDE, 6MM	4	—	4	4	—	—	.....	.....	B,ED,SD,1F,1G,2G
					4	—	—	—	—	—	.....	.....	E
					4	—	4	—	—	—	.....	.....	SW,2F
		23	93481-06016-00	RONDELLE A BOULON, 6X16	—	—	3	—	—	—	.....	.....	ED,SD,SW,1G
			95700-06016-00	BOULON DE BRIDE, 6X16	—	—	—	2	—	—	.....	.....	2F

F-21-2

Rear fender
(XL250Rc-CM • Rd)

Garde-boue arrière
(XL250Rc-CM • Rd)

Hinterer Kotflügel
(XL250Rc-CM • Rd)

Parafango trasero
(XL250Rc-CM • Rd)

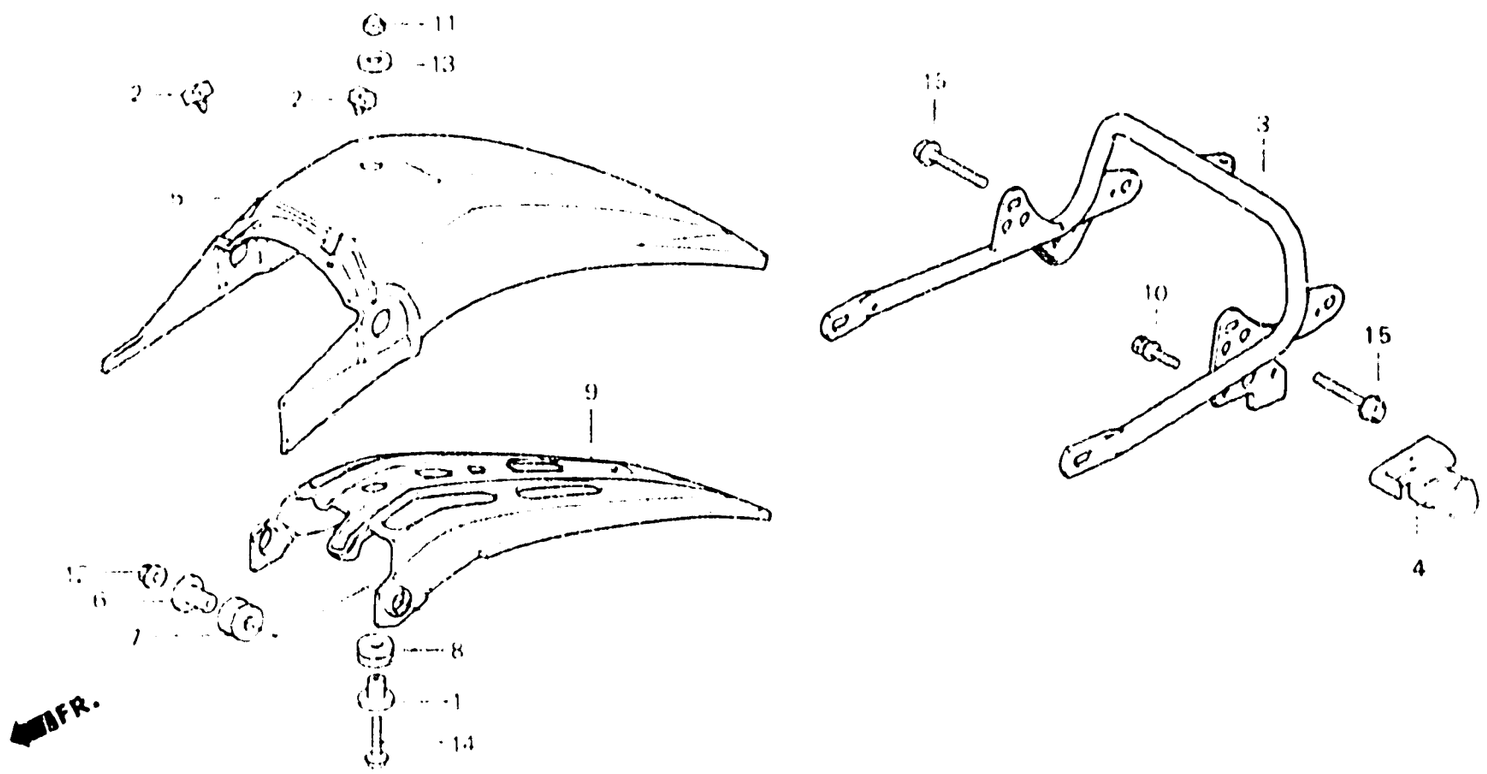

BMC4-16

Item d'entretien	T.D.R.	N° de réf.	N° de pièce	Description	S	Sz	Sa	Sb	Rc	Rd	N° de série	Code de zone
					N° de requis XL250							
TUYAU COMP. QUEUE	0.3	1	19052-KA4-000	COLLIER DE MONTAGE DE RADIATEUR	—	—	—	—	1	1		CM
•GARDE-BOUE AR.												
•PIECE DE GARDE-BOUE AR.		2	32985-300-000	ANNEAU DE FIL	—	—	—	—	2	2		CM
ENS. PORTE-CASQUE	0.2	3	50311-MC4-670	TUYAU COMP. QUEUE	—	—	—	—	1	1		CM
		4	50710-382-671	ENS. PORTE-CASQUE	—	—	—	—	1	1		CM
		5	80100-KB7-670ZA	GARDE-BOUE AR. •R110•	—	—	—	—	1	1		CM
		6	80101-KB7-000	COLLIER, 8X15	—	—	—	—	2	2		CM
		7	80102-KB7-000	CAOUTCHOUC DE MONTAGE	—	—	—	—	2	2		CM
		8	80105-028-000	TAMPON A DE GARDE-BOUE AR.	—	—	—	—	1	1		CM
		9	80110-KB7-000	PIECE DE GARDE-BOUE AR.	—	—	—	—	1	1		CM
		10	90107-428-000	BOULON B SPECIAL, 6MM	—	—	—	—	2	2		CM
		11	90201-415-000	ECROU DE CHAPEAU, 6MM	—	—	—	—	1	1		CM
		12	94050-08000	ECROU DE BRIDE, 8MM	—	—	—	—	2	2		CM
		13	94101-06000	RONDELLE PLATE, 6MM	—	—	—	—	1	1		CM
		14	95700-06020-00	BOULON DE BRIDE, 6X20	—	—	—	—	1	1		CM
		15	95700-08032-00	BOULON DE BRIDE, 8X32	—	—	—	—	2	2		CM

2-K12

F-21-3

Rear fender
(XL250Rc-B,DK,E,ED,IT
SA,SD,SW,U,2F,2G)

Garde-boue arrière
(XL250Rc-B,DK,E,ED,IT
SA,SD,SW,U,2F,2G)

Hinterer Kotflügel
(XL250Rc-B,DK,E,ED,IT
SA,SD,SW,U,2F,2G)

Parafango trasero
(XL250Rc-B,DK,E,ED,IT
SA,SD,SW,U,2F,2G)

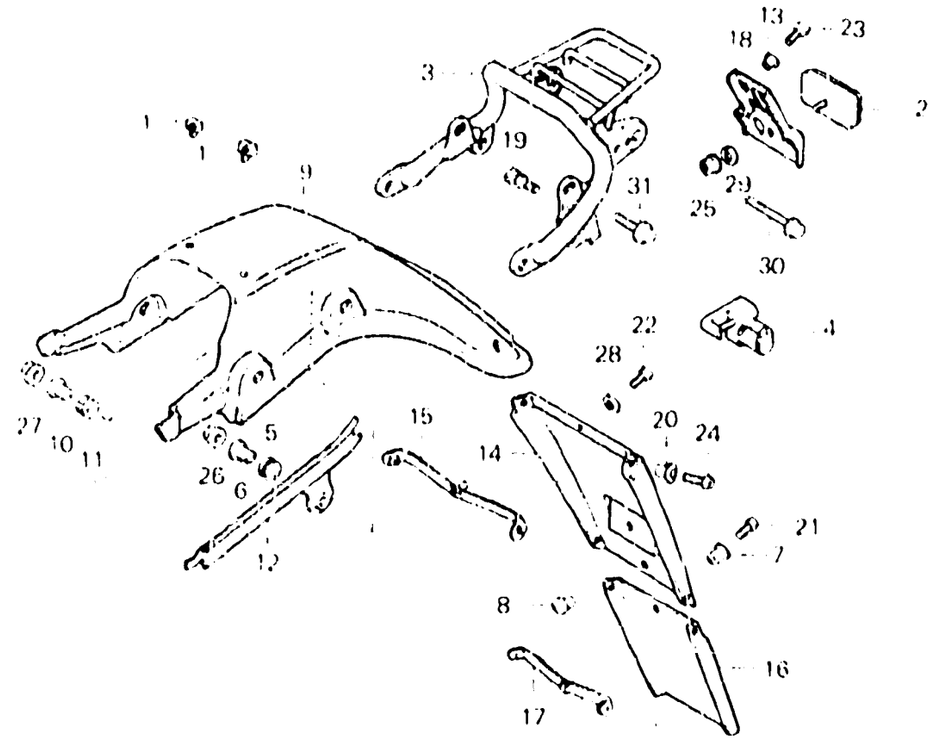

BMC4 27

Item d'entretien	T.D.R.
TUYAU COMP. QUEUE	0.3
• GARDE-BOUE AR.	
• JEU DE GARDE-BOUE AR.	
ENS. PORTE-CASQUE	0.2
BAVETTE A DE GARDE-BOUE AR.	0.1

N° de réf.	N° de pièce	Description	S	Sz	SA	SB	Rc	Rb	N° de série		Code de zone
			N° de requis XL250								
1	32985-300-000	ANNEAU DE FIL	—	—	—	—	2	—			B,DK,E,ED,IT,SA,SD SW,U,2F,2G
2	33741-MC7-611	CATADIOPTRE	—	—	—	—	1	—			B,DK,E,ED,IT,SA,SD SW,U,2F,2G
3	50311-KB7-601	TUYAU COMP. QUEUE	—	—	—	—	1	—			B,DK,E,ED,IT,SA,SD SW,U,2F,2G
4	50710-MC4-611	ENS. PORTE-CASQUE	—	—	—	—	1	—			ED,SD,2G
	50710-382-671	ENS. PORTE-CASQUE	—	—	—	—	1	—			B,DK,E,IT,SA,SW,U 2F
5	61103-430-000	CAOUTCHOUC DE MONTAGE DE GARDE-BOUE AV.	—	—	—	—	2	—			B,DK,E,ED,IT,SA,SD SW,U,2F,2G
6	61104-430-000	COLLIER DE MONTAGE DE GARDE-BOUE	—	—	—	—	2	—			B,DK,E,ED,IT,SA,SD SW,U,2F,2G
7	61304-292-000	COLLIER DE FIXATION DE PHARE	—	—	—	—	3	—			ED,SD,SW
8	64203-166-610	COLLIER D'APPUI DE PROFILAGE	—	—	—	—	1	—			ED,SD,SW,2G
9	801A0-KB7-6002A	JEU DE GARDE-BOUE AR. •R110• (WL)	—	—	—	—	1	—			B,DK,E,ED,IT,SA,SD SW,U,2F,2G

2-K13

F-21-3

Rear fender
(XL250Rc-B,DK,E,ED,IT
SA,SD,SW,U 2F,2G)

Garde-boue arrière
(XL250Rc-B,DK,E,ED,IT
SA,SD,SW,U,2F,2G)

Hinterer Kotflügel
(XL250Rc-B,DK,E,ED,IT
SA,SD,SW,U,2F,2G)

Parafango trasero
(XL250Rc-B,DK,E,ED,IT
SA,SD,SW,U,2F,2G)

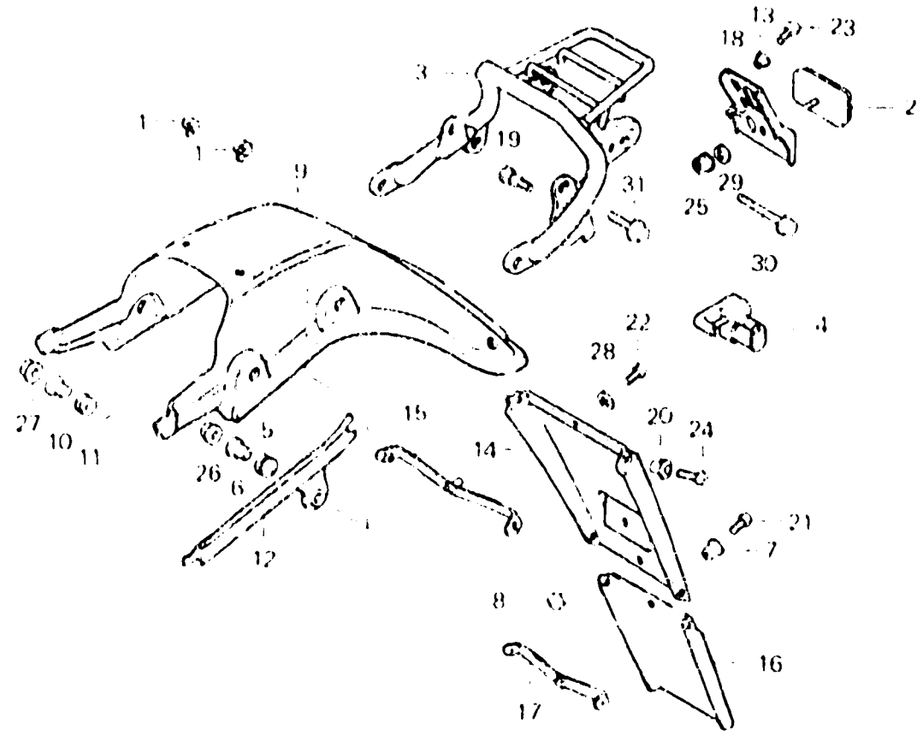

BMC4 27

Item d'entretien	T.D.R.	N° de réf.	N° de pièce	Description	S	Sz	Sa	Se	Rc	Ro	N° de série	Code de zone
					N° de requis XL250							
			80100-KB7-600ZA	GARDE-BOUE AR. *NH24*	—	—	—	—	1	—		B,DK,E,ED,IT,SA,SD SW,U,2F,2G
			80100-KB7-600ZB	GARDE-BOUE AR. *NH104MU*	—	—	—	—	1	—		B,DK,E,ED,IT,SA,SD SW,U,2F,2G
		10	80101-KB7-600	COLLIER, 8X12	—	—	—	—	2	—		B,DK,E,ED,IT,SA,SD SW,U,2F,2G
		11	80102-KB7-600	CAOUTCHOUC DE MONTAGE	—	—	—	—	2	—		B,DK,E,ED,IT,SA,SD SW,U,2F,2G
		12	80106-KB7-600	COUVERCLE DE FAISCEAU ELECTRIQUE DE GARDE-BOUE AR.	—	—	—	—	1	—		B,DK,E,ED,IT,SA,SD SW,U,2F,2G
		13	80112-443-850	COLLIER	—	—	—	—	2	—		B,DK,IT,U,2F
		14	80200-KB7-610	BAVETTE A DE GARDE-BOUE AR.	—	—	—	—	1	—		ED,SD,SW,2G
		15	80201-KB7-610	PLAQUE A DE GARDE-BOUE AR.	—	—	—	—	1	—		ED,SD,SW,2G
		16	80300-KB7-640	BAVETTE B DE GARDE-BOUE AR.	—	—	—	—	1	—		ED,SD,SW
		17	80301-KB7-640	PLAQUE B DE GARDE-BOUE AR.	—	—	—	—	1	—		ED,SD,SW
		18	80400-KB7-620	APPUI DE REFLECTEUR	—	—	—	—	1	—		B,DK,IT,U,2F
		19	90107-428-000	BOULON B SPECIAL, 6MM	—	—	—	—	2	—		B,DK,E,ED,IT,SA,SD SW,U,2F,2G

F-21-3

Rear fender
(XL250Rc-B,DK,E,ED,IT
SA,SD,SW,U,2F,2G)

Garde-boue arrière
(XL250Rc-B,DK,E,ED,IT
SA,SD,SW,U,2F,2G)

Hinterer Kotflügel
(XL250Rc-B,DK,E,ED,IT
SA,SD,SW,U,2F,2G)

Parafango trasero
(XL250Rc-B,DK,E,ED,IT
SA,SD,SW,U,2F,2G)

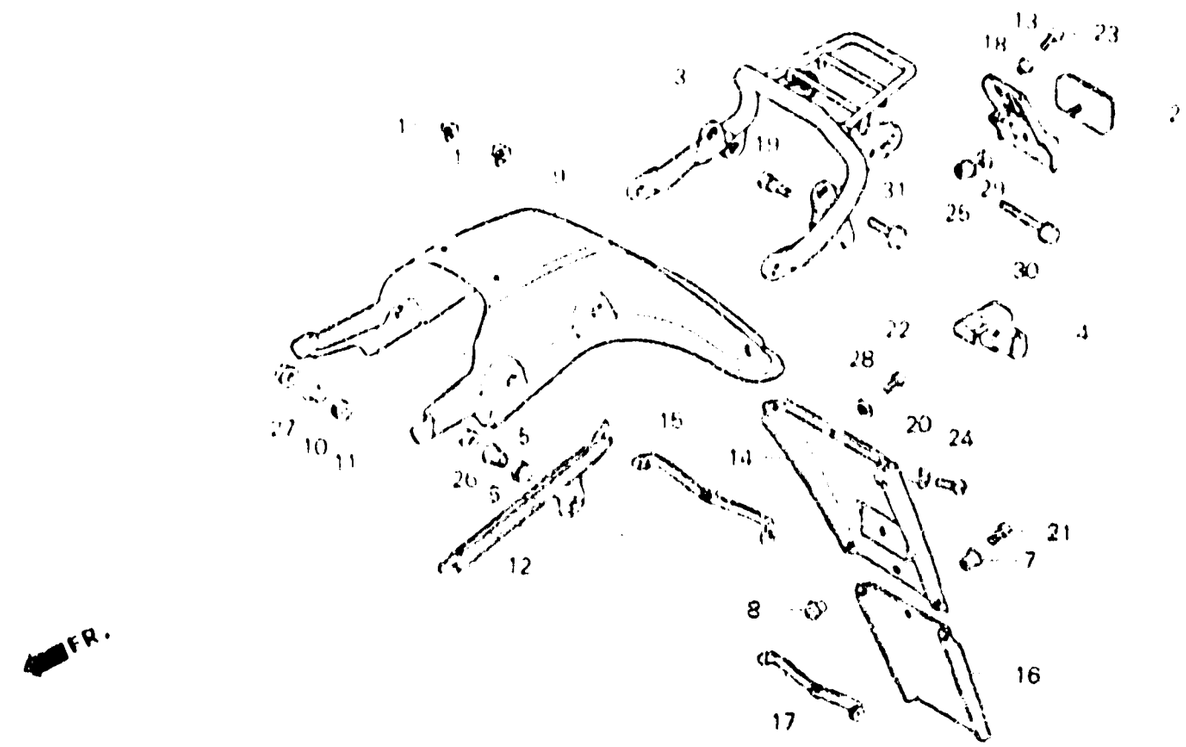

BMC4-27

Item d'entretien	T.D.R.	N° de réf.	N° de pièce	Description	S	S2	S3	S4	R2	Nb	N° de série		Code de zone
					N° de repère XL250								
		20	90121-102-000	COLLIER B DE FIXATION DE BOITIER DE FILTRE A AIR	—	—	—	—	2	—			ED,SD,SW,2G
		21	93500-05016-0A	VIS A TETE CYLINDRIQUE, 5X16	—	—	—	—	3	—			ED,SD,SW
		22	93500-06010	VIS A TETE CYLINDRIQUE, 6X10	—	—	—	—	1	—			ED,SD,SW,2G
		23	93500-06012	VIS A TETE CYLINDRIQUE, 6X12	—	—	—	—	2	—			B,DK,IT,U,2F
		24	93500-06014	VIS A TETE CYLINDRIQUE, 6X14	—	—	—	—	2	—			ED,SD,SW,2G
		25	94050-05000	ECROU DE BRIDE, 5MM	—	—	—	—	1	—			B,DK,E,ED,IT,SA,SD SW,U,2F,2G
		26	94050-06000	ECROU DE BRIDE, 6MM	—	—	—	—	2	—			B,DK,E,ED,IT,SA,SD SW,U,2F,2G
		27	94050-08000	ECROU DE BRIDE, 8MM	—	—	—	—	2	—			B,DK,E,ED,IT,SA,SD SW,U,2F,2G
		28	94101-06000	RONDELLE PLATE, 6MM	—	—	—	—	1	—			ED,SD,SW,2G
		29	94111-05000	RONDELLE ELASTIQUE, 5MM	—	—	—	—	1	—			B,DK,E,ED,IT,SA,SD SW,U,2F,2G
		30	95700-06040-00	BOULON DE BRIDE, 6X40	—	—	—	—	2	—			B,DK,E,ED,IT,SA,SD SW,U,2F

2-K15

F-21-3

Rear fender
(XL250Rc-B,DK,E,ED,IT SA,SD,SW,U,2F,2G)

Garde-boue arrière
(XL250Rc-B,DK,E,ED,IT SA,SD,SW,U,2F,2G)

Hinterer Kotflügel
(XL250Rc-B,DK,E,ED,IT SA,SD,SW,U,2F,2G)

Parafango trasero
(XL250Rc-B,DK,E,ED,IT SA,SD,SW,U,2F,2G)

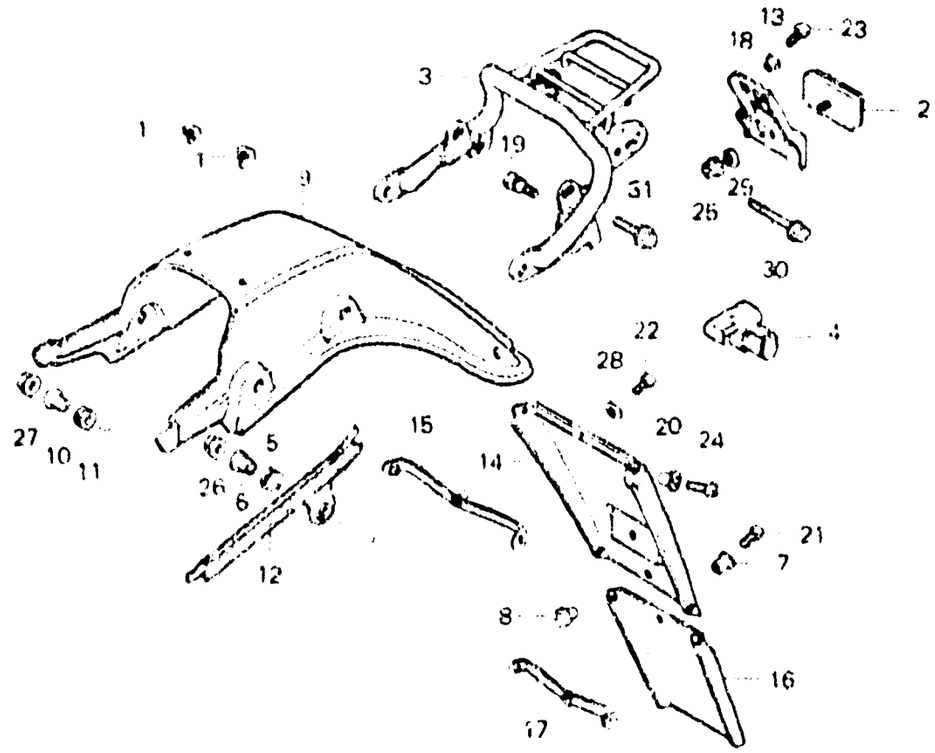

EN04-27

Item d'entretien	T.D.R.	N° de réf	N° de pièce	Description	N° de requis XL250 S	S2	S3	S4	R	R2	N° de série	Code de zone
		31	95700-08032-00	BOULON DE BRIDE, 8X32	–	–	–	–	2	–		B,DK,E,ED,IT SA,SD SW,U 2F,2G

2-K16

F-22

Winker
(XL250S,S2,SA,S8-B,CM
DK,DM,E,SA,U,2F)

Clignotant
(XL250S,S2,SA,S8-B,CM
DK,DM,E,SA,U,2F)

Blinker
(XL250S,S2,SA,S8-B,CM
DK,DM,E,SA,U,2F)

Luz intermitente
(XL250S,S2,SA,S8-B,CM
DK,DM,E,SA,U,2F)

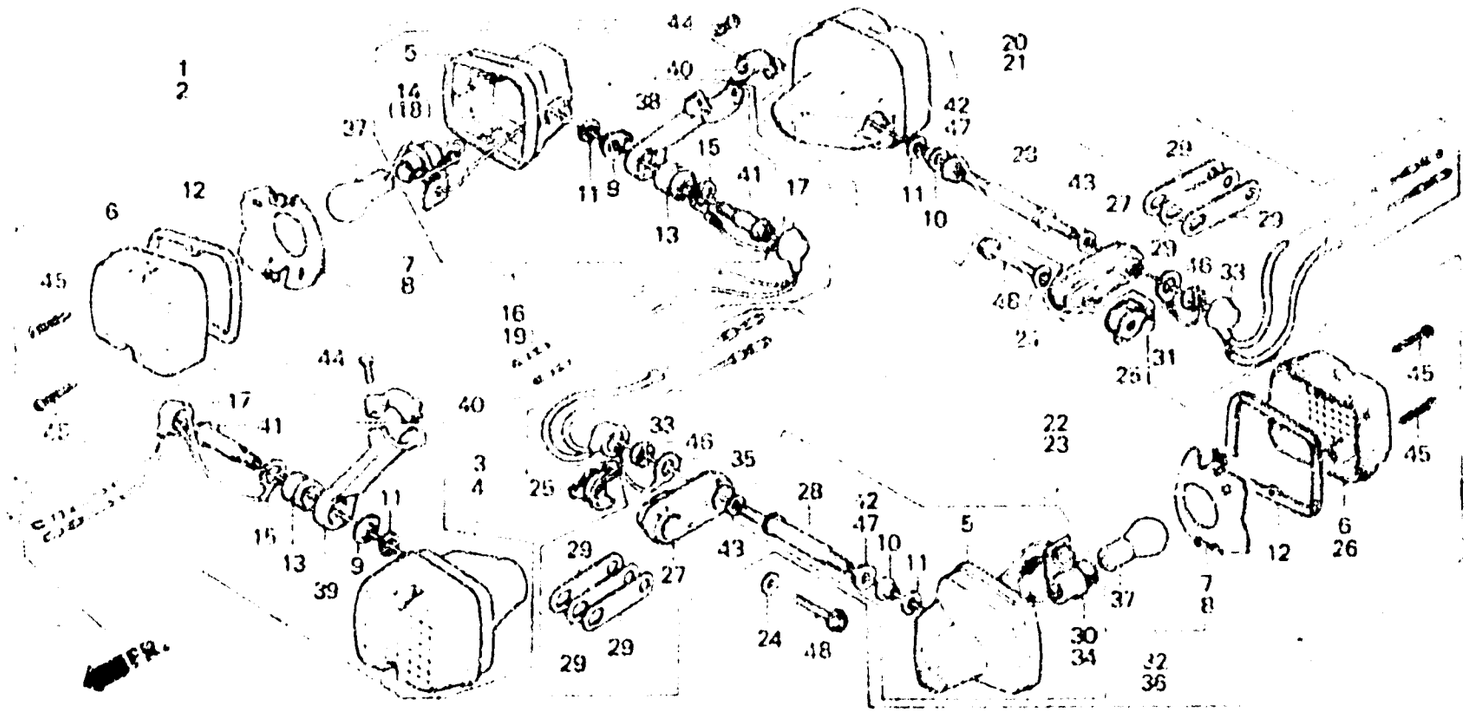

B435-24

Item d'entretien	T.D.R.	N° de réf.	N° de pièce	Description	N° de repère XL250 S	S2	S8	S8	Rc	Rb	N° de série		Code de zone
JEU DE CLIGNOTANT	0.2	1	33300-428-003	JEU DE CLIGNOTANT AV. D.	1	—	—	—	—	—			DK,SA,U
(AJOUTER 0,1 POUR CHAQUE)			33300-435-000	JEU DE CLIGNOTANT AV. D.	—	—	1	1	—	—			DK,DM,SA,U
(PIECES RELATIVES Y COMPRISES)			33300-435-600	JEU DE CLIGNOTANT AV. D.	—	—	1	1	—	—			B,E,2F
(PIECES RELATIVES DE CI-DESSOUS NON COMPRISES.)		2	33300-428-672	JEU DE CLIGNOTANT AV. D.	1	1	1	—	—	—			CM
			33300-435-670	JEU DE CLIGNOTANT AV. D.	—	—	—	1	—	—			CM
AMPOULE CLIGNOTANT	0.1	3	33350-428-003	JEU DE CLIGNOTANT AV. G.	1	—	—	—	—	—			DK,SA,U
(QUAND L'ENTRETIEN D'UNE UNITE			33350-435-000	JEU DE CLIGNOTANT AV. G.	—	—	1	1	—	—			DK,DM,SA,U
COMPLETE EST REALISE,			33350-435-600	JEU DE CLIGNOTANT AV. G.	—	—	1	1	—	—			B,E,2F
LE F.R.Y. EST DE 0,2)		4	33350-428-672	JEU DE CLIGNOTANT AV. G.	1	1	1	—	—	—			CM
			33350-435-670	JEU DE CLIGNOTANT AV. G.	—	—	—	1	—	—			CM
		5	33401-428-003	BASE, CLIGNOTANT	4	4	4	4	—	—			CM,DK,DM,SA,U

2-L1

F-22

Winker
(XL250S,Sz,SA,SB-B,CM
DK,DM,E,SA,U,2F)

Clignotant
(XL250S,Sz,SA,SB-B CM
DK,DM,E,SA,U,2F)

Blinker
(XL250S,Sz,SA,SB-B,CM
DK,DM,E,SA,U,2F)

Luz intermitente
(XL250S,Sz,SA,SB-B,CM
DK,DM,E,SA,U,2F)

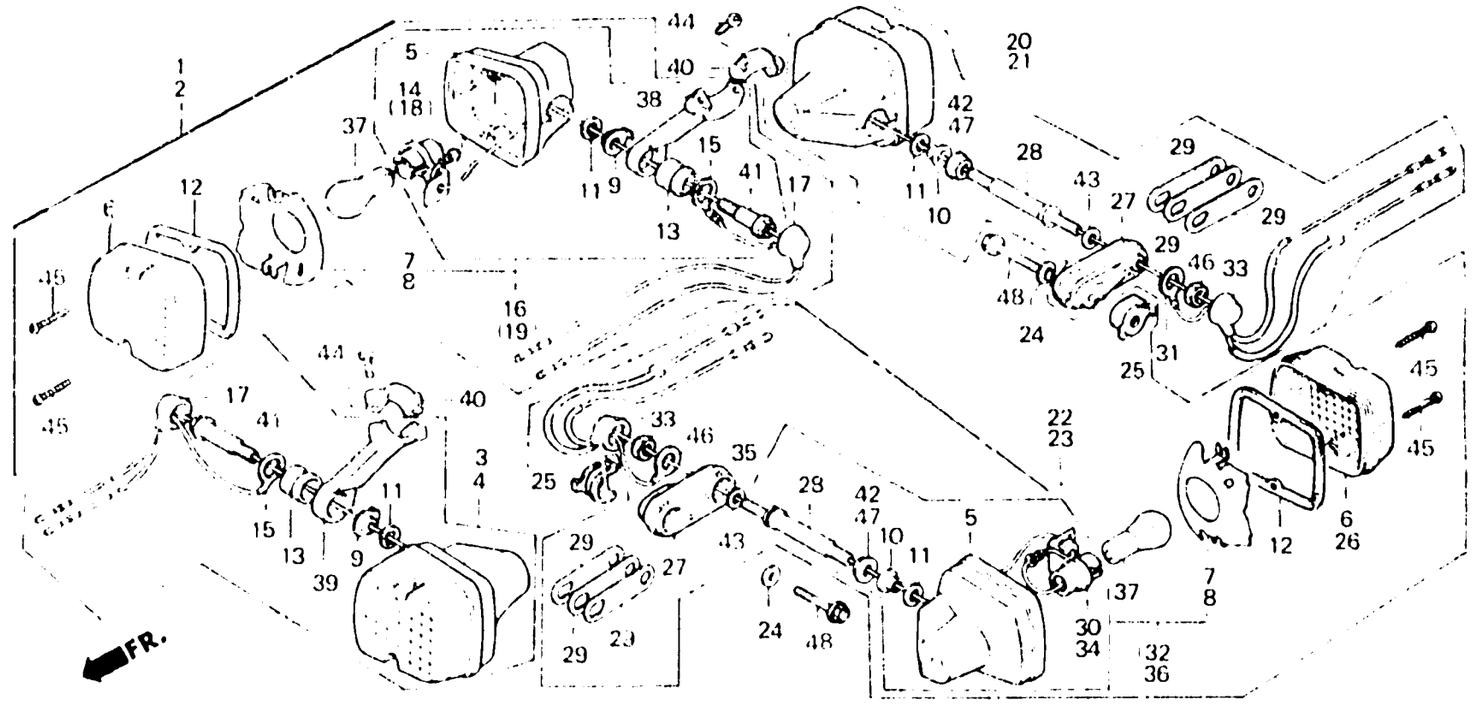

B435 - 24

Item d'entretien	T.D.R.	N° de réf.	N° de pièce	Description	N° de requis XL250 S	Sz	SA	SB	RC	RD	N° de série		Code de zone
		6	33402-428 671	LENTILLE DE CLIGNOTANT	4	4	4	4	—	—			CM,DK,DM,SA,U
					—	—	2	2	—	—			B,E,2F
		7	33403-428-671	REFLECTEUR	4	4	4	4	—	—			CM
		8	33403-443-003	REFLECTEUR, CLIGNOTANT	4	—	4	4	—	—			DK,DM,SA,U
		9	33404-428-003	BUTEE DE CLIGNOTANT AV.	2	2	2	2	—	—			CM
					2	—	—	—	—	—			DK,SA,U
			33404-437-000	BUTEE DE CLIGNOTANT AV.	—	—	2	2	—	—			B,DK,DM,E,SA,U,2F
		10	33405-428-003	COLLIER DE BASE DE CLIGNOTANT	2	2	2	2	—	—			B,CM,DK,DM,SA,2F
					—	—	2	2	—	—			E
		11	33406-428-003	JOINT	4	4	4	4	—	—			B,CM,DK,DM,SA,2F
					—	—	4	4	—	—			E
		12	33407-428-003	JOINT DE LENTILLE	—	—	4	4	—	—			B,E,2F
		13	33408-428-013	CAOUTCHOUC DE MONTAGE CLIGNOTANT AV.	2	2	2	—	—	—			CM,DK,DM,SA,U
			33408-435-000	CAOUTCHOUC DE MONTAGE CLIGNOTANT AV.	—	—	2	2	—	—			E,2F
					—	—	—	2	—	—			B,CM,DK,DM,SA,U

2-L2

F-22

Winker
(XL250S,Sz,SA,SB-B,CM
DK,DM,E,SA,U,2F)

Clignotant
(XL250S,Sz,SA,SB-B,CM
DK,DM,E,SA,U,2F)

Blinker
(XL250S,Sz,SA,SB-B,CM
DK,DM,E,SA,U,2F)

Luz intermitente
(XL250S,Sz,SA,SB-B,CM
DK,DM,E,SA,U,2F)

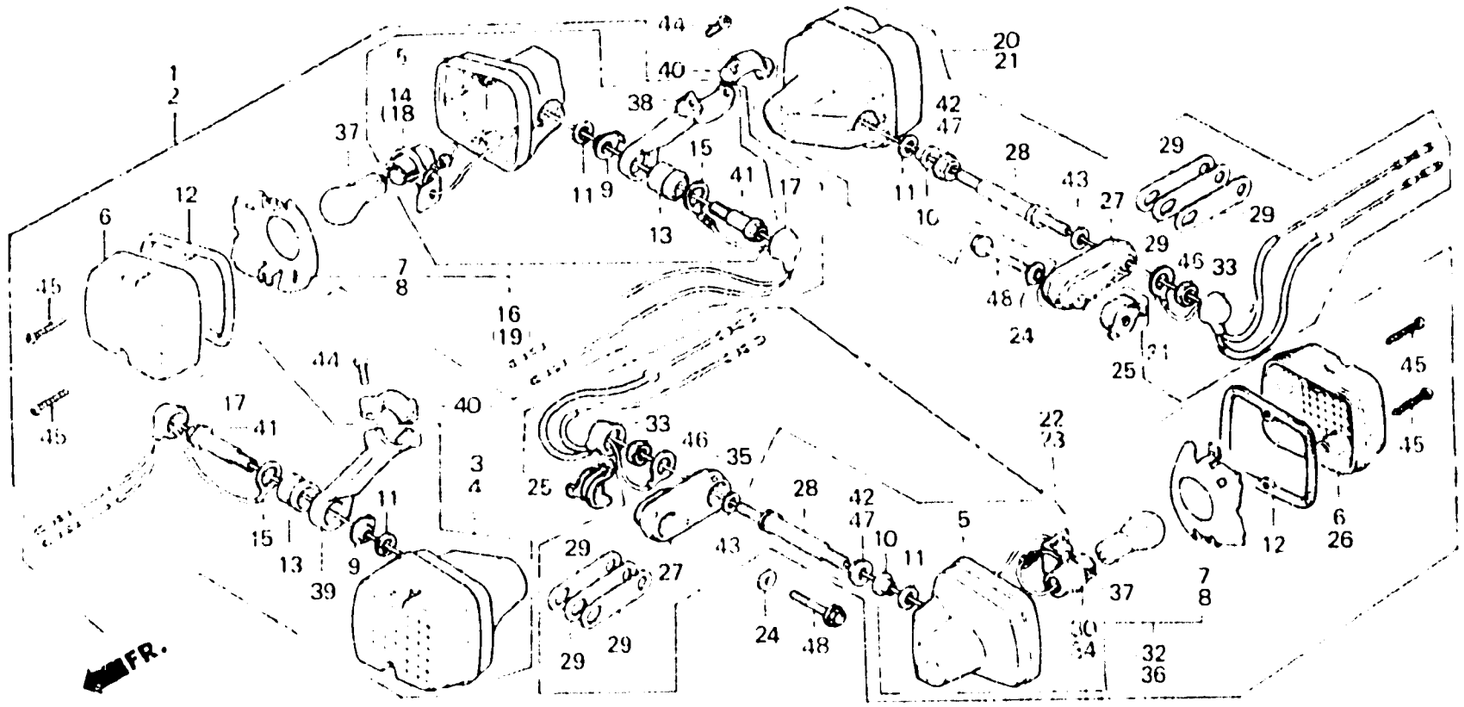

B435 – 24

Item d'entretien	T.D.R.	Nº de réf.	Nº de pièce	Description	Nº de requis XL250 S	Sz	SA	SB	R	RD	Nº de série		Code de zone
		14	33410-428-671	DOUILLE COMP. CLIGNOTANT AV. D.	1	1	1	1	–	–			B,CM,DK,DM,SA,U,2F
					–	–	1	1	–	–			E
		15	33415-428-010	FIL DE MASSE DE CLIGNOTANT	2	2	2	2	–	–			B,CM,DK,DM,E,SA,U 2F
		16	33420-435-000	BASE COMP. CLIGNOTANT AV. D.	–	–	1	1	–	–			DK,DM,SA,U
			33420-435-600	BASE COMP. CLIGNOTANT AV. D.	–	–	1	1	–	–			B,E,2F
		17	33425-428-000	COUVERCLE DE FIL DE CLIGNOTANT	2	2	2	–	–	–			CM
			33425-428-003	COUVERCLE DE FIL DE CLIGNOTANT	–	–	2	2	–	–			DK,DM,E,SA,U,2F
					–	–	–	2	–	–			B,CM
		18	33460-428-671	DOUILLE COMP. CLIGNOTANT AV. G.	1	1	1	1	–	–			B,CM,DK,DM,SA,U,2F
					–	–	1	1	–	–			E
		19	33470-435-000	BASE COMP. CLIGNOTANT AV. G.	–	–	1	1	–	–			DK,DM,SA,U

2-L3

F-22

Winker
(XL250S,Sz,SA,SB-B,CM
DK,DM,E,SA,U,2F)

Clignotant
(XL250S,Sz,SA,SB-B,CM
DK,DM,E,SA,U,2F)

Blinker
(XL250S,Sz,SA,SB-B,CM
DK,DM,E,SA,U,2F)

Luz intermitente
(XL250S,Sz,SA,SB-B,CM
DK,DM,E,SA,U,2F)

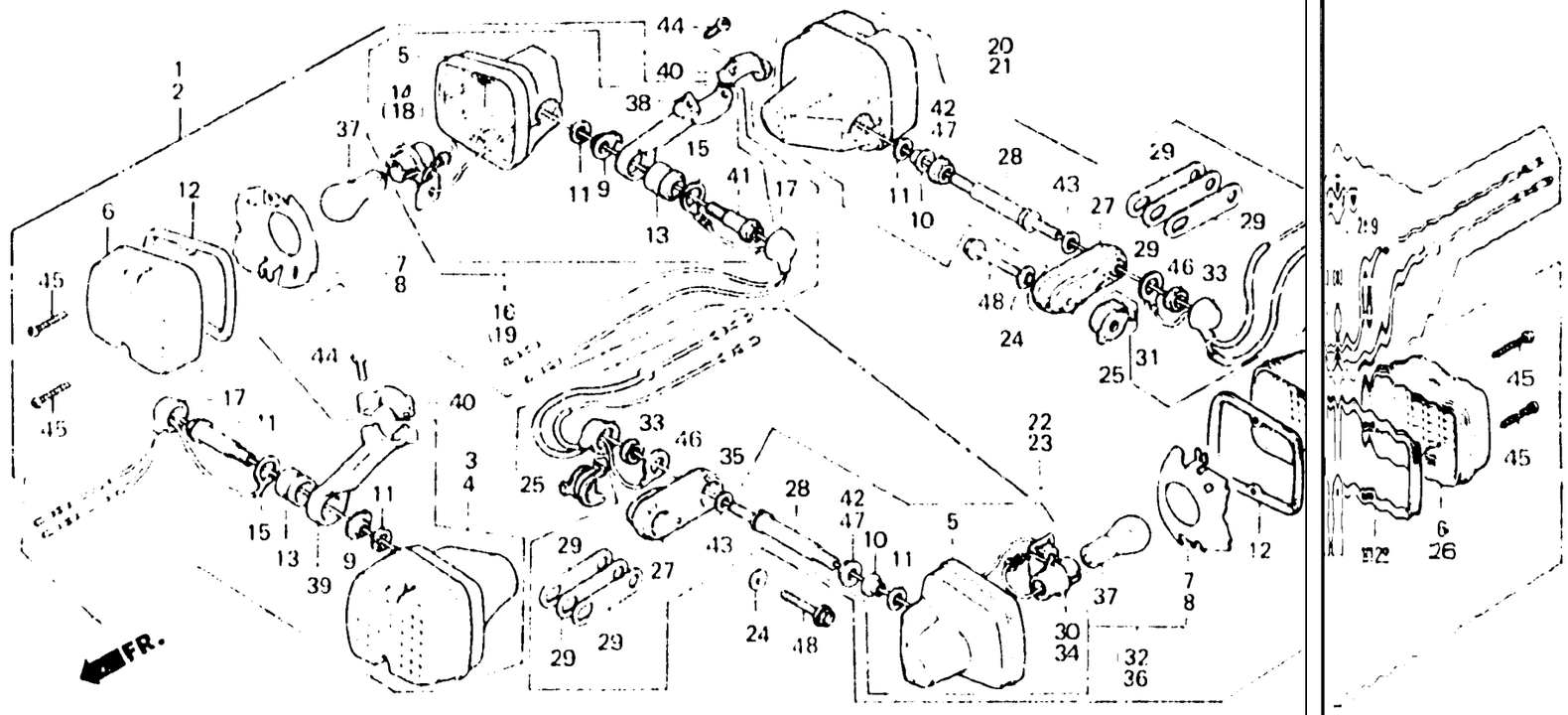

B435-24

Item d'entretien	T.D.R.	N° de réf.	N° de pièce	Description	N° de requis XL250 S	Sz	SA	SB	Rc	Ro	N° de série		*	Code de zone
			33470-435-600	BASE COMP. CLIGNOTANT AV. G.	—	—	1	1	—	—	.....	.....	.....	B,E,2F
		20	33500-428-003	JEU DE CLIGNOTANT AR. D.	1	—	—	—	—	—	.....	.....	.....	DK,SA,U
			33500-435-000	JEU DE CLIGNOTANT AR. D.	—	—	1	1	—	—	.....	.....	.....	DK,DM,SA,U
			33500-435-600	JEU DE CLIGNOTANT AR. D.	—	—	1	1	—	—	.....	.....	.....	B,E,2F
		21	33500-428-672	JEU DE CLIGNOTANT AR. D.	1	1	1	—	—	—	.....	.....	.....	CM
			33500-435-670	JEU DE CLIGNOTANT AR. D.	—	—	—	1	—	—	.....	.....	.....	CM
		22	33550-428-003	JEU DE CLIGNOTANT AR. G.	1	—	—	—	—	—	.....	.....	.....	DK,SA,U
			33550-435-000	JEU DE CLIGNOTANT AR. G.	—	—	1	1	—	—	.....	.....	.....	DK,DM,SA,U
			33550-435-600	JEU DE CLIGNOTANT AR. G.	—	—	1	1	—	—	.....	.....	.....	B,E,2F
		23	33550-428-672	JEU DE CLIGNOTANT AR. G.	1	1	1	—	—	—	.....	.....	.....	CM

F-22

Winker
(XL250S,Sz,SA,SB-B,CM
DK,DM,E,SA,U,2F)

Clignotant
(XL250S,Sz,SA,SB-B,CM
DK,DM,E,SA,U,2F)

Blinker
(XL250S,Sz,SA,SB-B,CM
DK,DM,E,SA,U,2F)

Luz intermitente
(XL250S,Sz,SA,SB-B,CM
DK,DM,E,SA,U,2F)

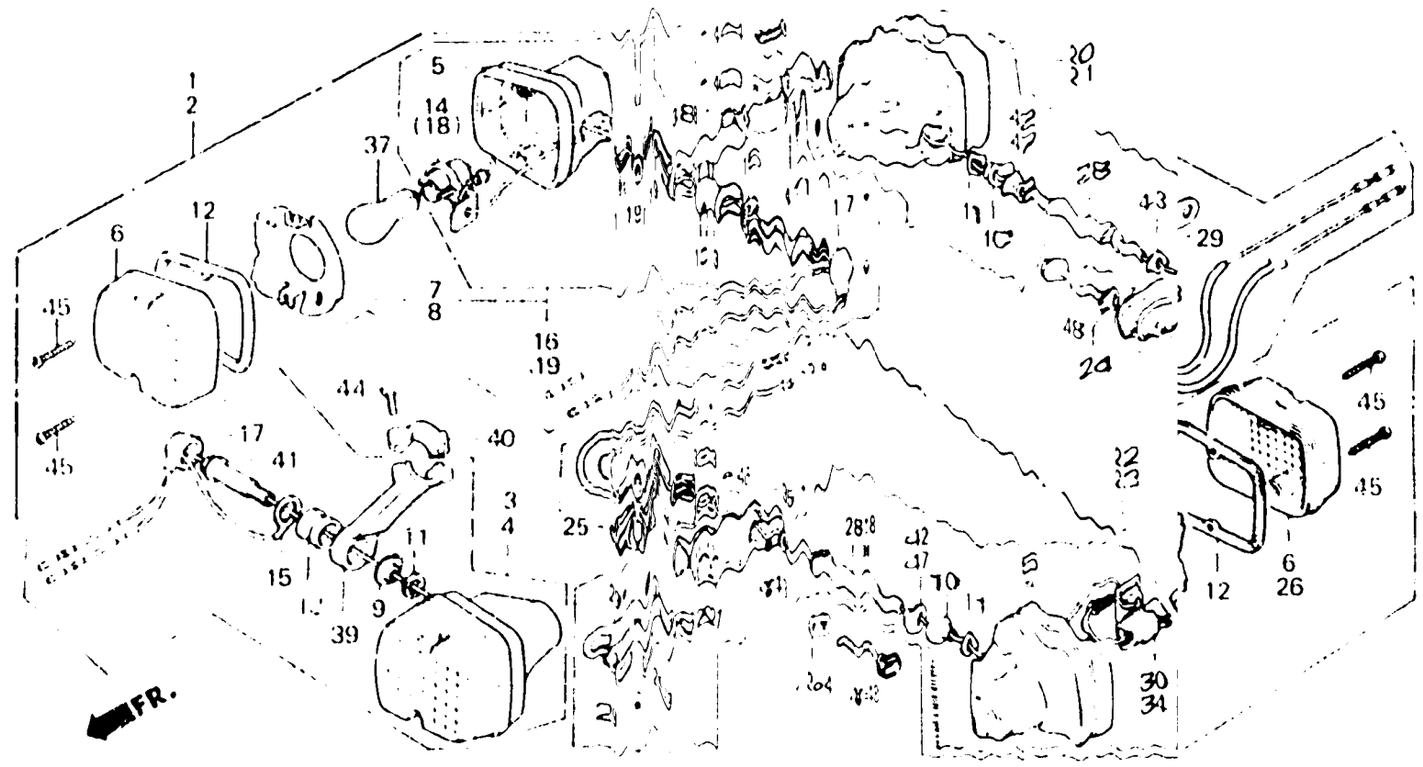

B435 – 24

Item d'entretien	T.D.R.	Nº de réf.	Nº de pièce	Description	Nº de requis XL250							Code de zone
						Sz	SA	SB	RC	RD		
			33550-435-670	JEU DE CLIGNOTANT AR. G.		—	—	1	—	—		CM
		24	33601-428-000	RONDELLE DE CLIGNOTANT AR.	2	2	2	2	—	—		B,CM,DK,DM,SA,U,2F
						—	2	2	—	—		E
		25	33602-428-000	APPUI DE CLIGNOTANT AR.	2	2	2	2	—	—		B,CM,DK,DM,SA,U,2F
						—	2	2	—	—		E
		26	33602-443-611	LENTILLE DE CLIGNOTANT		—	2	2	—	—		B,E,2F
		27	33604-428-000	CAOUTCHOUC DE CLIGNOTANT AR.	2	2	2	2	—	—		B,CM,DK,DM,SA,U,2F
						—	2	2	—	—		E
		28	33605-428-000	BOULON DE CLIGNOTANT AR. ...	2	2	2	—	—	—		CM,DK,DM,SA,U
			33605-435-000	BOULON DE CLIGNOTANT AR. ...		—	2	2	—	—		E,2F
						—	—	2	—	—		B,CM,DK,DM,SA,U
		29	33607-428-010	RESSORT DE CLIGNOTANT AR. ...	6	6	6	6	—	—		B,CM,DK,DM,SA,U,2F
						—	6	6	—	—		E
		30	33610-428-671	DOUILLE COMP. AR. D.	1	1	1	1	—	—		B,CM,DK,DM,SA,U,2F
						—	1	1	—	—		E

F-22

Winker
(XL250S,Sz,SA,SB-B,CM
DK,DM,E,SA,U,2F)

Clignotant
(XL250S,Sz,SA,SB-B,CM
DK,DM,E,SA,U,2F)

Blinker
(XL250S,Sz,SA,SB-B,CM
DK,DM,E,SA,U,2F)

Luz intermitente
(XL250S,Sz,SA,SB-B,CM
DK,DM,E,SA,U,2F)

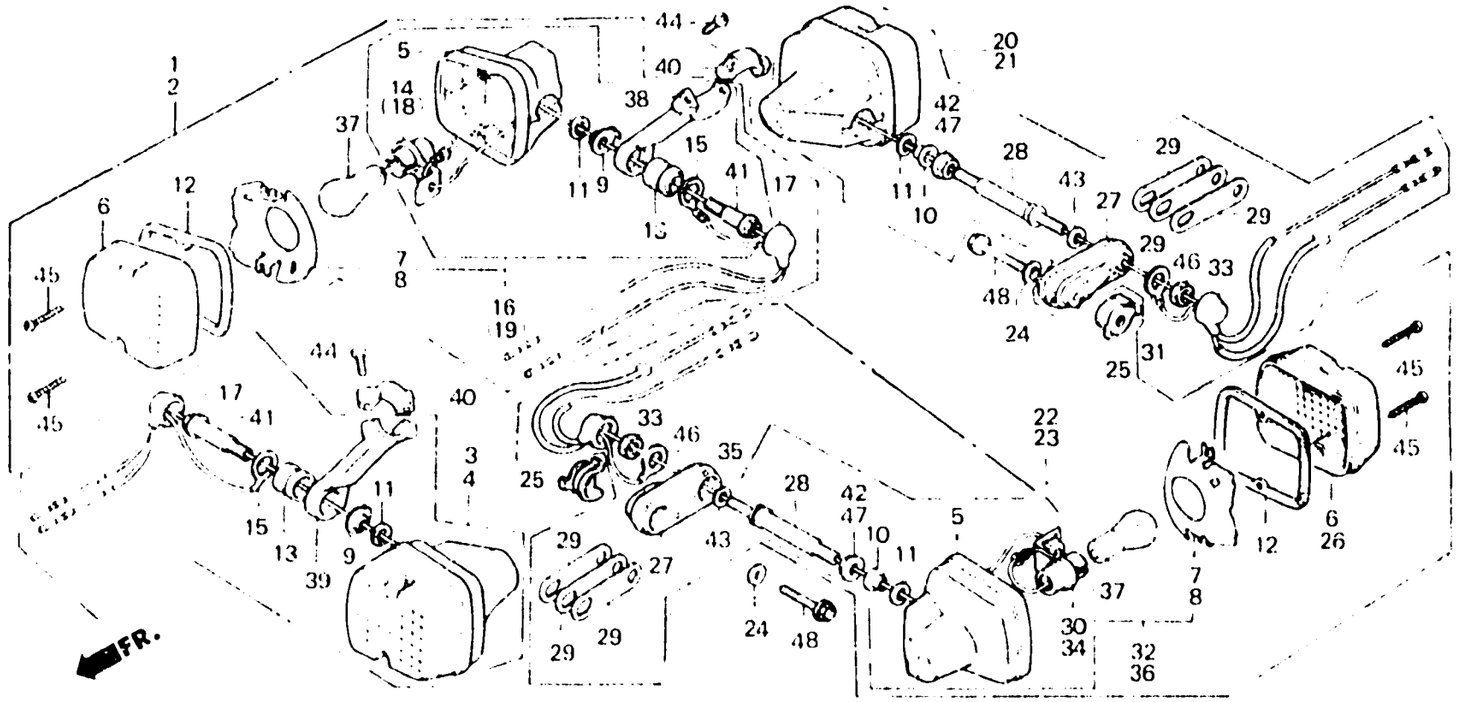

8435-24

Item d'entretien	T.D.R.	N° de réf.	N° de pièce	Description	S	Sz	SA	SB	Rc	Ro	N° de série		Code de zone
					N° de requis XL250								
		31	33615-428-000	FIL DE MASSE DE CLIGNOTANT D.	1	1	1	1	—	—	.....	.....	B,CM,DK,DM,SA,U,2F
					—	—	1	1	—	—	.....	.....	E
		32	33620-435-600	BASE COMP. CLIGNOTANT AR. D.	—	—	1	1	—	—	.....	.....	B,E,2F
		33	33625-428-000	COUVERCLE DE FIL DE CLIGNOTANT	2	2	2	2	—	—	.....	.....	B,CM,DK,DM,SA,U,2F
					—	—	2	2	—	—	.....	.....	E
		34	33660-428-671	DOUILLE COMP. AR. G.	1	1	1	1	—	—	.....	.....	B,CM,DK,DM,SA,U,2F
					—	—	1	1	—	—	.....	.....	E
		35	33665-428-000	FIL DE MASSE DE CLIGNOTANT G.	1	1	1	1	—	—	.....	.....	B,CM,DK,DM,SA,U,2F
					—	—	1	1	—	—	.....	.....	E
		36	33670-435-600	BASE COMP. CLIGNOTANT AR. G.	—	—	1	1	—	—	.....	.....	B,E,2F
		37	34905-056-671	AMPOULE CLIGNOTANT (6V18W)	4	4	4	—	—	—	.....	.....	CM
			34905-358-003	AMPOULE CLIGNOTANT (6V17W)	4	—	4	4	—	—	.....	.....	DK,DM,SA,U
					—	—	—	4	—	—	.....	.....	CM

2-L6

F-22

Winker
(XL250S,Sz,SA,SB-B,CM
DK,DM,E,SA,U,2F)

Clignotant
(XL250S,Sz,SA,SB-B,CM
DK,DM,E,SA,U,2F)

Blinker
(XL250S,Sz,SA,SB-B,CM
DK,DM,E,SA,U,2F)

Luz intermitente
(XL250S,Sz,SA,SB-B,CM
DK,DM,E,SA,U,2F)

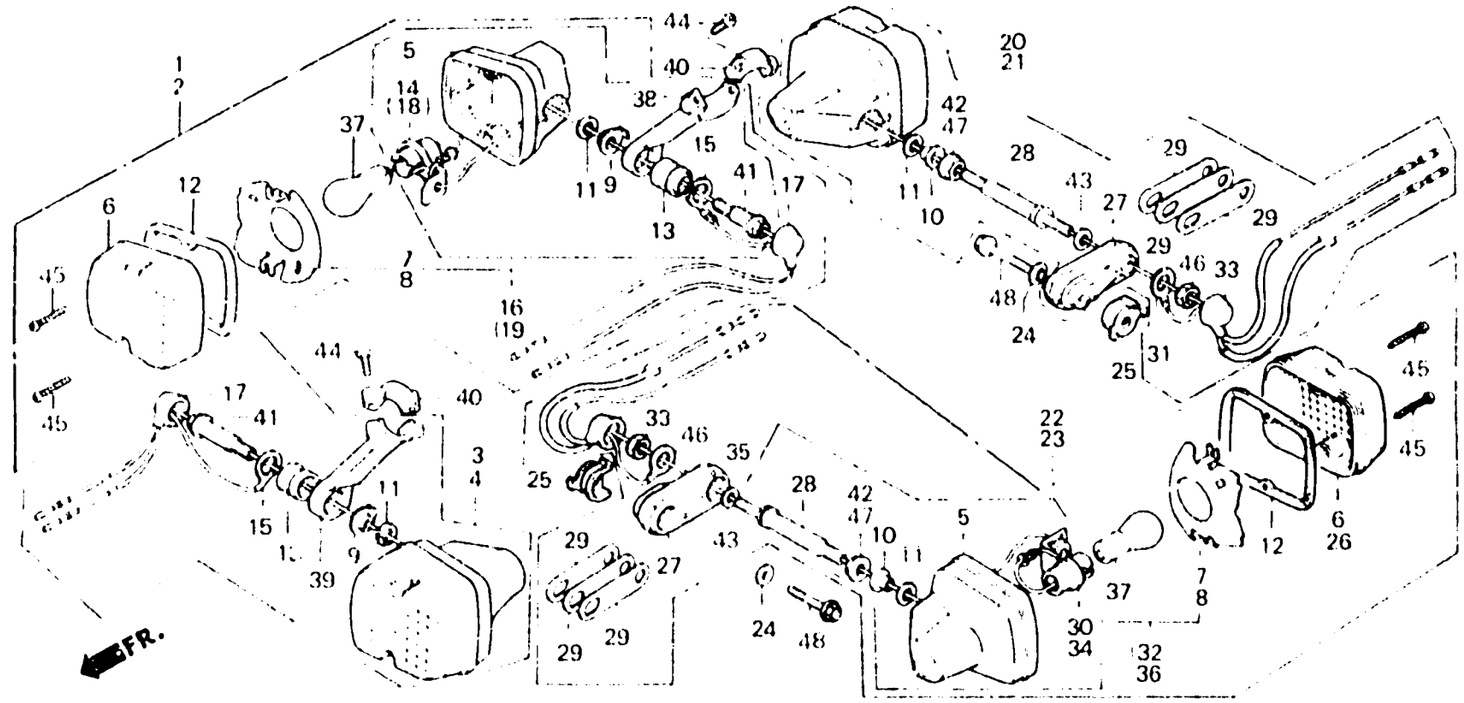

B435 - 24

Item d'entretien	T.D.R.	N° de réf.	N° de pièce	Description	S	Sz	SA	SB	RC	RD	N° de série		Code de zone
					N° de requis XL250								
			34905-399-611	AMPOULE CLIGNOTANT (6V21W) (LOCAL PROCUREMENT PART)	—	—	4	4	—	—			B,E,2F
		38	53101-428-000	SUPPORT DE CLIGNOTANT AV. D.	1	1	1	1	—	—			B,CM,DK,DM,SA,U,2F
					—	—	1	1	—	—			E
		39	53102-428-000	SUPPORT DE CLIGNOTANT AV. G.	1	1	1	1	—	—			B,CM,DK,DM,SA,U,2F
					—	—	1	1	—	—			E
		40	53103-428-000	SUPPORT D'APPUI DE CLIGNOTANT	2	2	2	2	—	—			B,CM,DK,DM,SA,U,2F
					—	—	2	2	—	—			E
		41	90129-428-000	BOULON DE FIXATION	2	2	2	2	—	—			B,CM,DK,DM,SA,U,2F
					—	—	2	2	—	—			E
		42	90235-428-000	ECROU BLOCAGE, 18MM	2	2	2	2	—	—			CM
		43	90528-329-690	RONDELLE, 10.2X20	2	2	2	2	—	—			B,CM,DK,DM,SA,U,2F
					—	—	2	2	—	—			E
		44	93500-05016-0A	VIS A TETE CYLINDRIQUE, 5X16	4	4	4	4	—	—			B,CM,DK,DM,SA,U,2F
					—	—	4	4	—	—			E
		45	93901-24610	VIS AUTO-TARAUDEUSE, 4X25	8	8	8	8	—	—			B,CM,DK,DM,SA,U,2F
					—	—	8	8	—	—			E

2-L7

F-22

Winker
(XL250S,Sz,SA,SB-B,CM
DK,DM,E,SA,U,2F)

Clignotant
(XL250S,Sz,SA,SB-B,CM
DK,DM,E,SA,U,2F)

Blinker
(XL250S,Sz,SA,SB-B,CM
DK,DM,E,SA,U,2F)

Luz intermitente
(XL250S,Sz,SA,SB-B,CM
DK,DM,E,SA,U,2F)

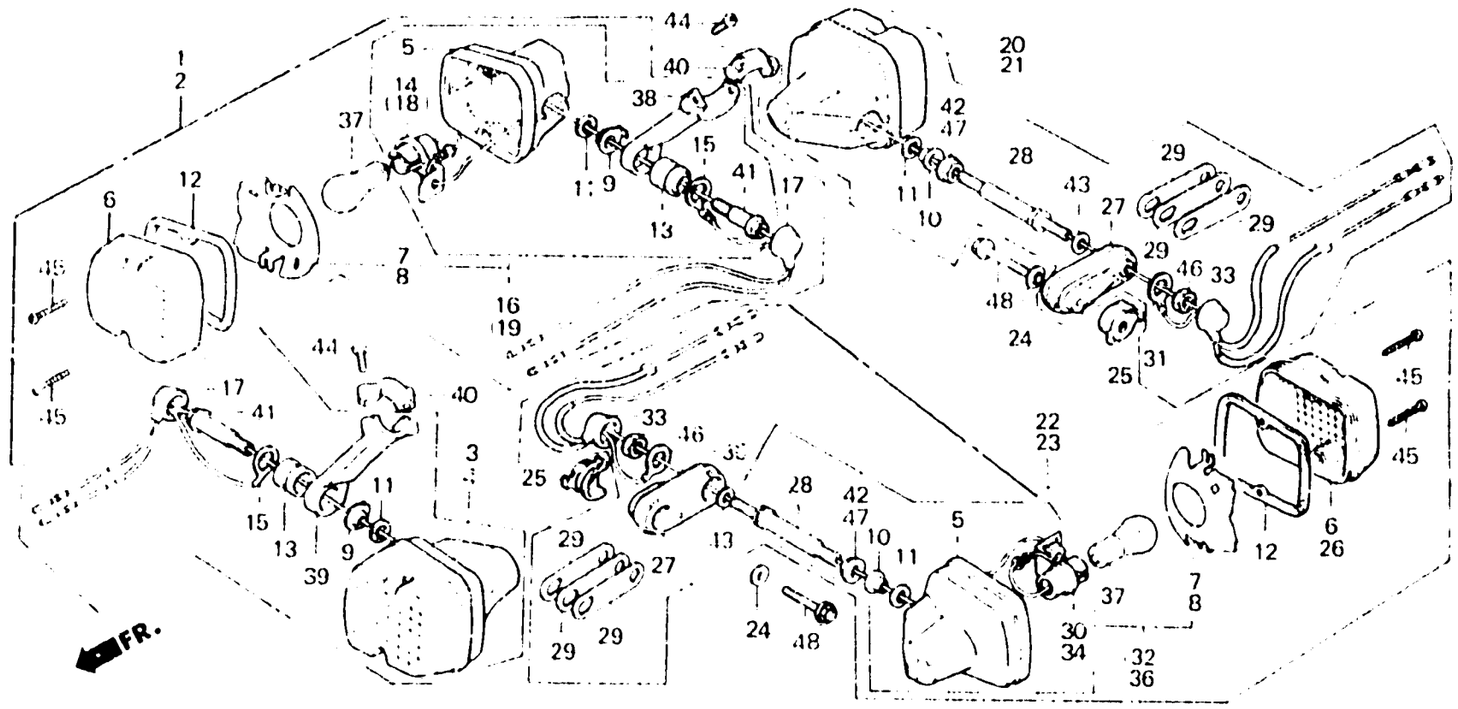

B435-24

Item d'entretien	T.D.R.	N° de réf.	N° de pièce	Description	S	Sz	SA	SB	RC	RD	N° de série		Code de zone
					N° de requis XL250								
		46	94002-10000-0S	ECROU HEX., 10MM	2	2	2	2	—	—			B,CM,DK,DM,SA,U,2F
					—	—	2	2	—	—			E
		47	94050-10000	ECROU DE BRIDE, 10MM	2	2	2	—	—	—			CM
					2	—	—	—	—	—			DK,SA,U
			90201-428-003	ECROU DE BRIDE, 10MM	—	—	2	2	—	—			DK,DM,E,SA,U,2F
					—	—	—	2	—	—			B,CM
		48	95700-06050-00	BOULON DE BRIDE, 6X50	2	2	2	2	—	—			B,CM,DK,DM,SA,U,2F
					—	—	2	2	—	—			E

F-22-1

Winker
(XL250S,SA,SB,E,ED,SD,SW,1F,1G,2G)

Clignotant
(XL250S,SA,SB,E,ED,SD,SW,1F,1G,2G)

Blinker
(XL250S,SA,SB,E,ED,SD,SW,1F,1G,2G)

Luz intermitente
(XL250S,SA,SB,E,ED,SD,SW,1F,1G,2G)

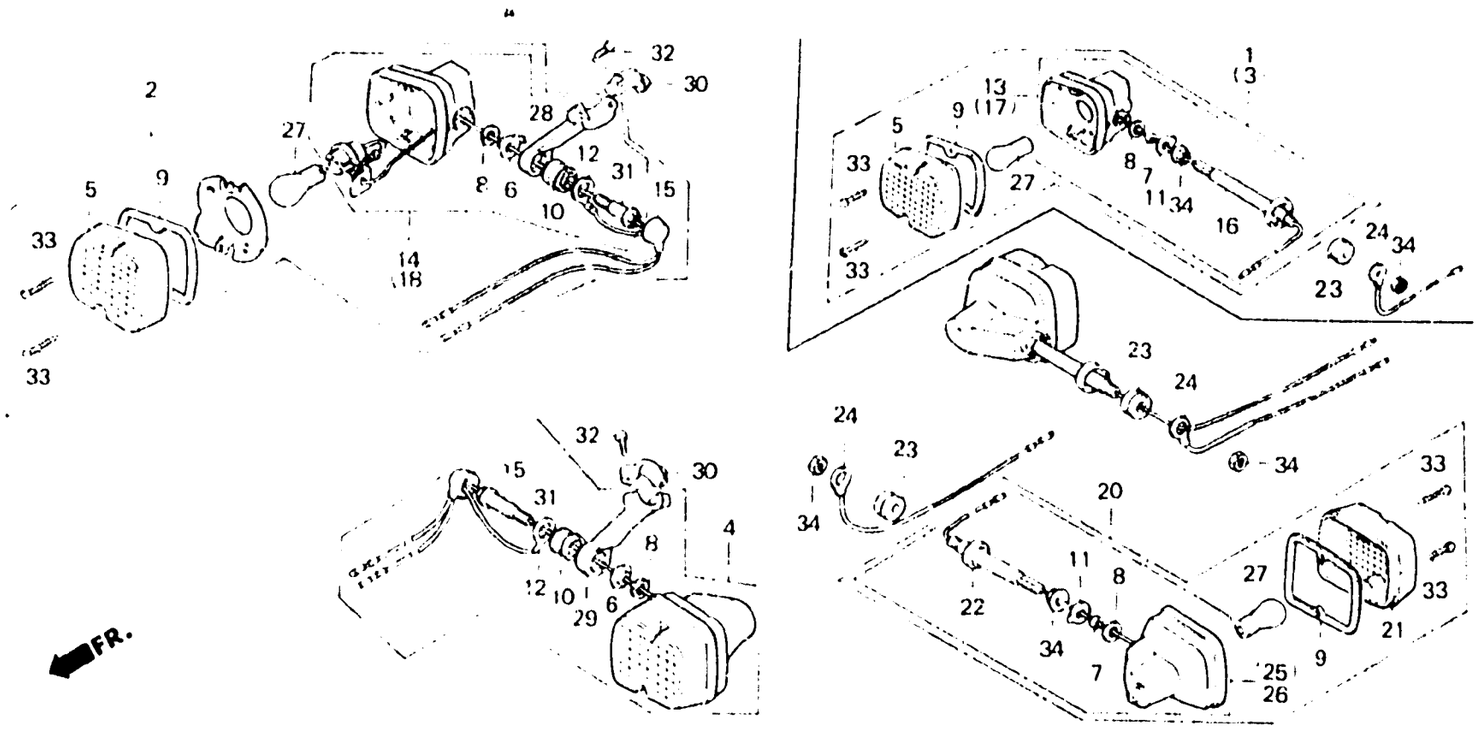

B435-04

Item d'entretien	T.D.R.	N° de réf.	N° de pièce	Description	S	Sz	SA	SB	Rc	Ro	N° de série	Code de zone
					N° de repère XL250							
JUE DE CLIGNOTANT	0.2	1	33300-428-611	JEU DE CLIGNOTANT AV. D.	1	—	—	—	—	—	---------- ----------	E,1F
(AJOUTER 0,1 POUR CHAQUE.)					1	—	1	—	—	—	---------- ----------	ED,SD,SW,1G
(PIECES RELATIVES Y COMPRISES)		2	33300-435-600	JEU DE CLIGNOTANT AV. D.	—	—	—	1	—	—	---------- ----------	ED,SD,SW,2G
(PIECES RELATIVES DECRITES CI-		3	33350-428-611	JEU DE CLIGNOTANT AV. G.	1	—	—	—	—	—	---------- ----------	E,1F
DESSOUS NON COMPRISES.)					1	—	1	—	—	—	---------- ----------	ED,SD,SW,1G
AMPOULE CLIGNOTANT	0.1	4	33350-435-600	JEU DE CLIGNOTANT AV. G.	—	—	—	1	—	—	---------- ----------	ED,SD,SW,2G
(QUAND L'ENTRETIEN D'UNE UNITE		5	33402-428-671	LENTILLE DE CLIGNOTANT	2	—	—	—	—	—	---------- ----------	E
COMPLETE EST REALISE,					2	—	2	2	—	—	---------- ----------	ED,SD,SW,1F,1G,2G
LE F.R.T. EST DE 0,2)		6	33404-437-000	BUTEE DE CLIGNOTANT AV.	—	—	—	2	—	—	---------- ----------	ED,SD,SW,2G
		7	33405-428-611	COLLIER DE BASE DE CLIGNOTANT	4	—	—	—	—	—	---------- ----------	E
					4	—	4	—	—	—	---------- ----------	ED,SD,SW,1F,1G
					—	—	—	2	—	—	---------- ----------	ED,SD,SW,2G
		8	33406-423-003	JOINT	4	—	—	—	—	—	---------- ----------	E
					4	—	4	4	—	—	---------- ----------	ED,SD,SW,1F,1G,2G

2-L9

F-22-1

Winker
(XL250S,SA,SB,E,ED,SD,SW,1F,1G,2G)

Clignotant
(XL250S,SA,SB,E,ED,SD,SW,1F,1G,2G)

Blinker
(XL250S,SA,SB,E,ED,SD,SW,1F,1G,2G)

Luz intermitente
(XL250S,SA,SB,E,ED,SD,SW,1F,1G,2G)

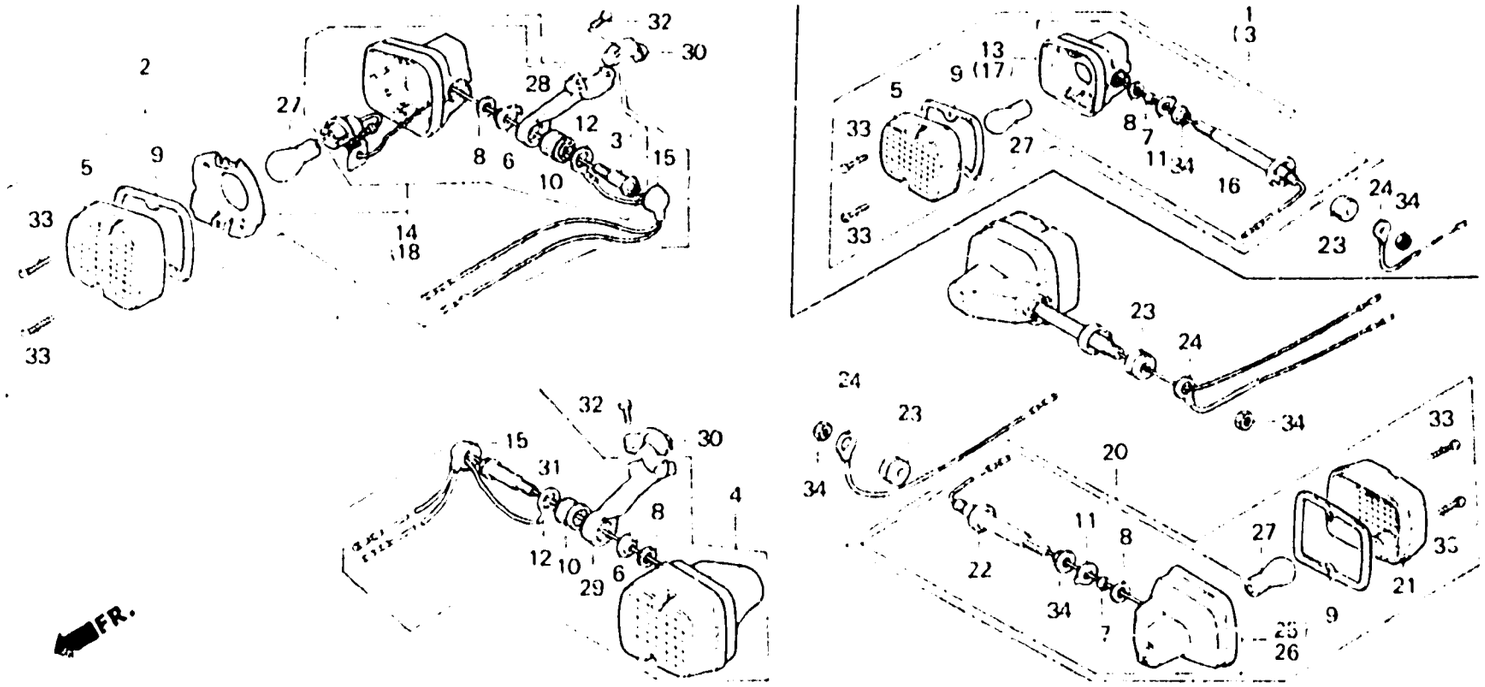

B435-64

Item d'entretien	T.D.R.	N° de réf.	N° de pièce	Description	N° de requis XL250 S	Sz	SA	SB	RC	RD	N° de série	Code de zone
		9	33407-428-003	JOINT DE LENTILLE	4	—	—	—	—	—		E
					4	—	4	4	—	—		ED,SD,SW,1F,1G,2G
		10	33408-435-000	CAOUTCHOUC DE MONTAGE CLIGNOTANT AV.	—	—	—	2	—	—		ED,SD,SW,2G
		11	33411-428-611	RONDELLE DE BASE DE CLIGNOTANT	4	—	—	—	—	—		E,1F,1G
					4	—	4	—	—	—		ED,SD,SW
					—	—	4	—	—	—		1G
					—	—	—	2	—	—		ED,SD,SW,2G
		12	33415-428-010	FIL DE MASSE DE CLIGNOTANT	—	—	—	2	—	—		ED,SD,SW,2G
		13	33420-428-611	BASE COMP. CLIGNOTANT AV. D.	1	—	—	—	—	—		E,1F,1G
					1	—	1	—	—	—		ED,SD,SW
					—	—	1	—	—	—		1G
		14	33420-435-600	BASE COMP. CLIGNOTANT AV. D.	—	—	—	1	—	—		ED,SD,SW,2G
		15	33425-428-003	COUVERCLE DE FIL DE CLIGNOTANT	—	—	—	2	—	—		ED,SD,SW,2G

2-L10

F-22-1

Winker
(XL250S,SA,SB,E,ED,SD,SW,1F,1G,2G)

Clignotant
(XL250S,SA,SB,E,ED,SD,SW,1F,1G,2G)

Blinker
(XL250S,SA,SB,E,ED,SD,SW,1F,1G,2G)

Luz intermitente
(XL250S,SA,SB,E,ED,SD,SW,1F,1G,2G)

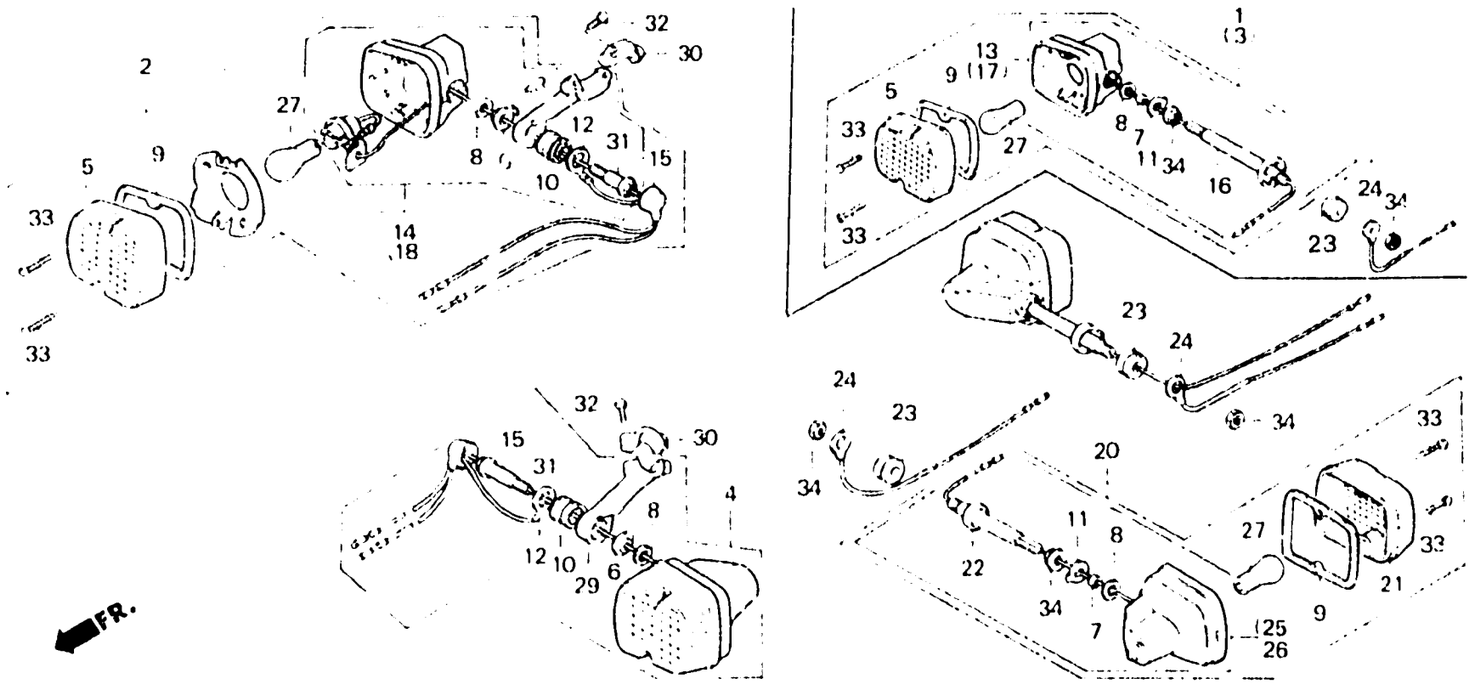

B435-64

Item d'entretien	T.D.R.	N° de réf.	N° de pièce	Description	S	SZ	SA	SB	RC	RD	N° de série		Code de zone
					N° de requis XL250								
		16	33441-428-610	BOULON DE CLIGNOTANT AV.	2	—	—	—	—	—	.....	.....	E,1F,1G
					2	—	2	—	—	—	.....	.....	ED,SD,SW
					—	—	2	—	—	—	.....	.....	1G
		17	33470-428-611	BASE COMP. CLIGNOTANT AV. G.	1	—	—	—	—	—	.....	.....	E,1F,1G
					1	—	1	—	—	—	.....	.....	ED,SD,SW
					—	—	1	—	—	—	.....	.....	1G
		18	33470-435-600	BASE COMP. CLIGNOTANT AV. G.	—	—	—	1	—	—	.....	.....	ED,SD,SW,2G
		19	33500-428-611	JEU DE CLIGNOTANT AR. D.	1	—	—	—	—	—	.....	.....	E,1F,1G
					1	—	1	1	—	—	.....	.....	ED,SD,SW 2G
					—	—	1	—	—	—	.....	.....	1G
		20	33550-428-611	JEU DE CLIGNOTANT AR. G.	1	—	—	—	—	—	.....	.....	E,1F,1G
					1	—	1	1	—	—	.....	.....	ED,SD,SW,2G
					—	—	1	—	—	—	.....	.....	1G
		21	33602-443-611	LENTILLE DE CLIGNOTANT	2	—	—	—	—	—	.....	.....	E,1F,1G
					2	—	2	2	—	—	.....	.....	ED,SD,SW,2G
					—	—	2	—	—	—	.....	.....	1G

F-22-1

Winker
(XL250S,SA,SB,E,ED,SD,SW,1F,1G,2G)

Clignotant
(XL250S,SA,SB,E,ED,SD,SW,1F,1G,2G)

Blinker
(XL250S,SA,SB,E,ED,SD,SW,1F,1G,2G)

Luz intermitente
(XL250S,SA,SB,E,ED,SD,SW,1F,1G,2G)

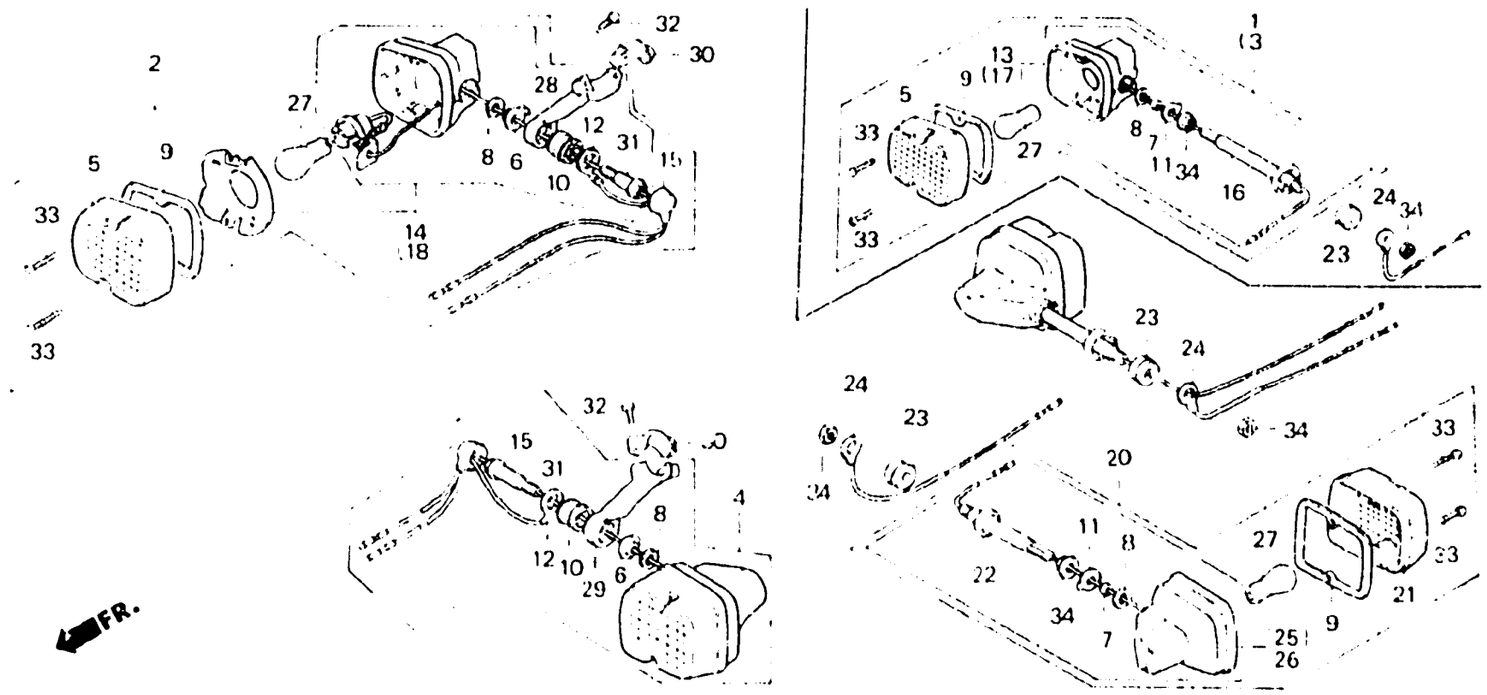

B435 - 64

Item d'entretien	T.D.R.	N° de réf.	N° de pièce	Description	N° de requis XL250 S	SE	SA	SB	RC	RD	N° de série	Code de zone
		22	33605-428-610	BOULON DE CLIGNOTANT AR.	2	—	—	—	—	—	.....	E,1F,1G
					2	—	2	2	—	—	.....	ED,SD,SW,2G
					—	—	2	—	—	—	.....	1G
		23	33606-428-610	CAOUTCHOUC DE MONTAGE DE BOULON DE CLIGNOTANT	4	—	—	—	—	—	.....	E,1F
					4	—	4	2	—	—	.....	ED,SD,1G,2G
					—	—	4	2	—	—	.....	SW
		24	33615-428-610	FIL DE MASSE DE CLIGNOTANT	4	—	—	—	—	—	.....	E,1F,1G
					4	—	4	2	—	—	.....	ED,SD,SW,2G
					—	—	4	—	—	—	.....	1G
		25	33620-428-611	BASE COMP. CLIGNOTANT AR. D.	1	—	—	—	—	—	.....	E,1F,1G
					1	—	1	1	—	—	.....	ED,SD,SW,2G
					—	—	1	—	—	—	.....	1G
		26	33670-428-611	BASE COMP. CLIGNOTANT AR. G.	1	—	—	—	—	—	.....	E,1F,1G
					1	—	1	1	—	—	.....	ED,SD,SW,2G
					—	—	1	—	—	—	.....	1G

F-22-1

Winker
(XL250S,SA,SB,E,ED,SD,SW,1F,1G,2G)

Clignotant
(XL250S,SA,SB,E,ED,SD,SW,1F,1G,2G)

Blinker
(XL250S,SA,SB,E,ED,SD,SW,1F,1G,2G)

Luz intermitente
(XL250S,SA,SB,E,ED,SD,SW,1F,1G,2G)

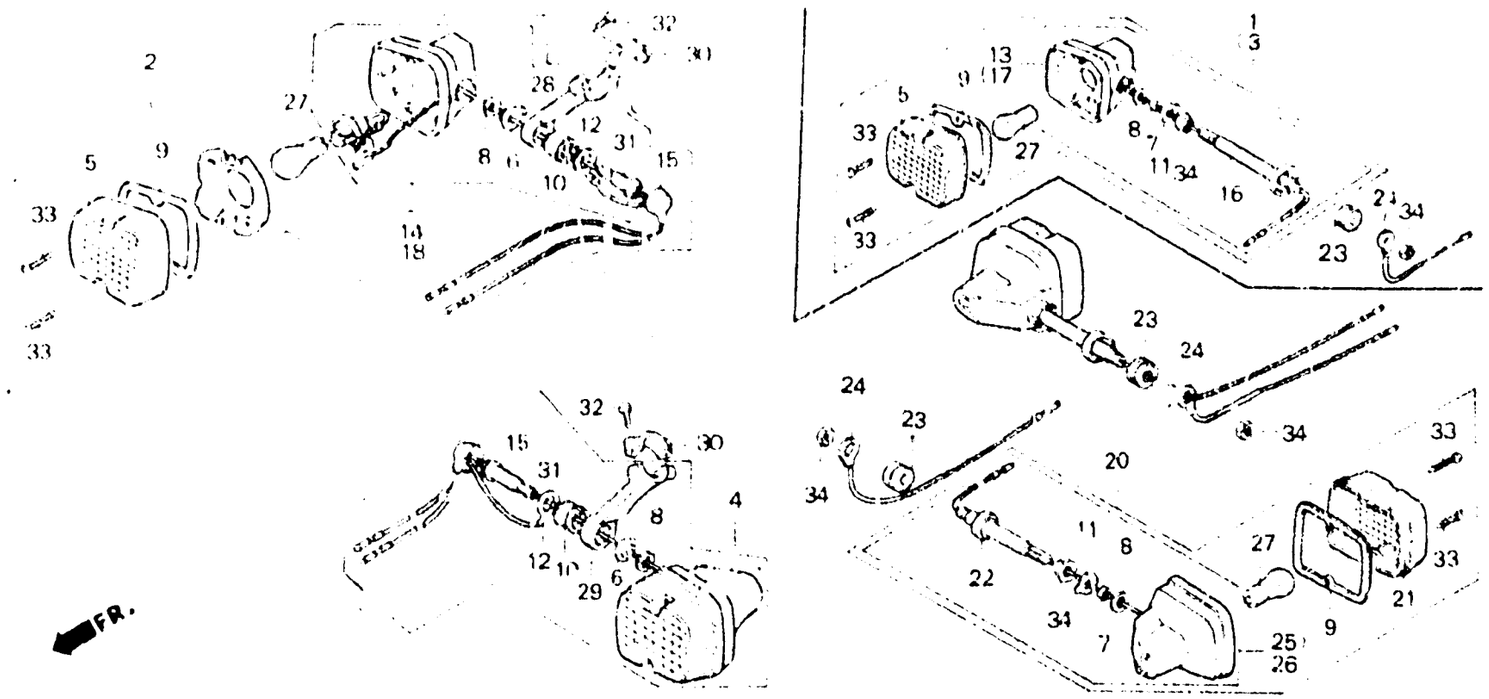

B435-64

Item d'entretien	T.D.R.	N° de réf.	N° de pièce	Description	N° de requis XL250 S	SZ	SA	SB	RC	RE	N° de série		Code de zone
		27	34905-399-611	AMPOULE CLIGNOTANT (6V21W) (LOCAL PROCUREMENT PART)	4	—	—	—	—	—	----------	----------	E,1F,1G
					4	—	4	4	—	—	----------	----------	ED,SD,SW,2G
					—	—	4	—	—	—	----------	----------	1G
		28	53101-428-000	SUPPORT DE CLIGNOTANT AV. D.	—	—	—	1	—	—	----------	----------	ED,SD,SW,2G
		29	53102-428-000	SUPPORT DE CLIGNOTANT AV. G.	—	—	—	1	—	—	----------	----------	ED,SD,SW,2G
		30	53103-428-000	SUPPORT D'APPUI DE CLIGNOTANT	—	—	—	2	—	—	----------	----------	ED,SD,SW,2G
		31	90129-428-000	BOULON DE FIXATION	—	—	—	2	—	—	----------	----------	ED,SD,SW,2G
		32	93500-05016-0A	VIS A TETE CYLINDRIQUE, 5X16	—	—	—	4	—	—	----------	----------	ED,SD,SW,2G
		33	93901-24610	VIS AUTO-TARAUDEUSE, 4X25	8	—	—	—	—	—	----------	----------	E,1F,1G
					8	—	8	8	—	—	----------	----------	ED,SD,SW,2G
					—	—	8	—	—	—	----------	----------	1G
		*34	94001-10000-0S	ECROU HEX., 10MM	2	—	—	—	—	—	5023149	5024688	E,ED,SW,1F,1G
		*	94002-10000-0S	ECROU HEX., 10MM	2	—	—	—	—	—	5024689	----------	E,ED,SW,1F,1G
			94050-10000	ECROU DE BRIDE, 10MM	6	—	—	—	—	—	5023149	----------	E,ED,SW,1F,1G
					—	—	8	4	—	—	----------	----------	ED,SD,SW,1G,2G

F-22-2

Winker
(XL250Rc-CM,DK,SA,U • Rd)

Clignotant
(XL250Rc-CM,DK,SA,U • Rd)

Blinker
(XL250Rc-CM,DK,SA,U • Rd)

Luz intermitente
(XL250Rc-CM,DK,SA,U • Rd)

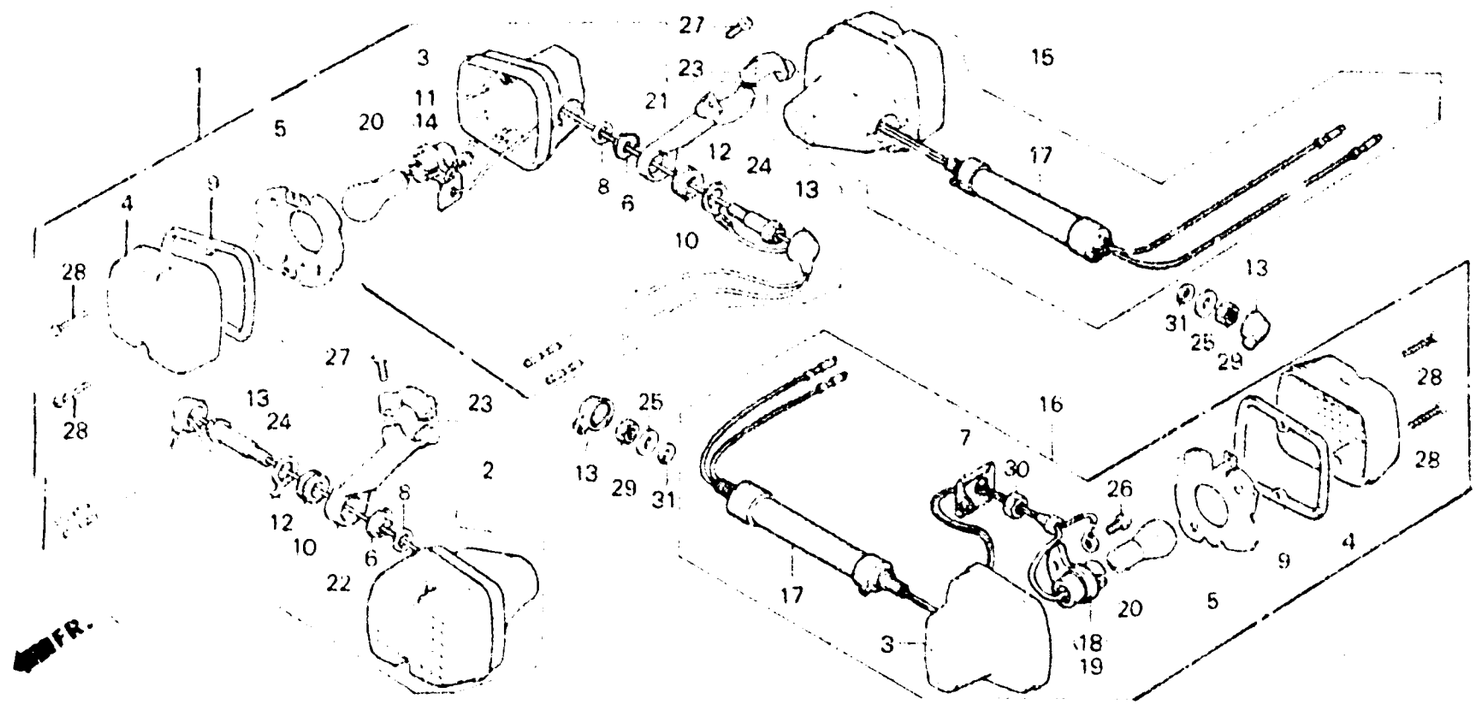

BKB7-20

Item d'entretien	T.D.R.	N° de réf.	N° de pièce	Description	N° de requis XL250 S	Sz	Sx	Se	Rc	Rp	N° de série		Code de zone
JEU DE CLINGNOTANT	0.2	1	33300-KB7-003	JEU DE CLIGNOTANT AV. D.	—	—	—	—	1	—			DK,SA,U
(AJOUTER 0,1 POUR CHAQUE.)					—	—	—	—	—	1			
(PIECES RELATIVES Y COMPRISES)			33300-MC4-671	JEU DE CLIGNOTANT AV. D.	—	—	—	—	1	1			CM
(PIECES RELATIVES DECRITES CI-		2	33350-KB7-003	JEU DE CLIGNOTANT AV. G.	—	—	—	—	1	—			DK,SA,U
DESSOUS NON COMPRISES.)			33350-MC4-671	JEU DE CLIGNOTANT AV. G.	—	—	—	—	1	1			CM
AMPOULE CLIGNOTANT	0.1	3	33401-428-003	BASE, CLIGNOTANT	—	—	—	—	4	4			CM,DK,SA,U
(QUAND L'ENTRETIEN D'UNE UNITE		4	33402-428-671	LENTILLE DE CLIGNOTANT	—	—	—	—	4	4			CM
COMPLETE EST REALISE,					—	—	—	—	4	—		5019090	DK,SA,U
LE F.R.T. EST DE 0,2)		*	33402-428-672	LENTILLE DE CLIGNOTANT	—	—	—	—	4	—	5019091		DK,SA,U
		5	33403-428-671	REFLECTEUR	—	—	—	—	4	4			CM
			33403-443-003	REFLECTEUR, CLIGNOTANT	—	—	—	—	4	—			DK,SA,U
		6	33404-437-000	BUTEE DE CLIGNOTANT AV.	—	—	—	—	2	2			CM,DK,SA,U
		7	33405-KB7-003	PLAQUE DE FIXATION	—	—	—	—	2	2			CM DK,SA,U
		8	33406-428-003	JOINT	—	—	—	—	2	2			CM,DK,SA,U
		9	33407-428-003	JOINT DE LENTILLE	—	—	—	—	4	4			CM,DK,SA,U

F-22-2

Winker
(XL250Rc-CM,DK,SA,U • RD)

Clignotant
(XL250Rc-CM,DK,SA,U • RD)

Blinker
(XL250Rc-CM,DK,SA,U • RD)

Luz intermitente
(XL250Rc-CM,DK,SA,U • RD)

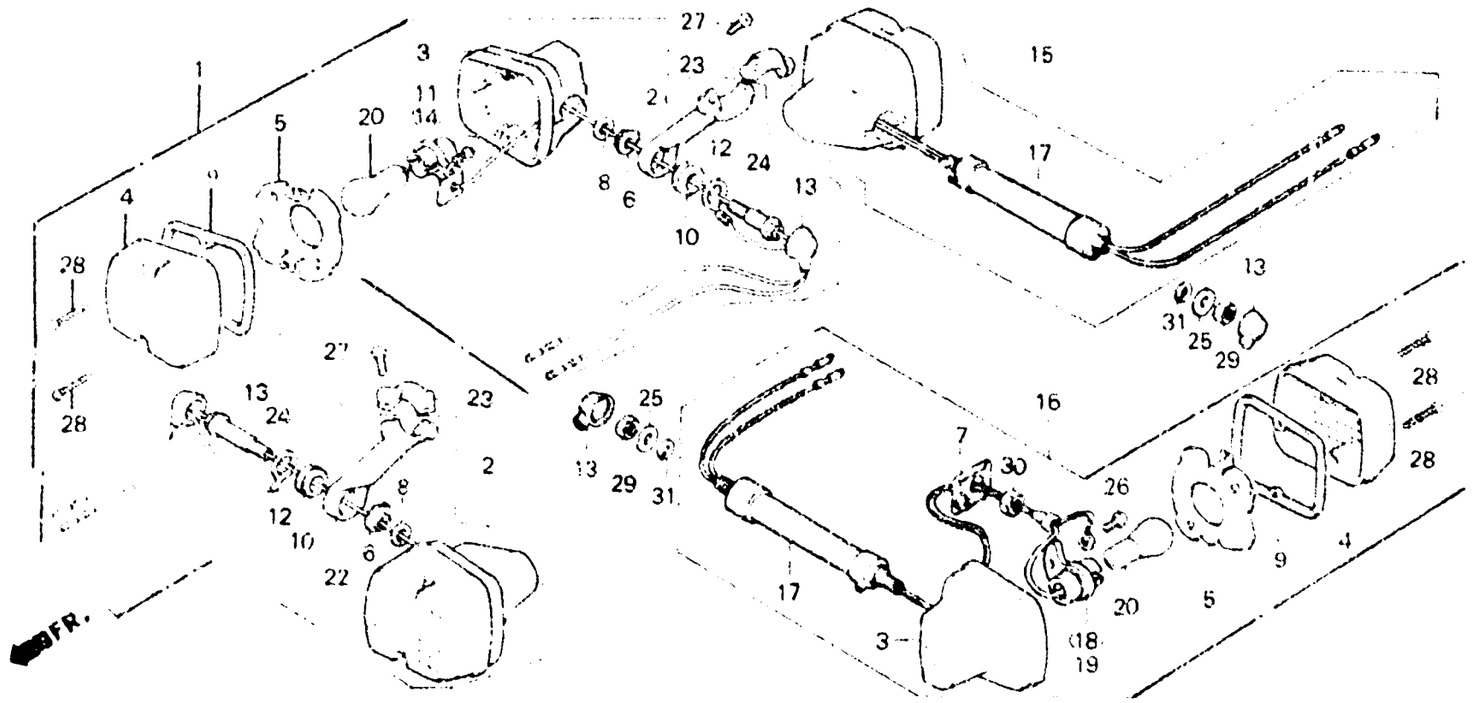

BKB7-28

Item d'entretien	T.D.R.	N° de réf.	N° de pièce	Description	N° de reçus XL250 S	Sz	SA	SB	Rc	r	N° de série	Code de zone
		10	33408-KB7-000	CAOUTCHOUC DE MONTAGE CLIGNOTANT AV.	—	—	—	—	2	2	----------	CM,DK,SA,U
		11	33410-428-671	DOUILLE COMP. CLIGNOTANT AV. D.	—	—	—	—	1	1	----------	CM,DK,SA,U
		12	33415-428-010	FIL DE MASSE DE CLIGNOTANT	—	—	—	—	2	2	----------	CM,DK,SA,U
		13	33425-428-003	COUVERCLE DE FIL DE CLIGNOTANT	—	—	—	—	4	4	----------	CM,DK,SA,U
		14	33460-428-671	DOUILLE COMP. CLIGNOTANT AV. G.	—	—	—	—	1	1	----------	CM,DK,SA,U
		15	33500-KB7-003	JEU DE CLIGNOTANT AR. D.	—	—	—	—	1	—	----------	DK,SA,U
			33500-MC4-670	JEU DE CLIGNOTANT AR. D.	—	—	—	—	1	1	----------	CM
		16	33550-MC4-670	JEU DE CLIGNOTANT AR. G.	—	—	—	—	1	—	----------	CM
			33550-MC4-671	JEU DE CLIGNOTANT AR. G.	—	—	—	—	—	1		
		•	33550-MC4-681	JEU DE CLIGNOTANT AR. G.	—	—	—	—	1	—	----------	DK,SA,U

F-22-2

Winker
(XL250Rc-CM,DK,SA,U • Rd)

Clignotant
(XL250Rc-CM,DK,SA,U • Rd)

Blinker
(XL250Rc-CM,DK,SA,U • Rd)

Luz intermitente
(XL250Rc-CM,DK,SA,U • Rd)

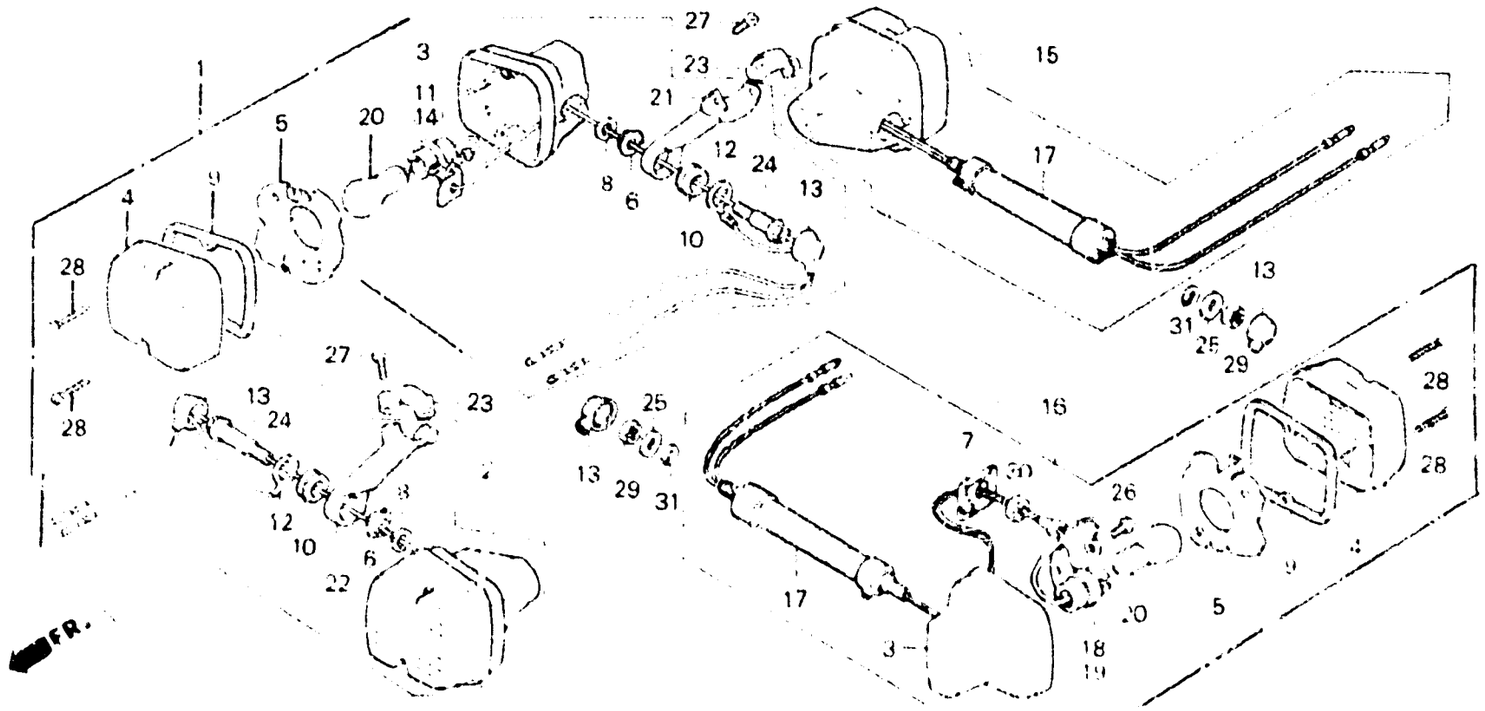

BKB7-2C

Item d'entretien	T.D.R.	N° de réf.	N° de pièce	Description	N° de requis XL250 S	Sz	SA	Ss	Rc	Rd	N° de série	Code de zone
		17	33605-KB7-000	APPUI COMP. CLIGNOTANT	—	—	—	—	2	2		CM,DK,SA,U
		18	33610-KB7-003	DOUILLE COMP. AR. D.	—	—	—	—	1	1		CM,DK,SA,U
		19	33660-KB7-003	DOUILLE COMP. AR. G.	—	—	—	—	1	1		CM
			33660-KB7-601	DOUILLE COMP. AR. G.	—	—	—	—	1	—		DK,SA,U
		20	34905-268-671	AMPOULE CLIGNOTANT (12V23W)	—	—	—	—	4	4		CM,DK,SA,U
		21	53101-KB7-000	SUPPORT DE CLIGNOTANT AV. D.	—	—	—	—	1	1		CM,DK,SA,U
		22	53102-KB7-000	SUPPORT DE CLIGNOTANT AV. G.	—	—	—	—	1	1		CM,DK,SA,U
		23	53103-428-000	SUPPORT D'APPUI DE CLIGNOTANT	—	—	—	—	2	2		CM,DK,SA,U
		24	90129-428-000	BOULON DE FIXATION	—	—	—	—	2	2		CM,DK,SA,U
		25	90202-KB7-000	RONDELLE SPÉCIALE, 10MM	—	—	—	—	2	2		CM,DK,SA,U
		26	93500-04008-0H	VIS A TETE CYLINDRIQUE, 4X8	—	—	—	—	2	2		CM,DK,SA,U
		27	93500-05016-0A	VIS A TETE CYLINDRIQUE, 5X16	—	—	—	—	4	4		CM,DK,SA,U
		28	93901-24610	VIS AUTO-TARAUDEUSE, 4X25	—	—	—	—	8	8		CM,DK,SA,U
		29	94001-10000-05	ECROU HEX., 10MM	—	—	—	—	2	2		CM,DK,SA,U

F-22-2

Winker
(XL250Rc-CM,DK,SA,U • Rd)

Clignotant
(XL250Rc-CM,DK,SA,U • Rd)

Blinker
(XL250Rc-CM,DK,SA,U • Rd)

Luz intermitente
(XL250Rc-CM,DK,SA,U • Rd)

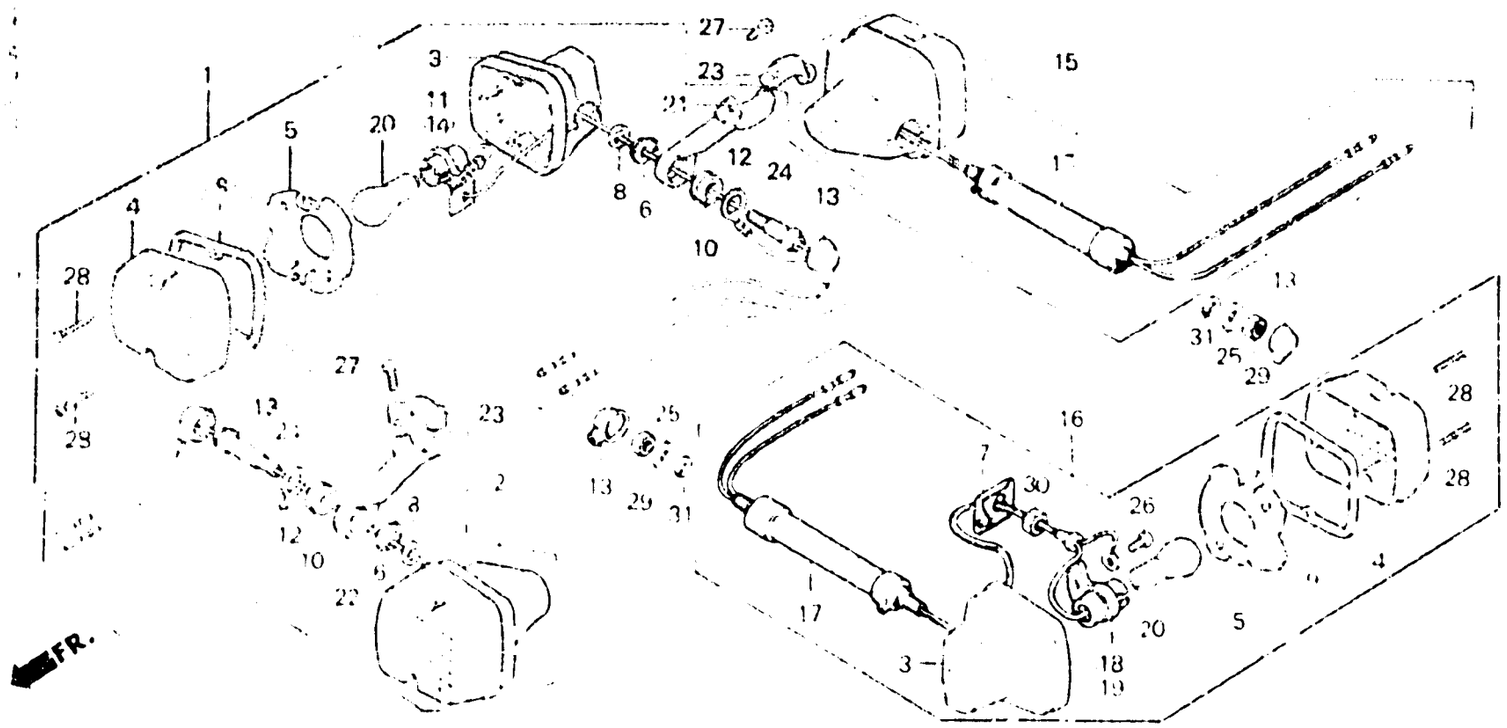

BK87-28

Item d'entretien	T.D.R.	Nº de réf.	Nº de pièce	Description	Nº de requis XL250 S	Sz	SA	SB	Rc	RD	Nº de série		Code de zone
		30	94002-10080-05	ECROU HEX., 10MM	—	—	—	—	2	2			CM,DK,SA,U
		31	94111-10700	RONDELLE ELASTIQUE, 10MM	—	—	—	—	2	2			CM,DK,SA,U

F-22-3

Winker
(XL250Rc-B,E,IT,SD,2F)

Clignotant
(XL250Rc-B,E,IT,SD,2F)

Blinker
(XL250Rc-B,E,IT,SD,2F)

Luz intermitente
(XL250Rc-B,E,IT,SD,2F)

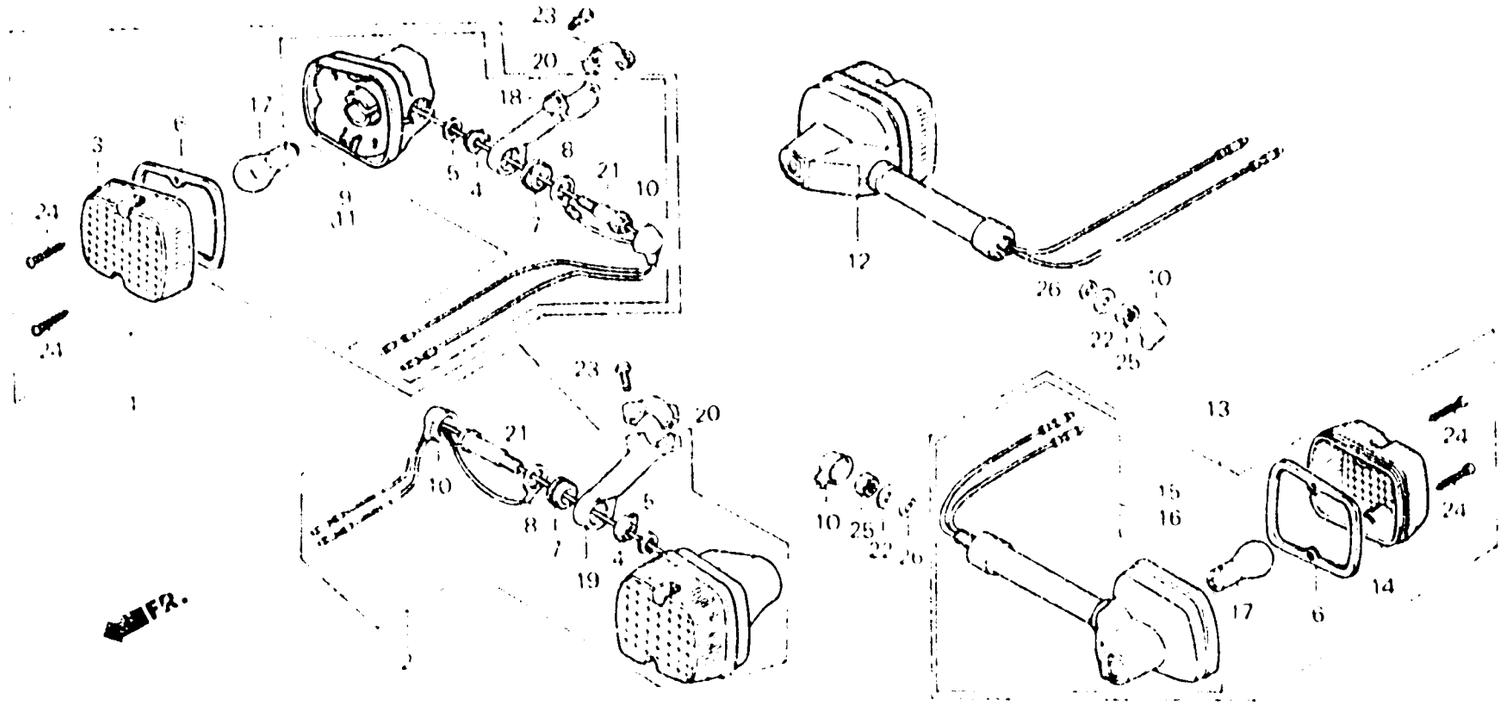

BMC4 - 28

Item d'entretien	T.D.R.	Nº de réf.	Nº de pièce	Description	S	Sz	SA	SB	Rc	Ro	Nº de série		Code de zone
					Nº de roues XL250								
JEU DE CLIGNOTANT	0.2	1	33300-MC4-601	JEU DE CLIGNOTANT AV. D.	—	—	—	—	1	—			B,E,IT,SD,2F
(AJOUTER 0,1 POUR CHAQUE.)		2	33350-MC4-601	JEU DE CLIGNOTANT AV. G.	—	—	—	—	1	—			B,E,IT,SD,2F
(PIECES RELATIVES Y COMPRISES)		3	33402-428-671	LENTILLE DE CLIGNOTANT	—	—	—	—	2	—		5019090	B,E,IT,SD
(PIECES RELATIVES DECRITES CI-DESSOUS NON COMPRISES.)					—	—	—	—	2	—			2F
			33402-428-672	LENTILLE DE CLIGNOTANT	—	—	—	—	2	—	5019091		B,E,IT,SD
AMPOULE	0.1	4	33404-437-000	BUTEE DE CLIGNOTANT AV.	—	—	—	—	2	—			B,E,IT,SD,2F
(QUAND L'ENTRETIEN D'UNE UNITE COMPLETE EST REALISE,		5	33406-428-003	JOINT	—	—	—	—	2	—			B,E,IT,SD,2F
LE F.R.T. EST DE 0,2)		6	33407-428-003	JOINT DE LENTILLE	—	—	—	—	4	—			B,E,IT,SD,2F
		7	33408-KB7-000	CAOUTCHOUC DE MONTAGE CLIGNOTANT AV.	—	—	—	—	2	—			B,E,IT,SD,2F
		8	33415-428-010	FIL DE MASSE DE CLIGNOTANT	—	—	—	—	2	—			B,E,IT,SD,2F
		9	33420-MC4-601	BASE COMP. CLIGNOTANT AV. D.	—	—	—	—	1	—			B,E,IT,SD,2F
		10	33425-428-003	COUVERCLE DE FIL DE CLIGNOTANT	—	—	—	—	4	—			B,E,IT,SD,2F
		11	33470-MC4-601	BASE COMP. CLIGNOTANT AV. G.	—	—	—	—	1	—			B,E,IT,SD,2F

2-M2

F-22-3

Winker
(XL250Rc-B,E,IT,SD,2F)

Clignotant
(XL250Rc-B,E,IT,SD,2F)

Blinker
(XL250Rc-B,E,IT,SD,2F)

Luz intermitente
(XL250Rc-B,E,IT,SD,2F)

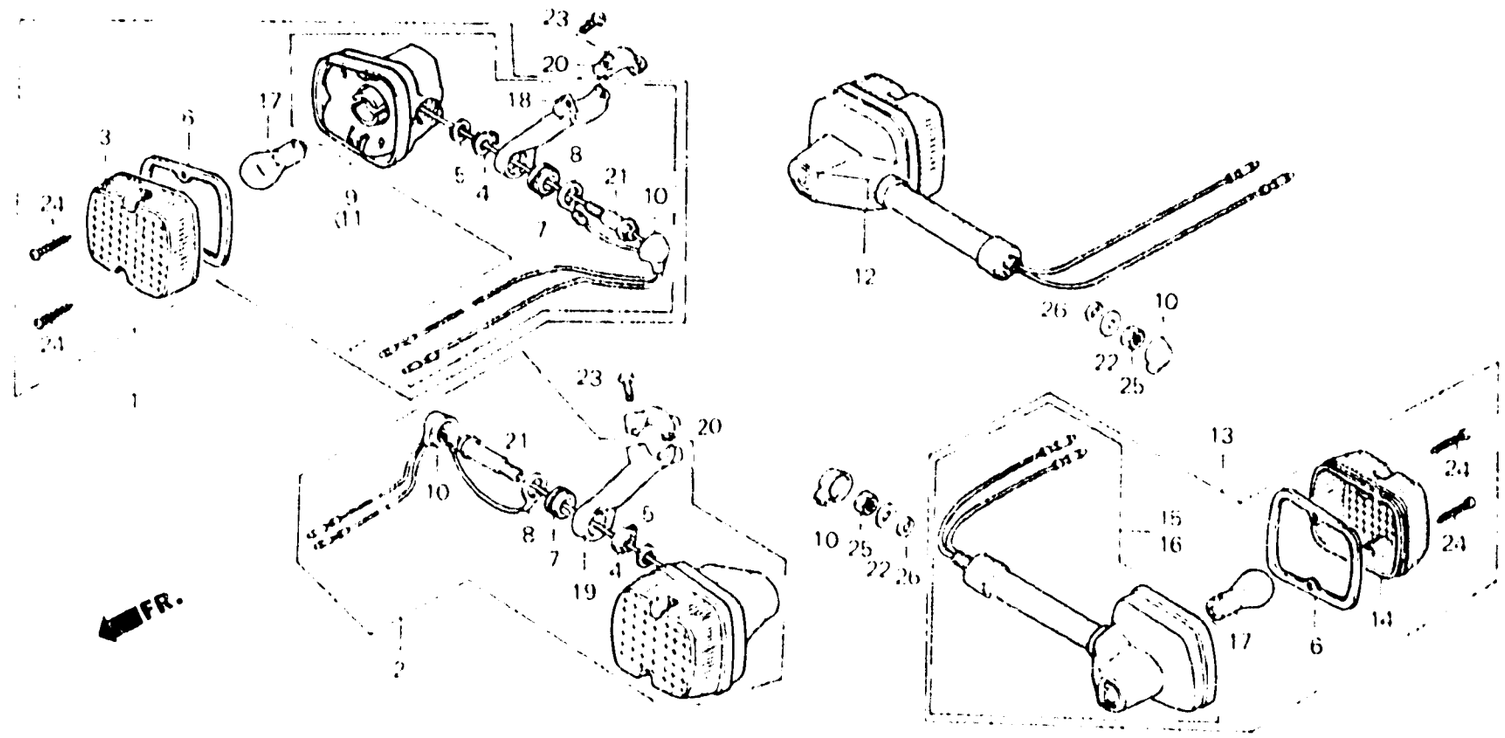

BMC4 - 28

Item d'entretien	T.D.R	N° de réf.	N° de pièce	Description	N° de requis XL250 S	Sz	SA	SB	Rc	RD	N° de série		Code de zone
		12	33500-MC4-601	JEU DE CLIGNOTANT AR. D.	—	—	—	—	1	—	.....	.....	B,E,IT,SD,2F
		13	33550-MC4-601	JEU DE CLIGNOTANT AR. G.	—	—	—	—	1	—	.....	.....	B,E,IT,SD,2F
		14	33602-443-611	LENTILLE DE CLIGNOTANT	—	—	—	—	2	—	.....	5019090	B,E,IT,SD
					—	—	—	—	2	—	.....	.....	2F
			33602-443-612	LENTILLE DE CLIGNOTANT	—	—	—	—	2	—	5019091	.....	B,E,IT,SD
		15	33620-MC4-601	BASE COMP. CLIGNOTANT AR. D.	—	—	—	—	1	—	.....	.....	B,E,IT,SD,2F
		16	33670-MC4-601	BASE COMP. CLIGNOTANT AR. G.	—	—	—	—	1	—	.....	.....	B,E,IT,SD,2F
		17	34908-634-611	AMPOULE (12V21W)(STANLEY)(ECE)	—	—	—	—	4	—	.....	.....	B,E,IT,SD,2F
		18	53101-KB7-000	SUPPORT DE CLIGNOTANT AV. D.	—	—	—	—	1	—	.....	.....	B,E,IT,SD,2F
		19	53102-KB7-000	SUPPORT DE CLIGNOTANT AV. G.	—	—	—	—	1	—	.....	.....	B,E,IT,SD,2F
		20	53103-428-000	SUPPORT D'APPUI DE CLIGNOTANT	—	—	—	—	2	—	.....	.....	B,E,IT,SD,2F

F-22-3

Winker
(XL250Rc-B,E,IT,SD,2F)

Clignotant
(XL250Rc-B,E,IT,SD,2F)

Blinker
(XL250Rc-B,E,IT,SD,2F)

Luz intermitente
(XL250Rc-B,E,IT,SD,2F)

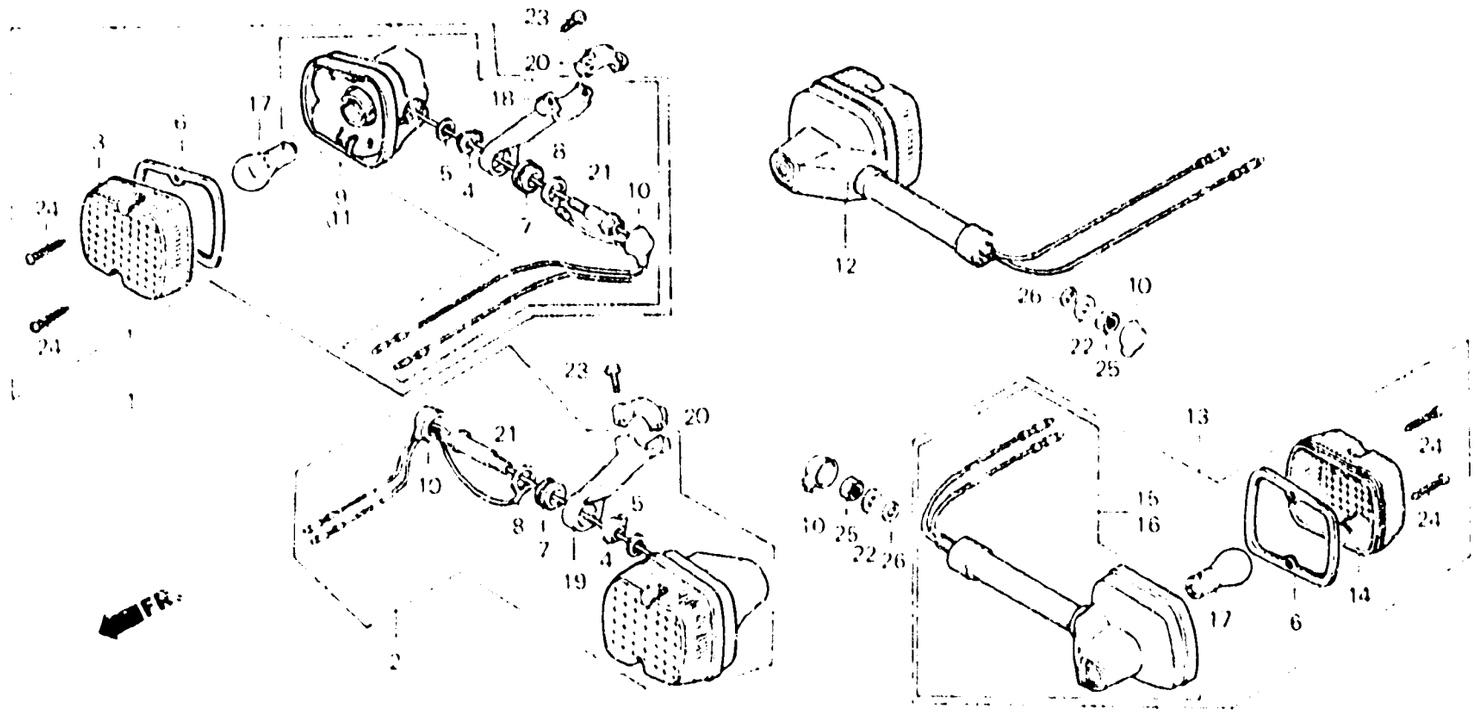

BMC4 – 23

Item d'entretien	T.D.R.	N° de réf.	N° de pièce	Description	N° de requis XL250 S	S2	SA	SB	Rc	RD	N° de série	Code de zone
		21	90129-428-000	BOULON DE FIXATION	–	–	–	–	2	–		B,E,IT,SD,2F
		22	90202-KB7-000	RONDELLE SPECIALE, 10MM	–	–	–	–	2	–		B,E,IT,SD,2F
		23	93500-05016-0A	VIS A TETE CYLINDRIQUE, 5X16	–	–	–	–	4	–		B,E,IT,SD,2F
		24	93901-24610	VIS AUTO-TARAUDEUSE, 4X25	–	–	–	–	8	–		B,E,IT,SD,2F
		25	94002-10080-0S	ECROU HEX., 10MM	–	–	–	–	2	–		B,E,IT,SD,2F
		26	94111-10700	RONDELLE ELASTIQUE, 10MM	–	–	–	–	2	–		B,E,IT,SD,2F

2-M4

F-22-4

Winker
(XL250Rc-ED,SW,2G)

Clignotant
(XL250Rc-ED,SW,2G)

Blinker
(XL250Rc-ED,SW,2G)

Luz intermitente
(XL250Rc-ED,SW,2G)

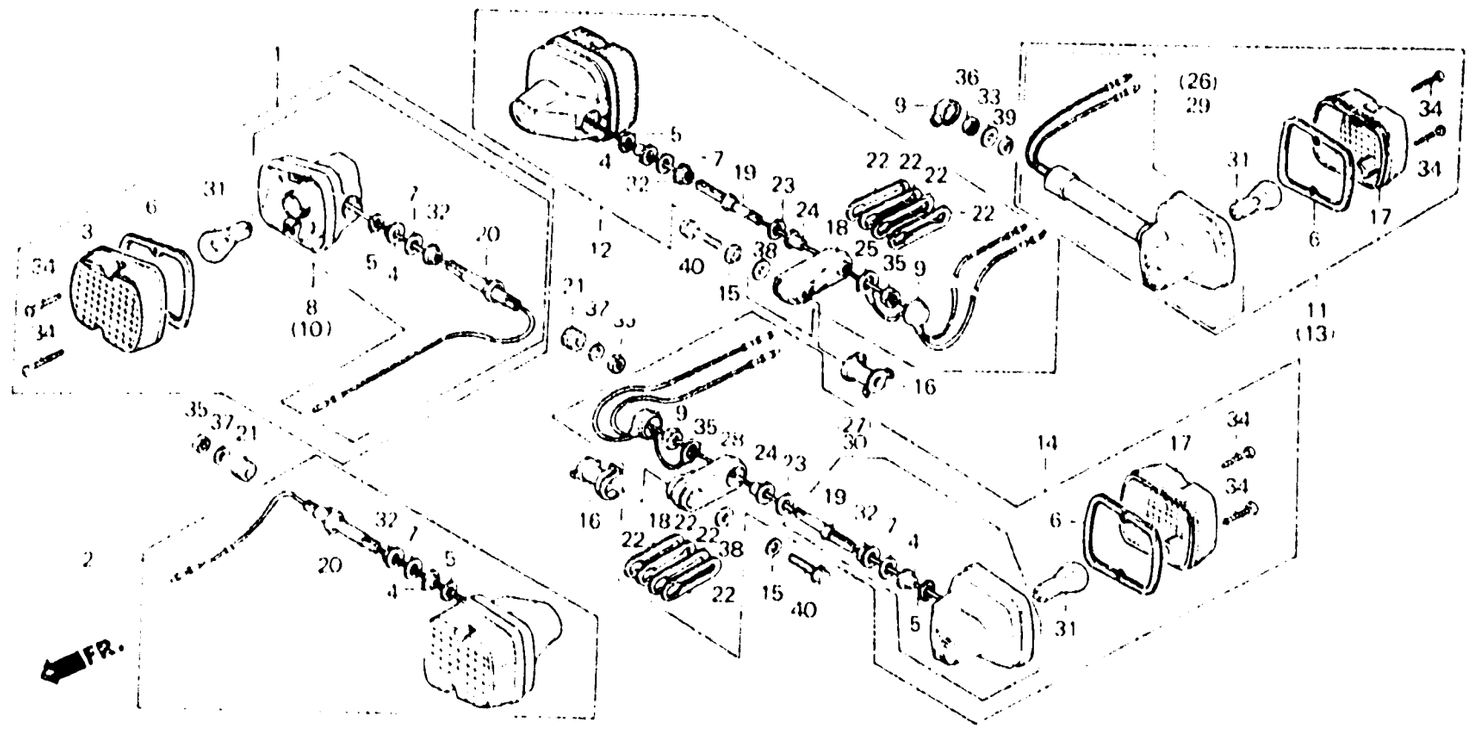

BMC4 - 29

Item d'entretien	T.D.R.	Nº de réf.	Nº de pièce	Description	S	Sz	SA	SB	Rc	RD	Nº de série		Code de zone
					Nº de requis XL250								
JEU DE CLIGNOTANT	0.2	1	33300-MC4-611	JEU DE CLIGNOTANT AV. D.	—	—	—	—	1	—			ED,SW,2G
(AJOUTER 0,1 POUR CHAQUE.)		2	33350-MC4-611	JEU DE CLIGNOTANT AV. G.	—	—	—	—	1	—			ED,SW,2G
(PIECES RELATIVES Y COMPRISES)		3	33402-428-671	LENTILLE DE CLIGNOTANT	—	—	—	—	2	—			ED,SW,2G
(PIECES RELATIVES DECRITES CI-DESSOUS NON COMPRISES.)		4	33405-428-611	COLLIER DE BASE DE CLIGNOTANT	—	—	—	—	2	—			ED,SW
					—	—	—	—	4	—			2G
AMPOULE	0.1	5	33406-428-003	JOINT	—	—	—	—	2	—			ED,SW
(QUAND L'ENTRETIEN D'UNE UNITE COMPLETE EST REALISE, LE F.R.T. EST DE 0,2)					—	—	—	—	4	—			2G
		6	33407-428-003	JOINT DE LENTILLE	—	—	—	—	4	—			ED,SW,2G
		7	33411-428-611	RONDELLE DE BASE DE CLIGNOTANT	—	—	—	—	2	—			ED,SW
					—	—	—	—	4	—			2G
		8	33420-MC4-611	BASE COMP. CLIGNOTANT AV. D.	—	—	—	—	1	—			ED,SW,2G
		9	33425-428-003	COUVERCLE DE FIL DE CLIGNOTANT	—	—	—	—	2	—			ED,SW
		10	33470-MC4-611	BASE COMP. CLIGNOTANT AV. G.	—	—	—	—	1	—			ED,SW,2G

F-22-4

Winker
(XL250Rc-ED,SW,2G)

Clignotant
(XL250Rc-ED,SW,2G)

Blinker
(XL250Rc-ED,SW,2G)

Luz intermitente
(XL250Rc-ED,SW,2G)

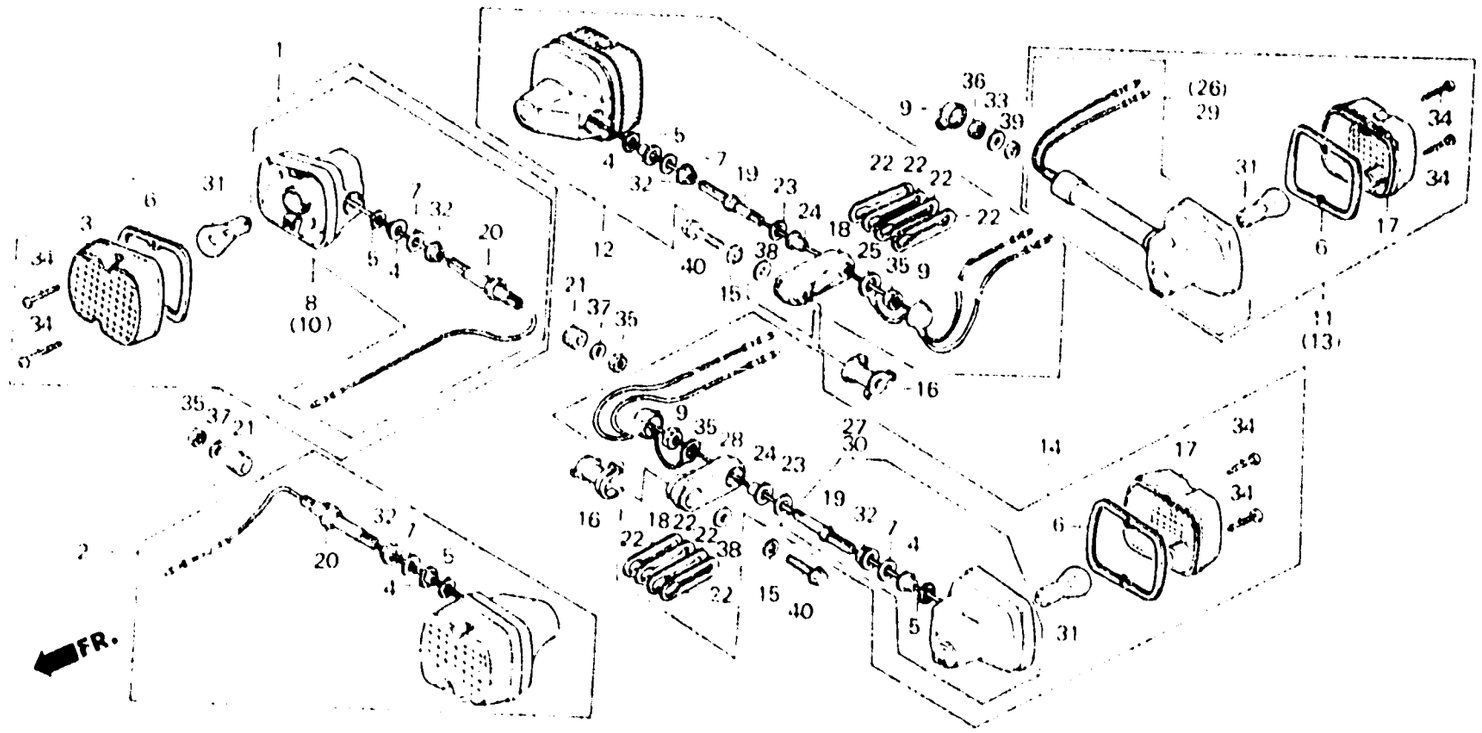

BMC4 - 29

Item d'entretien	T.D.R.	N° de réf.	N° de pièce	Description	N° de requis XL250 S	S7	SA	SB	RC	RD	N° de série		Code de zone
		11	33500-MC4-601	JEU DE CLIGNOTANT AR. D.	—	—	—	—	1	—			ED,SW
		12	33500-MC4-611	JEU DE CLIGNOTANT AR. D.	—	—	—	—	1	—			2G
		13	33550-MC4-601	JEU DE CLIGNOTANT AR. G.	—	—	—	—	1	—			ED,SW
		14	33550-MC4-611	JEU DE CLIGNOTANT AR. G.	—	—	—	—	1	—			2G
		15	33601-428-000	RONDELLE DE CLIGNOTANT AR.	—	—	—	—	2	—			2G
		16	33602-437-000	APPUI DE CLIGNOTANT AR.	—	—	—	—	2	—			2G
		17	33602-443-611	LENTILLE DE CLIGNOTANT	—	—	—	—	2	—		5019090	ED,SW
					—	—	—	—	2	—			2G
			33602-443-612	LENTILLE DE CLIGNOTANT	—	—	—	—	2	—	5019091		ED,SW
		18	33604-437-000	CAOUTCHOUC DE CLIGNOTANT AR.	—	—	—	—	2	—			2G
		19	33605-KB7-610	BOULON DE CLIGNOTANT AR.	—	—	—	—	2	—			2G
		20	33605-428-610	BOULON DE CLIGNOTANT AR.	—	—	—	—	2	—			ED,SW,2G

F-22-4

Winker
(XL250Rc-ED,SW,2G)

Clignotant
(XL250Rc-ED,SW,2G)

Blinker
(XL250Rc-ED,SW,2G)

Luz intermitente
(XL250Rc-ED,SW,2G)

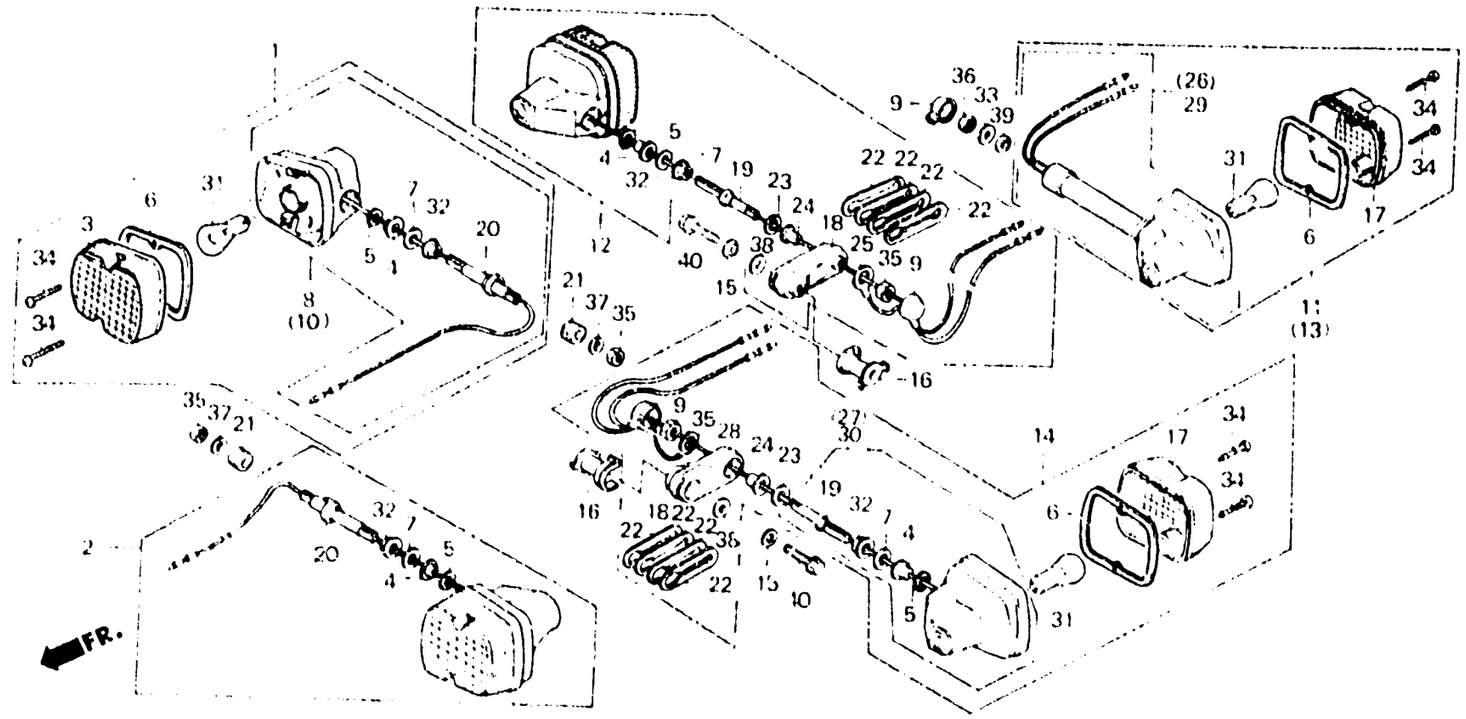

BMC4 – 29

Item d'entretien	T.D.R.	Nº de réf.	Nº de pièce	Description	S	Sz	SA	SB	Rc	RD	Nº de série		Code de zone
					Nº de requis XL250								
		21	33606-428-610	CAOUTCHOUC DE MONTAGE DE BOULON DE CLIGNOTANT	–	–	–	–	2	–	.....	.....	ED,SW,2G
		22	33607-437-000	RESSORT DE CLIGNOTANT AR.	–	–	–	–	8	–	.....	.....	2G
		23	33608-437-000	RONDELLE DE RESSORT DE CLIGNOTANT AR.	–	–	–	–	2	–	.....	.....	2G
		24	33609-437-000	RONDELLE B DE CLIGNOTANT AR	–	–	–	–	2	–	.....	.....	2G
		25	33615-MC4-610	FIL DE MASSE DE CLIGNOTANT D.	–	–	–	–	1	–	.....	.....	2G
		26	33620-MC4-601	BASE COMP. CLIGNOTANT AR. D.	–	–	–	–	1	–	.....	.....	ED,SW
		27	33620-MC4-611	BASE COMP. CLIGNOTANT AR. D.	–	–	–	–	1	–	.....	.....	2G
		28	33665-MC4-610	FIL DE MASSE DE CLIGNOTANT G.	–	–	–	–	1	–	.....	.....	2G
		29	33670-MC4-601	BASE COMP. CLIGNOTANT AR. G.	–	–	–	–	1	–	.....	.....	ED,SW
		30	33670-MC4-611	BASE COMP. CLIGNOTANT AR. G.	–	–	–	–	1	–	.....	.....	2G

2-M7

F-22-4

Winker
(XL250Rc-ED,SW,2G)

Clignotant
(XL250Rc-ED,SW,2G)

Blinker
(XL250Rc-ED,SW,2G)

Luz intermitente
(XL250Rc-ED,SW,2G)

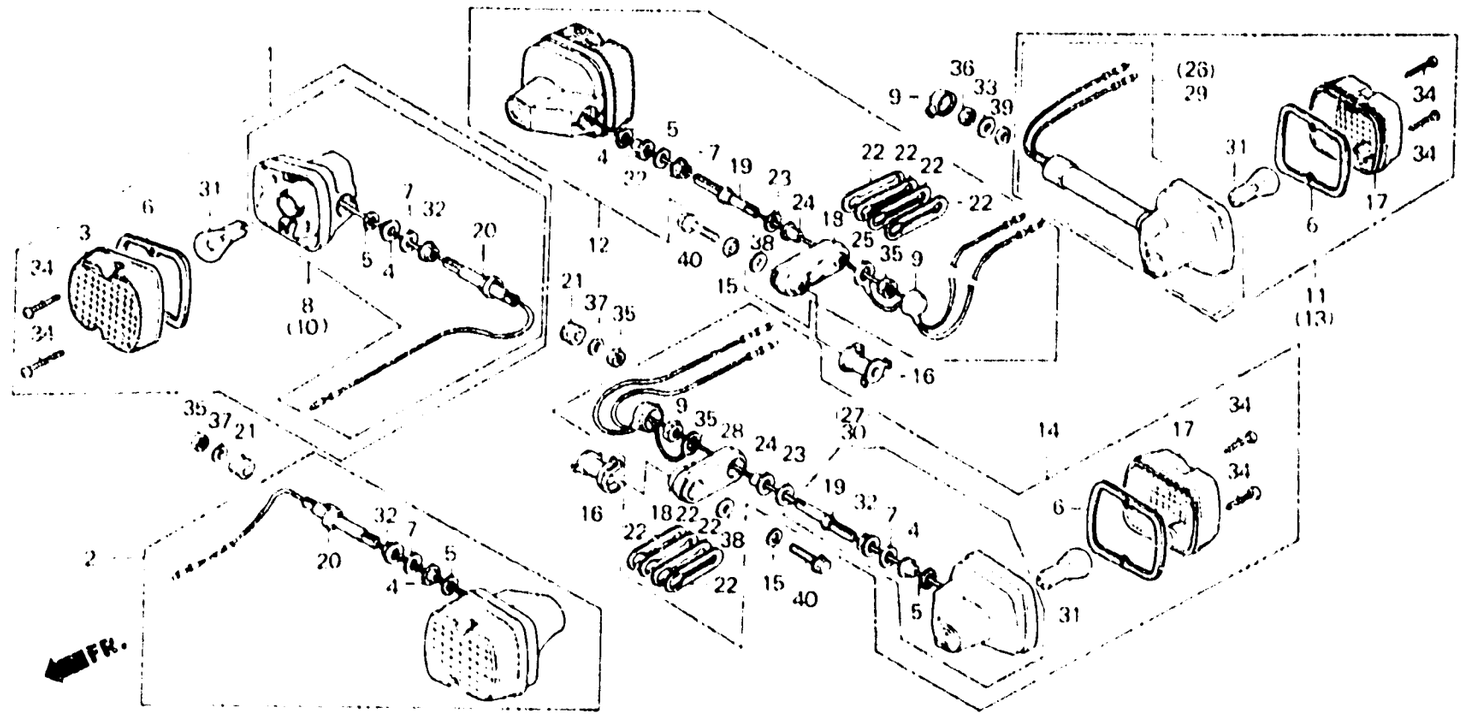

BMC4 - 29

Item d'entretien	T.D.R.	N° de réf.	N° de pièce	Description	N° de requis XL250 S	Sz	SA	SB	Rc	RD	N° de série		Code de zone
		31	34908-634-811	AMPOULE (12V21W)(STANLEY)(ECE)	—	—	—	—	4	—	.....	.....	ED,SW,2G
		32	90201-420-003	ECROU DE BRIDE, 10MM	—	—	—	—	2	—	.....	.....	ED,SW
					—	—	—	—	4	—	.....	.....	2G
		33	90202-KB7-000	RONDELLE SPECIALE, 10MM	—	—	—	—	2	—	.....	.....	ED,SW
		34	93901-24610	VIS AUTO-TARAUDEUSE, 4X25	—	—	—	—	8	—	.....	.....	ED,SW,2G
		*35	94002-10000-0S	ECROU HEX., 10MM	—	—	—	—	2	—	.....	.....	ED,SW
					—	—	—	—	4	—	.....	.....	2G
		*36	94002-10080-0S	ECROU HEX., 10MM	—	—	—	—	2	—	.....	.....	ED,SW
		37	94101-10000	RONDELLE PLATE, 10MM	—	—	—	—	2	—	.....	.....	ED,SW,2G
		38	94103-06800	RONDELLE PLATE, 6MM	—	—	—	—	2	—	.....	.....	2G
		39	94111-10700	RONDELLE ELASTIQUE, 10MM	—	—	—	—	2	—	.....	.....	ED,SW
		40	95700-06090-00	BOULON DE BRIDE, 6X90	—	—	—	—	2	—	.....	.....	2G

F-23

Taillight
(XL250S,Sz,SA,SB-CM,DK,DM,E,SA,U,2F)

Feu arrière
(XL250S,Sz,SA,SB-CM,DK,DM,E,SA,U,2F)

Rücklicht
(XL250S,Sz,SA,SB-CM,DK,DM,E,SA,U,2F)

Luz trasera
(XL250S,Sz,SA,SB-CM,DK,DM,E,SA,U,2F)

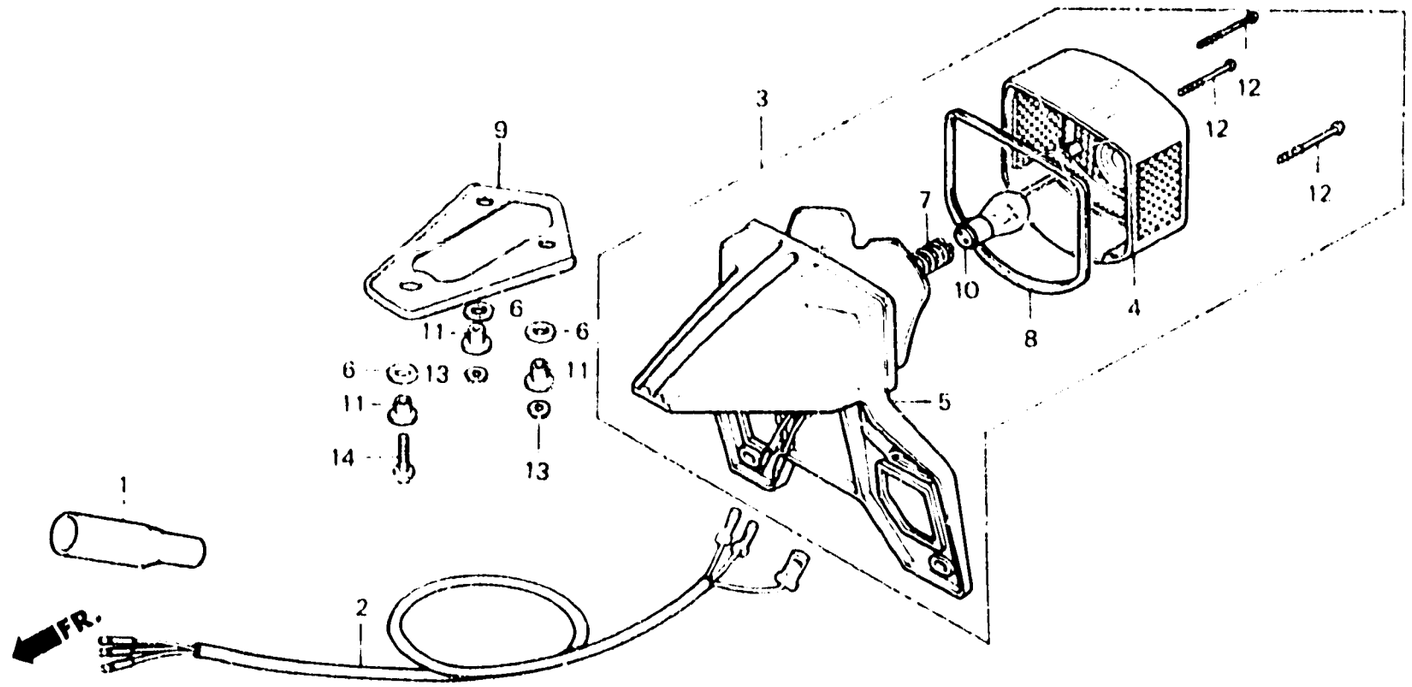

B428-36E

Item d'entretien	T.D.R.	N° de réf.	N° de pièce	Description	S	Sz	SA	SB	RC	RD	N° de série		Code de zone
					N° de requis XL250								
FIL AUXILIAIRE DE FEU AR.	0.2	1	32108-046-000	COUVERCLE D'ACCOUPLEMENT									
• ENS. FEU AR.				FAISCEAU ELECTRIQUE	1	1	1	1	—	—	.....	.....	CM,DK,DM,SA,U
• DOUILLE COMP. FEU AR.					—	—	1	1	—	—	.....	.....	E
AMPOULE DE FEU STOP ET AR.	0.1				—	—	—	1	—	—	.....	.....	2F
		2	32200-428-000	FIL AUXILIAIRE DE FEU AR.	1	1	1	1	—	—	.....	.....	CM,DK,DM,SA,U
					—	—	1	1	—	—	.....	.....	E
					—	—	—	1	—	—	.....	.....	2F
		3	33700-428-003	ENS. FEU AR.	1	—	—	—	—	—	.....	5017851	DK,SA,U
				33700-428-013									
			33700-428-013	ENS. FEU AR.	1	—	—	—	—	—	5017852	5025198	DK,SA,U
			33700-428-671	ENS. FEU AR.	1	—	—	—	—	—	.....	5103570	CM
				33700-428-672	—	1	—	—	—	—	.....	5050504	
			33700-428-672	ENS. FEU AR.	1	—	—	—	—	—	5103571	.....	CM
					—	1	—	—	—	—	5050505		
					—	—	1	—	—	—	.....	.....	CM
					—	—	—	1	—	—	.....	BM305501	CM
			33700-428-681	ENS. FEU AR.	1	—	—	—	—	—	5025199	.....	DK,SA,U
					—	—	1	—	—	—	.....	.....	DK,DM,SA,U
			33700-428-910	ENS. FEU AR.	—	—	1	—	—	—	.....	.....	E
			33700-428-911	ENS. FEU AR.	—	—	—	1	—	—	.....	.....	E
			33700-428-673	ENS. FEU AR.	—	—	—	1	—	—	BM305502	.....	CM

F-23

Taillight
(XL250S,Sz,SA,SB-CM,DK,DM,E,SA,U,2F)

Feu arrière
(XL250S,Sz,SA,SB-CM,DK,DM,E,SA,U,2F)

Rücklicht
(XL250S,Sz,SA,SB-CM,DK,DM,E,SA,U,2F)

Luz trasera
(XL250S,Sz,SA,SB-CM,DK,DM,E,SA,U,2F)

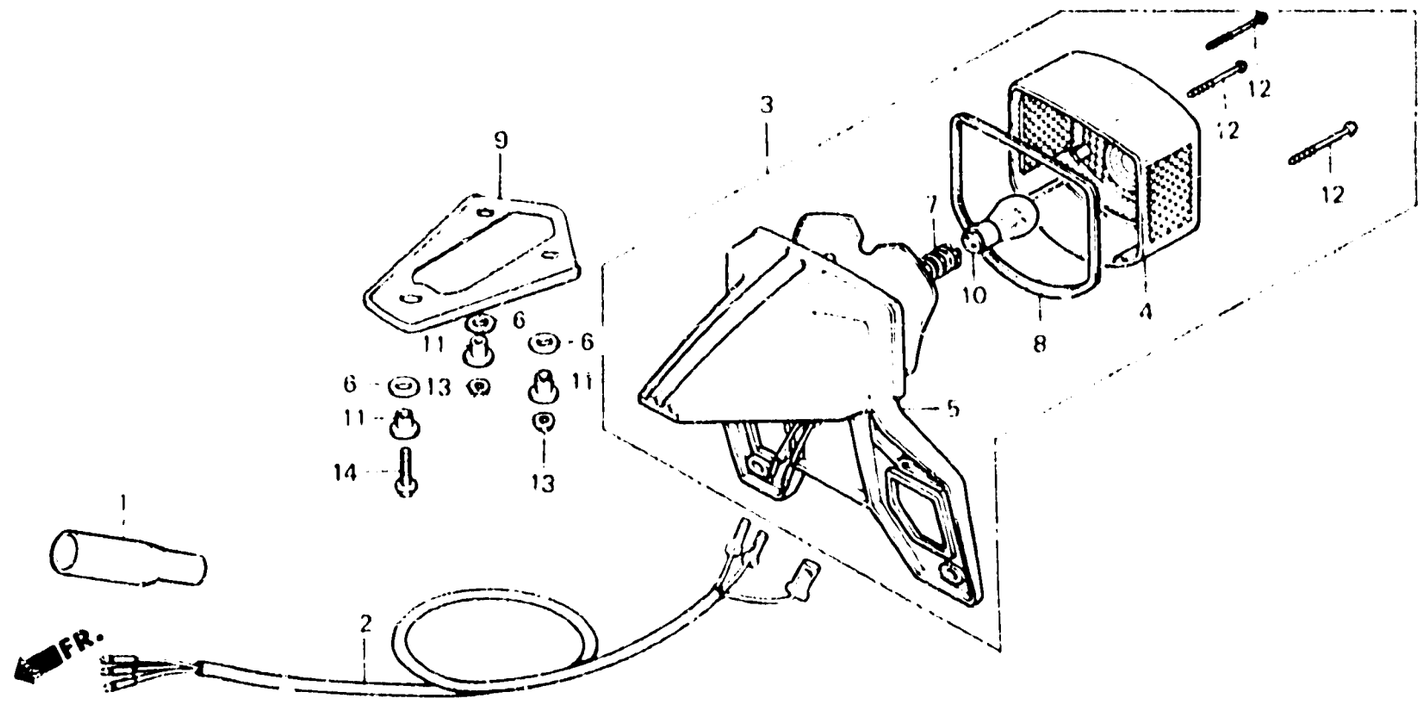

842J - 36E

Item d'entretien	T.D.R.	Nº de réf.	Nº de pièce	Description	S	Sz	SA	SB	RC	RD	Nº de série		Code de zone
					Nº de requis XL250								
			33700-428-682	ENS. FEU AR.	—	—	—	1	—	—			DK,DM,SA,U
			33700-428-940	ENS. FEU AR.	—	—	—	1	—	—			2F
		4	33702-329-003	LENTILLE DE FEU AR. (STANLEY)	1	—	1	1	—	—			DK,DM,SA,U
			33702-329-671	LENTILLE DE FEU AR.	1	1	1	1	—	—			CM
			33702-388-602	LENTILLE DE FEU AR. (STANLEY)	—	—	1	1	—	—			E
			33702-443-611	LENTILLE DE FEU AR.	—	—	—	1	—	—			2F
		5	33703-428-003	DOUILLE COMP. FEU AR.	1	—	—	—	—	—		5017851	DK,SA,U
			33703-428-671	DOUILLE COMP. FEU AR.	1	—	—	—	—	—		5103570	CM
			33703-428-672		—	1	—	—	—	—		5050504	
			33703-428-672	DOUILLE COMP. FEU AR.	1	—	—	—	—	—	5103571		CM
					—	1	—	—	—	—	5050505		
					—	—	1	1	—	—			CM
			33703-428-013	DOUILLE COMP. FEU AR.	1	—	—	—	—	—	5017852	5025198	DK,SA,U
			33703-428-910	DOUILLE COMP. FEU AR.	—	—	1	—	—	—			E
			33703-428-911	DOUILLE COMP. FEU AR.	—	—	—	1	—	—			E,2F

F-23

Taillight
(XL250S,Sz,SA,SB-CM,DK,DM,E,SA,U,2F)

Feu arrière
(XL250S,Sz,SA,SB-CM,DK,DM,E,SA,U,2F)

Rücklicht
(XL250S,Sz,SA,SB-CM,DK,DM,E,SA,U,2F)

Luz trasera
(XL250S,Sz,SA,SB-CM,DK,DM,E,SA,U,2F)

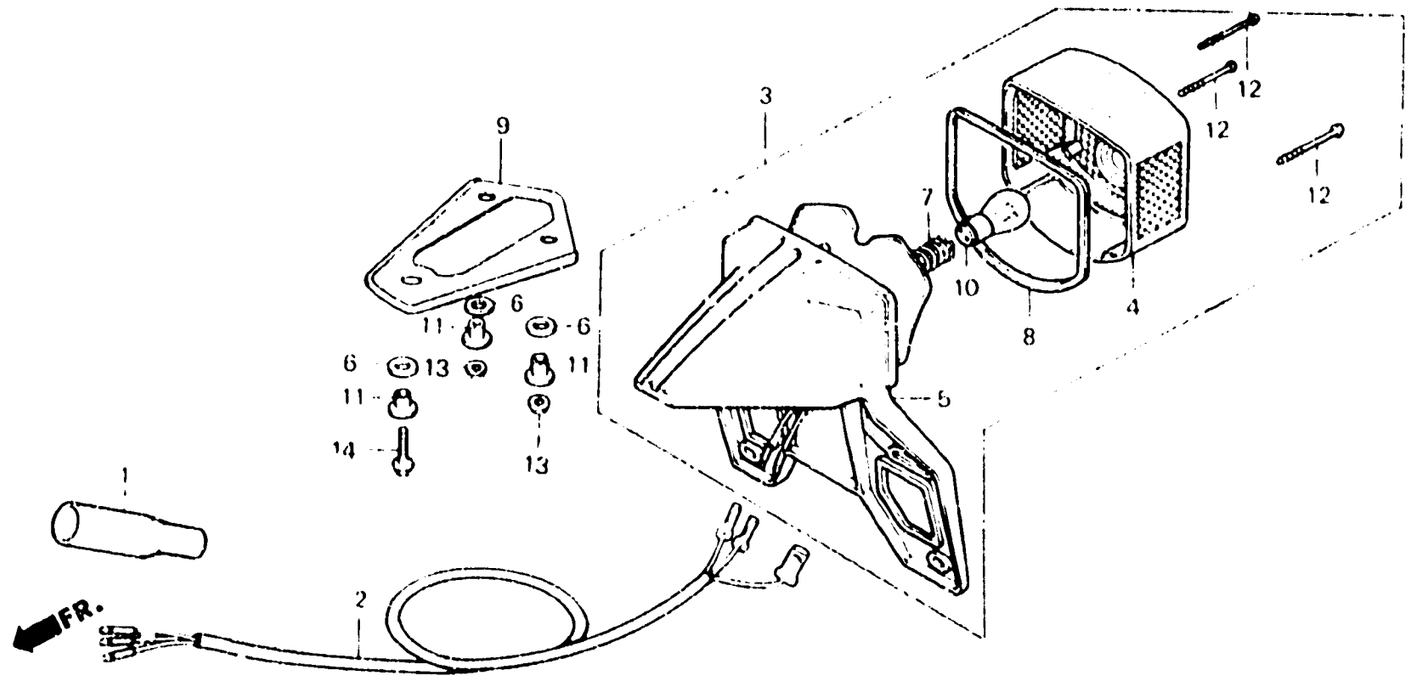

B428-36E

Item d'entretien	T.D.R.	Nº de réf.	Nº de pièce	Description	Nº de requis XL250 S	Sz	SA	SB	RC	RD	Nº de série	Code de zone
			33703-428-681	DOUILLE COMP. FEU AR.	1	—	—	—	—	—	5025199	DK,SA,U
					—	—	1	—	—	—	....	DK,DM,SA,U
			33703-428-682	DOUILLE COMP. FEU AR.	—	—	—	1	—	—	....	DK,DM,SA,U
		6	33704-435-000	CAOUTCHOUC DE GARDE-BOUE DE FEU AR.	3	—	—	—	—	—	5025489	DK,SA,U
					—	—	3	3	—	—	....	CM
					—	—	3	—	—	—	....	DK,DM,SA,U
		7	33705-147-671	FIL COMP. FEU AR. (STANLEY)	1	1	1	1	—	—	....	CM,DK,DM,SA,U
					—	—	1	1	—	—	....	E
					—	—	—	1	—	—	....	2F
		8	33709-092-671	JOINT DE LENTILLE DE FEU AR.	1	1	1	1	—	—	....	CM,DK,DM,SA,U
					—	—	1	1	—	—	....	E
					—	—	—	1	—	—	....	2F
		9	33712-428-610	CAOUTCHOUC DE SIEGE DE BASE FEU AR.	1	1	—	—	—	—	....	CM
					1	—	1	—	—	—	....	DK,DM,SA,U
					—	—	1	1	—	—	....	E

F-23

Taillight
(XL250S,Sz,SA,SB-CM,DK,DM,E,SA,U,2F)

Feu arrière
(XL250S,Sz,SA,SB-CM,DK,DM,E,SA,U,2F)

Rücklicht
(XL250S,Sz,SA,SB-CM,DK,DM,E,SA,U,2F)

Luz trasera
(XL250S,Sz,SA,SB-CM,DK,DM,E,SA,U,2F)

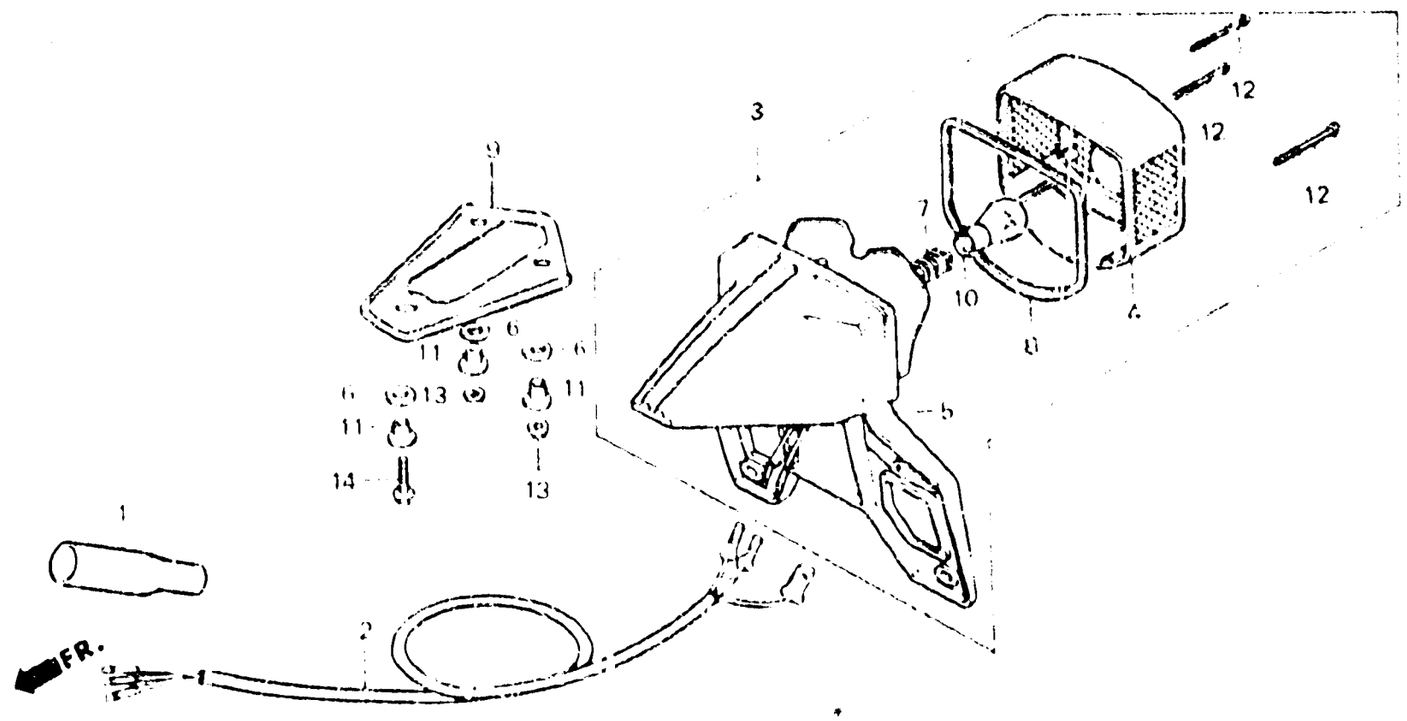

8428-36E

Item d'entretien	T.D.R.	N° de réf.	N° de pièce	Description	S	Sz	SA	SB	RC	RB	N° de série		Code de zone
					N° de requis XL250								
			33712-435-000	CAOUTCHOUC DE SIEGE DE BASE	—	—	1	1	—	—	.....	.....	CM
					—	—	—	1	—	—	.....	.....	DK,DM,SA,U,2F
		10	34906-041-671	AMPOULE DE FEU STOP ET AR. (6V17/5.3W STANLEY)	1	—	1	1	—	—	.....	.....	DK,DM,SA,U
			34906-329-671	AMPOULE DE FEU STOP ET AR. (6V32/3CP)	1	1	1	1	—	—	.....	.....	CM
			34905-149-611	AMPOULE DE FEU STOP ET AR.	—	—	1	1	—	—	.....	.....	E
					—	—	—	1	—	—	.....	.....	2F
		11	61105-428-000	COLLIER DE GARDE-BOUE AR.	3	3	—	—	—	—	.....	.....	CM
					3	—	—	—	—	—	.....	5026538	DK,SA,U
					—	—	—	3	—	—	.....	.....	DK,DM,SA,U
			33713-435-000	COLLIER DE FEU AR.	3	—	—	—	—	—	5026539	.....	DK,SA,U
					—	—	3	3	—	—	.....	.....	CM
					—	—	3	—	—	—	.....	.....	DK,DM,SA,U
			33713-428-610	COLLIER DE FEU AR.	—	—	3	3	—	—	.....	.....	E
			33713-435-000	COLLIER DE FEU AR.	—	—	—	3	—	—	.....	.....	2F
		12	90147-147-671	VIS AUTO-TARAUDEUSE, 4X60	3	—	—	—	—	—	.....	5016128	CM,DK,SA,U
					—	3	—	—	—	—	.....	5103570	

F-23

Taillight
(XL250S,Sz,SA,SB-CM,DK,DM,E,SA,U,2F)

Feu arrière
(XL250S,Sz,SA,SB-CM,DK,DM,E,SA,U,2F)

Rücklicht
(XL250S,Sz,SA,SB-CM,DK,DM,E,SA,U,2F)

Luz trasera
(XL250S,Sz,SA,SB-CM,DK,DM,E,SA,U,2F)

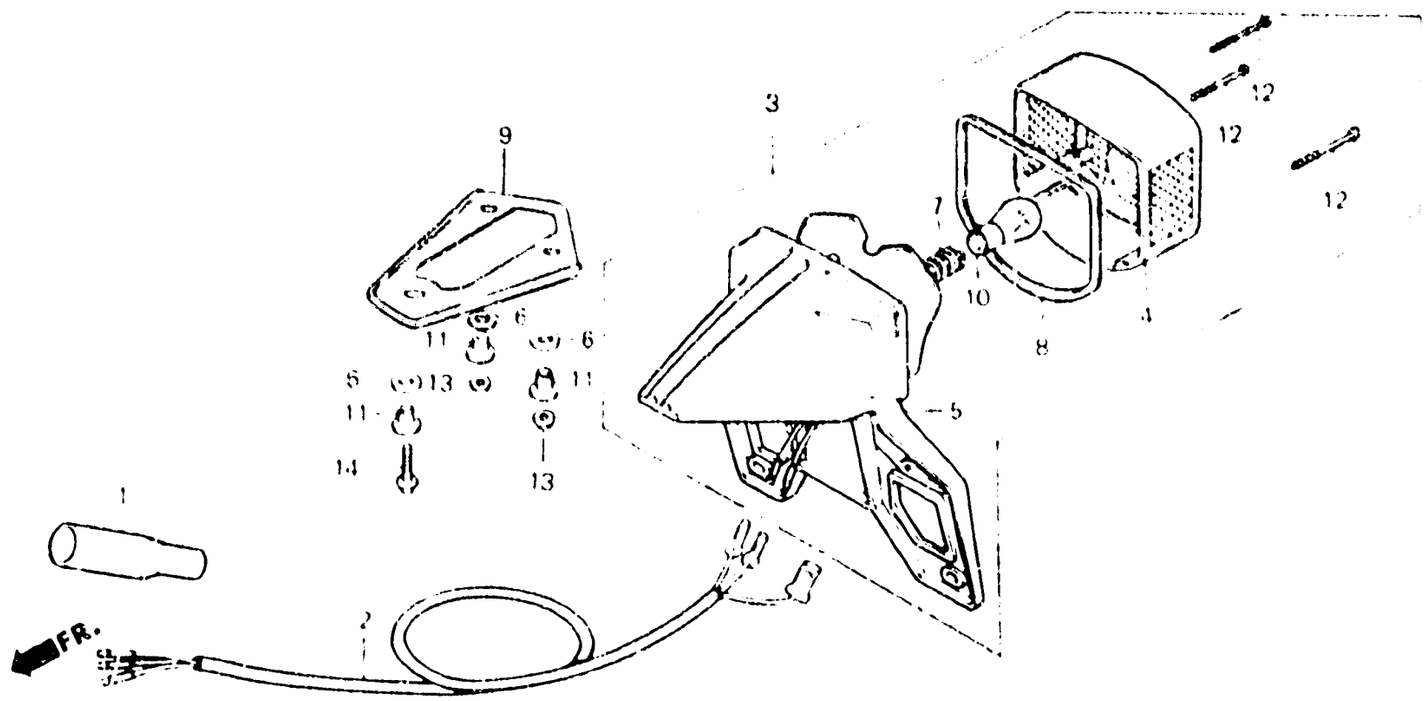

B428-36E

Item d'entretien	T.D.R.	N° de réf.	N° de pièce	Description	N° de requis XL250 S	Sz	SA	SB	RC	RD	N° de série		Code de zone
			90147-428-003	VIS AUTO-TARAUDEUSE, 4X75	—	—	—	3	—	—	.....	.....	2F
					3	—	—	—	—	—	5016129	.....	CM,DK,SA,U
					—	3	—	—	—	—	5103571		
					—	—	3	3	—	—	.....	.....	CM,DK,DM,E,SA,U
		13	94050-06000	ECROU DE BRIDE, 6MM	2	2	2	2	—	—	.....	.....	CM,DK,DM,SA,U
					—	—	2	2	—	—	.....	.....	E
					—	—	—	2	—	—	.....	.....	2F
		14	95700-06022-00	BOULON DE BRIDE, 6X22	1	1	—	—	—	—	.....	.....	CM
					1	—	—	—	—	—	.....	5025488	DK,SA,U
					—	—	1	—	—	—	.....	5200456	DK,DM,SA,U
			95700-06028-00	BOULON DE BRIDE, 6X28	—	—	—	1	—	—	.....	.....	DK,DM,SA,U
					1	—	—	—	—	—	5025489	.....	DK,SA,U
					—	—	1	1	—	—	.....	.....	CM
					—	—	1	—	—	—	5200457	.....	DK,DM,SA,U
					—	—	—	1	—	—	.....	.....	2F
					—	—	1	1	—	—	.....	.....	E

F-23-1

Taillight
(XL250S,SA,SB-B,E,ED,SD SW,1F,1G,2F,2G)

Feu arrière
(XL250S,SA,SB-B,E,ED,SD SW,1F,1G,2F,2G)

Rücklicht
(XL250S,SA,SB-B,E,ED,SD SW,1F,1G,2F,2G)

Luz trasera
(XL250S,SA,SB-B,E,ED,SD SW,1F,1G,2F,2G)

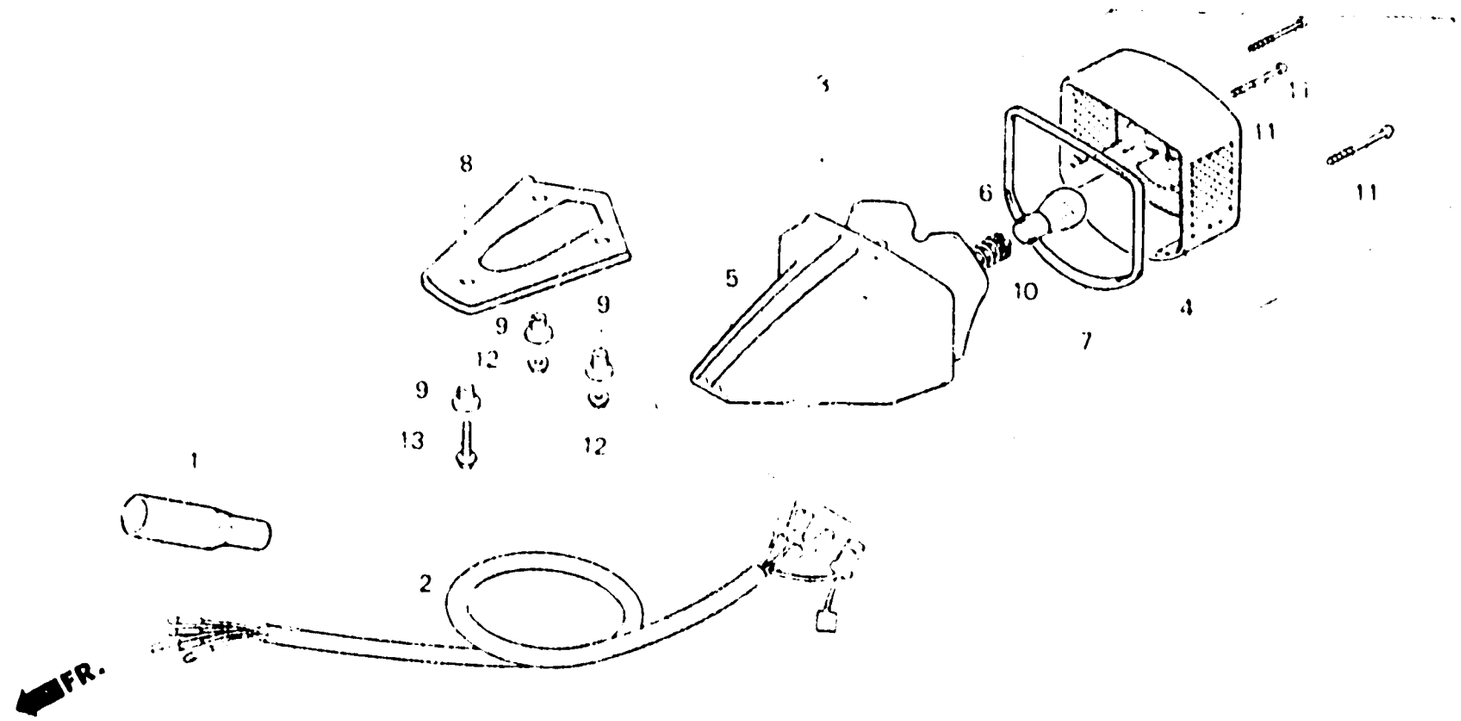

B428-53

Item d'entretien	T.D.R.	N° de réf.	N° de pièce	Description	S	Sz	SA	SB	Rc	RD	N° de série		Code de zone
					N° de requis XL250								
FIL AUXILIAIRE DE FEU AR.	0.2	1	32108-046-000	COUVERCLE D'ACCOUPLEMENT FAISCEAU ELECTRIQUE	1	—	—	—	—	—	.....	.....	E
• ENS. FEU AR.					1	—	1	1	—	—	.....	.....	B,ED,SD,SW,1F,1G 2G
• DOUILLE COMP. FEU AR.					—	—	1	—	—	—	.....	.....	2F
• FIL COMP. FEU AR.													
AMPOULE DE FEU STOP ET AR.	0.1	2	32200-428-610	FIL AUXILIAIRE DE FEU AR.	1	—	—	—	—	—	.....	.....	E,1F
					1	—	1	1	—	—	.....	.....	ED,SD,SW,1G,2G
					—	—	1	—	—	—	.....	.....	2F
			32200-428-000	FIL AUXILIAIRE DE FEU AR.	—	—	—	1	—	—	.....	.....	B
		3	33700-428-601	ENS. FEU AR. 33700-428-602	1	—	—	—	—	—	.....	5016938	E,ED,SW,1F,1G
			33700-428-603	ENS. FEU AR.	—	—	—	1	—	—	.....	.....	B,ED,SD,SW,2G
			33700-428-602	ENS. FEU AR.	1	—	—	—	—	—	5016939	.....	E,ED,SW,1F,1G
					—	—	1	—	—	—	.....	.....	ED,SD,SW,1G,2F
		4	33702-443-611	LENTILLE DE FEU AR.	1	—	—	—	—	—	.....	.....	E
					1	—	1	1	—	—	.....	.....	B,ED,SD,SW,1F,1G 2G
					—	—	1	—	—	—	.....	.....	2F
		5	33703-428-601	DOUILLE COMP. FEU AR. 33703-428-602	1	—	—	—	—	—	.....	5016938	E,ED,SW,1F,1G

2-M14

F-23-1

Taillight
(XL250S,SA,SB-B,E,ED,SD SW,1F,1G,2F,2G)

Feu arrière
(XL250S,SA,SB-B,E,ED,SD SW,1F,1G,2F,2G)

Rücklicht
(XL250S,SA,SB-B,E,ED,SD SW,1F,1G,2F,2G)

Luz trasera
(XL250S,SA,SB-B,E,ED,SD SW,1F,1G,2F,2G)

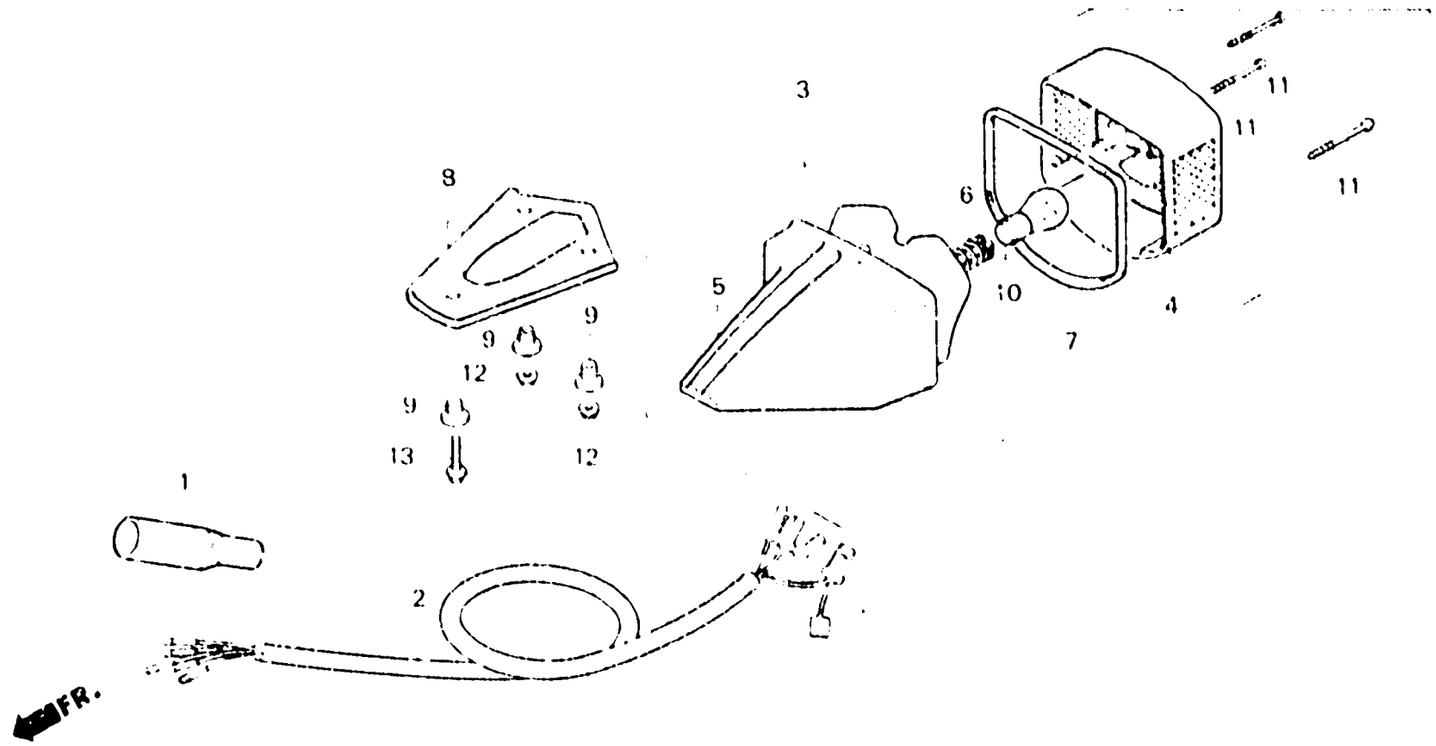

B428-53

Item d'entretien	T.D.R.	N° de réf.	N° de pièce	Description	S	Sz	SA	SB	Rc	RD	N° de série		Code de zone
					N° de requis XL250								
			33703-428-603	DOUILLE COMP. FEU AR.	—	—	—	1	—	—	.....	.....	B,ED,SD,SW,2G
			33703-428-602	DOUILLE COMP. FEU AR.	1	—	—	—	—	—	5016939	.....	E ED,SW,1F,1G
					—	—	1	—	—	—	.....	.....	ED,SD,SW,1G,2F
		6	33705-147-671	FIL COMP. FEU AR. (STANLEY)	1	—	—	—	—	—	.....	.....	E
					1	—	1	1	—	—	.....	.....	B,ED,SD,SW,1F,1G 2G
					—	—	1	—	—	—	.....	.....	2F
		7	33709-092-671	JOINT DE LENTILLE DE FEU AR.	1	—	—	—	—	—	.....	.....	E
					1	—	1	1	—	—	.....	.....	B,ED,SD,SW,1F,1G 2G
					—	—	1	—	—	—	.....	.....	2F
		8	33712-428-610	CAOUTCHOUC DE SIEGE DE BASE FEU AR.	1	—	—	—	—	—	.....	.....	E
					1	—	1	1	—	—	.....	.....	B,ED,SD,SW,1F,1G 2G
					—	—	1	—	—	—	.....	.....	2F

2-M15

F-23-1

Taillight
(XL250S,SA,SB-B,E,ED,SD SW,1F,1G,2F,2G)

Feu arrière
(XL250S,SA,SB-B,E,ED,SD SW,1F,1G,2F,2G)

Rücklicht
(XL250S,SA,SB-B,E,ED,SD SW,1F,1G,2F,2G)

Luz trasera
(XL250S,SA,SB-B,E,ED,SD SW,1F,1G,2F,2G)

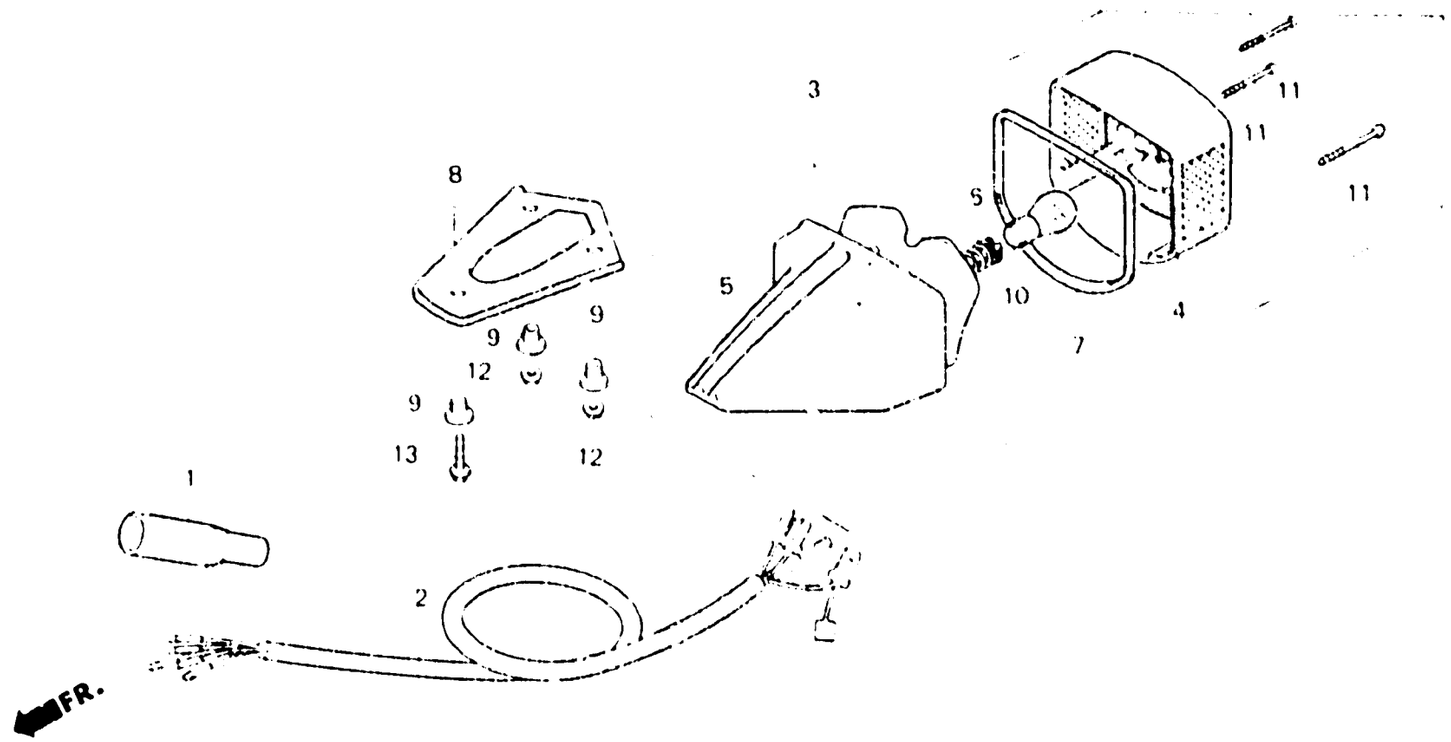

B428-53

Item d'entretien	T.D.R.	N° de réf.	N° de pièce	Description	N° de requis XL250 S	SZ	SA	SB	RC	RD	N° de série		Code de zone
		9	33713-428-610	COLLIER DE FEU AR.	3	—	—	—	—	—			E
					3	—	3	—	—	—			ED,SD,1F,1G,2F
					3	—	3	3	—	—			SW
			61104-357-000	COLLIER DE GARDE-BOUE AV.	—	—	—	3	—	—			B,ED,SD,2G
		10	34905-149-611	AMPOULE DE FEU STOP ET AR.	1	—	—	—	—	—			E
					1	—	1	1	—	—			B,ED,SD,SW,1F,1G 2G
					—	—	1	—	—	—			2F
		11	90147-147-671	VIS AUTO-TARAUDEUSE, 4X60	3	—	—	—	—	—		5016128	E,ED,SW,1F,1G
			90147-428-003	VIS AUTO-TARAUDEUSE 4X75	3	—	—	—	—	—	5016129		E,ED,SW,1F,1G
					—	—	3	3	—	—			B,ED,SD,SW,1G,2G
					—	—	3	—	—	—			2F
		12	94050-06000	ECROU DE BRIDE, 6MM	2	—	—	—	—	—			E
					2	—	2	2	—	—			B,ED,SD,SW,1F,1G 2G
					—	—	2	—	—	—			2F

F-23-1

Taillight
(XL250S,SA,SB-B,E,ED,SD
SW,1F,1G,2F,2G)

Feu arrière
(XL250S,SA,SB-B,E,ED,SD
SW,1F,1G,2F,2G)

Rücklicht
(XL250S,SA,SB-B,E,ED,SD
SW,1F,1G,2F,2G)

Luz trasera
(XL250S,SA,SB-B,E,ED,SD
SW,1F,1G,2F,2G)

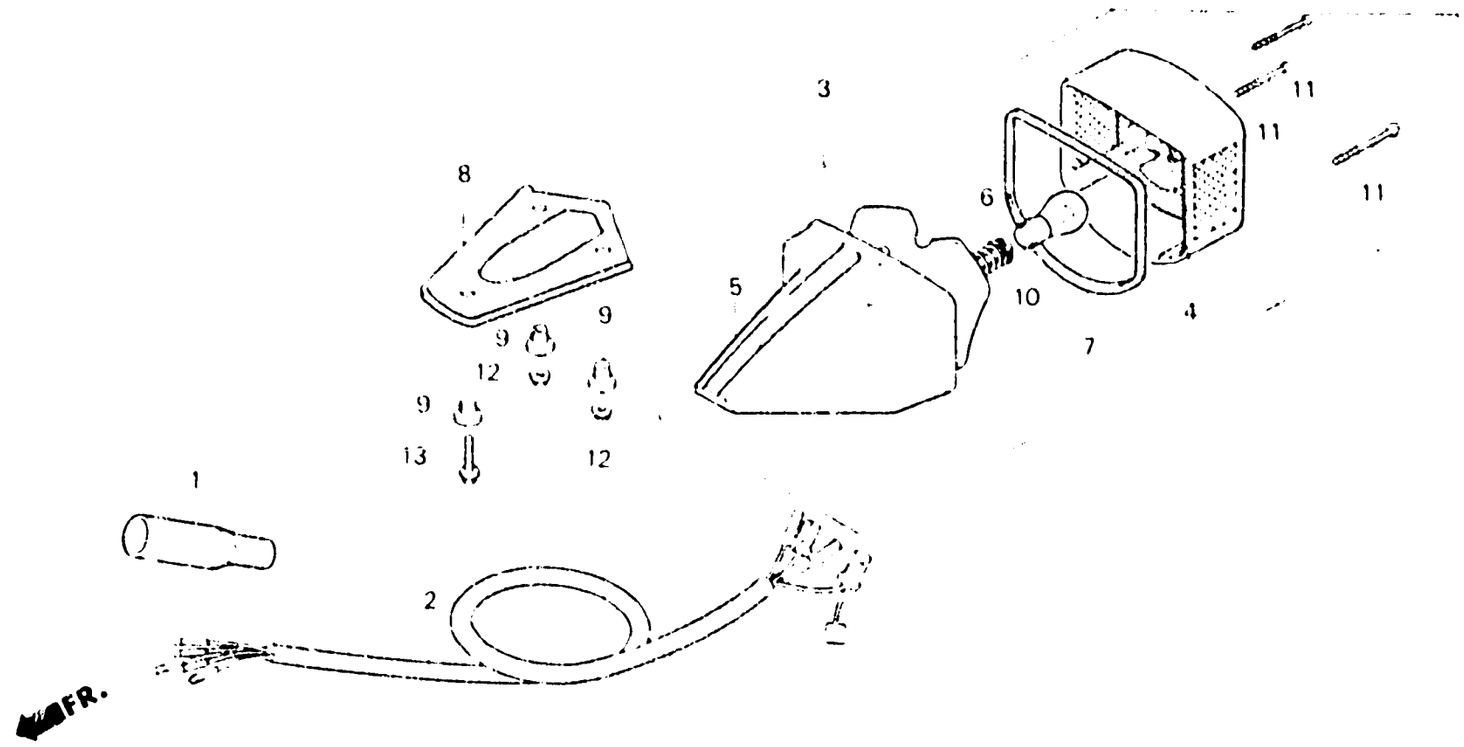

B428-53

Item d'entretien	T.D.R.	N° de réf.	N° de pièce	Description	N° de requis XL250 S	Sz	SA	SB	Rc	RD	N° de série		Code de zone
		13	95700-06018-00	BOULON DE BRIDE, 6X18	1	—	—	—	—	—			E
					1	—	1	1	—	—			B,ED,SD,SW,1F,1G 2G
					—	—	1	—	—	—			2F

F-23-2

Taillight
(XL250Rc-CM • Rd)

Feu arrière
(XL250Rc-CM • Rd)

Rücklicht
(XL250Rc-CM • Rd)

Luz trasera
(XL250Rc-CM • Rd)

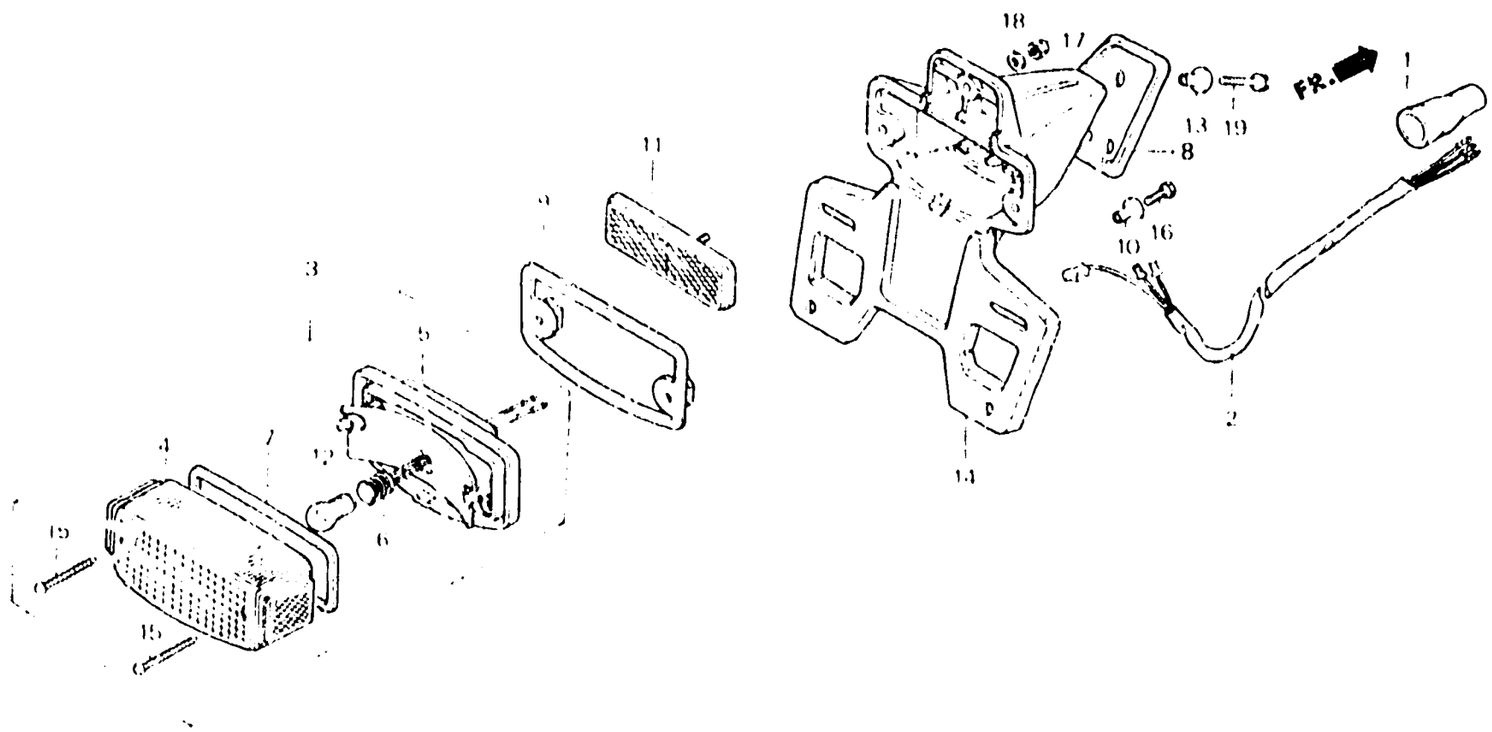

BMC4 – 17

Item d'entretien	T.D.R.
FIL AUXILIAIRE DE FEU AR.	0.3
UNITE DE FEU AR.	0.2
• BASE DE FEU AR	
• FIL COMP. FEU AR.	
• SUPPORT COMP. DE PLAQUE DE NUMERO	
BOMBILLO DE FEU AR.	0.1

Nº de réf.	Nº de pièce	Description	Nº de requis XL250 S	Sz	SA	SB	Rc	Ro	Nº de série		Code de zone
1	32108-046-000	COUVERCLE D'ACCOUPLEMENT FAISCEAU ELECTRIQUE	—	—	—	—	1	1			CM
2	32200-428-000	FIL AUXILIAIRE DE FEU AR.	—	—	—	—	1	1			CM
3	33701-MC4-671	UNITE DE FEU AR. (STANLEY)	—	—	—	—	1	1			CM
4	33702-MC4-671	LENTILLE DE FEU AR. (STANLEY)	—	—	—	—	1	1			CM
5	33703-MC4-671	BASE DE FEU AR	—	—	—	—	1	1			CM
6	33708-147-003	FIL COMP. FEU AR.	—	—	—	—	1	1			CM
7	33709-KB7-003	JOINT DE LENTILLE DE FEU AR.	—	—	—	—	1	1			CM
8	33712-KB7-003	CAOUTCHOUC DE SIEGE DE BASE	—	—	—	—	1	1			CM
9	33718-KB7-003	JOINT DE FEU AR.	—	—	—	—	1	1			CM
10	33719-KB7-000	COLLIER DE JOINT DE FEU AR.	—	—	—	—	2	2			CM
11	33741-MC7-611	CATADIOPTRE	—	—	—	—	1	1			CM
12	34906-341-671	BOMBILLO DE FEU AR. (12V32/3CP)	—	—	—	—	1	1			CM
13	40521-437-000	COLLIER DE QUEUE DE CARTER CHAINE	—	—	—	—	3	3			CM
14	84701-MC4-671	SUPPORT COMP. DE PLAQUE DE NUMERO (STANLEY)	—	—	—	—	1	1			CM
15	90105-GA7-003	VIS AUTO-TARAUDEUSE, 4X40	—	—	—	—	2	2			CM

F-23-2

Taillight
(XL250Rc-CM • Rd)

Feu arrière
(XL250Rc-CM • Rd)

Rücklicht
(XL250Rc-CM • Rd)

Luz trasera
(XL250Rc-CM • Rd)

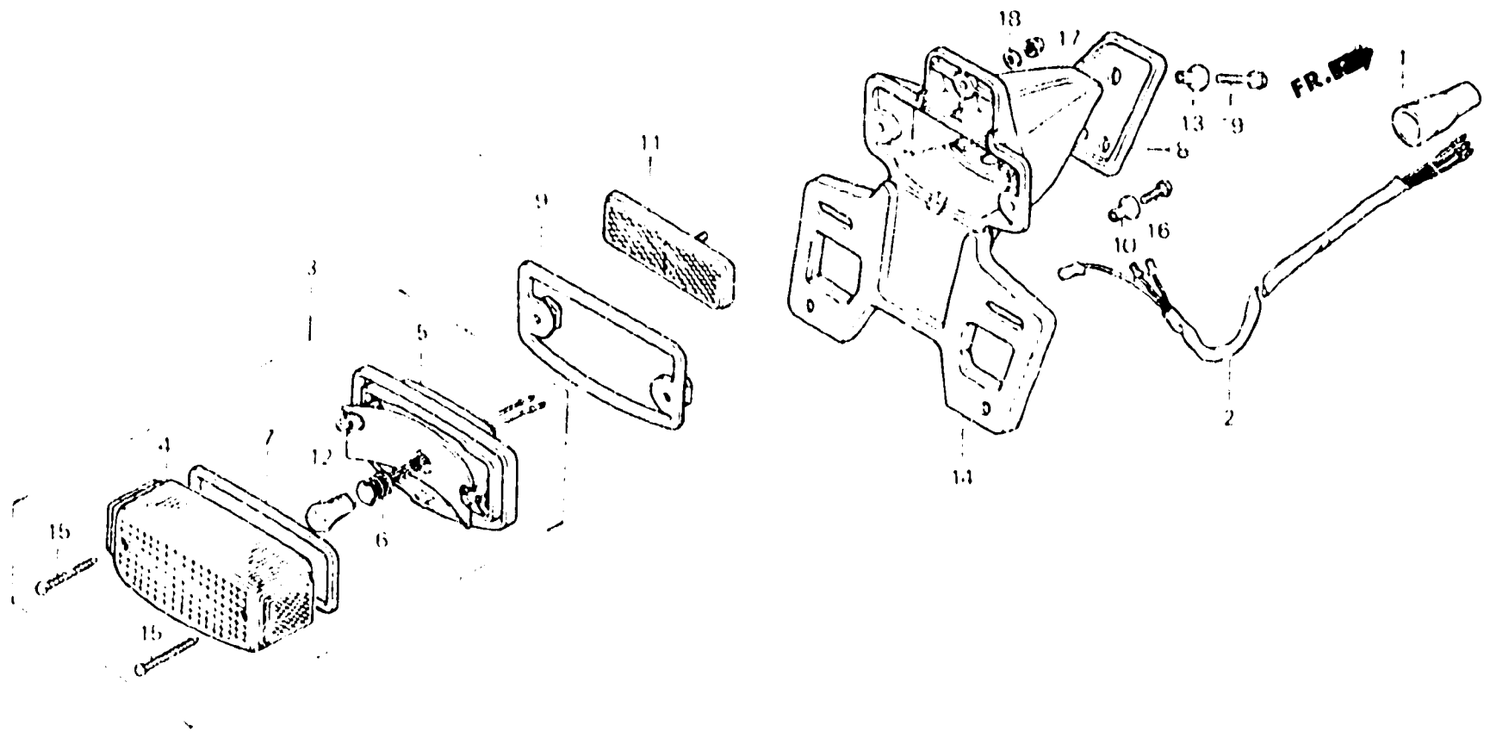

BMC4 - 17

Item d'entretien	T.D.R.	N° de réf.	N° de pièce	Description	S	Sz	SA	SB	Rc	Rd	N° de série		Code de zone
					1	1 de requis XL250							
		16	92000-05020-0A	BOULON HEX., 5X20	--	—	--	--	2	2	.....	.....	CM
		17	94021-05020-0S	ECROU DE CHAPEAU, 5MM	—	—	--	—	1	1	.....	.....	CM
		18	94111-05000	RONDELLE ELASTIQUE, 5MM	—	—	--	—	1	1	.....	.....	CM
		19	95700-06028-00	BOULON DE BRIDE, 6X28	—	—	—	—	3	3	.....	.....	CM

F-23-3

Taillight
(XL250Rc-B,DK,E,ED,IT
SA,SD,SW,U,2F,2G)

Feu arrière
(XL250Rc-B,DK,E,ED,IT
SA,SD,SW,U,2F,2G)

Rücklicht
(XL250Rc-B,DK,E,ED,IT
SA,SD,SW,U,2F,2G)

Luz trasera
(XL250Rc-B,DK,E,ED,IT
SA,SD,SW,U,2F,2G)

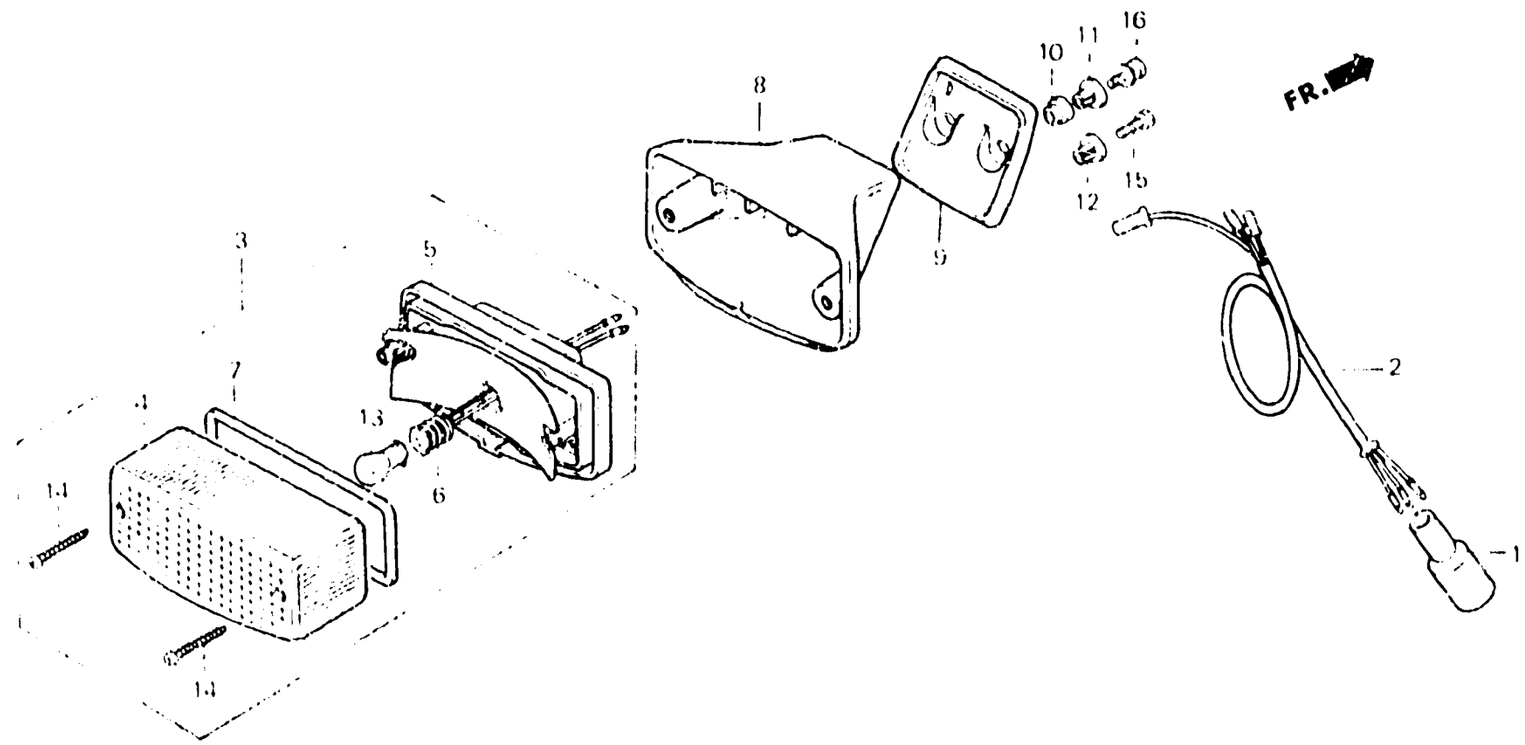

BMC4 - 30

Item d'entretien	T.D.R.
FIL AUXILIAIRE DE FEU AR.	0.3
UNITE DE FEU AR.	0.2
• DOUILLE COMP. FEU AR.	
• FIL COMP. FEU AR.	
• SUPPORT DE FEU AR.	
AMPOULE DE FEU STOP ET AR.	0.1

N° de réf.	N° de pièce	Description	S	Sz	SA	SB	Rc	RD	N° de requis XL250	N° de série	Code de zone
1	32108-046-000	COUVERCLE D'ACCOUPLEMENT FAISCEAU ELECTRIQUE	—	—	—	—	1	—			B,DK,E,ED,IT,SA,SD SW,U,2F,2G
2	32200-MC4-600	FIL AUXILIAIRE DE FEU AR.	—	—	—	—	1	—		5000844	B,DK,E,ED,IT,SA,SD SW,U
			—	—	—	—	1	—			2F,2G
•	32200-428-000	FIL AUXILIAIRE DE FEU AR.	—	—	—	—	1	—	5000845		B,DK,E,ED,IT,SA,SD SW,U
3	33701-KB7-003	UNITE DE FEU AR. (STANLEY)	—	—	—	—	1	—			DK,SA,U
	33701-MC4-601	UNITE DE FEU AR. (STANLEY)	—	—	—	—	1	—			B,E,ED,IT,SD,SW,2F 2G
4	33702-KB7-003	LENTILLE DE FEU AR. (STANLEY)	—	—	—	—	1	—			B,DK,E,ED,IT,SA,SD SW,U,2F,2G
5	33703-KB7-003	DOUILLE COMP. FEU AR.	—	—	—	—	1	—			DK,SA,U
	33703-MC4-601	DOUILLE COMP. FEU AR.	—	—	—	—	1	—			B,E,ED,IT,SD,SW,2F 2G
6	33708-147-003	FIL COMP. FEU AR.	—	—	—	—	1	—			B,DK,E,ED,IT,SA,SD SW,U,2F,2G

F-23-3

Taillight
(XL250Rc-B,DK,E,ED,IT
SA,SD,SW,U,2F,2G)

Feu arrière
(XL250Rc-B,DK,E,ED,IT
SA,SD,SW,U,2F,2G)

Rücklicht
(XL250Rc-B,DK,E,ED,IT
SA,SD,SW,U,2F,2G)

Luz trasera
(XL250Rc-B,DK,E,ED,IT
SA,SD,SW,U,2F,2G)

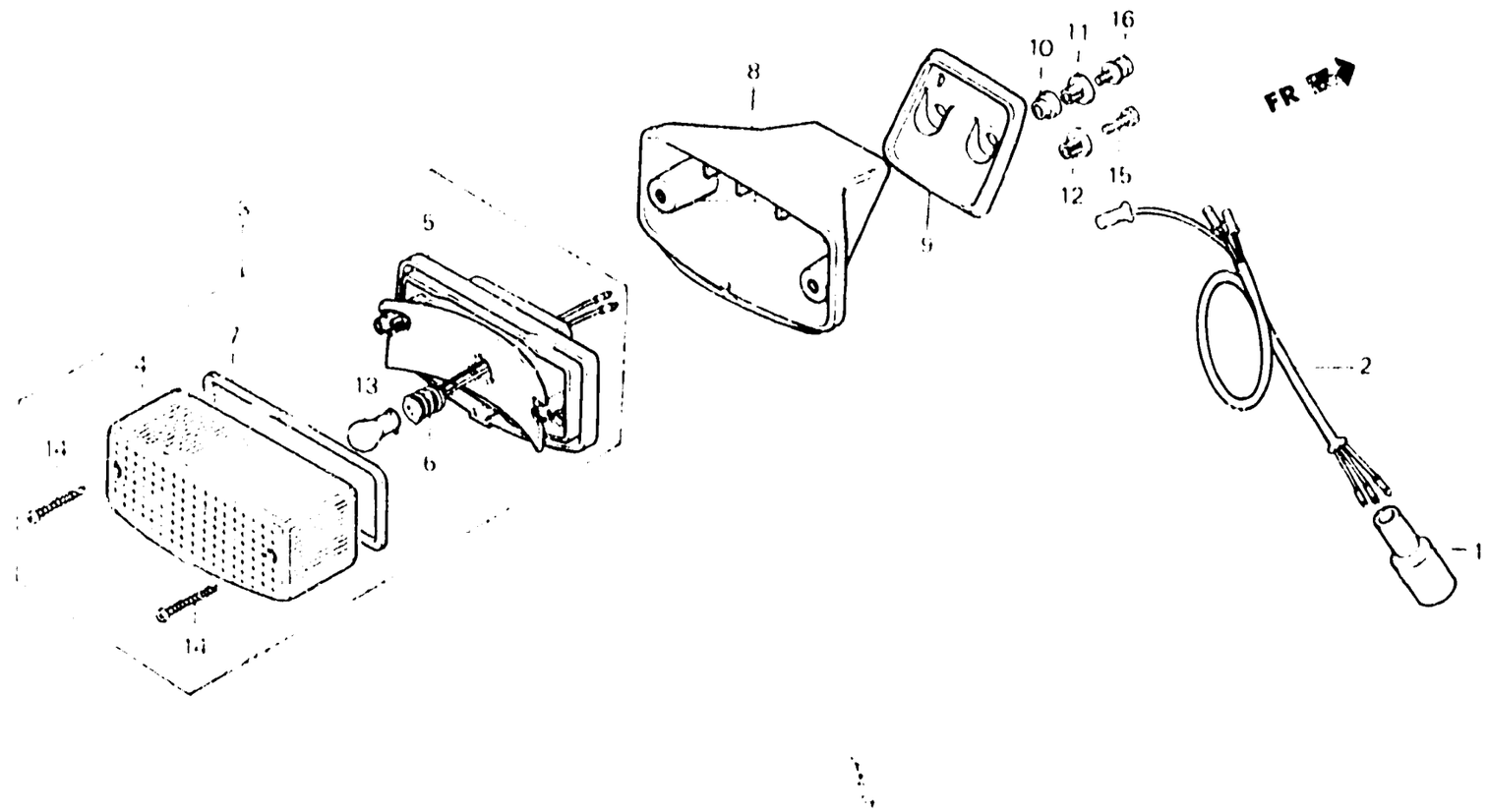

BMC4 – 30

Item d'entretien	T.D.R.	N° de réf.	N° de pièce	Description	N° de requis XL250 S	Sz	SA	SB	Rc	RD	N° de série	Code de zone
		7	33709-KB7-003	JOINT DE LENTILLE DE FEU AR.	—	—	—	—	1	—		B,DK,E,ED,IT,SA,SD SW,U,2F,2G
		8	33712-MC4-311	SUPPORT DE FEU AR.	—	—	—	—	1	—		B,DK,E,ED,IT,SA,SD SW,U,2F,2G
		9	33713-MC4-310	SIEGE DE SUPPORT DE FUE AR.	—	—	—	—	1	—		B,DK,E,ED,IT,SA,SD SW,U,2F,2G
		10	33714-MC4-310	CAOUTCHOUC DE SUPPORT DE FEU AR.	—	—	—	—	2	—		B,DK,E,ED,IT,SA,SD SW,U,2F,2G
		11	33715-MC4-310	COLLIER D'INSTALLATION DE FEU AR.	—	—	—	—	2	—		B,DK,E,ED,IT,SA,SD SW,U,2F,2G
		12	33719-KB7-000	COLLIER DE JOINT DE FEU AR.	—	—	—	—	2	—		B,DK,E,ED,IT,SA,SD SW,U,2F,2G
		13	34906-313-671	AMPOULE DE FEU STOP ET AR. (12V/23/8W)	—	—	—	—	1	—		DK,SA,U
			34906-447-711	BOMBILLO DE FEU AR. (12V 21/5W)	—	—	—	—	1	—		B,E,ED,IT,SD,SW,2F 2G

F-23-3

Taillight
(XL250Rc-B,DK,E,ED,IT
SA,SD,SW,U,2F,2G)

Feu arrière
(XL250Rc-B,DK,E,ED,IT
SA,SD,SW,U,2F,2G)

Rücklicht
(XL250Rc-B,DK,E,ED,IT
SA,SD,SW,U,2F,2G)

Luz trasera
(XL250Rc-B,DK,E,ED,IT
SA,SD,SW,U,2F,2G)

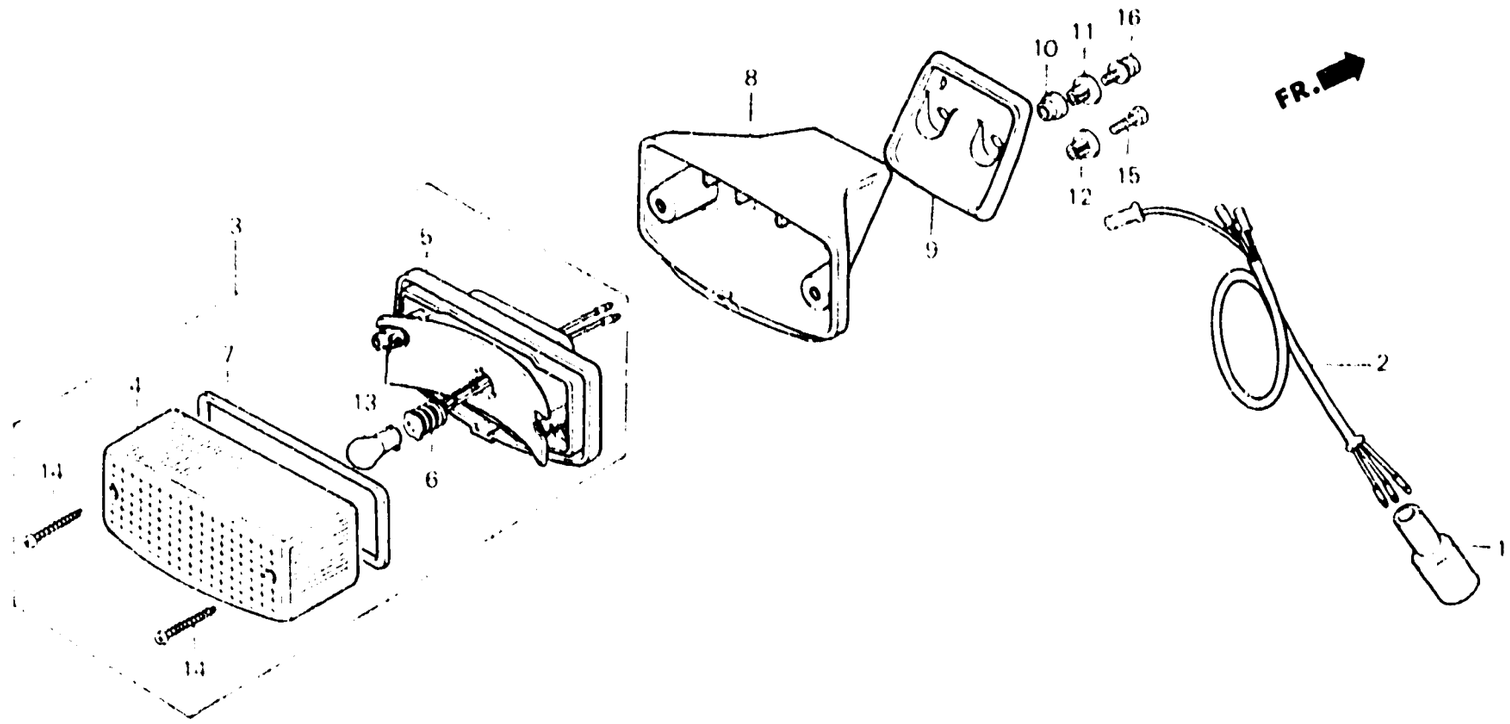

3MC4 – 30

Item d'entretien	T.D.R.	N° de réf.	N° de pièce	Description	N° de requis XL250 S	Sr	SA	SB	Rc	Rn	N° de série		Code de zone
		14	90105-GA7-003	VIS AUTO-TARAUDEUSE, 4X40	—	—	—	—	2	—	.....	.....	B,DK,E,ED,IT,SA,SD SW,U,2F,2G
		15	92000-05020-0A	BOULON HEX., 5X20	—	—	—	—	2	—	.....	.....	B,DK,E,ED,IT,SA,SD SW,U,2F,2G
		16	93893-05018-00	VIS A TETE A RONDELLE, 5X18	—	—	—	—	2	—	.....	.....	B,DK,E,ED,IT,SA,SD SW,U,2F,2G

F-24

Wire harness • C.D.I. unit • Ignition coil (XL250S • Sz • SA • SB)

Faisceau électrique • Unité de C.D.I. • Bobine d'allumage (XL250S • Sz • SA • SB)

Kabelbaum • C.D.I. Einheit • Zündspule (XL250S • Sz • SA • SB)

Equipo de alambre • Unidad de C.D.I. • Bobina de encendido (XL250S • Sz • SA • SB)

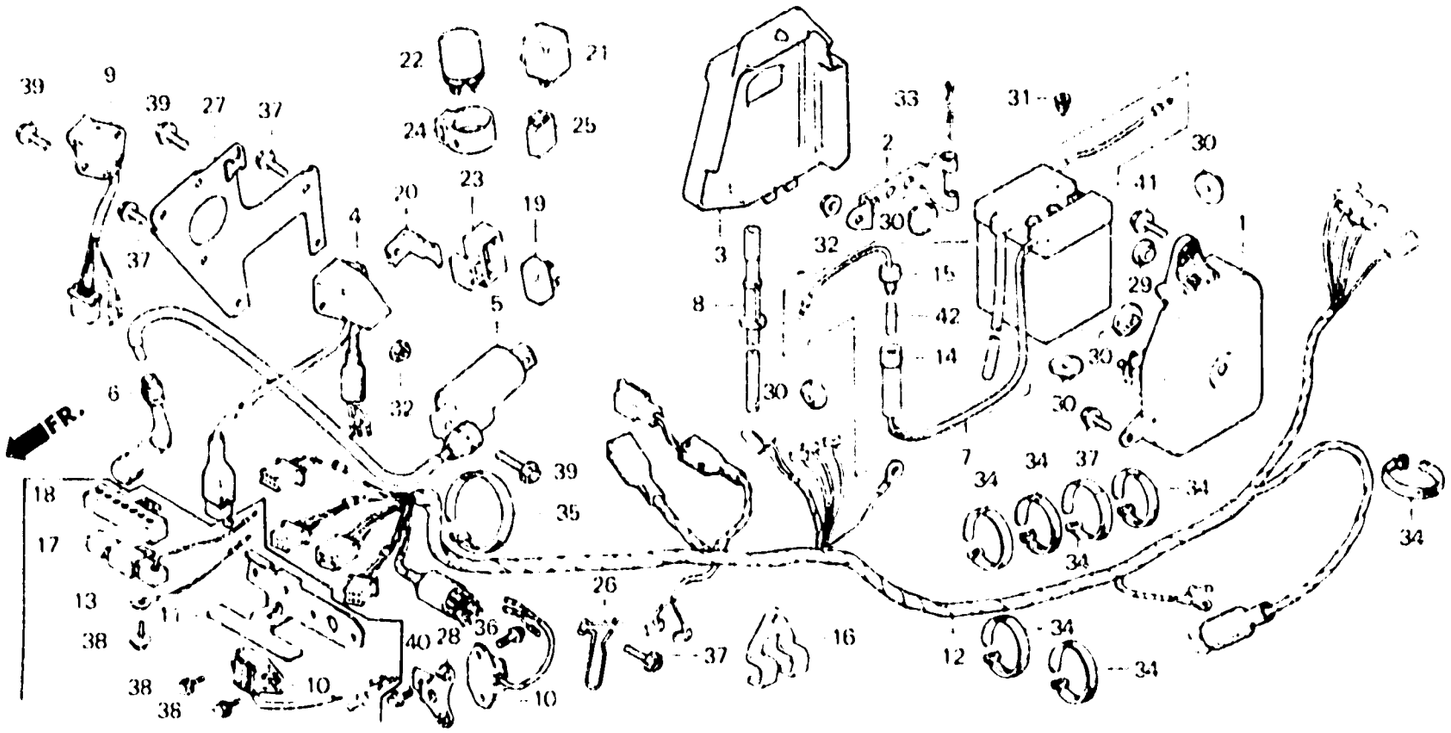

B428 - 54C

Item d'entretien	T.D.R.	N° de réf.	N° de pièce	Description	N° de requis XL250 S	Sz	SA	SB	RC	RD	N° de série	Code de zone
PLATEAU, BATTERIE	0.2	1	17232-428-000	PLATEAU, BATTERIE	1	1	1	—	—	—		
• ENS. RESISTANCE			17232-428-730	PLATEAU, BATTERIE	—	—	—	1	—	—		
UNITE DE C.D.I.	0.3	2	17233-428-000	CHARNIERE DE BOITIER DE BATTERIE	1	1	1	1	—	—		
• ENS. BOBINE, ALLUMAGE												
• REGULATEUR COMP.		3	17234-428-000	COUVERCLE, BATTERIE	1	1	1	1	—	—		
BATTERIE, 6N4	0.1	4	30400-428-003	UNITE DE C.D.I.	1	1	1	1	—	—		
• RELAIS COMP. CLIGNOTANT		5	30500-428-003	ENS BOBINE, ALLUMAGE	1	1	1	—	—	—		
FAISCEAU ELECTRIQUE	1.0				—	—	—	1	—	—	---------- 5301228	B,E,SW,2F,2G
					—	—	—	1	—	—	---------- BM305501	CM
					—	—	—	1	—	—	---------- 5304375	DK,DM,ED,SA,SD,U
			30500-428-013	ENS. BOBINE, ALLUMAGE	—	—	—	1	—	—	5301229 ----------	B,E,SW,2F,2G
					—	—	—	1	—	—	BM305502 ----------	CM
					—	—	—	1	—	—	5304376 ----------	DK,DM,ED,SA,SD,U
		6	30700-405-153	ENS. CHAPEAU A D'ANTI-PARASITE	1	1	1	1	—	—		
		7	31500-428-721	BATTERIE, 6N4	1	—	—	—	—	—	---------- 5024188	DK,E,ED,SA,SW,U,1F 1G
					1	1	—	—	—	—	---------- ----------	CM
					—	—	1	—	—	—	---------- 5200940	CM

2-N7

F-24

Wire harness • C.D.I. unit • Ignition coil (XL250S • Sz • SA • SB)

Faisceau électrique • Unité de C.D.I. • Bobine d'allumage (XL250S • Sz • SA • SB)

Kabelbaum • C.D.I. Einheit • Zündspule (XL250S • Sz • SA • SB)

Equipo de alambre • Unidad de C.D.I. • Bobina de encendido (XL250S • Sz • SA • SB)

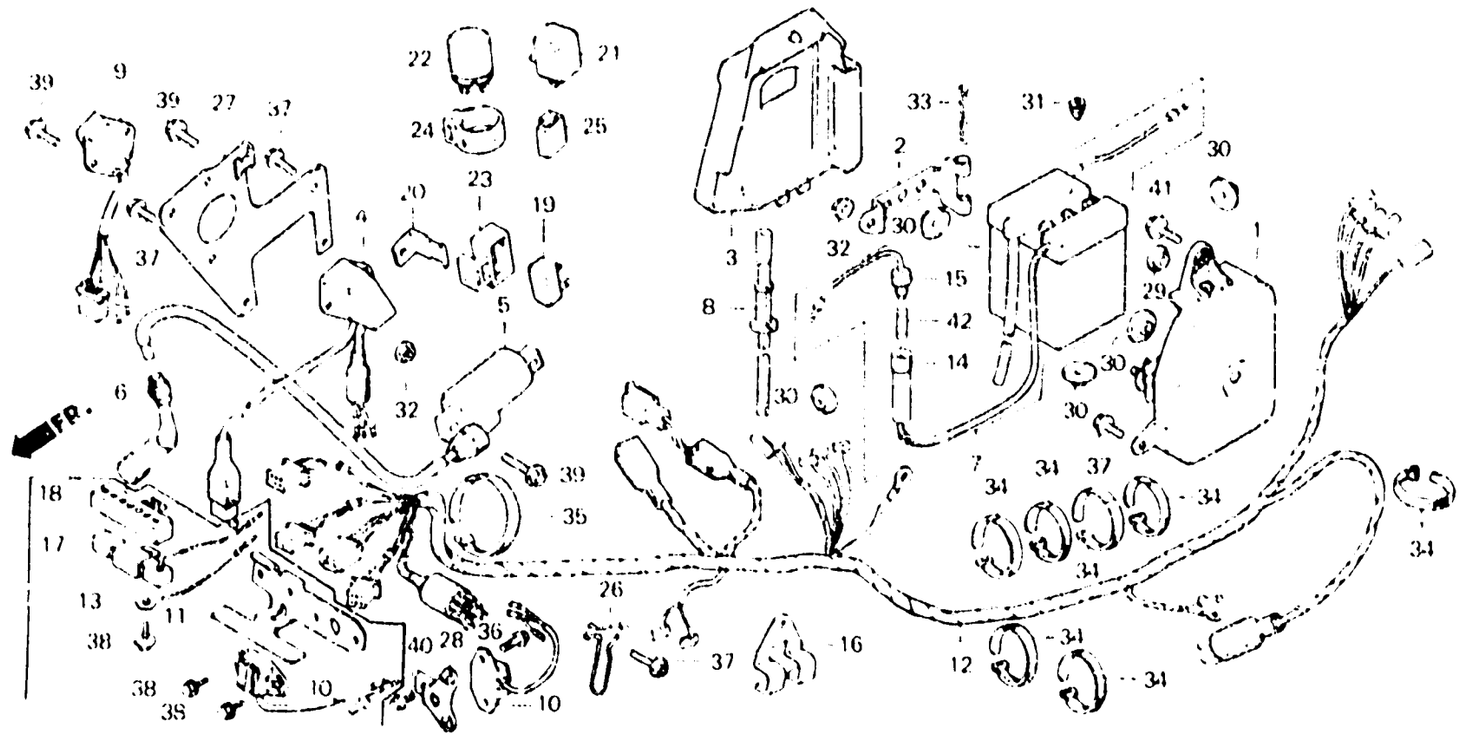

B428 - 54C

Item d'entretien	T.D.R.	N° de réf.	N° de pièce	Description	N° de repère XL250 S	Sz	SA	SB	RC	RD	N° de série		Code de zone
			31500-428-722	BATTERIE, 6N4	1	—	—	—	—	—	5024189		DK,E,ED,SA,SW,U,1F 1G
					—	—	1	—	—	—	5200941	5207888	CM
					—	—	1	—	—	—		5206965	DK,DM,E,ED,SA,SD SW,U
					—	—	1	—	—	—		6000620	1G
					—	—	1	—	—	—		5207888	2F
		•	31500-428-723	BATTERIE, 6N4	—	—	1	—	—	—	5207889		CM,2F
					—	—	1	—	—	—	5206966		DK,DM,E,ED,SA,SD SW,U
					—	—	1	—	—	—	6000621		1G
			31500-437-751	BATTERIE (6N4)	—	—	—	1	—	—			
		8	31502-437-710	TUYAU DE RESPIRATION DE BATTERIE	—	—	—	1	—	—			
		9	31600-428-003	REGULATEUR COMP.	1	1	1	1	—	—			
		10	31600-428-630	REGULATEUR COMP.	—	—	1	—	—	—			SD
		•	31600-428-631	REGULATEUR COMP.	—	—	—	(1)	—	—			B,E,ED,SA,SW,2F,2G
					—	—	—	1	—	—			SD
		11	31601-428-630	APPUI DE REGULATEUR	—	—	1	—	—	—			SD

F-24

Wire harness • C.D.I. unit • Ignition coil (XL250S • Sz • SA • SB)

Faisceau électrique • Unité de C.D.I. • Bobine d'allumage (XL250S • Sz • SA • SB)

Kabelbaum • C.D.I. Einheit • Zündspule (XL250S • Sz • SA • SB)

Equipo de alambre • Unidad de C.D.I. • Bobina de encendido (XL250S • Sz • SA • SB)

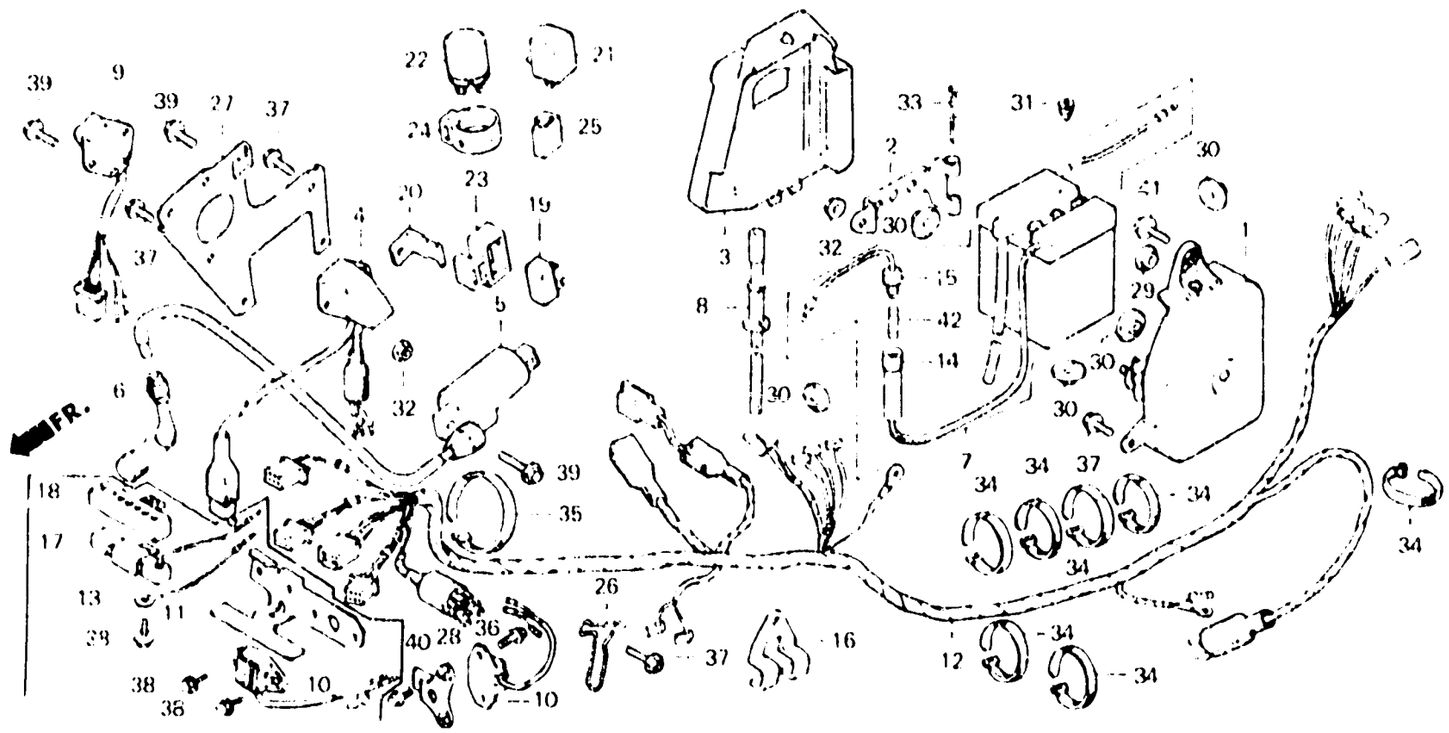

B428 – 54C

Item d'entretien	T.D.R.	N° de réf.	N° de pièce	Description	N° de requis XL250 S	Sz	SA	SB	RC	RD	N° de série	Code de zone
		12	32100-428-000	FAISCEAU ELECTRIQUE	1	1	1	1	–	–	.....	CM,1F,1G
					1	–	1	–	–	–	.....	DK,DM,E,ED,SA,SD SW,U,2F
			32100-428-830	FAISCEAU ELECTRIQUE	–	–	–	1	–	–	.....	B,DK,DM,E,ED,SA,SD SW,U,2F,2G
		13	32102-428-630	FIL DE MASSE DE REGULATEUR	–	–	1	–	–	–	.....	SD
		14	32106-041-008	CONTACTEUR A, FUSIBLE (YUASA)	1	1	–	–	–	–		
		•	32106-437-300	CONTACTEUR A, FUSIBLE (YUASA)	–	–	1	–	–	–	5207889	CM,2F
					–	–	1	–	–	–	5206966	DK,DM,E,ED,SA,SD SW,U
					–	–	1	–	–	–	6000621	1G
					–	–	–	1	–	–	.....	B,DK,DM,E,ED,SA,SD SW,U,2F,2G
					–	–	–	1	–	–	BM301231	CM
		15	32112-041-008	CONTACTEUR B, FUSIBLE (YUASA)	1	1	1	1	–	–		
		16	32812-413-000	AGRAFE A DE FAISCEAU ELECTRIQUE	–	–	–	1	–	–	.....	B,DK,DM,E,ED,SA,SD SW,U,2F,2G

F-24

Wire harness • C.D.I. unit • Ignition coil (XL250S • Sz • SA • SB)

Faisceau électrique • Unité de C.D.I. • Bobine d'allumage (XL250S • Sz • SA • SB)

Kabelbaum • C.D.I. Einheit • Zündspule (XL250S • Sz • SA • SB)

Equipo de alambre • Unidad de C.D.I. • Bobina de encendido (XL250S • Sz • SA • SB)

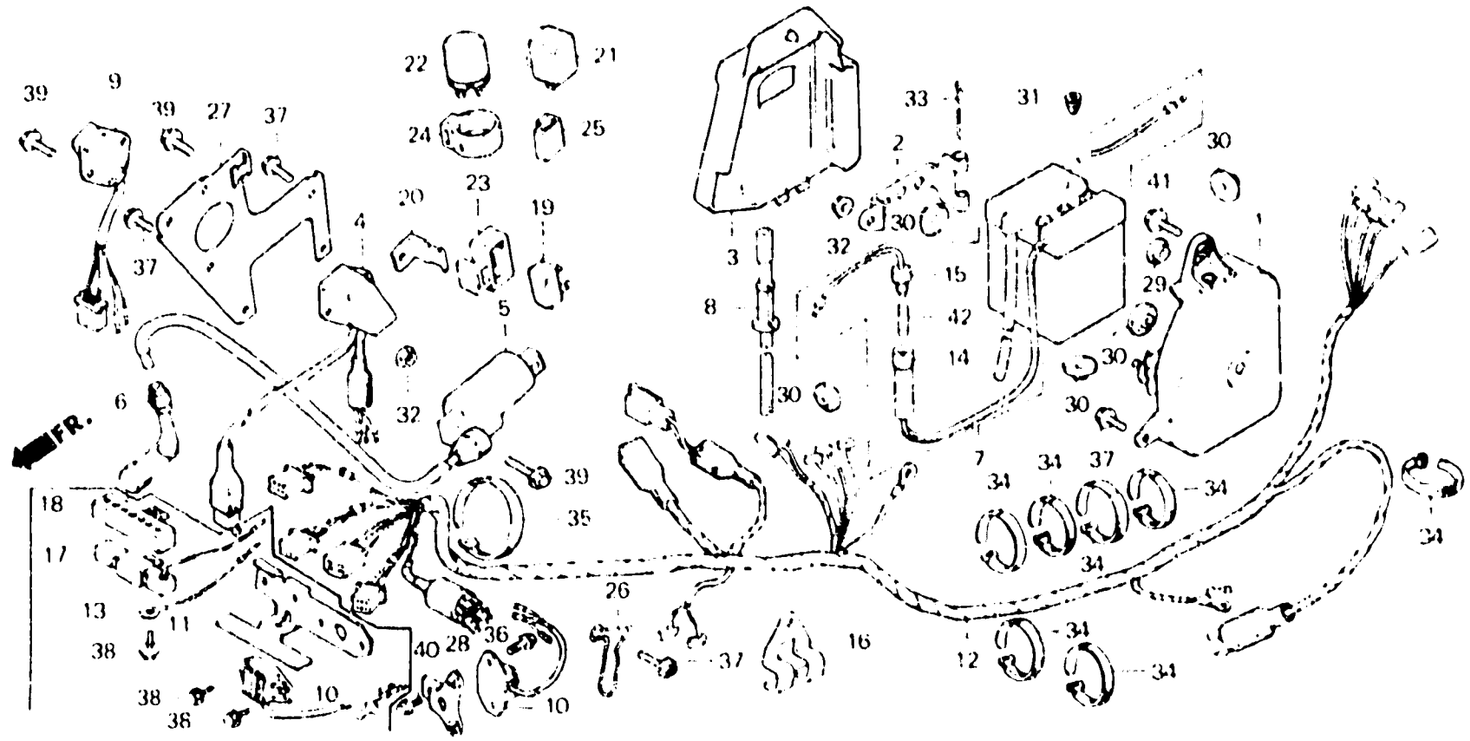

B428 - 54C

Item d'entretien	T.D.R.	N° de réf.	N° de pièce	Description	S	Sz	SA	SB	RC	RD	N° de série		Code de zone
					N° de repère XL250								
		17	35400-428-631	ENS. RESISTANCE	–	–	1	–	–	–			SD
		18	35401-424-631	COUVERCLE DE RESISTANCE	–	–	1	–	–	–			SD
		19	38300-089-671	RELAIS COMP. CLIGNOTANT (LOCAL PROCUREMENT PART)	1	–	–	–	–	–			CM
					1	–	–	–	–	–	5020519		DK,SA
					–	–	1	–	–	–			DK,DM,SA
		* 20	38301-365-670	PORTE RELAIS, CLIGNOTANT	1	–	–	–	–	–			CM
					1	–	–	–	–	–	5020519		DK,SA
					–	1	–	–	–	–		5103081	
					–	–	1	–	–	–			DK,DM,SA
					–	–	–	1	–	–			DK,DM,SA
		* 21	38301-151-611	RELAIS COMP. CLIGNOTANT (ND)	1	–	1	1	–	–			1G,2G
		* 22	38301-399-601	RELAIS COMP. CLIGNOTANT (MITSUBA)	1	–	1	1	–	–			B,E,ED,SD,SW,1F,2F
		*	38301-428-004	RELAIS COMP. CLIGNOTANT (MITSUBA)	–	1	–	–	–	–	5103082		
		*	38301-428-671	RELAIS COMP. CLIGNOTANT (ND)	–	1	–	–	–	–			

F-24

Wire harness • C.D.I. unit • Ignition coil (XL250S • Sz • SA • SB)

Faisceau électrique • Unité de C.D.I. • Bobine d'allumage (XL250S • Sz • SA • SB)

Kabelbaum • C.D.I. Einheit • Zündspule (XL250S • Sz • SA • SB)

Equipo de alambre • Unidad de C.D.I. • Bobina de encendido (XL250S • Sz • SA • SB)

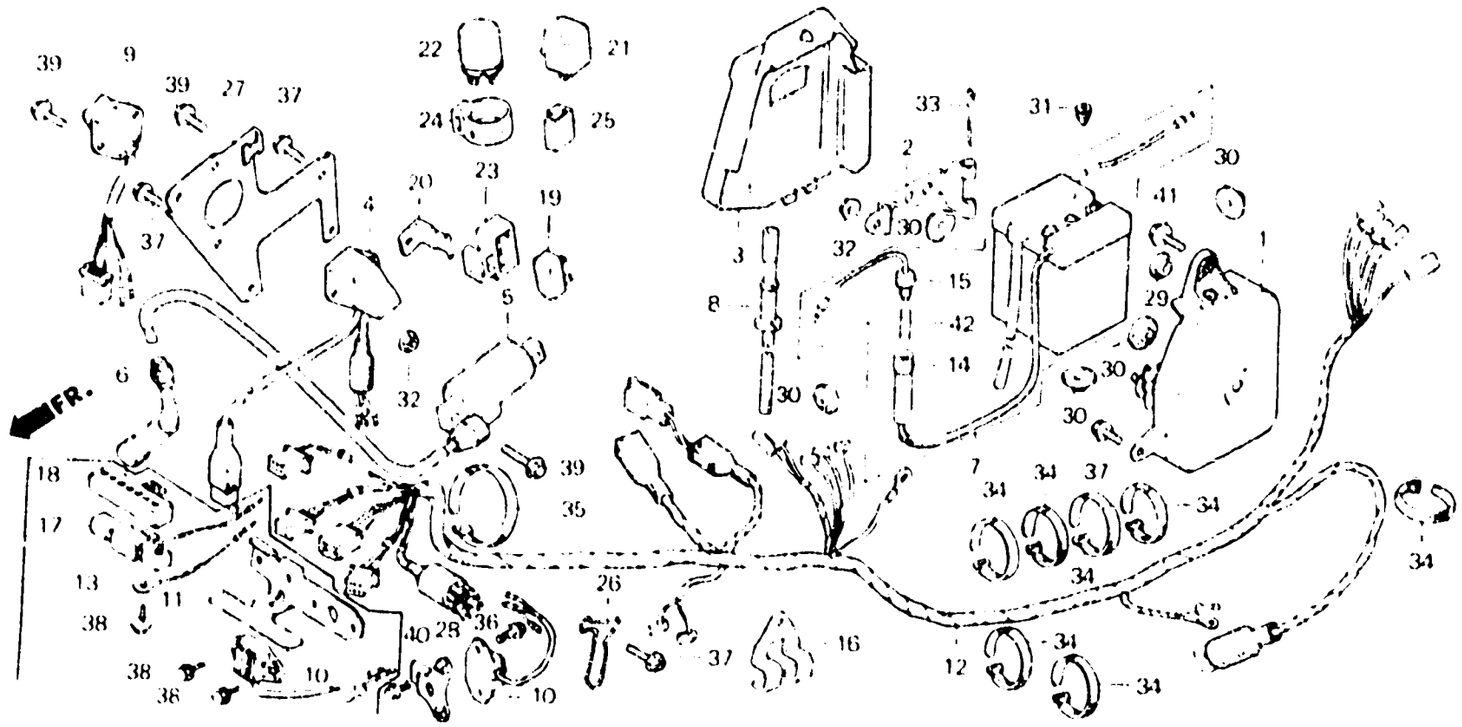

B428 - 54C

Item d'entretien	T.D.R.	N° de réf.	N° de pièce	Description	N° de requis XL250 S	Sz	SA	SB	Rc	Ro	N° de série		Code de zone
		•	38301-428-004	RELAIS COMP. CLIGNOTANT (MITSUBA)	1	–	1	–	–	–	.....	.....	DK,DM,SA,U
					–	–	–	1	–	–	.....	.....	DK,DM,SA,U
		•	38301-428-671	RELAIS COMP. CLIGNOTANT (ND)	–	–	1	1	–	–	.....	.....	CM
		23	38306-107-670	CAOUTCHOUC D'AMORTISSEUR DE CENTRALE CLIGNOTANTE	1	–	–	–	–	–	.....	.....	CM
					1	–	–	–	–	–	5020519	.....	DK,SA
					–	1	–	–	–	–	.....	5103081	
					–	–	1	1	–	–	.....	.....	DK,DM,SA
		24	38306-292-000	CAOUTCHOUC D'AMORTISSEUR DE CENTRALE CLIGNOTANTE	1	–	1	1	–	–	.....	.....	B,DK,DM,E,ED,SA,SD SW,U,1F,2F
					–	1	–	–	–	–	5103082		
					–	–	1	1	–	–	.....	.....	CM
		25	38306-405-612	CAOUTCHOUC D'AMORTISSEUR DE CENTRALE CLIGNOTANTE (ND)	1	–	1	1	–	–	.....	.....	1G,2G
		26	45464-428-610	AGRAFE DE CABLE	1	1	1	1	–	–			
		27	50300-428-000	SUPPORT EQUIPEMENT ELECTRIQUE	1	1	1	1	–	–			

F-24

Wire harness • C.D.I. unit • Ignition coil (XL250S • Sz • SA • SB)

Faisceau électrique • Unité de C.D.I. • Bobine d'allumage (XL250S • Sz • SA • SB)

Kabelbaum • C.D.I. Einheit • Zündspule (XL250S • Sz • SA • SB)

Equipo de alambre • Unidad de C.D.I. • Bobina de encendido (XL250S • Sz • SA • SB)

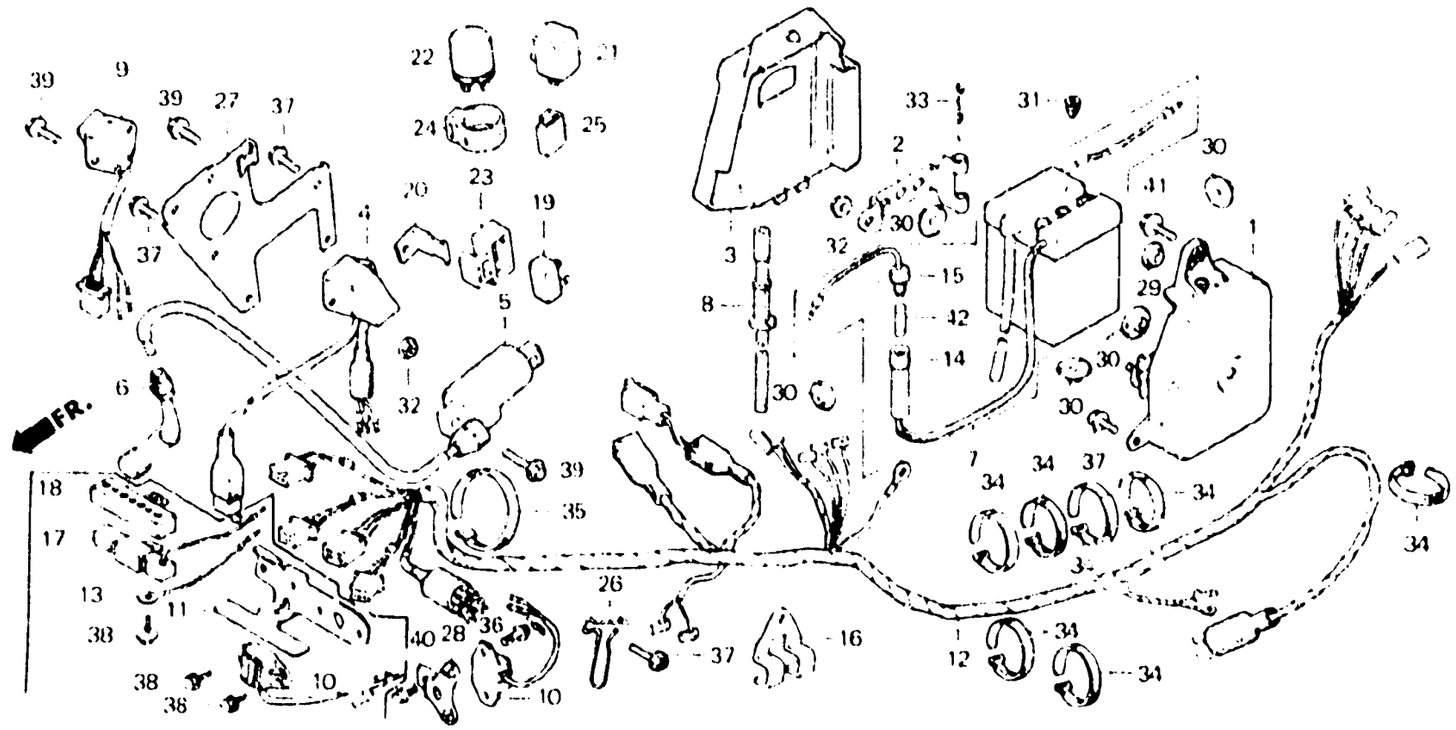

B428 - 54C

Item d'entretien	T.D.R.	N° de réf.	N° de pièce	Description	N° de requis XL250 S	Sz	SA	SB	RC	RD	N° de série		Code de zone
		23	61311-435-890	APPUI DE REGULATEUR	—	—	—	(1)	—	—			B,E,ED,SA,SW,2F,2G
					—	—	—	1	—	—			SD
		29	83651-376-000	ANNEAU DE COUVERCLE LATERAL	1	1	1	1	—	—			
		30	83618-323-000	CAOUTCHOUC DE BOITIER DE BATTERIE	5	5	5	5	—	—			
		31	90899-283-000	BOUCHON	1	1	1	1	—	—			
		32	94050 06000	ECROU DE BRIDE, 6MM	3	3	3	3	—	—			
		33	94201-40500	GOUPILLE FENDUE, 4.0X50	1	1	1	1	—	—			
		34	95014-61100	BANDE A1 DE CABLE	6	—	—	7	—	—			B,DK,DM,E,ED,SA,SD SW,U,1F,1G,2F,2G
					—	—	7	—	—	—	5211761		DK,DM,E,ED,SA,SW,U
					—	—	7	—	—	—	5208269		2F
					6	6	7	7	—	—			CM
		35	95014-61300	BANDE A3 DE CABLE	1	1	1	1	—	—			
		36	95700-06010	BOULON DE BRIDE, 6X10	—	—	—	2	—	—			SD
		37	95700-06012-00	BOULON DE BRIDE, 6X12	4	—	4	5	—	—			B,DK,DM,E,ED,SA,SD SW,U,1F,1G,2F,2G
					4	4	4	4	—	—			CM
		38	95700-06012-08	BOULON DE BRIDE, 6X12	—	—	3	—	—	—			SD

2-N12

F-24

Wire harness • C.D.I. unit • Ignition coil (XL250S • Sz • SA • SB)

Faisceau électrique • Unité de C.D.I. • Bobine d'allumage (XL250S • Sz • SA • SB)

Kabelbaum • C.D.I. Einheit • Zündspule (XL250S • Sz • SA • SB)

Equipo de alambre • Unidad de C.D.I. • Bobina de encendido (XL250S • Sz • SA • SB)

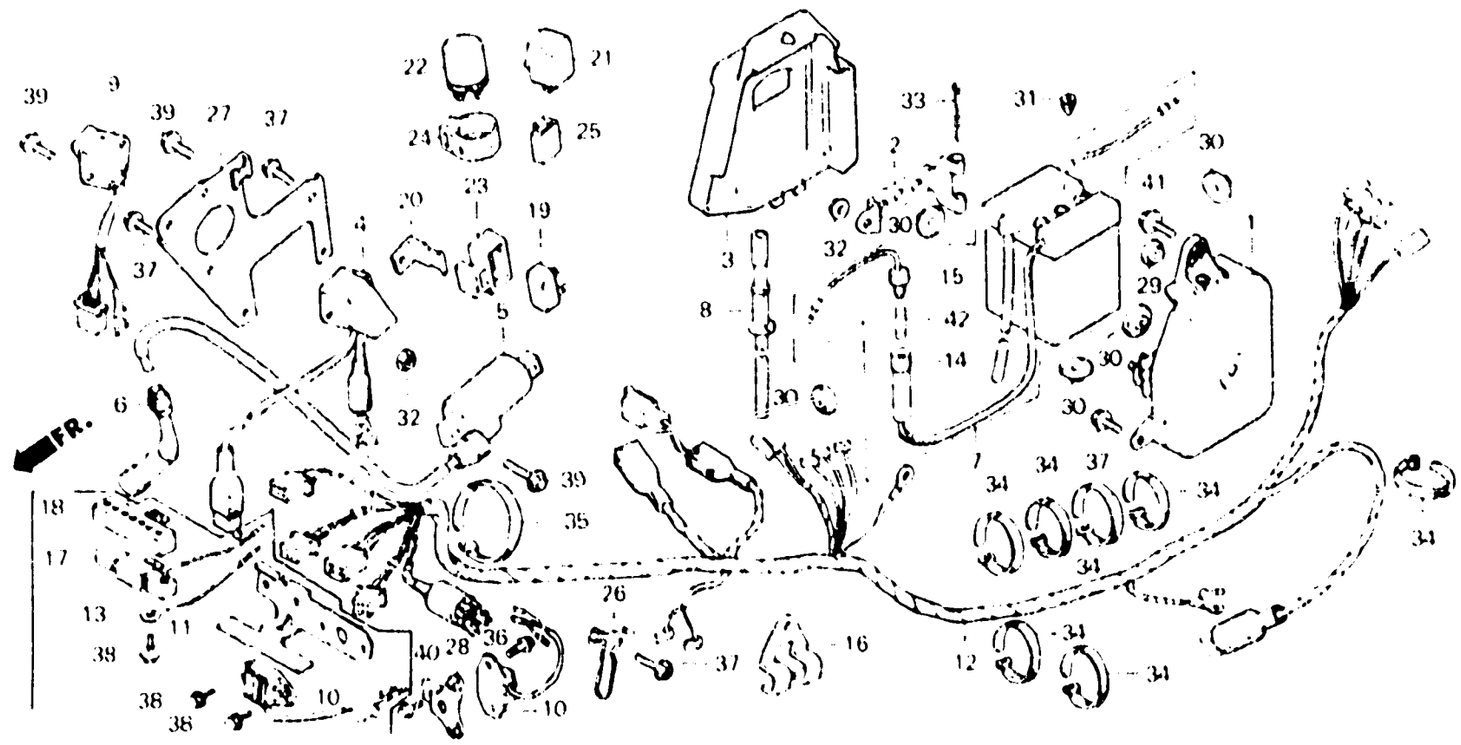

B428 - 54C

Item d'entretien	T.D.R.	N° de réf.	N° de pièce	Description	N° de requis XL250 S	Sz	SA	SB	RC	RD	N° de série		Code de zone
		39	95700-06016-00	BOULON DE BRIDE, 6X16	4	4	4	4	—	—			CM
					4	—	4	5	—	—			B,DK,DM,E,ED,SA,SD SW,U,1F,1G,2F,2G
		40	95700-08012-00	BOULON DE BRIDE, 8X12	—	—	—	1	—	—			SD
		41	95700-08014-00	BOULON DE BRIDE, 8X14	1	1	1	1	—	—			
		42	93200-11000	FUSIBLE À (10A)	1	1	1	1	—	—			

2-N13

F-24-1

Wire harness • C.D.I. unit • Ignition coil (XL250Rc • Rd)

Faisceau électrique • Unité de C.D.I. • Bobine d'allumage (XL250Rc • Rd)

Kabelbaum • C.D.I. Einheit • Zündspule (XL250Rc • Rd)

Equipo de alambre • Unidad de C.D.I. • Bobina de encendido (XL250Rc • Rd)

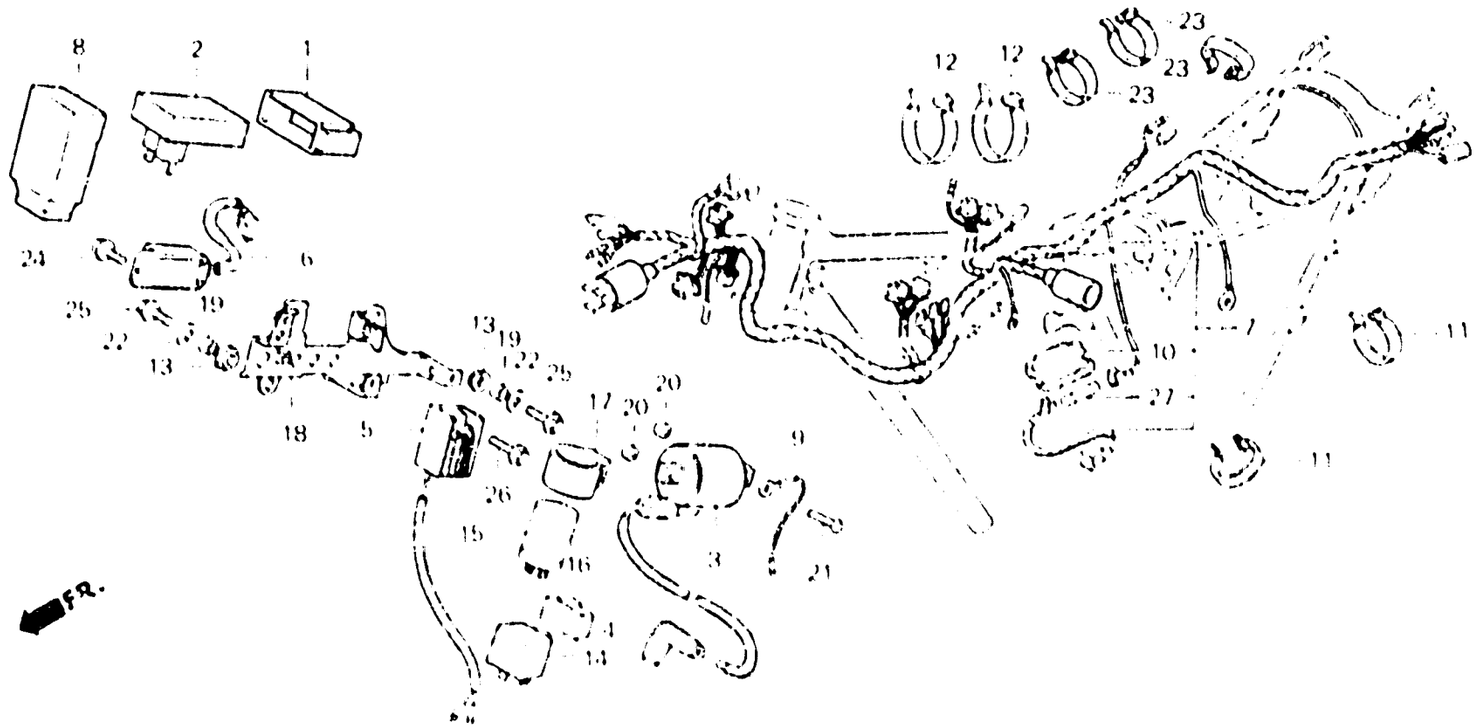

BKB7-21

Item d'entretien	T.D.R.	N° de rél.	N° de pièce	Description	N° de repère XL250 S	S2	S4	S8	R2	Rd	N° de série	Code de zone
UNITE DE C.D.I.	0.3	1	30401-KB4-000	COUSSIN D'UNITE DE C.D.I.	—	—	—	—	1	1		
• ENS. BOBINE, ALLUMAGE		2	30410-KB7-671	UNITE DE C.D.I. (SHINDENGEN)	—	—	—	—	1	1		
• REGULATEUR COMP.		3	30500-KB7-003	ENS. BOBINE, ALLUMAGE (TOYO)	—	—	—	—	1	1		
• RECTIFICATEUR COMP. REGULATEUR		4	30700-MA0-153	ENS. CHAPEAU D'ANTI-PARASITE	—	—	—	—	1	1		
FAISCEAU ELECTRIQUE	0.8	5	31400-KB7-008	REGULATEUR COMP.	—	—	—	—	1	1		
RELAIS COMP. CLIGNOTANT	0.1	6	31600-KB7-008	RECTIFICATEUR COMP. REGULATEUR (SHINDENGEN)	—	—	—	—	1	1		
		7	32100-KB7-000	FAISCEAU ELECTRIQUE	—	—	—	—	1	—		B,DR,L,ED,IT,SA,SD SW,U,2F,2G
			32100-KB7-670	FAISCEAU ELECTRIQUE	—	—	—	—	1	1		CM
		8	32102-KB7-000	COUVERCLE D'ACCOUPLEMENT DE C.D.I.	—	—	—	—	1	1		
		9	32111-KB7-000	FIL AUXILIAIRE A	—	—	—	—	1	1		
		10	32111-230-000	BOITIER DE CONTACTEUR DE FUSIBLE	—	—	—	—	1	1		
		11	32161-MA0-000	BANDE DE CABLE	—	—	—	—	2	2		
		12	32161-399-000	BANDE DE CABLE	—	—	—	—	2	2		
		13	32983-028-000	ANNEAU DE FAISCEAU ELECTRIQUE	—	—	—	—	2	2		

F-24-1

Wire harness • C.D.I. unit • Ignition coil
(XL250Rc • RD)

Faisceau électrique • Unité de C.D.I. • Bobine d'allumage
(XL250Rc • RD)

Kabelbaum • C.D.I. Einheit • Zündspule
(XL250Rc • RD)

Equipo de alambre • Unidad de C.D.I. • Bobina de encendido
(XL250Rc • RD)

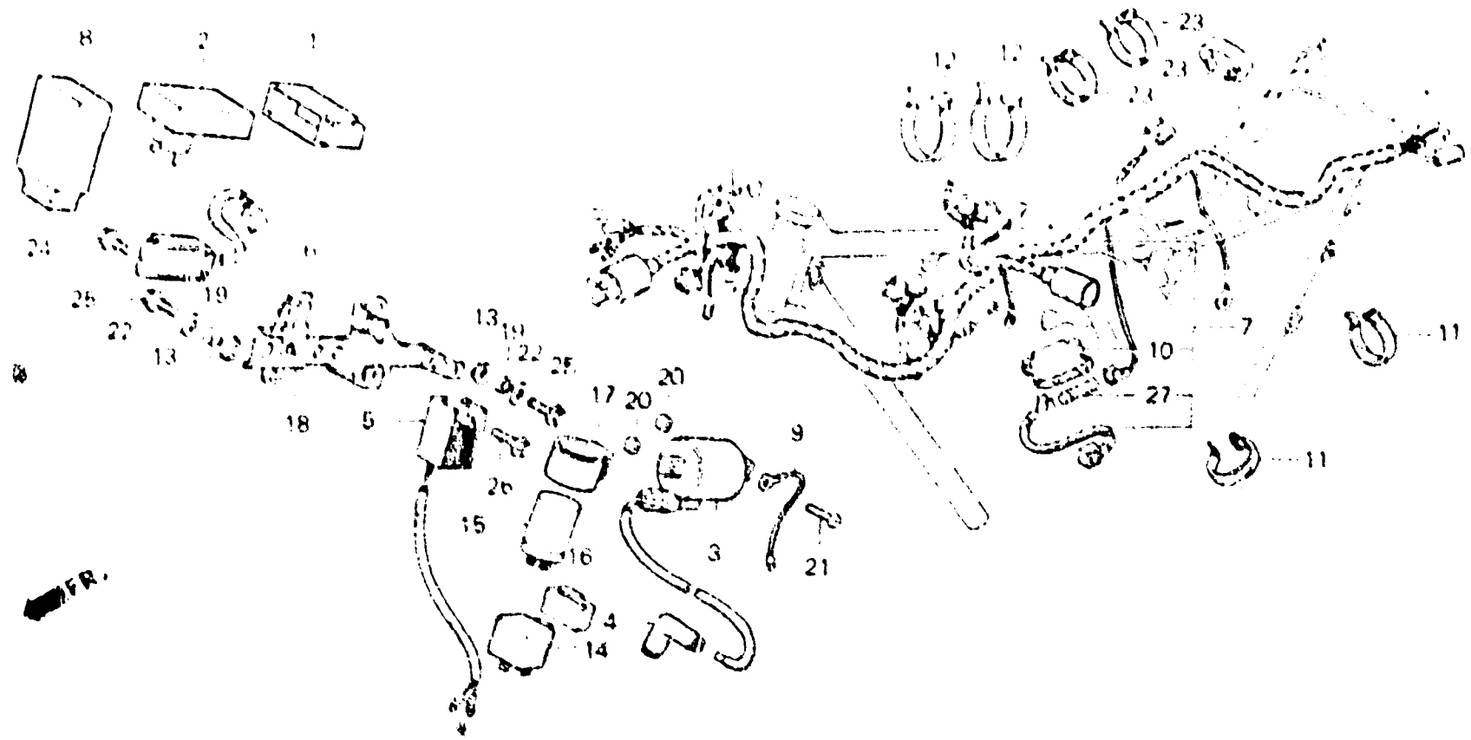

BKD7 - 21

Item d'entretien	T.D.R.	N° de réf.	N° de pièce	Description	N° de repère XL250 S	Sz	Sx	Se	Rc	Rc	N° de série		Code de zone
		14	38301-404-611	RELAIS COMP. CLIGNOTANT (ND)	—	—	—	—	1	—	----------	----------	2G
		15	38301-415-004	RELAIS COMP. CLIGNOTANT (MITSUBA)	—	—	—	—	1	1	----------	----------	B,CM,DK,E,ED,IT,SA SD,SW,U,2F
		16	38306-MC4-610	CAOUTCHOUC D'AMORTISSEUR DE CENTRALE CLIGNOTANTE	—	—	—	—	1	—	----------	----------	2G
		17	38306-292-000	CAOUTCHOUC D'AMORTISSEUR DE CENTRALE CLIGNOTANTE	—	—	—	—	1	1	----------	----------	B,CM,DK,E,ED,IT,SA SD,SW,U,2F
		18	50300-KB7-000	SUPPORT EQUIPEMENT ELECTRIQUE	—	—	—	—	1	1			
		• 19	66181-706-000	COLLIER D'ECARTEMENT	—	—	—	—	2	2			
		20	90442-035-000	RONDELLE ETANCHEITE, 6MM	—	—	—	—	2	2			
		21	93500-05016-0A	VIS A TETE CYLINDRIQUE, 5X16	—	—	—	—	2	2			
		• 22	94103-06000	RONDELLE PLATE 6MM	—	—	—	—	2	2			
		23	95014-61100	BANDE A1 DE CABLE	—	—	—	—	5	5			
		24	95700-06012-00	BOULON DE BRIDE, 6X12	—	—	—	—	1	1			
		25	95700-06016-00	BOULON DE BRIDE 6X16	—	—	—	—	2	2			

2-N15

F-24-1

Wire harness • C.D.I. unit • Ignition coil
(XL250Rc • Rd)

Faisceau électrique • Unité de C.D.I. •
Bobine d'allumage
(XL250Rc • Rd)

Kabelbaum • C.D.I. Einheit • Zündspule
(XL250Rc • Rd)

Equipo de alambre • Unidad de C.D.I. •
Bobina de encendido
(XL250Rc • Rd)

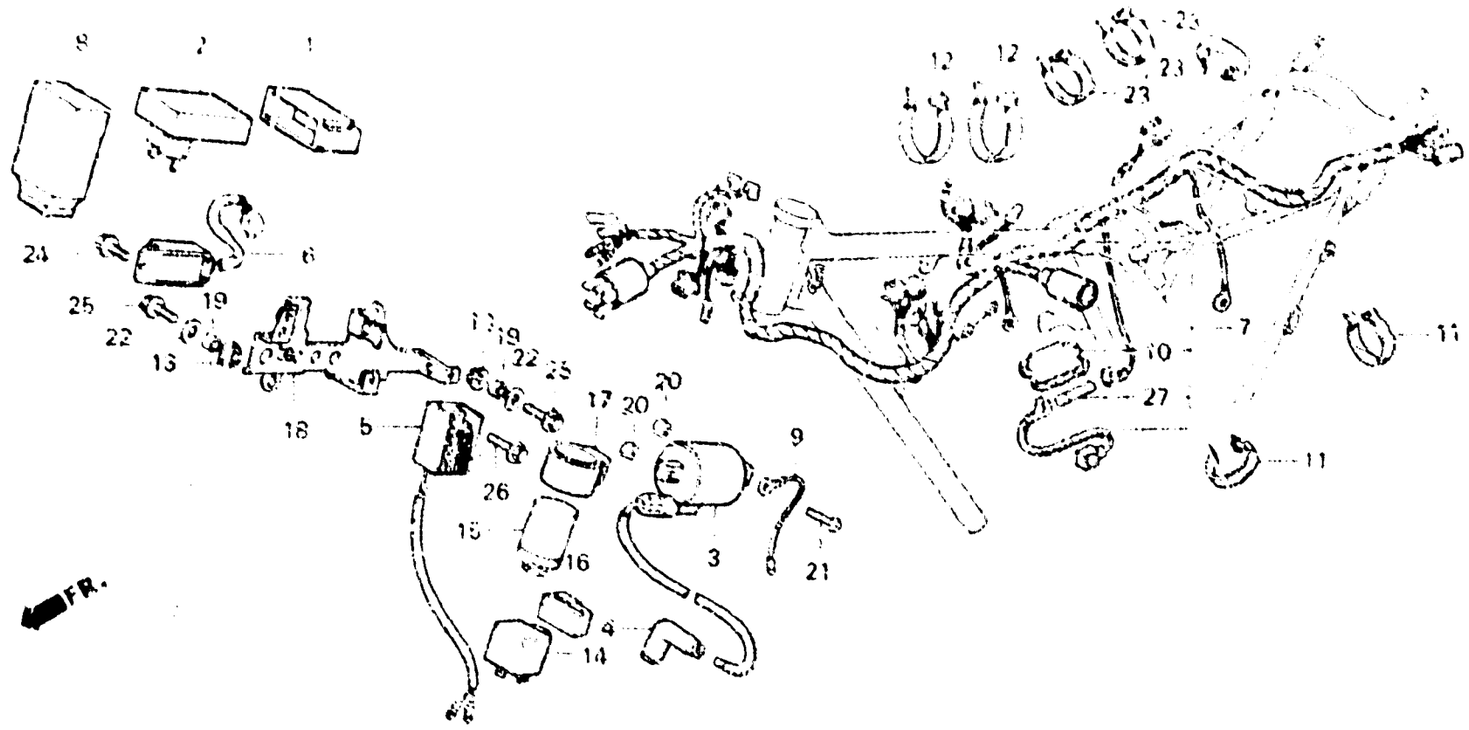

BKB7 21

Item d'entretien	T.D.R.	N° de réf.	N° de pièce	Description	N° de requ. XL250 S	Sz	SA	SD	Rc	Rd	N° de série	Code de zone
		26	95700-06028-00	BOULON DE BRIDE, 6X28	—	—	—	—	1	1		
		27	98200-11060	FUSIBLE A (10A)	—	—	—	—	1	1		

2-N16

F-25

Battery
(XL250Rc • Rd)

Batterie
(XL250Rc • Rd)

Batterie
(XL250Rc • Rd)

Bateria
(XL250Rc • Rd)

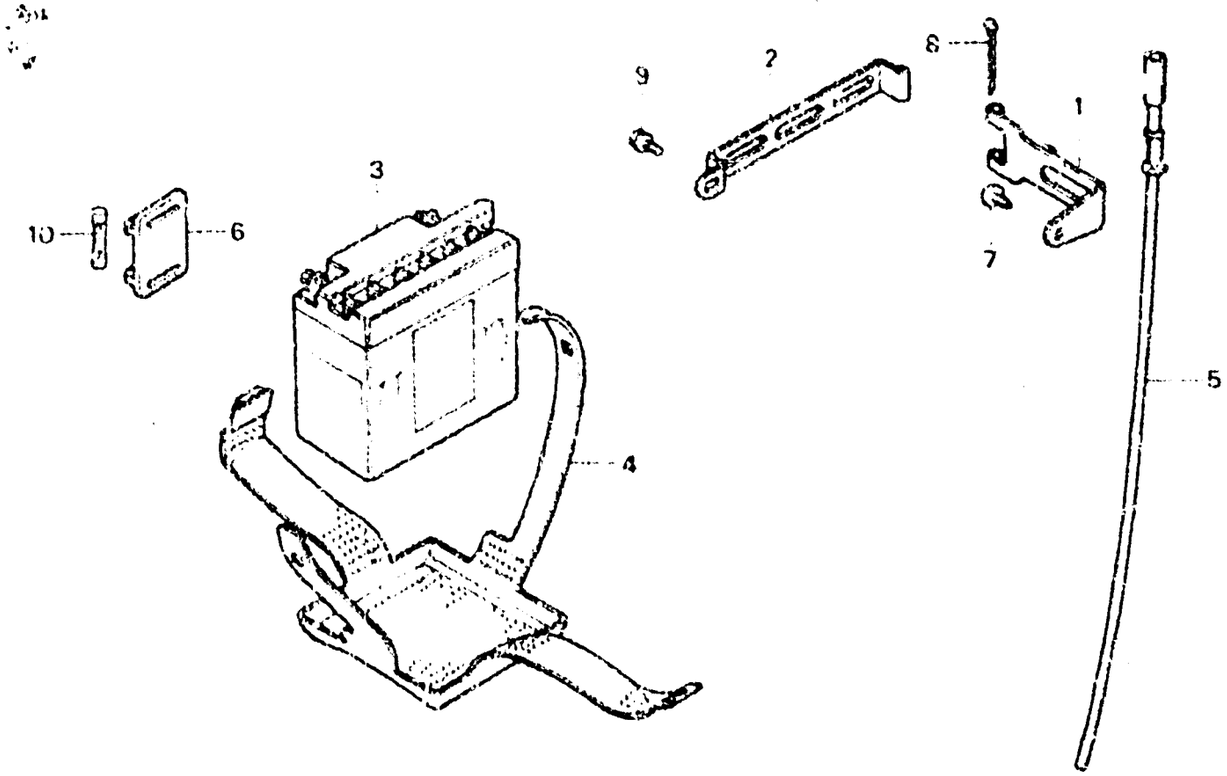

BKB7-22

Item d'entretien	T.D.R.	N° de réf.	N° de pièce	Description	N° de requis XL250 S	Sz	Sa	So	Rc	Rd	N° de série	Code de zone
BATTERIE	0.1	1	17233-KB7-000	CHARNIERE A DE BATTERIE	—	—	—	—	1	1		
		2	17234-KB7-000	CHARNIERE B DE BATTERIE	—	—	—	—	1	1		
		3	31500-MC4-721	BATTERIE (YB3L-A)	—	—	—	—	1	1		
		4	31502-KB7-003	BANDE DE MONTAGE DE BATTERIE	—	—	—	—	1	1		
		5	31503-KB7-000	TUYAU DE RESPIRATION DE BATTERIE	—	—	—	—	1	1		
		6	38205-115-000	BOITE A FUSIBLES	—	—	—	—	1	1		
		7	93903-36220	VIS AUTO-TARAUDEUSE, 6X16	—	—	—	—	1	1		
		8	94201-03350	GOUPILLE FENDUE, 3MM	—	—	—	—	1	—	5010911	B,DK,E,ED,IT,SA,SD SW,U
					—	—	—	—	1	—		CM,2G
					—	—	—	—	1	—	4001472	2F
					—	—	—	—	—	1	DM104125	
		•	94201-30400	GOUPILLE FENDUE, 3.0	—	—	—	—	1	—	5010912	B,DK,E,ED,IT,SA,SD SW,U
					—	—	—	—	1	—	4001473	2F
					—	—	—	—	—	1	DM104126	
		9	95700-06010-18	BOULON DE BRIDE, 6X10	—	—	—	—	1	1		
		10	98200-11000	FUSIBLE A (10A)	—	—	—	—	1	1		

ENGINE GROUP
GROUPE MOTEUR
MOTORGRUPPE
GRUPO DE MOTOR

- Ref. No. on the index illustration may be different from that in the text.
- Le n° de réf. indiqué dans l'illustration d'index peut être différent de celui utilisé dans le texte.
- Die in den Illustrierungen zum Inhaltverzeichnis angegebenen Bezugs-Nr. können von den im Textteil verwandten Bezugs-Nr. abweichen.
- El número de referencia en la ilustración de índices puede ser diferente del que aparece en el texto.

D 1 — E-1

D 5 — E-2

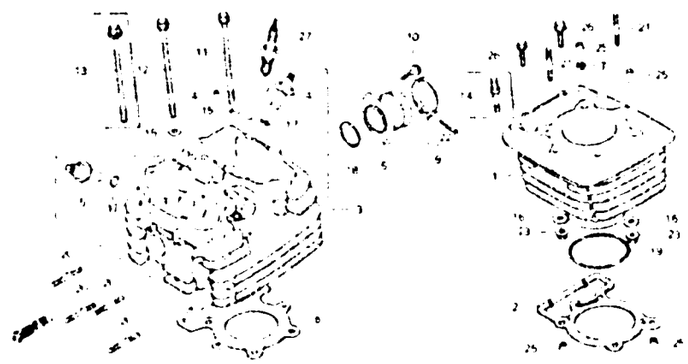

D 13 — E-3

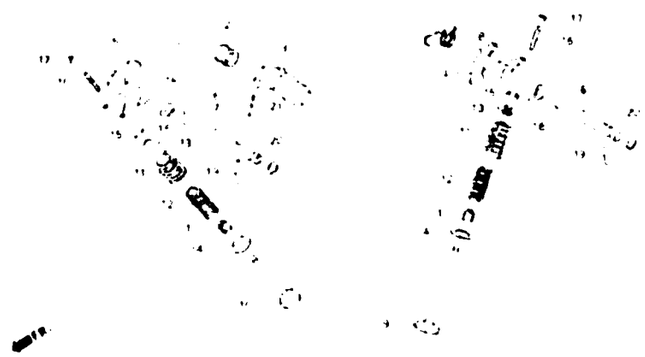

E 3 — E-4

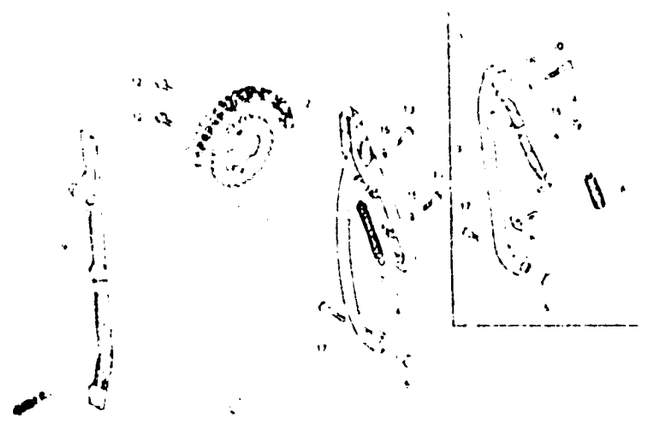

E 5 — E-5

E 9 — E-6

E 13 — E-7

E 16 — E-8

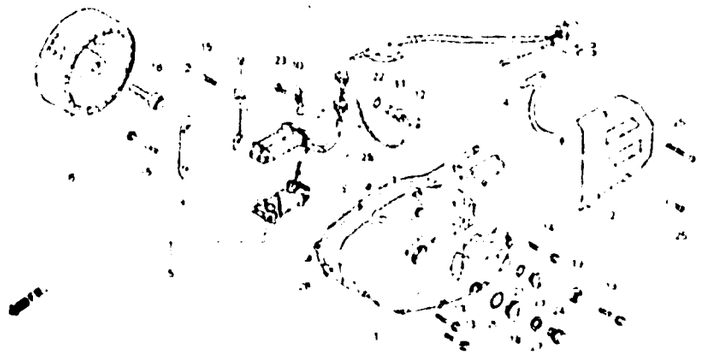

F 4 — E-8-1

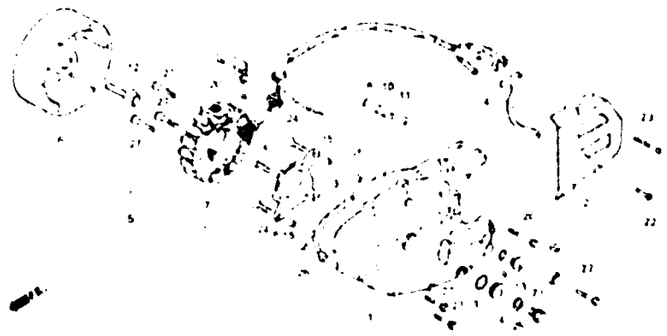

ENGINE GROUP
GROUPE MOTEUR
MOTORGRUPPE
GRUPO DE MOTOR

- Ref. No. on the index illustration may be different from that in the text.
- Le n° de réf. indiqué dans l'illustration d'index peut être différent de celui utilisé dans le texte.
- Die in den Illustrierungen zum Inhaltverzeichnis angegebenen Bezugs-Nr. können von den im Textteil verwandten Bezugs-Nr. abweichen.
- El numero de referencia en la ilustración de indices puede ser diferente del que aparece en el texto.

F 9 — E-9

F 12 — E-10

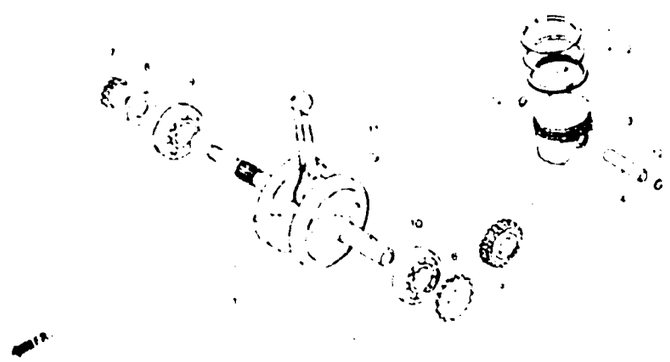

G 1 — E-11

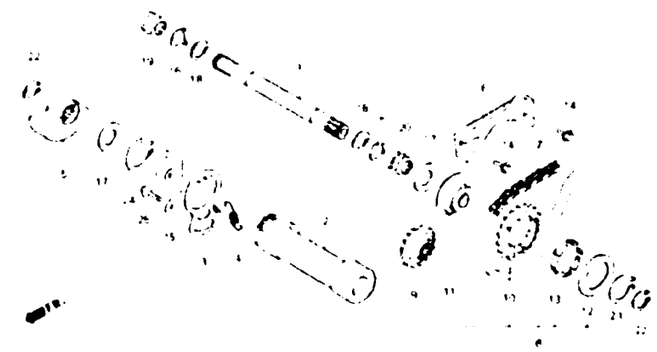

G 6 — E-11-1

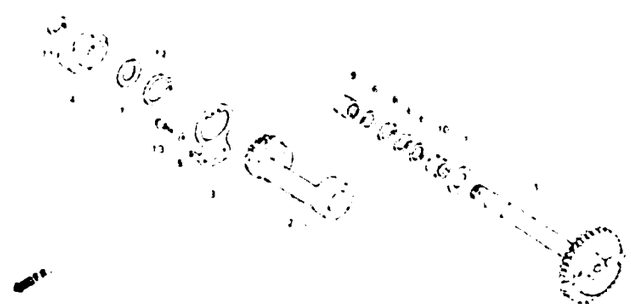

G 8 — E-12

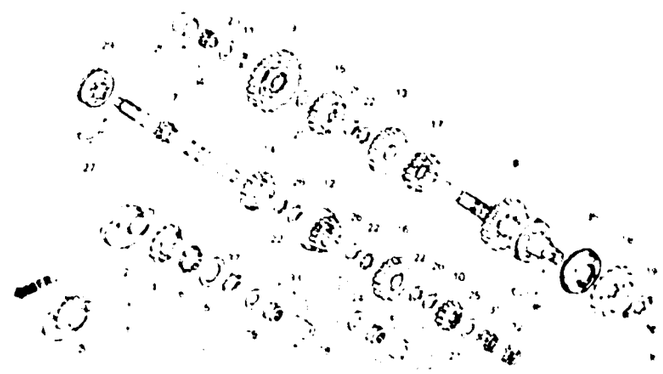

G 16 — E-12-1

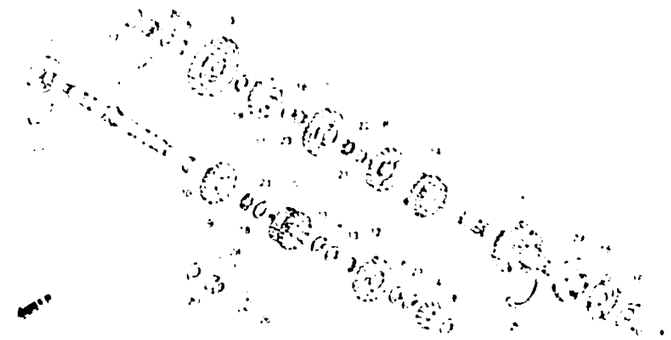

H 3 — E-13

H 9 — E-13-1

H 12 — E-14

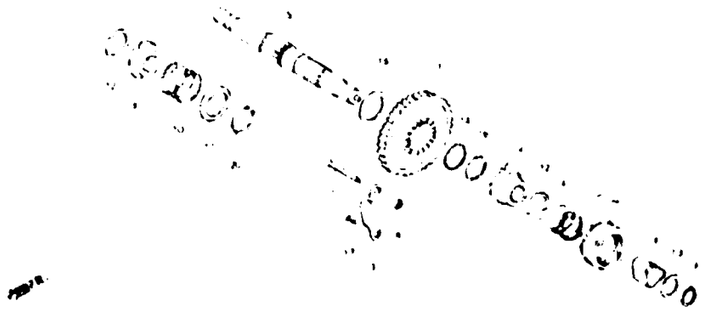

3 - B 3

ENGINE GROUP
GROUPE MOTEUR
MOTORGRUPPE
GRUPO DE MOTOR

- Ref. No. on the index illustration may be different from that in the text.
- Le n° de réf. indiqué dans l'illustration d'index peut être différent de celui utilisé dans le texte.
- Die in den Illustrierungen zum Inhaltverzeichnis angegebenen Bezugs-Nr. können von den im Textteil verwandten Bezugs-Nr. abweichen.
- El número de referencia en la ilustración de índices puede ser diferente del que aparece en el texto.

H 16 — E-15

I 1 — E-15-1

I 10 — E-15-2

I 14 — EOP-1

I 16 — EOP-2

2

FRAME GROUP
GROUPE CADRE
RAHMENGRUPPE
GRUPO DE BASTIDOR

- Ref. No. on the index illustration may be different from that in the text.
- Le n° de réf. indiqué dans l'illustration d'index peut être différent de celui utilisé dans le texte.
- Die in den Illustrierungen zum Inhaltverzeichnis angegebenen Bezugs-Nr. können von den im Textteil verwandten Bezugs-Nr. abweichen.
- El número de referencia en la ilustración de índices puede ser diferente del que aparece en el texto.

K 1 — F-1

K 3 — F-1-1

K 5 — F-1-2

K 7 — F-1-3

K 9 — F-1-4

K 12 — F-1-5

K 14 — F-1-6

K 16 — F-1-7

L 1 — F-2

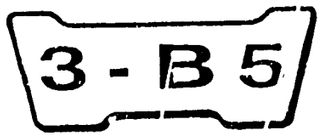

FRAME GROUP
GROUPE CADRE
RAHMENGRUPPE
GRUPO DE BASTIDOR

- Ref. No. on the index illustration may be different from that in the text.
- Le n° de réf. indiqué dans l'illustration d'index peut être différent de celui utilisé dans le texte.
- Die in den Illustrierungen zum Inhaltverzeichnis angegebenen Bezugs-Nr. können von den im Textteil verwandten Bezugs-Nr. abweichen.
- El número de referencia en la ilustración de índices puede ser diferente del que aparece en el texto.

L 4 — F-2-1

L 6 — F-2-2

L 10 — F-2-3

L 12 — F-2-4

L 16 — F-3

M 8 — F-3-1

M 12 — F-4

M 14 — F-4-1

N 1 — F-5

FRAME GROUP
GROUPE CADRE
RAHMENGRUPPE
GRUPO DE BASTIDOR

- Ref. No. on the index illustration may be different from that in the text.
- Le n° de réf. indiqué dans l'illustration d'index peut être différent de celui utilisé dans le texte.
- Die in den Illustrierungen zum Inhaltverzeichnis angegebenen Bezugs-Nr. können von den im Textteil verwandten Bezugs-Nr. abweichen
- El número de referencia en la ilustración de índices puede ser diferente del que aparece en el texto

N 8 — F-5-1

N 11 — F-5-2

N 15 — F-6

2-C1 — F-7

2-C1 — F-8

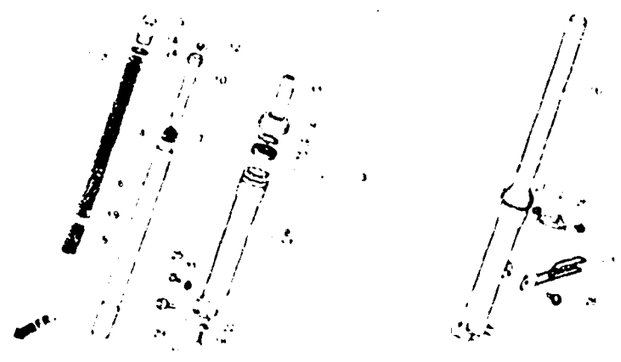

2-C9 — F-8-1

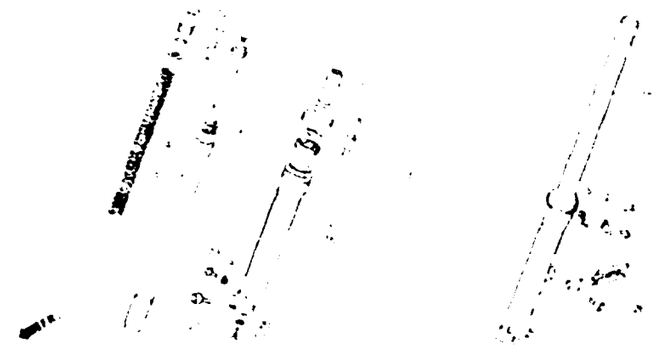

2-C12 — F-8-2

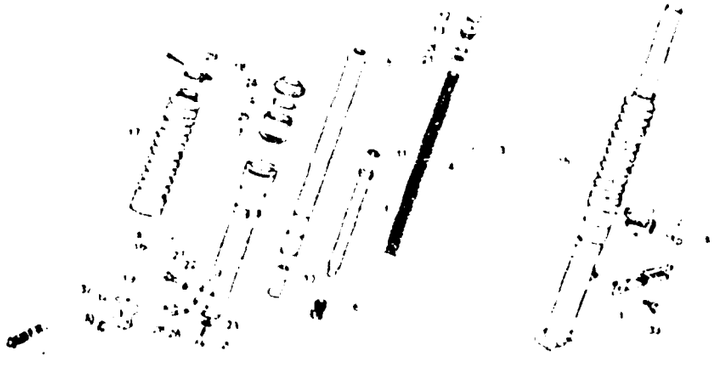

2-D1 — F-8-3

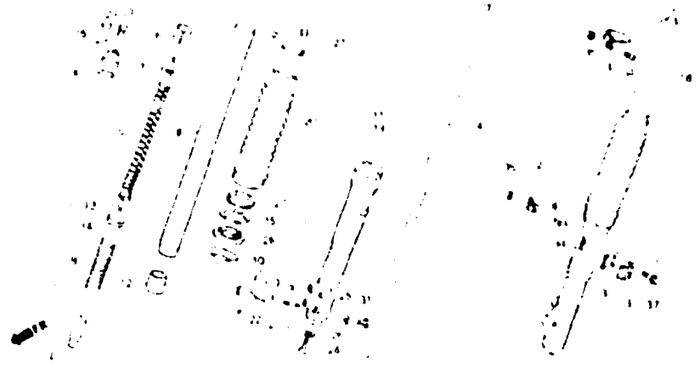

2-D4 — F-9

3

3 - B 7

FRAME GROUP
GROUPE CADRE
RAHMENGRUPPE
GRUPO DE BASTIDOR

- Ref. No. on the index illustration may be different from that in the text.
- Le n° de réf. indiqué dans l'illustration d'index peut être différent de celui utilisé dans le texte.
- Die in den Illustrierungen zum Inhaltverzeichnis angegebenen Bezugs-Nr. können von den im Textteil verwandten Bezugs-Nr. abweichen.
- El número de referencia en la ilustración de indices puede ser diferente del que aparece en el texto.

2-D8 F-9-1

2-D10 F-10

2-D13 F-10-1

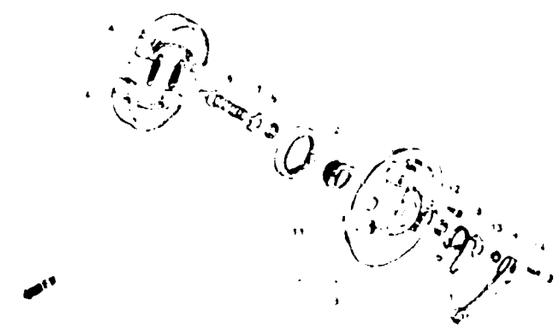

2-D15 F-11

2-E5 F-11-1

2-E8 F-12

2-E9 F-12-1

2-E10 F-12-2

2-E12 F-13

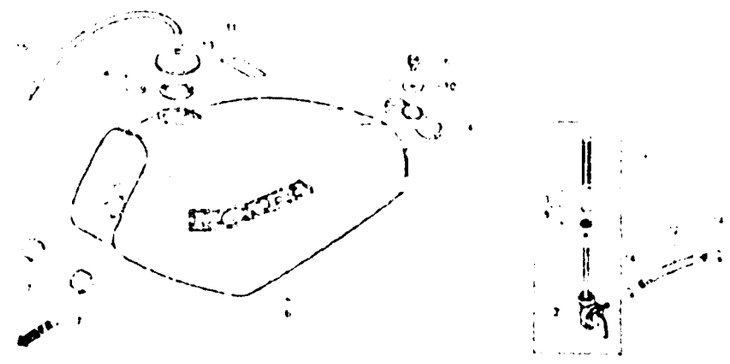

FRAME GROUP
GROUPE CADRE
RAHMENGRUPPE
GRUPO DE BASTIDOR

- Ref. No. on the index illustration may be different from that in the text.
- Le n° de réf. indiqué dans l'illustration d'index peut être différent de celui utilisé dans le texte.
- Die in den Illustrierungen zum Inhaltverzeichnis angegebenen Bezugs-Nr. können von den im Textteil verwandten Bezugs-Nr. abweichen.
- El número de referencia en la ilustración de índices puede ser diferente del que aparece en el texto.

2-F3 F-13-1

2-F5 F-14

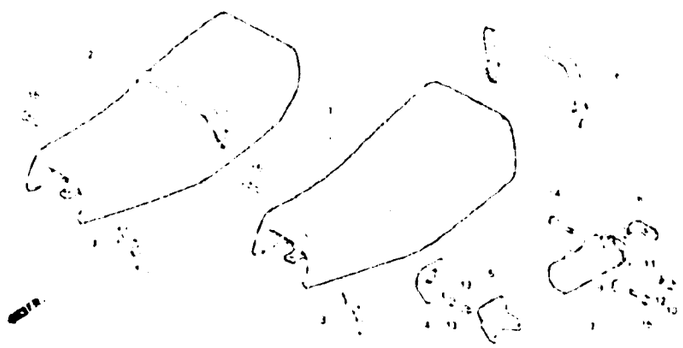

2-F7 F-14-1

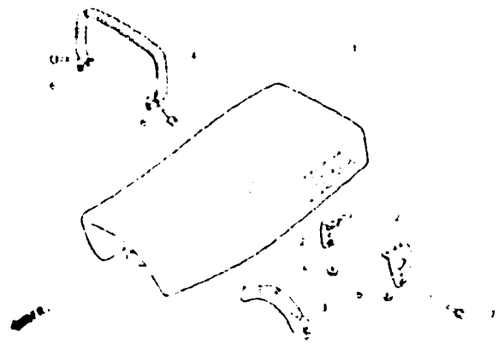

2-F8 F-15

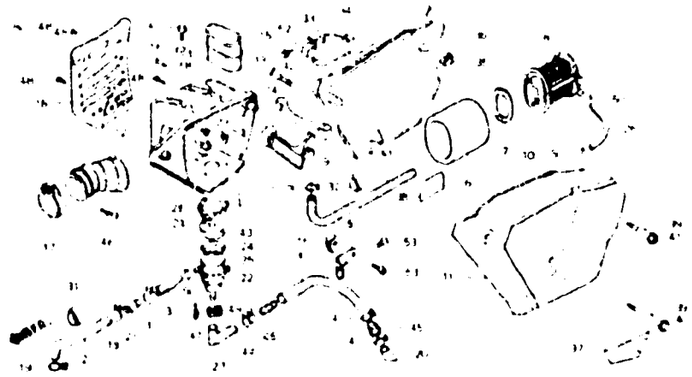

2-G1 F-15-1

2-G10 F-15-2

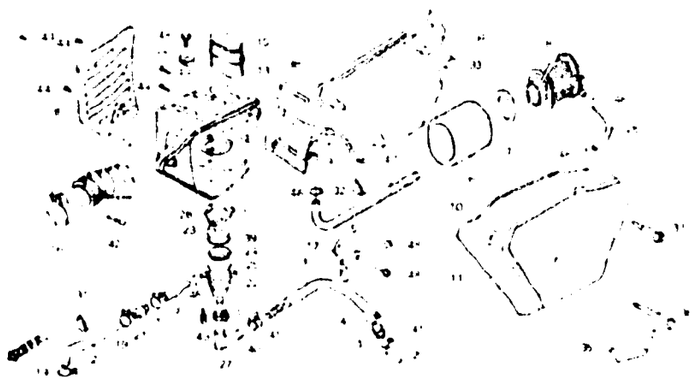

2-G14 F-15-3

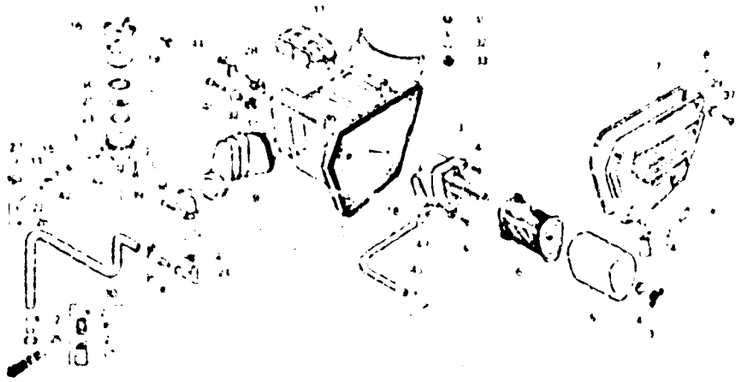

2-H2 F-16

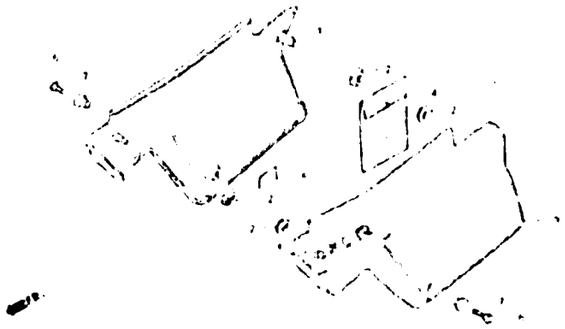

2-H4 F-17

FRAME GROUP
GROUPE CADRE
RAHMENGRUPPE
GRUPO DE BASTIDOR

- Ref. No. on the index illustration may be different from that in the text.
- Le n° de réf. indiqué dans l'illustration d'index peut être différent de celui utilisé dans le texte.
- Die in den Illustrierungen zum Inhaltverzeichnis angegebenen Bezugs Nr. können von den im Textteil verwandten Bezugs-Nr. abweichen.
- El número de referencia en la ilustración de índices puede ser diferente del que aparece en el texto.

2-H7 F-17-1

2-H10 F-18

2-I2 F-18-1

2-I7 F-18-2

2-I13 F-18-3

2-J1 F-19

2-J9 F-19-1

2-J14 F-20

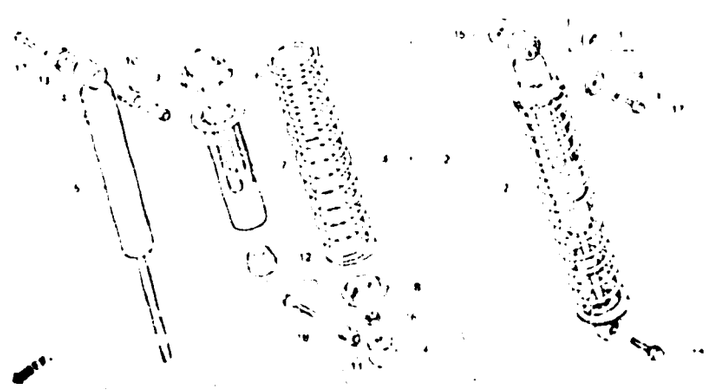

2-K2 F-20-1

FRAME GROUP
GROUPE CADRE
RAHMENGRUPPE
GRUPO DE BASTIDOR

- Ref. No. on the index illustration may be different from that in the text.
- Le n° de réf. indiqué dans l'illustration d'index peut être différent de celui utilisé dans le texte.
- Die in den Illustrierungen zum Inhaltverzeichnis angegebenen Bezugs-Nr. können von den im Textteil verwandten Bezugs-Nr. abweichen.
- El número de referencia en la ilustración de índices puede ser diferente del que aparece en el texto.

2-K5 F-21

2-K7 F-21-1

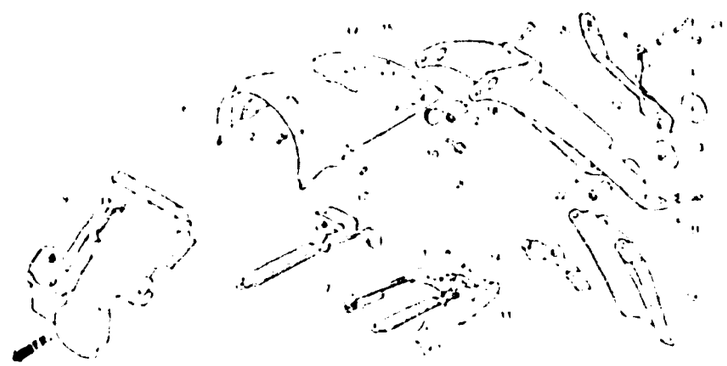

2-K11 F-21-2

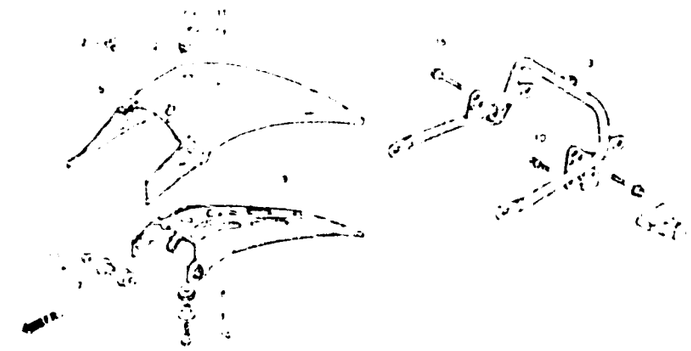

2-K12 F-21-3

2-K16 F-22

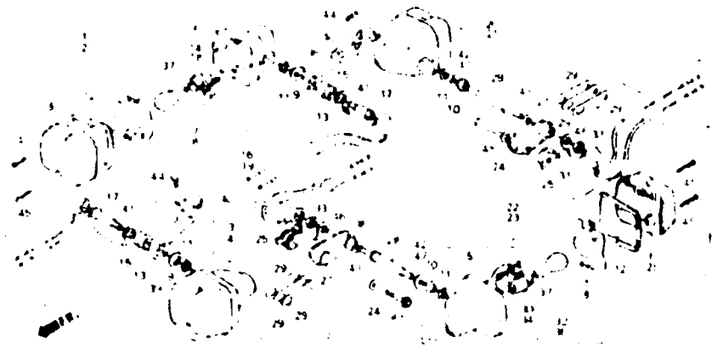

2-L8 F-22-1

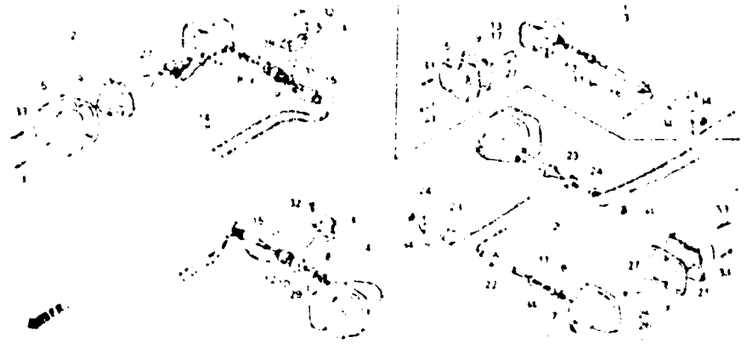

2-L13 F-22-2

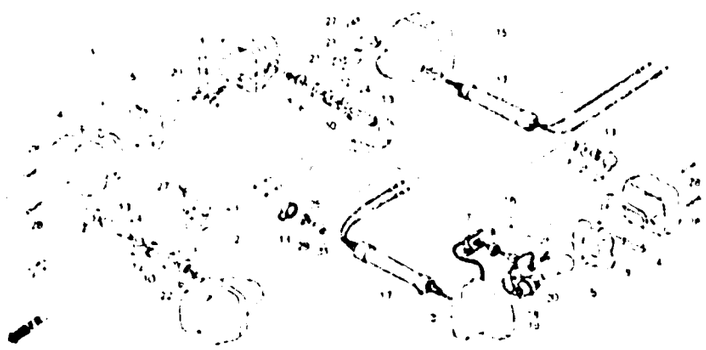

2-M1 F-22-3

2-M4 F-22-4

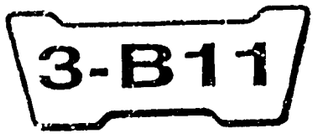

FRAME GROUP
GROUPE CADRE
RAHMENGRUPPE
GRUPO DE BASTIDOR

- Ref. No. on the index illustration may be different from that in the text.
- Le n° de réf. indiqué dans l'illustration d'index peut être différent de celui utilisé dans le texte.
- Die in den Illustrierungen zum Inhaltverzeichnis angegebenen Bezugs-Nr. können von den im Textteil verwandten Bezugs-Nr. abweichen.
- El número de referencia en la ilustración de índices puede ser diferente del que aparece en el texto.

2-M8 F-23

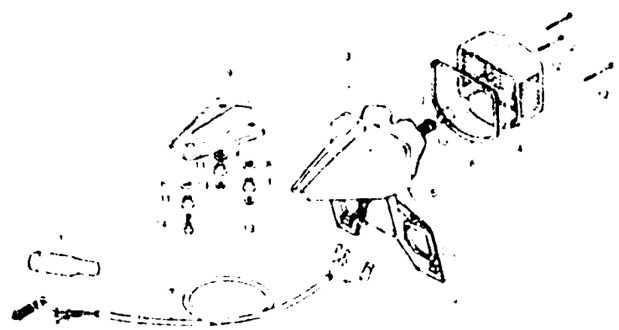

2-M13 F-23-1

2-N1 F-23-2

2-N3 F-23-3

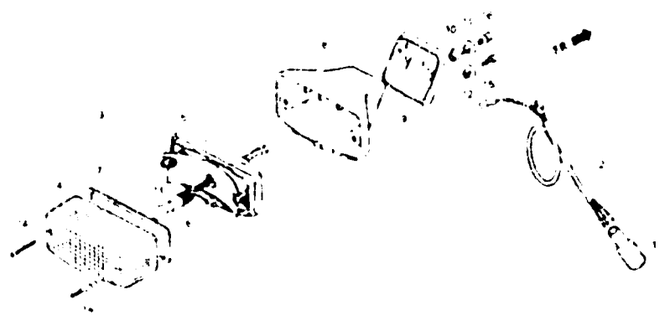

2-N6 F-24

2-N13 F-24-1

2-N16 F-25

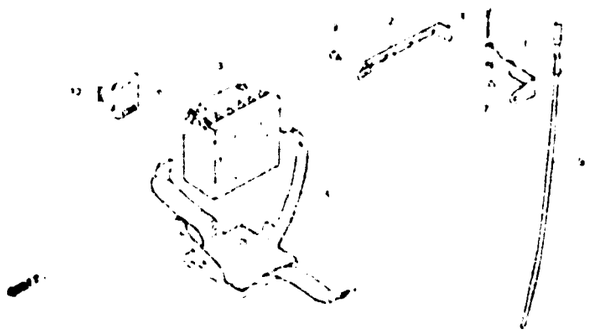

3-C1 F-26

3-C7 F-26-1

FRAME GROUP
GROUPE CADRE
RAHMENGRUPPE
GRUPO DE BASTIDOR

- Ref. No. on the index illustration may be different from that in the text.
- Le n° de réf. indiqué dans l'illustration d'index peut être différent de celui utilisé dans le texte.
- Die in den Illustrierungen zum Inhaltverzeichnis angegebenen Bezugs-Nr. können von den im Textteil verwandten Bezugs-Nr. abweichen.
- El número de referencia en la ilustración de índices puede ser diferente del que aparece en el texto.

3-C10 F-27

3-C11 F-27-1

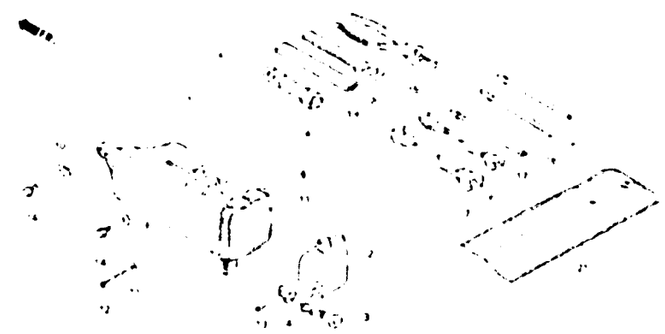

3-C13 F-28

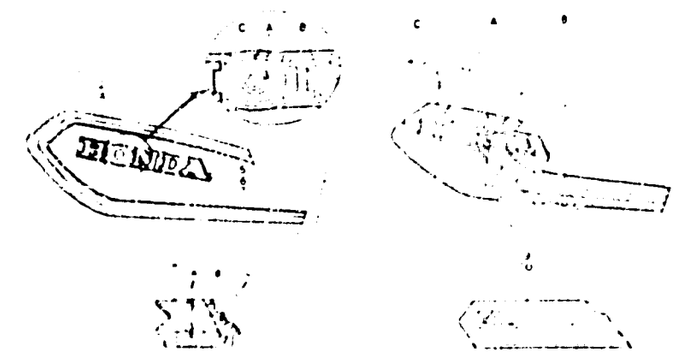

3-C16 F-28-1

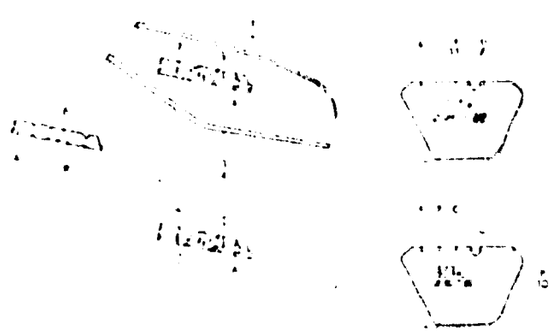

3-D2 F-28-2

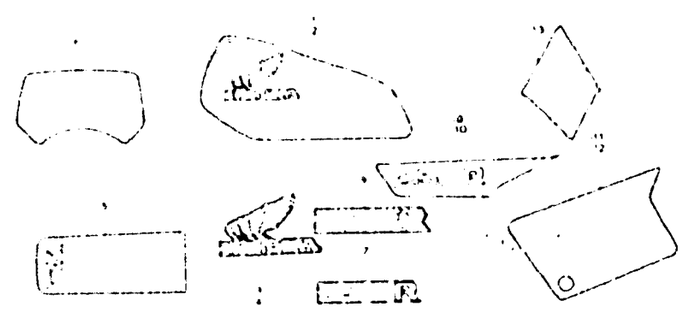

3-C1

F-26

Frame body
(XL250S • Sz • SA • SB)

Cadre
(XL250S • Sz • SA • SB)

Rahmen
(XL250S • Sz • SA • SB)

Cuerpo de cuadro
(XL250S • Sz • SA • SB)

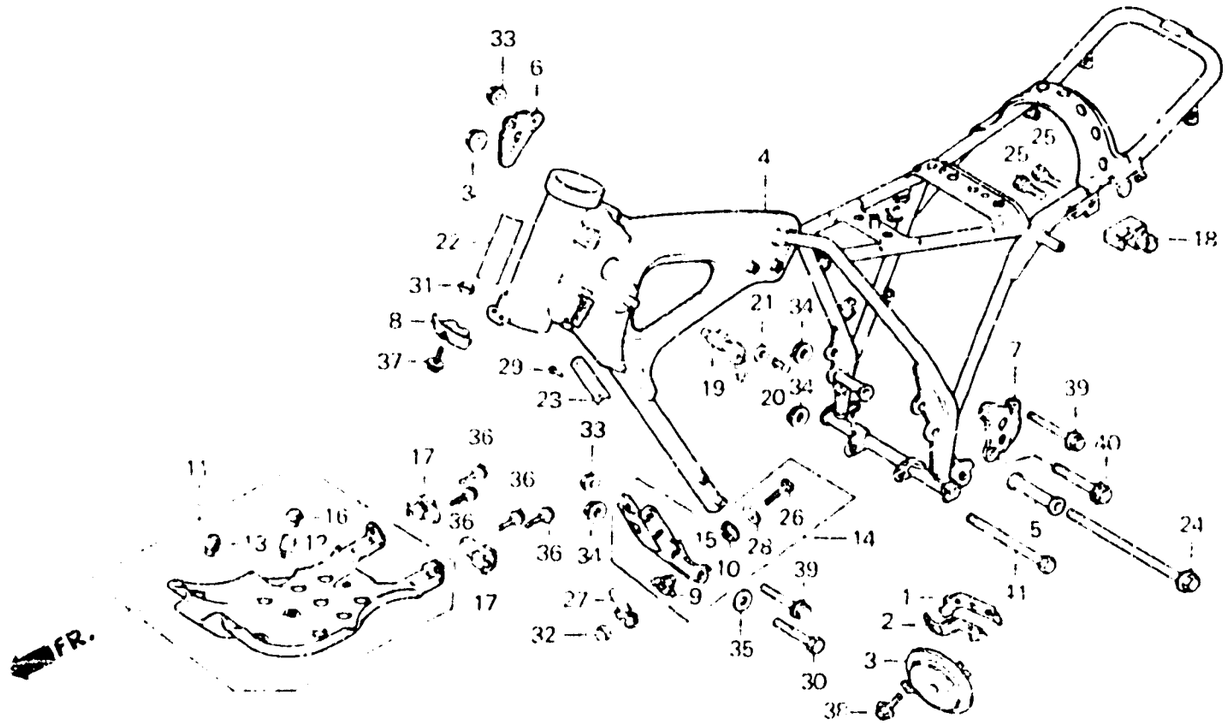

B428 - 55B

Item d'entretien	T.D.R.	N° de réf.	N° de pièce	Description	S	Sz	SA	SB	RC	RD	N° de série		Code de zone
					N° de requis XL250								
AVERTISSEUR SONORE COMP.	0.1	1	38101-428-830	BANDE A D'AVERTISSEUR	—	—	—	1	—	—			B,DK,DM,E,ED,SA,SD SW,U,2F,2G
• ANTIVOL DE DIRECTION COMP.													
CORPS COMP. CADRE	•6.0	2	38102-428-830	BANDE B D'AVERTISSEUR	—	—	—	1	—	—			B,DK,DM,E,ED,SA,SD SW,U,2F,2G
PLAQUE SUPERIEURE D. DE SUSPENSION MOTEUR	0.2	3	38110-437-941	AVERTISSEUR SONORE COMP.	—	—	—	1	—	—			B,DK,DM,E,ED,SA,SD SW,U,2F,2G
(L'ON APPLIQUE LE MEME F.R.T. MEME QUAND ON EFFECTUE L'ENTRETIENT SUR PLUS D'UNE PIECE.)		4	50100-428-610ZA	CORPS COMP. CADRE •NH1•	1	—	—	—	—	—			E,ED,SW,1F,1G
			50100-428-680ZA	CORPS COMP. CADRE •NH1•	1	—	—	—	—	—			DK,SA
			50100-428-720ZA	CORPS COMP. CADRE •NH1•	1	1	—	—	—	—			CM,U
• PLAQUE DE DERAPAGE			50100-428-890ZA	CORPS COMP. CADRE •NH1•	—	—	1	1	—	—			CM
• SUSPENSION MOTEUR AV.					—	—	1	—	—	—			U
ENS. PORTE-CASQUE	0.3		50100-428-920ZA	CORPS COMP. CADRE •NH1•	—	—	1	—	—	—			E,ED,SD,SW,1G,2F
			50100-428-950ZA	CORPS COMP. CADRE •NH1•	—	—	1	—	—	—			DK,DM,SA
			50100-428-790ZA	CORPS COMP. CADRE •NH1•	—	—	—	1	—	—		5305165	U
			50100-428-830ZA	CORPS COMP. CADRE •NH1•	—	—	—	1	—	—		5304865	B,E,ED,SD,SW,2G
					—	—	—	1	—	—		5301288	2F
			50100-428-960ZA	CORPS COMP. CADRE •NH1•	—	—	—	1	—	—		5306325	DK,DM,SA
			50100-428-792ZA	CORPS COMP. CADRE •NH1•	—	—	—	1	—	—	5305166		U
		*	50100-428-962ZA	CORPS COMP. CADRE •NH1•	—	—	—	1	—	—	5306326		DK,DM,SA
		5	50130-428-000	COLLIER DE SUSPENSION MOTEUR	1	1	1	1	—	—			

3-C2

F-26

Frame body
(XL250S • Sz • SA • SB)

Cadre
(XL250S • Sz • SA • SB)

Rahmen
(XL250S • Sz • SA • SB)

Cuerpo de cuadro
(XL250S • Sz • SA • SB)

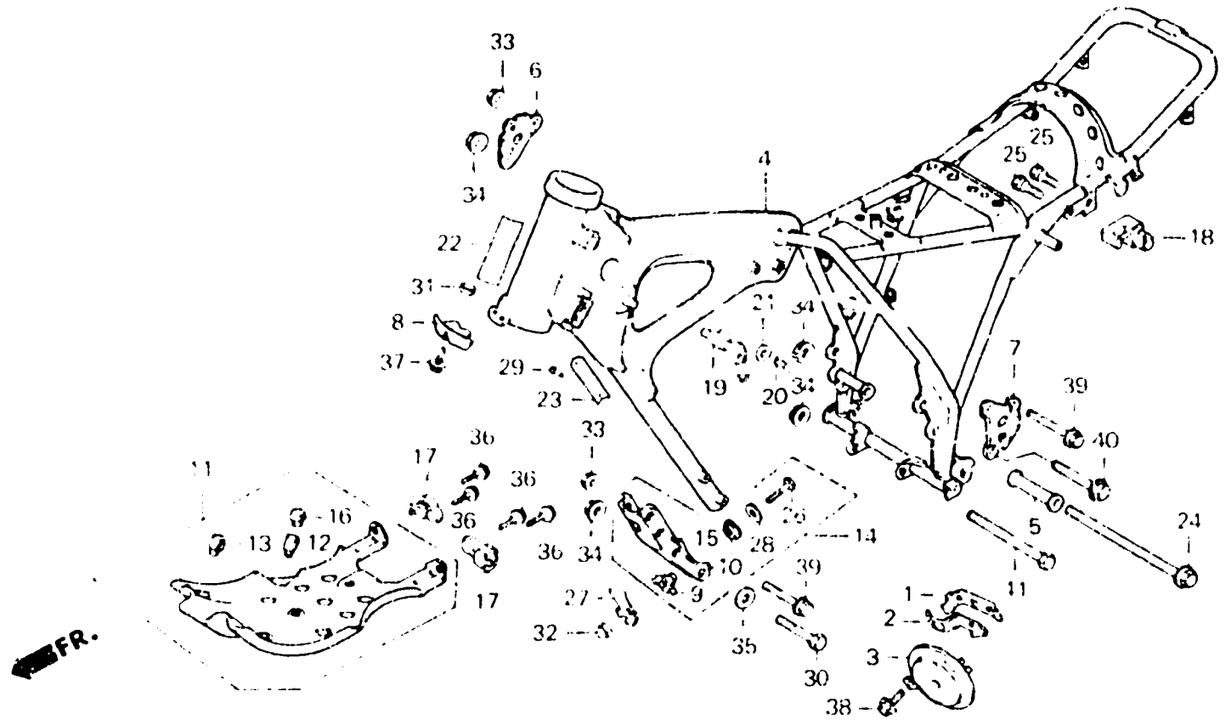

B428-55B

Item d'entretien	T.D.R.	N° de réf.	N° de pièce	Description	N° de requis XL250 S	S*	SA	SB	RC	RD	N° de série	Code de zone
		6	50138-428-000ZA	PLAQUE SUPERIEURE D. DE SUSPENSION MOTEUR *NH1*	1	1	1	1	—	—		
		7	50139-428-000ZA	PLAQUE SUPERIFURE G. DE SUSPENSION MOTEUR *NH1*	1	1	1	1	—	—		
		8	50141-428-000	APPUI DE BLOCAGE DE GUIDON	1	1	1	1	—	—	.....	CM,DK,DM,SA,U
		9	50325-428-000	MONTAGE A DE DERAPAGE	1	1	—	—	—	—	.....	CM,DK,SA,U,1F,1G
					1	—	—	1	—	—	.....	E,ED,SD,SW,2F,2G
		10	50326-428-000	MONTAGE B DE DERAPAGE	1	1	—	—	—	—	.....	CM,DK,SA,U,1F,1G
					1	—	—	1	—	—	.....	E,ED,SD,SW,2F,2G
		11	50351-428-000	PLAQUE DE DERAPAGE	1	1	—	—	—	—	.....	CM,DK,SA,U,1F,1G
					1	—	—	1	—	—	.....	E,ED,SD,SW,2F,2G
			50351-428-871ZA	PLAQUE DE DERAPAGE *NH35M*	—	—	1	1	—	—	.....	CM,1G
					—	—	1	—	—	—	.....	DK,DM,E,ED,SA,SD SW,U,2F
		12	50352-428-000	CAOUTCHOUC A DE BUTEE	1	1	1	1	—	—	.....	CM,E,ED,SD,SW,1F 1G,2F,2G
					1	—	1	—	—	—	.....	DK,DM,SA,U

F-26

Frame body
(XL250S • Sz • SA • SB)

Cadre
(XL250S • Sz • SA • SB)

Rahmen
(XL250S • Sz • SA • SB)

Cuerpo de cuadro
(XL250S • Sz • SA • SB)

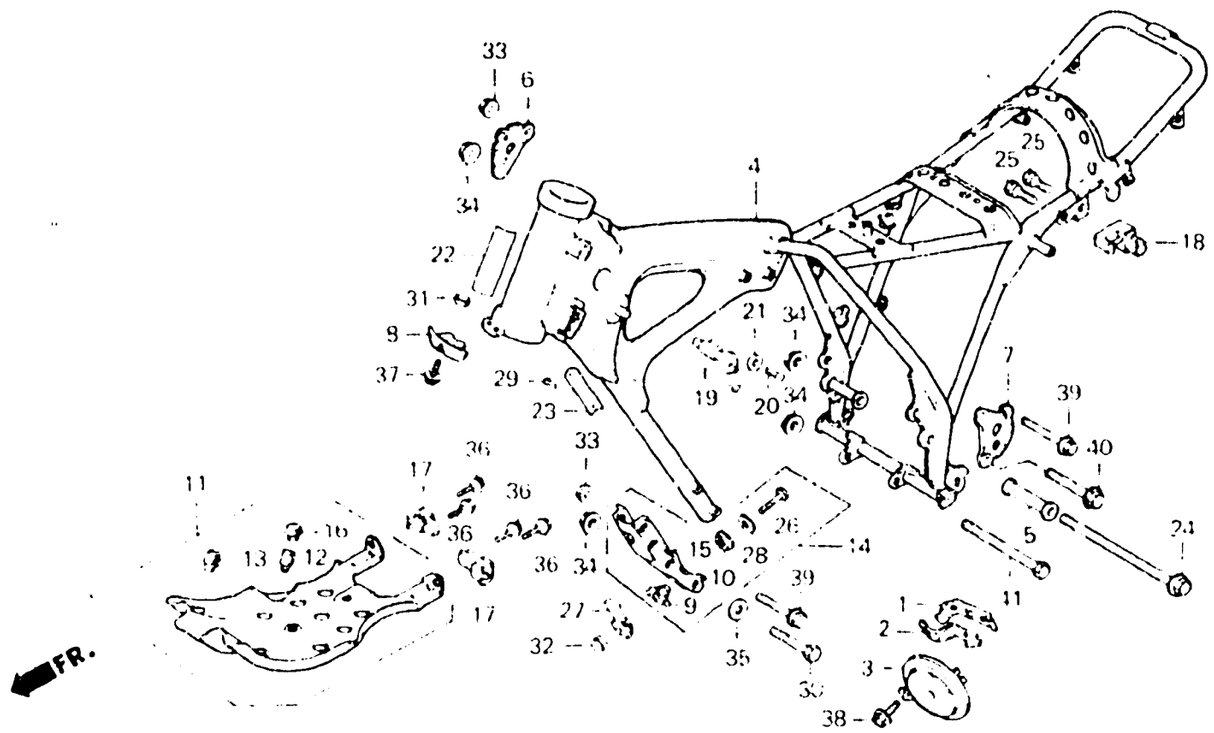

B428 - 558

Item d'entretien	T.D.R.	N° de réf.	N° de pièce	Description	S	Sz	SA	SB	RC	RD	N° de série		Code de zone
					N° de requis XL250								
		13	50352-434-000	CAOUTCHOUC A DE BUTEE	—	—	1	1	—	—	----------	----------	DK,DM,U,1G
					—	—	1	—	—	—	----------	----------	E,ED,SA,SD,SW,2F
					—	—	1	1	—	—	----------	----------	CM
		14	50353-428-000ZA	SUSPENSION MOTEUR AV. *NH1*	1	1	—	—	—	—	----------	----------	CM,DK,E,ED,SA,SW,U
					1	—	—	—	—	—	----------	----------	1F,1G
					—	—	—	1	—	—	----------	----------	B,E,ED,SD,SW,2F,2G
					—	—	—	1	—	—	----------	5301165	DK,DM,SA,U
		15	50353-434-000ZA	SUSPENSION MOTEUR AV. *NH1*	—	—	1	—	—	—	----------	----------	DK,DM,E,ED,SA,SD SW,U,1G,2F
					—	—	1	1	—	—	----------	----------	CM
					—	—	—	1	—	—	5301166	----------	DK,DM,SA,U
		16	50354-428-000	CAOUTCHOUC B DE BUTEE	2	2	2	2	—	—			
		17	50361-428-600	CAOUTCHOUC DE MONTAGE DE PLAQUE DE DERAPAGE	2	—	—	2	—	—	----------	----------	B,E,ED,SD,SW,1F,1G 2F,2G
					2	2	—	—	—	—	----------	----------	CM,DK,SA,U
		18	50710-382-671	ENS. PORTE-CASQUE	1	1	1	1	—	—			

3-C4

F-26

Frame body
(XL250S • Sz • SA • SB)

Cadre
(XL250S • Sz • SA • SB)

Rahmen
(XL250S • Sz • SA • SB)

Cuerpo de cuadro
(XL250S • Sz • SA • SB)

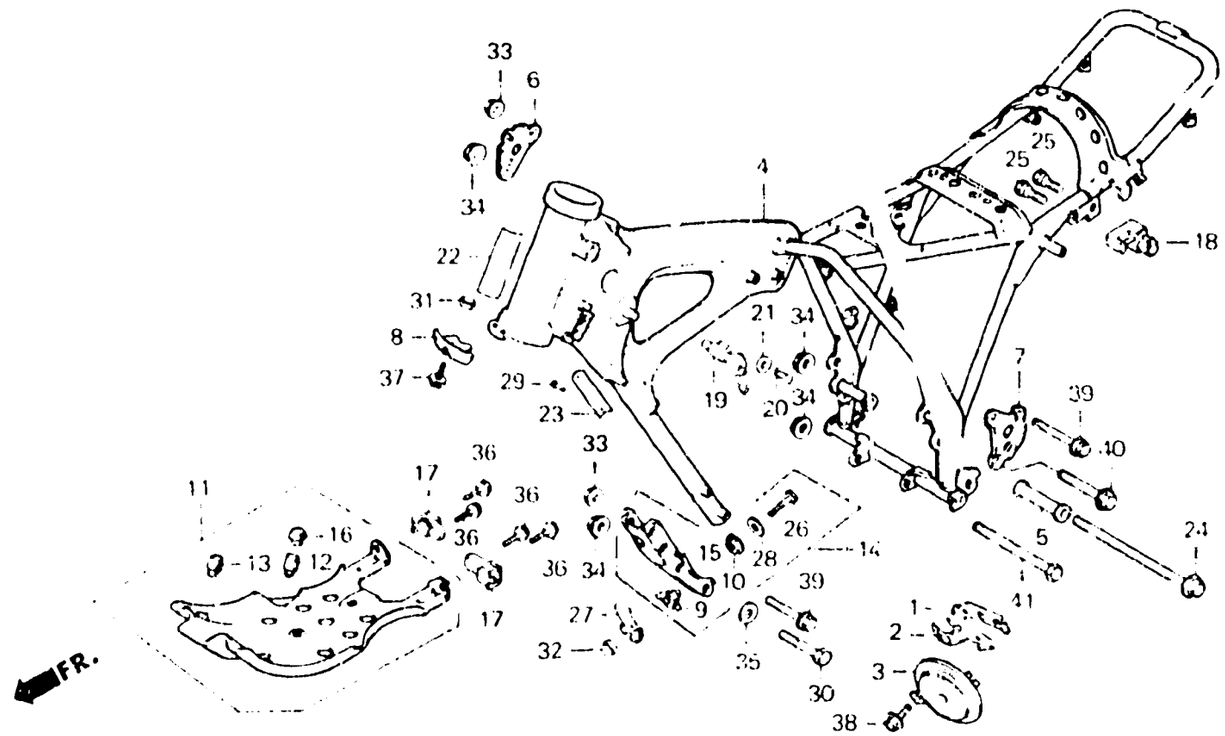

8428-55B

Item d'entretien	T.D.R.	N° de réf.	N° de pièce	Description	N° de requis XL250 S	Sz	SA	SB	RC	RD	N° de série	Code de zone
		19	53600-404-610	ANTIVOL DE DIRECTION COMP.	1	–	1	1	–	–		E,ED,SD,SW,1F,1G 2F
					–	–	–	1	–	–		B,DK,DM,SA,U,2G
		20	53603-051-000	RIVET, 4.1MM	1	–	1	1	–	–		E,ED,SD,SW,1F,1G 2F
					–	–	–	1	–	–		B,DK,DM,SA,U,2G
		21	53604-098-940	RONDELLE, 4.5MM	1	–	1	1	–	–		E,ED,SD,SW,1F,1G 2F
					–	–	–	1	–	–		B,DK,DM,SA,U,2G
		22	87125-041-680	ETIQUETTE D'IDENTIFICATION	1	–	1	1	–	–		DK,DM,SA
		23	87501-428-610	PLAQUE DE NUMERO D'ENREGISTREMENT	1	–	1	1	–	–		B,E,ED,1F,1G,2G
					1	–	1	–	–	–		SW
					–	–	–	1	–	–		SD,2F
		24	90104-428-000	BOULON DE BRIDE, 10X238	1	1	1	1	–	–		
		25	90107-428-000	BOULON B SPECIAL, 6MM	2	2	2	2	–	–		
		26	90115-428-000	BOULON HEX., 8X28	1	–	–	1	–	–		B,E,ED,SD,SW,1F,1G 2F,2G
					1	1	–	–	–	–		CM,DK,SA,U

3-C5

F-26

Frame body
(XL250S • Sz • SA • SB)

Cadre
(XL250S • Sz • SA • SB)

Rahmen
(XL250S • Sz • SA • SB)

Cuerpo de cuadro
(XL250S • Sz • SA • SB)

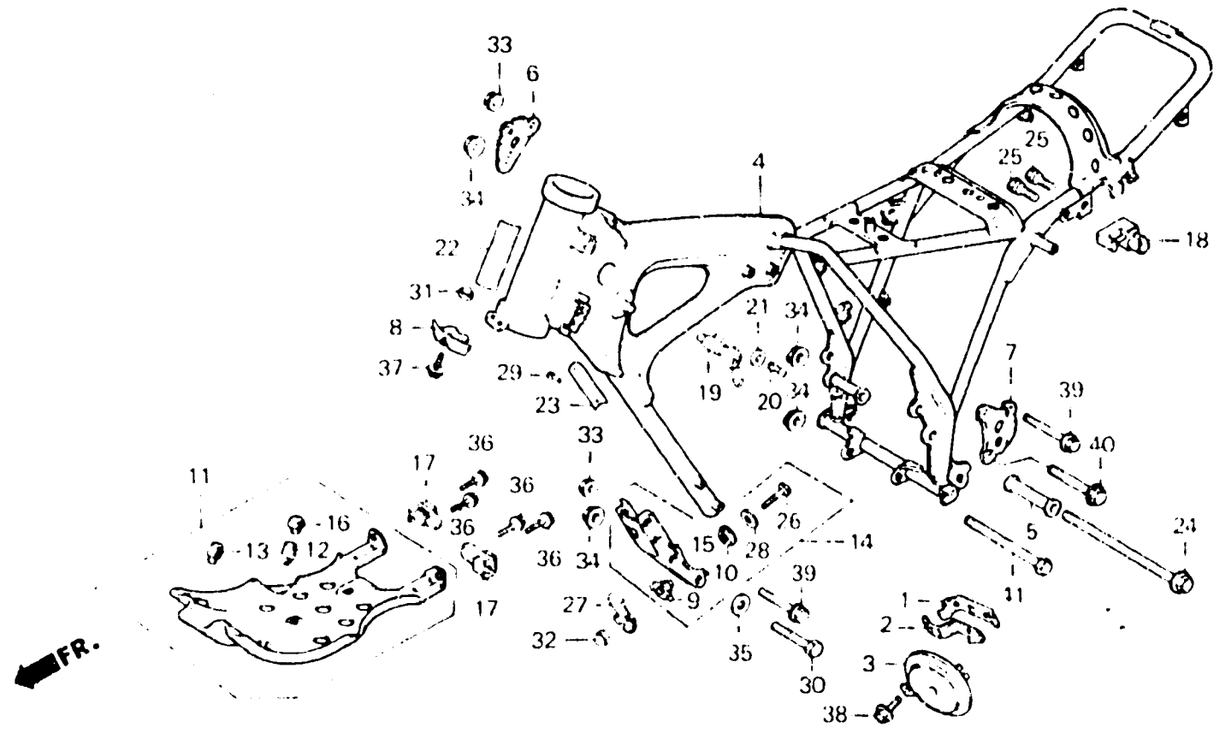

B428 - 55B

Item d'entretien	T.D.R.	N° de réf.	N° de pièce	Description	N° de requis XL250 S	Sz	SA	SB	RC	RD	N° de série		Code de zone
		27	90505-428-000	RONDELLE A LANGUETTE, 8MM	1	–	–	1	–	–			B,E,ED,SD,SW,1F,1G 2F,2G
					1	1	–	–	–	–			CM,DK,SA,U
		28	90534-011-000	RONDELLE, 8.3MM	1	–	–	1	–	–			B,E,ED,SD,SW,1F,1G 2F,2G
					1	1	–	–	–	–			CM,DK,SA,U
		29	90841-001-000	VIS DE RIVET, 1.5X5	2	–	2	2	–	–			B,E,ED,SD,1F,1G,2F 2G
					2	–	2	–	–	–			SW
					–	–	–	2	–	–			U
		30	92200-10060-0A	BOULON HEX., 10X60	2	2	2	2	–	–			
		31	94021-06000	ECROU DE CHAPEAU, 6MM	2	2	2	2	–	–			CM,DK,DM,SA,U
		32	94021-08000-0S	ECROU DE CHAPEAU, 8MM	1	–	–	1	–	–			B,E,ED,SD,SW,1F,1G 2F,2G
					1	1	–	–	–	–			CM,DK,SA,U
		33	94050-08000	ECROU DE BRIDE, 8MM	4	4	4	4	–	–			
		34	94050-10000	ECROU DE BRIDE, 10MM	5	5	5	5	–	–			
		35	94101-10000	RONDELLE PLATE, 10MM	2	2	2	2	–	–			
		36	95700-06012-00	BOULON DE BRIDE, 6X12	4	4	4	4	–	–			

3-C6

F-26

Frame body
(XL250S • Sz • SA • SB)

Cadre
(XL250S • Sz • SA • SB)

Rahmen
(XL250S • Sz • SA • SB)

Cuerpo de cuadro
(XL250S • Sz • SA • SB)

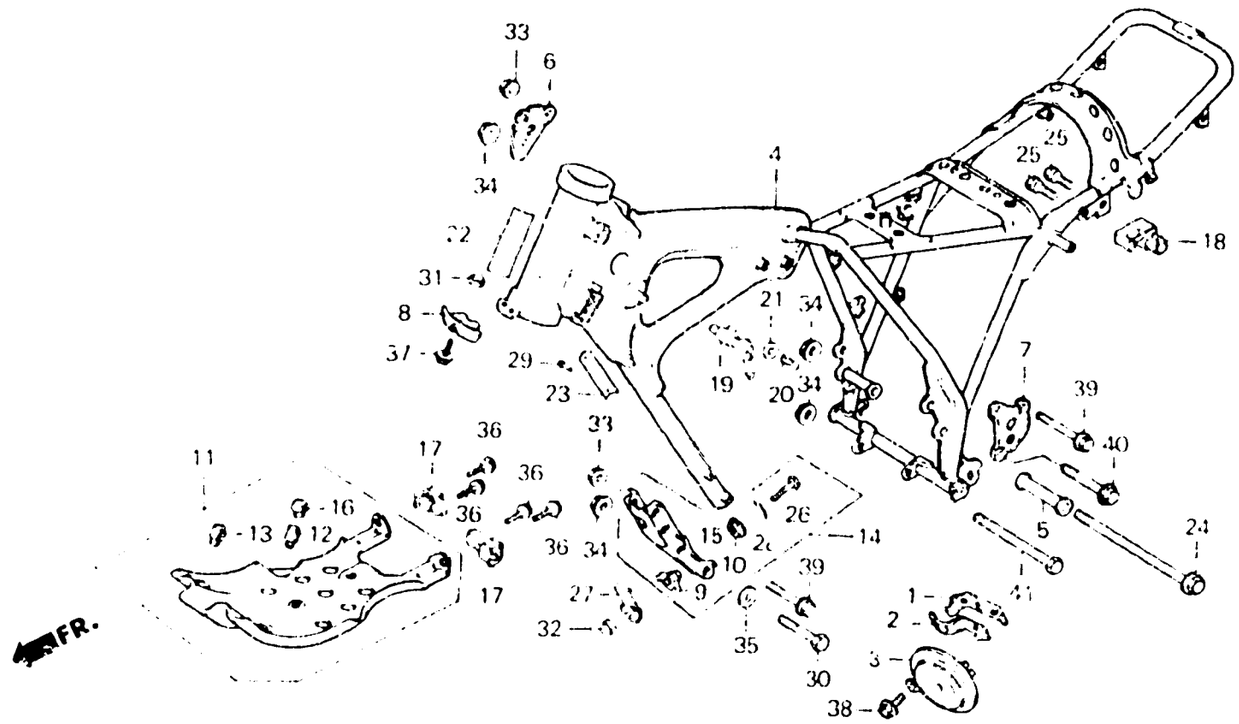

B428 - 55B

Item d'entretien	T.D.R.	N° de réf.	N° de pièce	Description	N° de requis XL250 S	Sz	SA	SB	RC	RD	N° de série	Code de zone
		37	95700-06016-00	BOULON DE BRIDE, 6X16	2	2	2	2	–	–		CM,DK,DM,SA,U
		38	95700-08020-00	BOULON DE BRIDE, 8X20	–	–	–	1	–	–		B,DK,DM,E,ED,SA,SD SW,U,2F,2G
		39	95800-08060-00	BOULON DE BRIDE, 8X60	4	4	4	4	–	–		
		40	95800-10070-00	BOULON DE BRIDE, 10X70	1	1	1	1	–	–		
		41	95800-10125-00	BOULON DE BRIDE, 10X125	1	1	1	1	–	–		

F-26-1

Frame body
(XL250Rc • RD)

Cadre
(XL250Rc • RD)

Rahmen
(XL250Rc • RD)

Cuerpo de cuadro
(XL250Rc • RD)

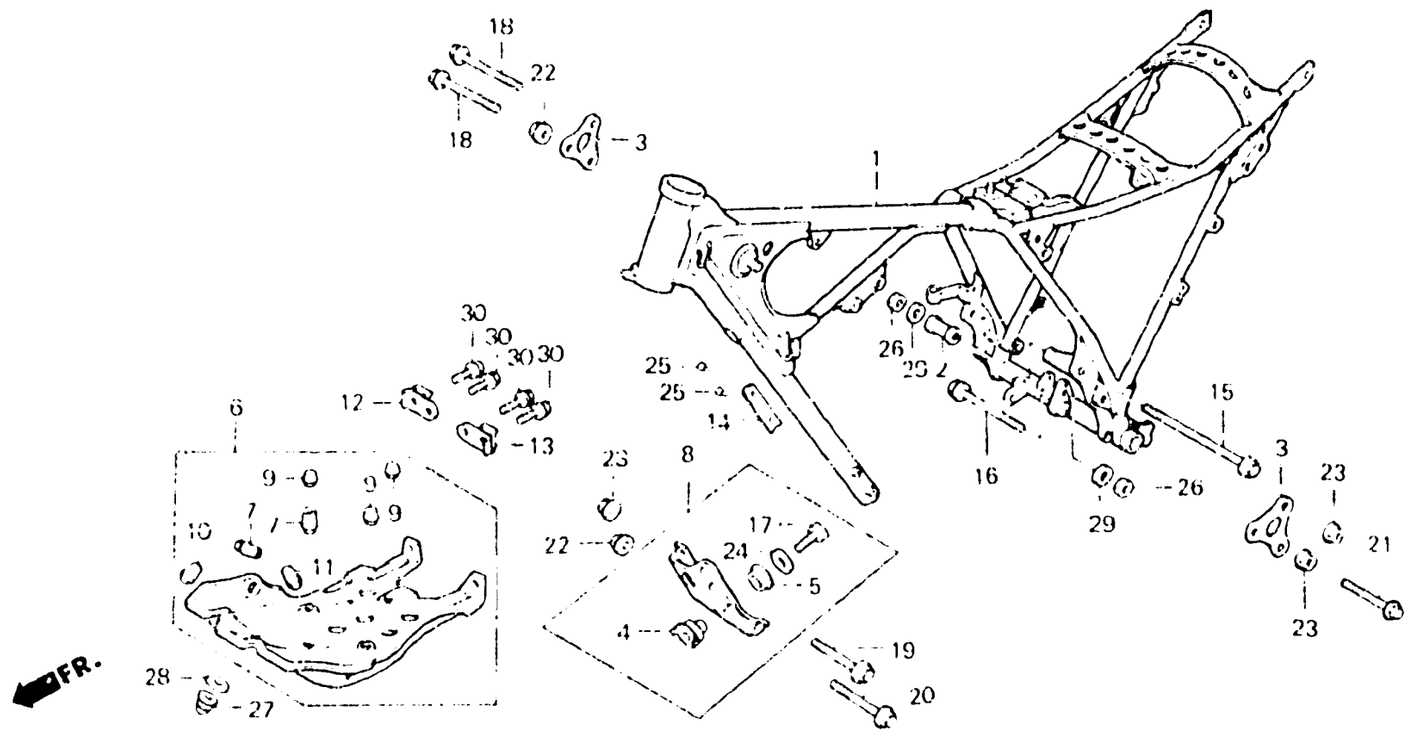

BKB7 - 23

Item d'entretien	T.D.F.	Nº de réf.	Nº de pièce	Description	S	Sz	SA	SB	XL250	RD	Nº de série		Code de zone
CORPS COMP. CADRE	*6.0	1	50100-KB7-000ZA	CORPS COMP. CADRE *R110*	—	—	—	—	1	—			DK,SA
PLAQUE DE DERAPAGE	0.2		50100-KB7-000ZB	CORPS COMP. CADRE *NH1*	—	—	—	—	1	—			DK,SA
• SUSPENSION MOTEUR AV.			50100-KB7-600ZA	CORPS COMP. CADRE *R110*	—	—	—	—	1	—			B,E,IT,SW,2F
					—	—	—	—	1	—		5002999	U
			50100-KB7-600ZB	CORPS COMP. CADRE *NH1*	—	—	—	—	1	—			B,E,IT,SW,U,2F
			50100-KB7-610ZA	CORPS COMP. CADRE *R110*	—	—	—	—	1	—			ED,SD,2G
			50100-KB7-610ZB	CORPS COMP. CADRE *NH1*	—	—	—	—	1	—			ED,SD,2G
			50100-KB7-720ZA	CORPS COMP. CADRE *R110*	—	—	—	—	1	1			CM
					—	—	—	—	1	—	5003000		U
		2	50130-MA0-000ZB	COLLIER DE SUSPENSION MOTEUR *R110*	—	—	—	—	1	1			
			50130-MA0-000ZC	COLLIER DE SUSPENSION MOTEUR *NH1*	—	—	—	—	1	—			B,DK,E,ED,IT,SA,SD SW,U,2F,2G
		3	50138-KB7-000ZA	PLAQUE DE SUSPENSION DE MOTEUR SUPERIEUR *R110*	—	—	—	—	2	2			
			50138-KB7-000ZB	PLAQUE DE SUSPENSION DE MOTEUR SUPERIEUR *NH1*	—	—	—	—	2	—			B,DK,E,ED,IT,SA,SD SW,U,2F,2G
		4	50325-428-000	MONTAGE A DE DERAPAGE	—	—	—	—	1	1			
		5	50326-428-000	MONTAGE B DE DERAPAGE	—	—	—	—	1	1			

3-C8

F-26-1

Frame body
(XL250Rc • Rd)

Cadre
(XL250Rc • Rd)

Rahmen
(XL250Rc • Rd)

Cuerpo de cuadro
(XL250Rc • Rd)

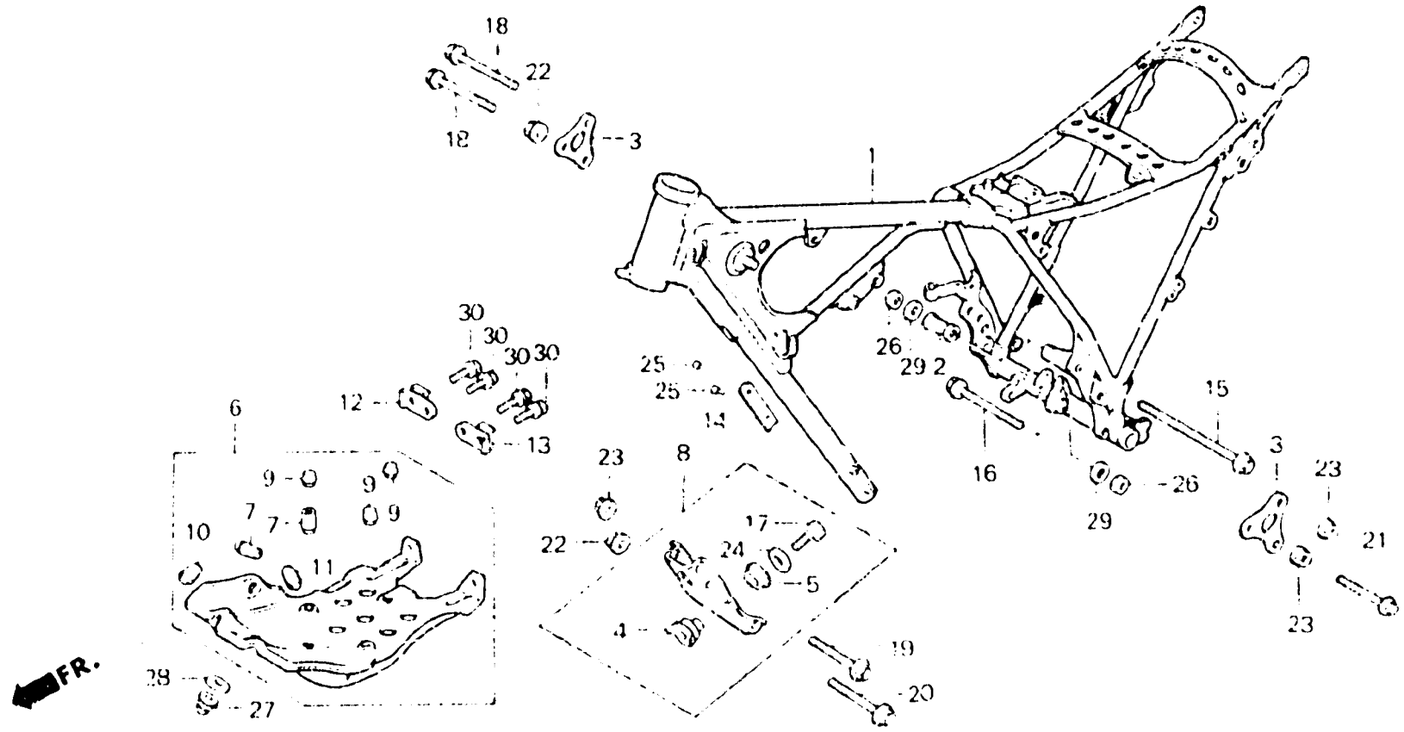

9KB7 - 23

Item d'entretien	T.D.R.	N° de réf.	N° de pièce	Description	N° de requis XL250 S	Sz	Sa	Sb	Fc	Rd	N° de série	Code de zone
		6	50351-KB7-000	PLAQUE DE DERAPAGE	—	—	—	—	1	1		
		7	50352-434-000	CAOUTCHOUC A DE BUTEE	—	—	—	—	2	2		
		8	50353-KB7-000ZA	SUSPENSION MOTEUR AV. *R110*	—	—	—	—	1	1		
			50353-KB7-000ZB	SUSPENSION MOTEUR AV. *NH1*	—	—	—	—	1	—		B,DK,E,ED,IT,SA,SD SW,U,2F,2G
		9	50354-428-000	CAOUTCHOUC B DE BUTEE	—	—	—	—	3	3		
		10	50354-434-000	CAOUTCHOUC B DE BUTEE	—	—	—	—	1	1		
		11	50355-434-000	CAOUTCHOUC C DE BUTEE	—	—	—	—	1	1		
		12	50360-KB7-000	CAOUTCHOUC DE MONTAGE DE DERAPAGE D.	—	—	—	—	1	1		
		13	50361-KB7-000	CAOUTCHOUC DE MONTAGE DE DERAPAGE G.	—	—	—	—	1	1		
		14	87501-KB7-600	PLAQUE DE NUMERO D'ENREGISTREMENT	—	—	—	—	1	—		B,E,ED,IT,SD,SW,2G
			87501-KB7-750	PLAQUE DE NUMERO D'ENREGISTREMENT	—	—	—	—	1	—		2F
		15	90104-429-000	BOULON DE BRIDE, 12X240	—	—	—	—	1	1		
		16	90114-MA0-000	BOULON DE BRIDE, 12X140	—	—	—	—	1	1		
		17	90115-428-000	BOULON HEX., 8X28	—	—	—	—	1	1		

3-C9

F-26-1

Frame body
(XL250Rc • Rd)

Cadre
(XL250Rc • Rd)

Rahmen
(XL250Rc • Rd)

Cuerpo de cuadro
(XL250Rc • Rd)

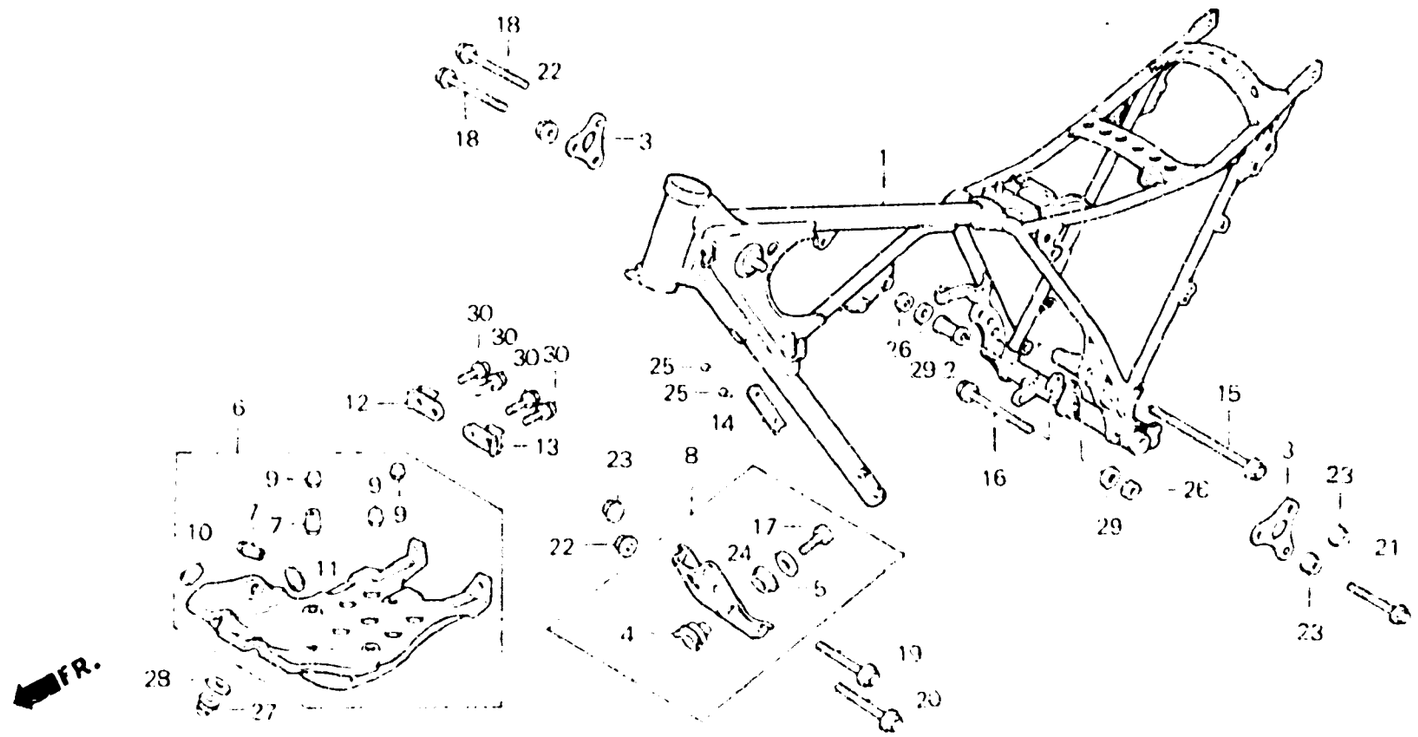

BKB7-23

item d'entretien	T.D.R.	Nº de réf.	Nº de pièce	Description	Nº de requis XL250 S	Sz	SA	SB	Rc	Rd	Nº de série	Code de zone
		18	90154-KB7-000	BOULON DE BRIDE, 8X70	—	—	—	—	2	2		
		19	90154-MA0-000	BOULON DE BRIDE, 8X60	—	—	—	—	2	2		
		20	90155-MA0-000	BOULON DE BRIDE, 10X62	—	—	—	—	2	2		
		21	90157-MA0-770	BOULON DE BRIDE, 10X73	—	—	—	—	1	1		
		22	90308-382-670	ECROU DE BRIDE, 10MM	—	—	—	—	3	3		
		23	90309-357-000	ECROU UBS, 8MM	—	—	—	—	4	4		
		24	90534-011-000	RONDELLE, 8.3MM	—	—	—	—	1	1		
		25	90641-C01-000	VIS DE RIVET, 1.5X5	—	—	—	—	2	—		B,E,ED,IT,SD,SW,2F 2G
		26	94001-12000-0S	ECROU HEX., 12MM	—	—	—	—	2	2		
		27	94021-08000-0S	ECROU DE CHAPEAU, 8MM	—	—	—	—	1	1		
		28	94101-08000	RONDELLE PLATE, 8MM	—	—	—	—	1	1		
		29	94101-12000	RONDELLE PLATE, 12MM	—	—	—	—	2	2		
		30	95700-06012-00	BOULON DE BRIDE, 6X12	—	—	—	—	4	4		

3-C10

F-27

Tool
(XL250S • Sz • SA • SB)

Outils
(XL250S • Sz • SA • SB)

Werkzeug
(XL250S • Sz • SA • SB)

Herramientas
(XL250S • Sz • SA • SB)

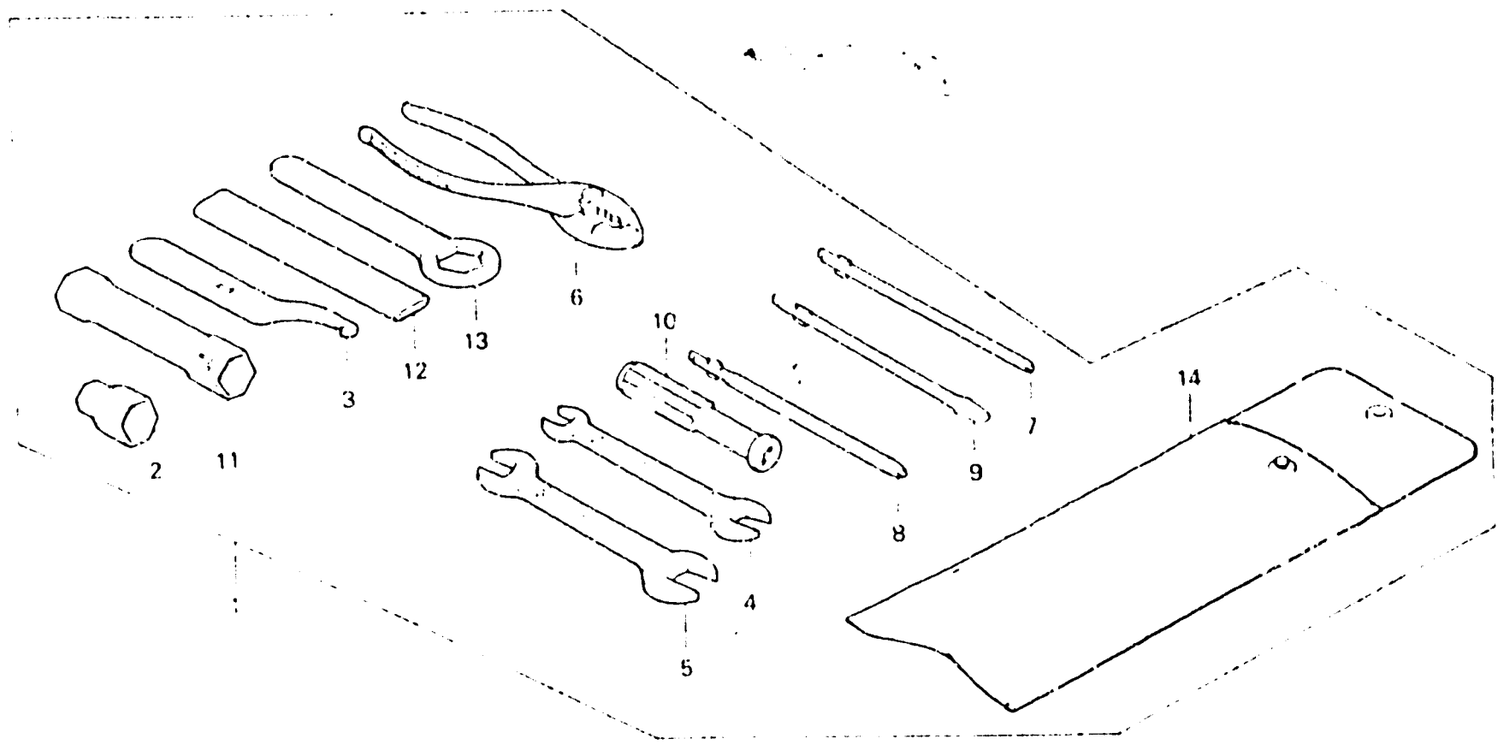

B428 - 38

Item d'entretien	T.D.R.	N° de réf.	N° de pièce	Description	S	Sz	SA	SB	RC	RD	N° de série	Code de zone
					N° ce requis XL250							
		1	89010-428-000	JEU D'OUTILS	1	1	1	1	—	—		
		2	89015-428-000	CLE A DOUILLE, 22X17	1	1	1	1	—	—		
		3	89215-404-670	CLE A ERGOT	1	1	1	1	—	—		
		4	99001-10120	CLE, 10X12	1	1	1	1	—	—		
		5	99001-14170	CLE, 14X17	1	1	1	1	—	—		
		6	99002-13500	PINCES, 135	1	1	1	1	—	—		
		7	99003-10000	TOURNEVIS DE 1(+)(NO.2)	1	1	1	1	—	—		
		8	99003-20000	TOURNEVIS DE 2(+)(NO.3)	1	1	1	1	—	—		
		9	99003-30000	TOURNEVIS DE 3(-)(NO.2)	1	1	1	1	—	—		
		10	99003-50000	POIGNEE	1	1	1	1	—	—		
		11	99004-18190	CLE A DOUILLE, P18X19	1	1	1	1	—	—		
		12	99006-12000	POIGNEE DE CLE A OEIL, 120MM	1	1	1	1	—	—		
		13	99006-22000	CLE A OEIL, 22MM	1	1	1	1	—	—		
		14	99008-02000	SAC D'OUTILS, 200MM	1	1	1	1	—	—		

3-C11

F-27-1

Tool
(XL250Rc • RD)

Outils
(XL250Rc • RD)

Werkzeug
(XL250Rc • RD)

Herramientas
(XL250Rc • RD)

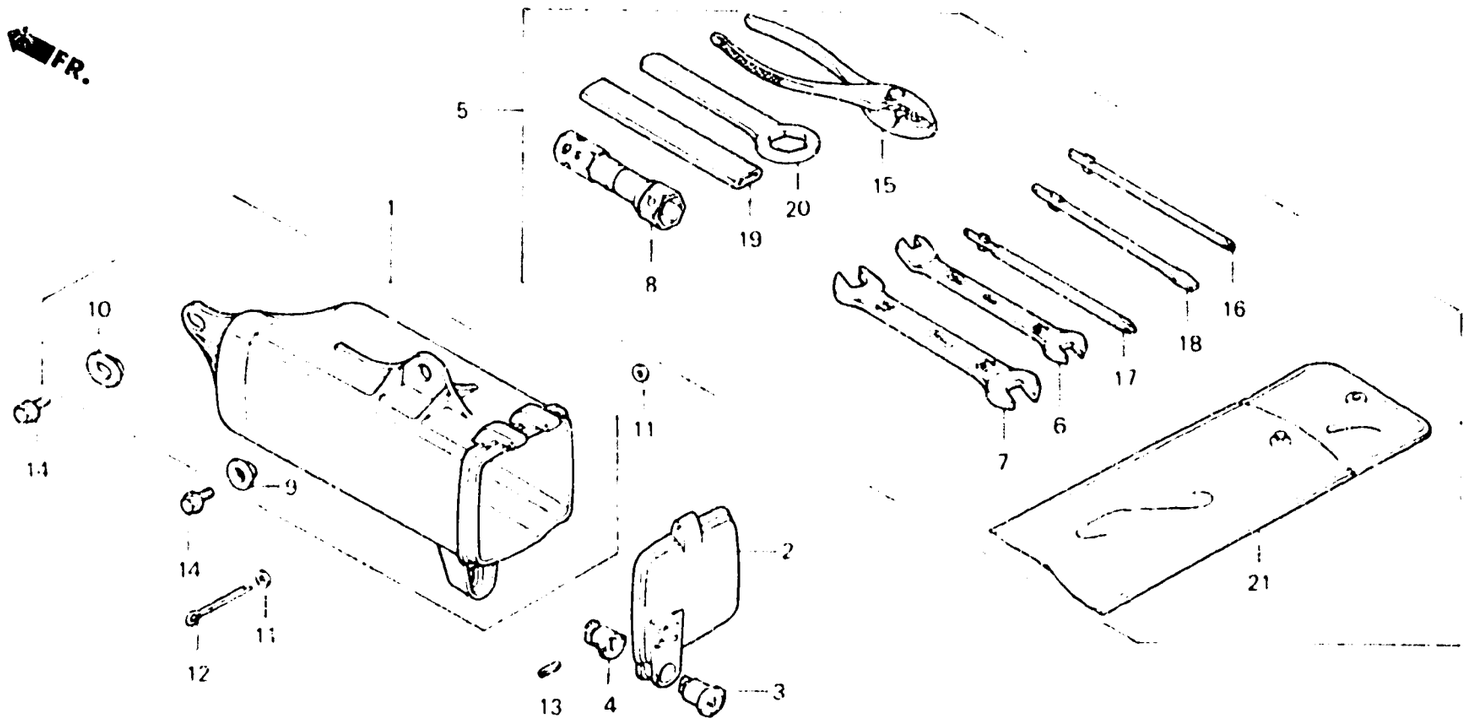

BKB7 - 24

Item d'entretien	T.D.R.	N° de réf.	N° de pièce	Description	N° de requis XL250 S	Sz	SA	SL	Rc	RD	N° de série	Code de zone
BOITIER D'OUTILS	0.1	1	83501-KB7-000	BOITIER D'OUTILS	—	—	—	—	1	1		
		2	83504-KB7-000	CHAPEAU DE BOITIER D'OUTILS	—	—	—	—	1	1		
		3	83507-422-000	CORPS DE CLEF	—	—	—	—	1	1		
		4	83508-438-000	BUTEE DE CORPS DE CLEF	—	—	—	—	1	1		
		5	89010-KB7-000	JEU D'OUTILS	—	—	—	—	1	1		
		6	89215-KB7-000	CLE, 5.9X10	—	—	—	—	1	1		
		7	89216-KB7-000	CLE, 12X14	—	—	—	—	1	1		
		8	89217-KB7-000	CLE A DOUILLE, P18	—	—	—	—	1	1		
		9	90512-300-000	RONDELLE, 6X20	—	—	—	—	1	1		
		10	90513-323-000	RONDELLE, 6X9	—	—	—	—	1	1		
		11	94101-03000	RONDELLE PLATE, 3MM	—	—	—	—	2	2		
		12	94201-30450	GOUPILLE FENDUE, 3.0X45	—	—	—	—	1	1		
		13	94305-20141	GOUPILLE DE RESSORT, 2X14	—	—	—	—	1	1		
		14	95700-06016-00	BOULON DE BRIDE, 6X16	—	—	—	—	2	2		
		15	99002-13500	PINCES, 135	—	—	—	—	1	1		
		16	99003-10000	TOURNEVIS DE 1(+)(NO.2)	—	—	—	—	1	1		

3-C12

F-27-1

Tool
(XL250Rc • Rd)

Outils
(XL250Rc • Rd)

Werkzeug
(XL250Rc • Rd)

Herramientas
(XL250Rc • Rd)

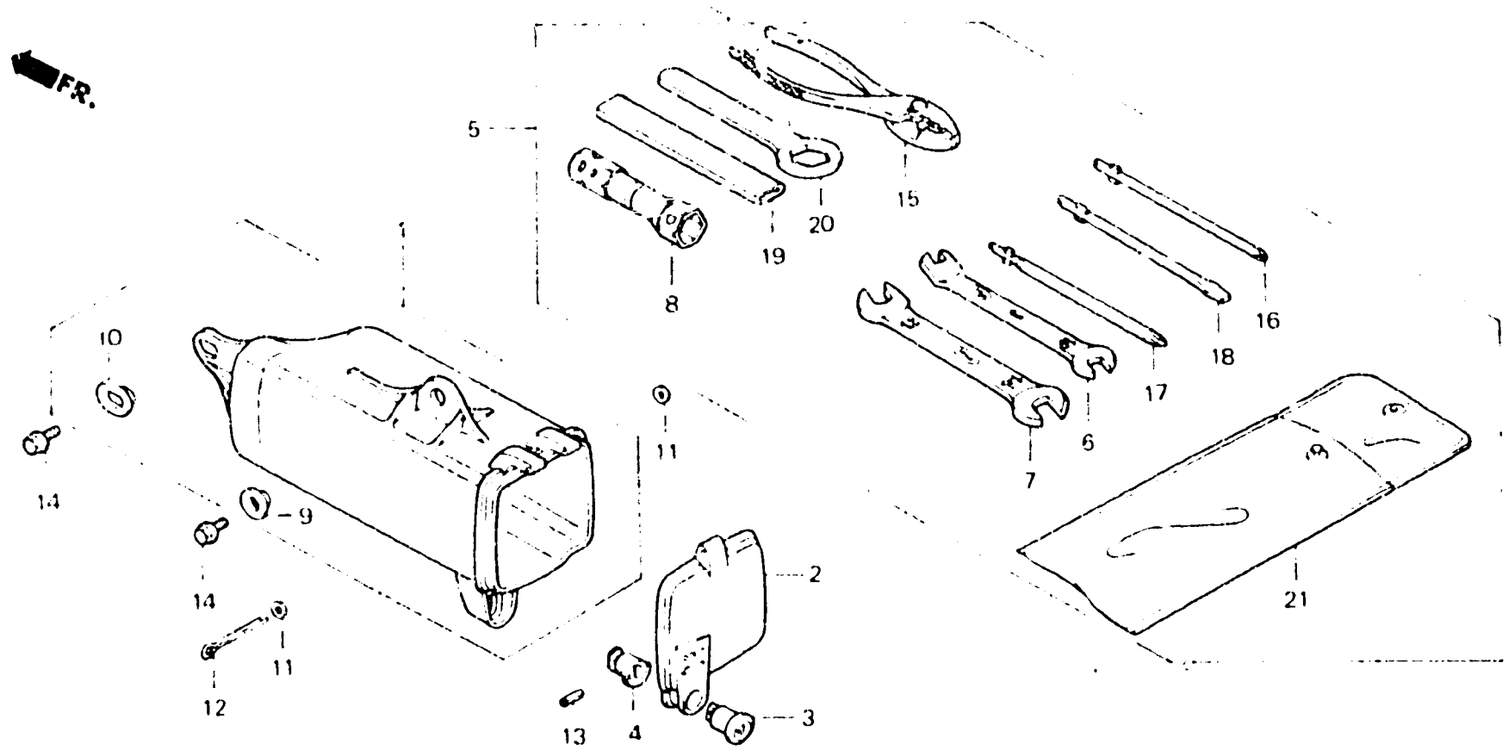

BKB7 - 24

Item d'entretien	T.D.R.	N° de réf.	N° de pièce	Description	N° de requis XL250 S	Sz	SA	SB	Rc	Rd	N° de série	Code de zone
		17	99003-20000	TOURNEVIS DE 2(+)(NO.3)	—	—	—	—	1	1		
		18	99003-30000	TOURNEVIS DE 3(-)(NO.2)	—	—	—	—	1	1		
		19	99006-12000	POIGNEE DE CLE A OEIL, 120MM	—	—	—	—	1	1		
		20	99006-24000	CLE A OEIL, 24MM	—	—	—	—	1	1		
		21	99008-01600	SAC D'OUTILS, 160MM	—	—	—	—	1	1		

3-C13

F-28

Stripe • Emblern
(XL250S • Sz • SA)

Rayure • Embleme
(XL250S • Sz • SA)

Streifen • Emblem
(XL250S • Sz • SA)

Franja • Emblema
(XL250S • Sz • SA)

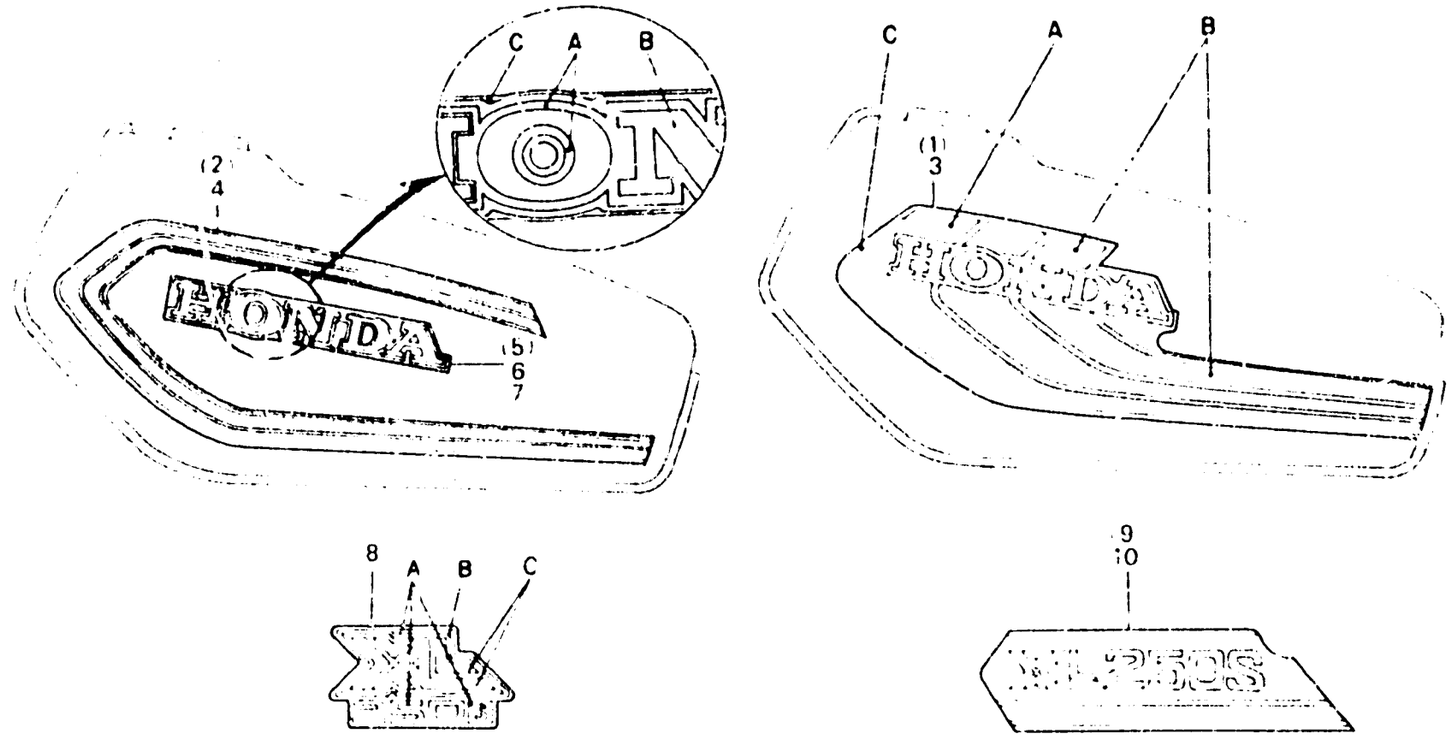

B428 - 78A

Item d'entretien	T.D.R.

Table de couleurs pour rayures de réservoir d'essence (XL250S)

Type	Couleur principal	Position		
		A	B	C
Type 1	R23 Rouge tahitien	Bleu	Jaune	Blanc
Type 2	NH24 Blanc de céramique	Bleu	Rouge	Bleu foncé
Type 3	PB104 Bleu du duc	Rouge	Bleu	Gris clair

N° de réf.	N° de pièce	Description	N° de requis XL250 S	Sz	SA	SB	RC	RD	N° de série	Code de zone
1	17506-428-300ZA	RAYURE DE RESERVOIR D'ESSENCE D. *TYPE1* (A.M.)	1	—	—	—	—	—		
	17506-428-300ZB	RAYURE DE RESERVOIR D'ESSENCE D. *TYPE2* (A.M.)	1	—	—	—	—	—		
	17506-428-300ZC	RAYURE DE RESERVOIR D'ESSENCE D. *TYPE3* (A.M.)	1	—	—	—	—	—		
	17506-428-770	RAYURE DE RESERVOIR D'ESSENCE D. (A.M.)	—	1	—	—	—	—		
2	17506-428-870	RAYURE DE RESERVOIR D'ESSENCE D. (A.M.)	—	—	1	—	—	—	---------- ----------	CM
3	17507-428-300ZA	RAYURE DE RESERVOIR D'ESSENCE G. *TYPE1* (A.M.)	1	—	—	—	—	—		
	17507-428-300ZB	RAYURE DE RESERVOIR D'ESSENCE G. *TYPE2* (A.M.)	1	—	—	—	—	—		
	17507-428-300ZC	RAYURE DE RESERVOIR D'ESSENCE G. *TYPE3* (A.M.)	1	—	—	—	—	—		
	17507-428-770	RAYURE DE RESERVOIR D'ESSENCE G. (A.M.)	—	1	—	—	—	—		
4	17507-428-870	RAYURE DE RESERVOIR D'ESSENCE G. (A.M.)	—	—	1	—	—	—	---------- ----------	CM

F-28

Stripe • Emblem (XL250S • Sz • SA)

Rayure • Embleme (XL250S • Sz • SA)

Streifen • Emblem (XL250S • Sz • SA)

Franja • Emblema (XL250S • Sz • SA)

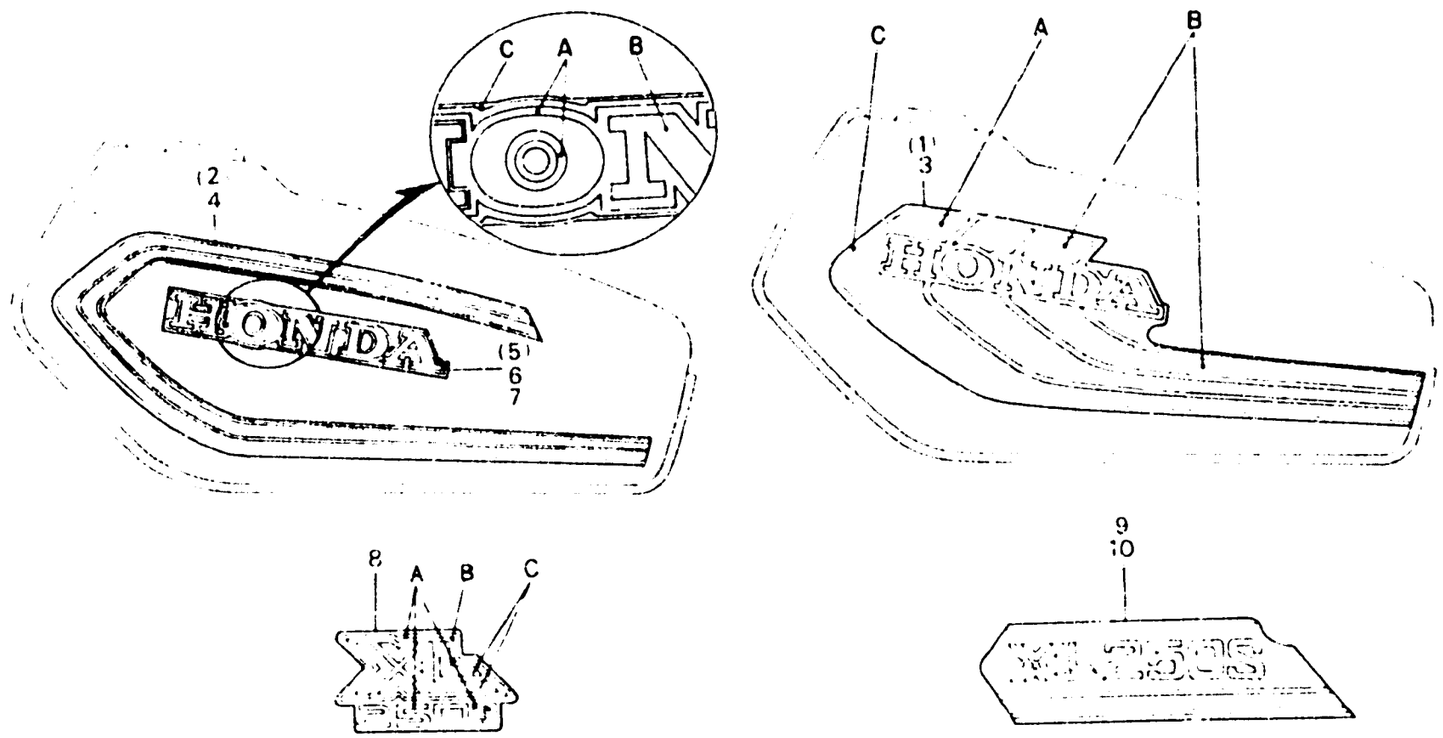

B428 - 78A

Table de couleurs pour emblème de réservoir d'essence (XL250SA)

Type	Couleur principal	Position A	Position B	Position C
Type 1	R23 Rouge tahitien	Noir	Rouge tahitien	Rouge tahitien
Type 2	NH24 Blanc de céramique	Blanc de céramique	Rouge tahitien	Blanc de céramique

Table de couleurs pour emblème de couvercle latéral (XL250SA)

Type	Couleur principal	Position A	Position B	Position C
Type 1	R23 Rouge tahitien	Blanc	Noir	Orange
Type 2	NH24 Blanc de céramique	Noir	Blanc	Orange

Item d'entretien	T.D.R.	N° de réf.	N° de pièce	Description		N° de requis XL250 S	Sz	SA	SB	RC	HD	N° de série	Code de zone
		5	17508-428-870	MARQUE DE RESERVOIR D'ESSENCE	D.	—	—	1	—	—	—	---------- ----------	CM
		6	17509-428-870	MARQUE DE RESERVOIR D'ESSENCE	G.	—	—	1	—	—	—	---------- ----------	CM
		7	87123-428-920ZA	EMBLEME DE RESERVOIR D'ESSENCE	*TYPE1*(A.M.)	—	—	2	—	—	—	---------- ----------	DK,DM,E,ED,SA,SD SW,U,1G,2F
			87123-428-920ZB	EMBLEME DE RESERVOIR D'ESSENCE	*TYPE2*(A.M.)	—	—	2	—	—	—	---------- ----------	DK,DM,E,ED,SA,SD SW,U,1G,2F
		8	87127-428-000ZB	EMBLEME DE COUVERCLE LATERAL	*A54*	2	—	—	—	—	—		
			87127-428-000ZC	EMBLEME DE COUVERCLE LATERAL	*A55*	2	—	—	—	—	—		
			87127-428-000ZA	EMBLEME DE COUVERCLE LATERAL	*A53*	2	2	—	—	—	—		
			87127-428-920ZA	EMBLEME DE COUVERCLE LATERAL	*TYPE1*(A.M.)	—	—	2	—	—	—	---------- ----------	DK,DM,E,ED,SA,SD SW,U,1G,2F

3-C15

F-28

Stripe • Emblem
(XL250S • Sz • SA)

Rayure • Embleme
(XL250S • Sz • SA)

Streifen • Emblem
(XL250S • Sz • SA)

Franja • Emblema
(XL250S • Sz • SA)

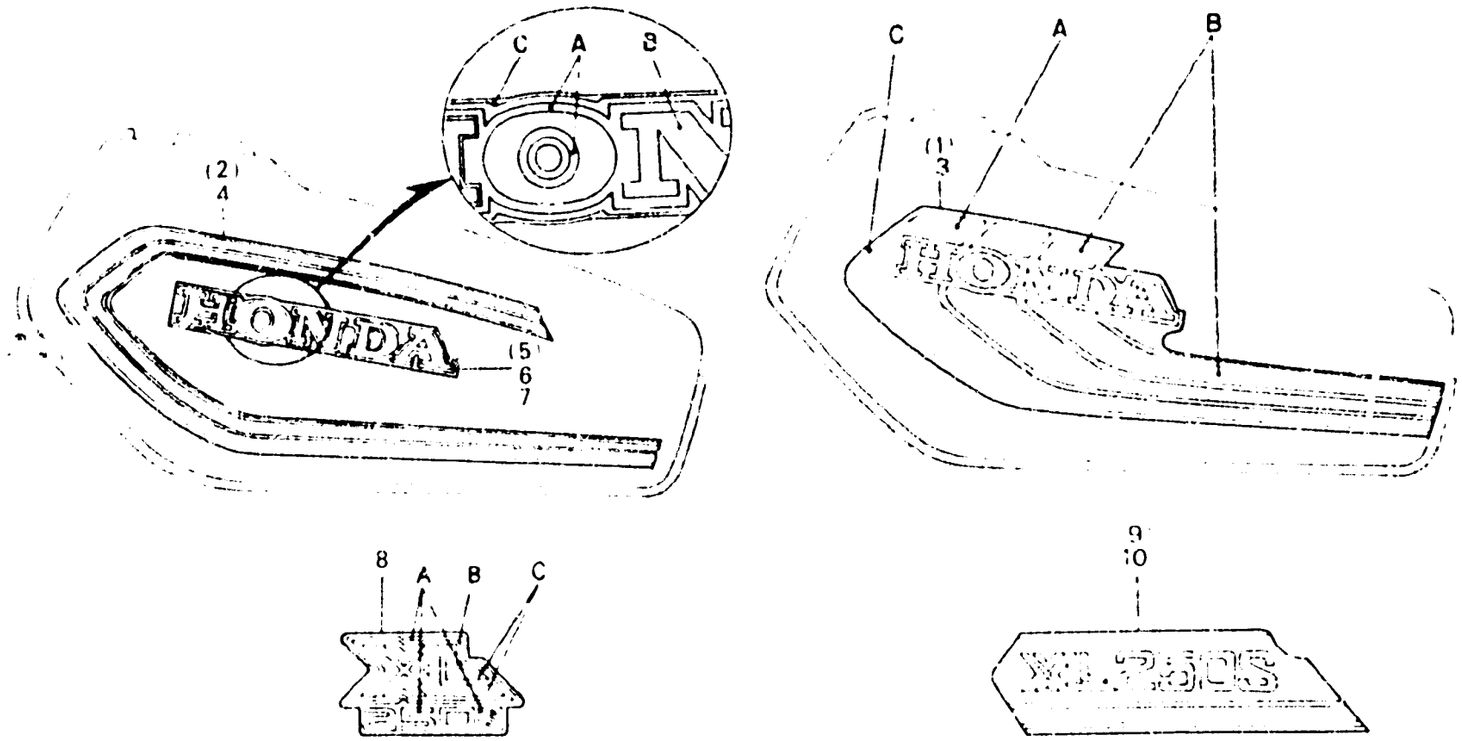

B428 -78A

Item d'entretien	T.D.R.	N° de réf.	N° de pièce	Description	N° de requis XL250 S	Sz	SA	SB	Rc	Rp	N° de série		Code de zone
			87127-428-920ZB	EMBLEME DE COUVERCLE LATERAL * TYPE2 * (A.M.)	—	—	2	—	—	—	.....	.....	SA,SD,SW,U
		9	87128-428-870	EMBLEME DE COUVERCLE LATERAL D.	—	—	1	—	—	—	.....	.....	CM
		10	87129-428-870	EMBLEME DE COUVERCLE DE BOITIER DE FILTRE A AIR	—	—	1	—	—	—	.....	.....	CM

3-C16

F-28-1

Stripe • Emblem (XL250SB)

Rayure • Embleme (XL250SB)

Streifen • Emblem (XL250SB)

Franja • Emblema (XL250SB)

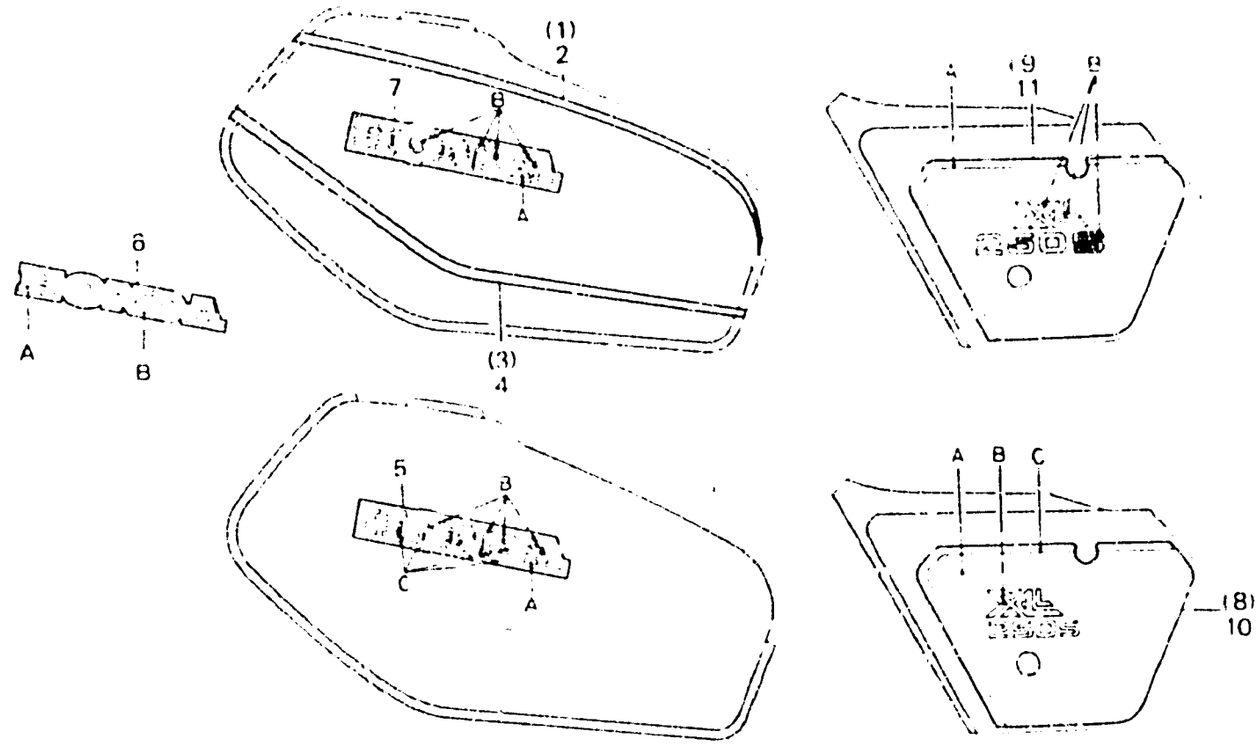

B428-61

Table de couleur pour emblème de réservoir d'essence (87123-435-760)

Type	Couleur principal	Position A	Position B	Position C
Type 1	R110 Monza red	Noir	Blanc	Rouge de Monza
Type 3	NH104M U Argenté de plesdes métallique U	Noir	Blanc	Argenté de plesdes métallique U

Item d'entretien	T.D.R.	N° de réf.	N° de pièce	Description	S	Sz	Sx	Se	Rc	Rp	N° de série		Code de zone
					N° de requis XL250								
		1	17506-428-730	RAYURE DE RESERVOIR D'ESSENCE SUPERIEURE D. (A.M.)	—	—	—	1	—	—	----------	----------	CM
		2	17507-428-730	RAYURE DE RESERVOIR D'ESSENCE SUPERIEURE G. (A.M.)	—	—	—	1	—	—	----------	----------	CM
		3	17508-428-730	RAYURE DE RESERVOIR D'ESSENCE INFERIERU D. (A.M.)	—	—	—	1	—	—	----------	----------	CM
		4	17509-428-730	RAYURE DE RESERVOIR D'ESSENCE INFERIEUR G (A.M.)	—	—	—	1	—	—	----------	----------	CM
		5	87123-435-760ZA	EMBLEME DE RESERVOIR D'ESSENCE *TYPE1* (A.M.)	—	—	—	2	—	—	----------	----------	B,DK,DM,E,ED,SA,SD SW,U,2F,2G
			87123-435-760ZC	EMBLEME DE RESERVOIR D'ESSENCE *TYPE3* (A.M.)	—	—	—	2	—	—	----------	----------	B,DK,DM,E,ED,SA,SD SW,U,2F,2G
		6	87123 459-770ZA	EMBLEME DE COUVERCLE DE TUYAU PRINCIPAL *TYPE1* (A.M.)	—	—	—	2	—	—	----------	----------	CM
		7	87124-435-760ZA	EMBLEME DE RESERVOIR D'ESSENCE *TYPE4*	—	—	—	2	—	—	----------	----------	B,DK,DM,E,ED,SA,SD SW,U,2F,2G
		8	87127-428-330ZA	EMBLEME DE COUVERCLE LATERAL D. *TYPE1* (A.M.)	—	—	—	1	—	—	----------	----------	B,DK,DM,E,ED,SA,SD SW,U,2F,2G

F-28-1

Stripe • Emblem (XL250SB)

Rayure • Embleme (XL250SB)

Streifen • Emblem (XL250SB)

Franja • Emblema (XL250SB)

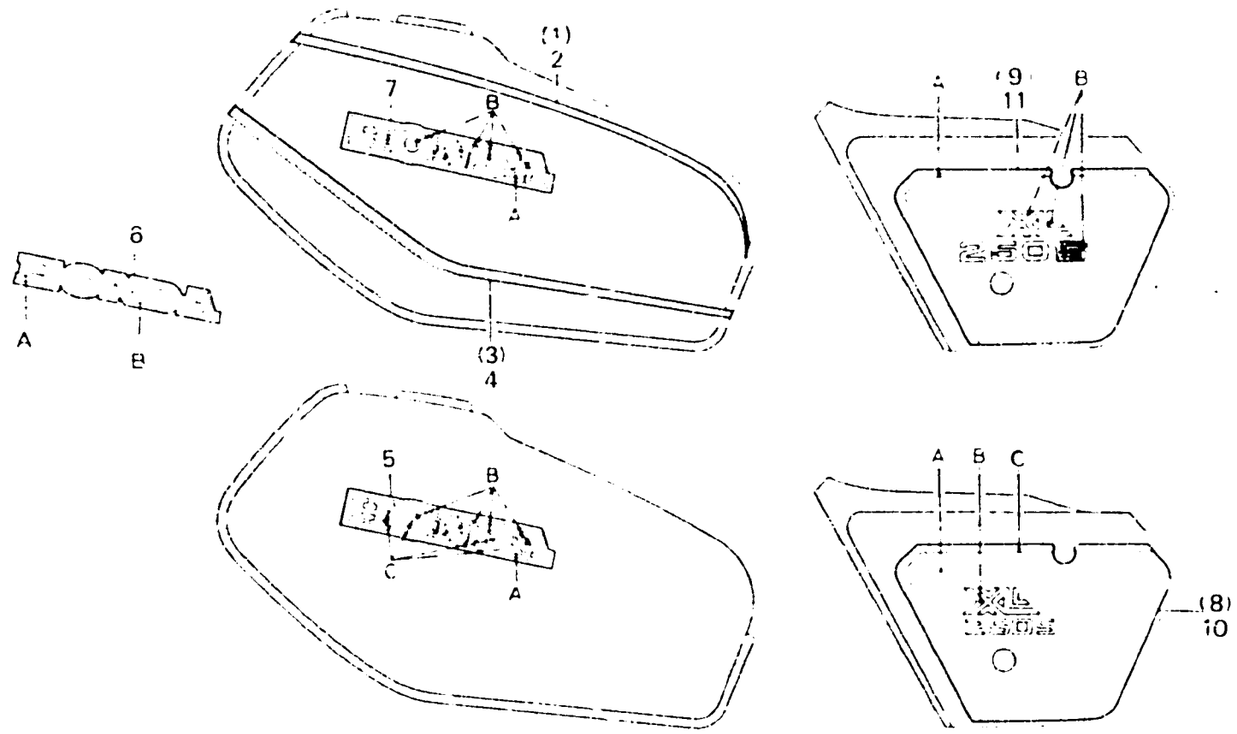

B428 - 81

Item d'entretien	T.D.R.	N° de réf.	N° de pièce	Description	S	Sz	SA	SB	Rc	Rp	N° de série	Code de zone
					N° de requis XL250							
			87127-428-830ZB	EMBLEME DE COUVERCLE LATERAL D. *TYPE2* (A.M.)	—	—	—	1	—	—	----------	B,DK,DM,E,ED,SA,SD SW,U,2F,2G
		9	87128-428-730ZA	EMBLEME DE COUVERCLE LATERAL D. *TYPE1* (A.M.)	—	—	—	1	—	—	----------	CM
		10	87128-428-830ZA	EMBLEME DE COUVERCLE LATERAL G. *TYPE1* (A.M.)	—	—	—	1	—	—	----------	B,DK,DM,E,ED,SA,SD SW,U,2F,2G
			87128-428-830ZB	EMBLEME DE COUVERCLE LATERAL G. *TYPE2* (A.M.)	—	—	—	1	—	—	----------	B,DK,DM,E,ED,SA,SD SW,U,2F,2G
		11	87129-428-730ZA	EMBLEME DE COUVERCLE LATERAL G. *TYPE1* (A.M.)	—	—	—	1	—	—	----------	CM

Table de couleur pour emblème de réservoir d'essence (87124-435-780)

Type	Couleur principal	Position A	Position B
Type 4	R110 Rouge de Monza	Rouge	Blanc

Table de couleur pour emblèm de couvercle latéral (87127-428-830, 87128-428-830)

Type	Couleur principal	Position A	Position B	Position C
Type 1	R110 Rouge de Monza	Noir mât	Rouge	——
Type 2	NH104M U Argenté de pièces métallique-U	Noir mât	Rouge	Rouge

Table de couleur pour emblèm de couvercle de tuyau principal

Type	Couleur principal	Position A	Position B
Type 1	R110 Rouge de Monza	Noir	Blanc

Table de couleur pour emblème de couvercle latéral (87128-428-730, 87129-428-730)

Type	Couleur principal	Position A	Position B
Type 1	R110 Rouge de Monza	Noir	Blanc

3-D2

F-28-2

Stripe • Emblem (XL250Rc • Rd)

Rayure • Embleme (XL250Rc • Rd)

Streifen • Emblem (XL250Rc • Rd)

Franja • Emblema (XL250Rc • Rd)

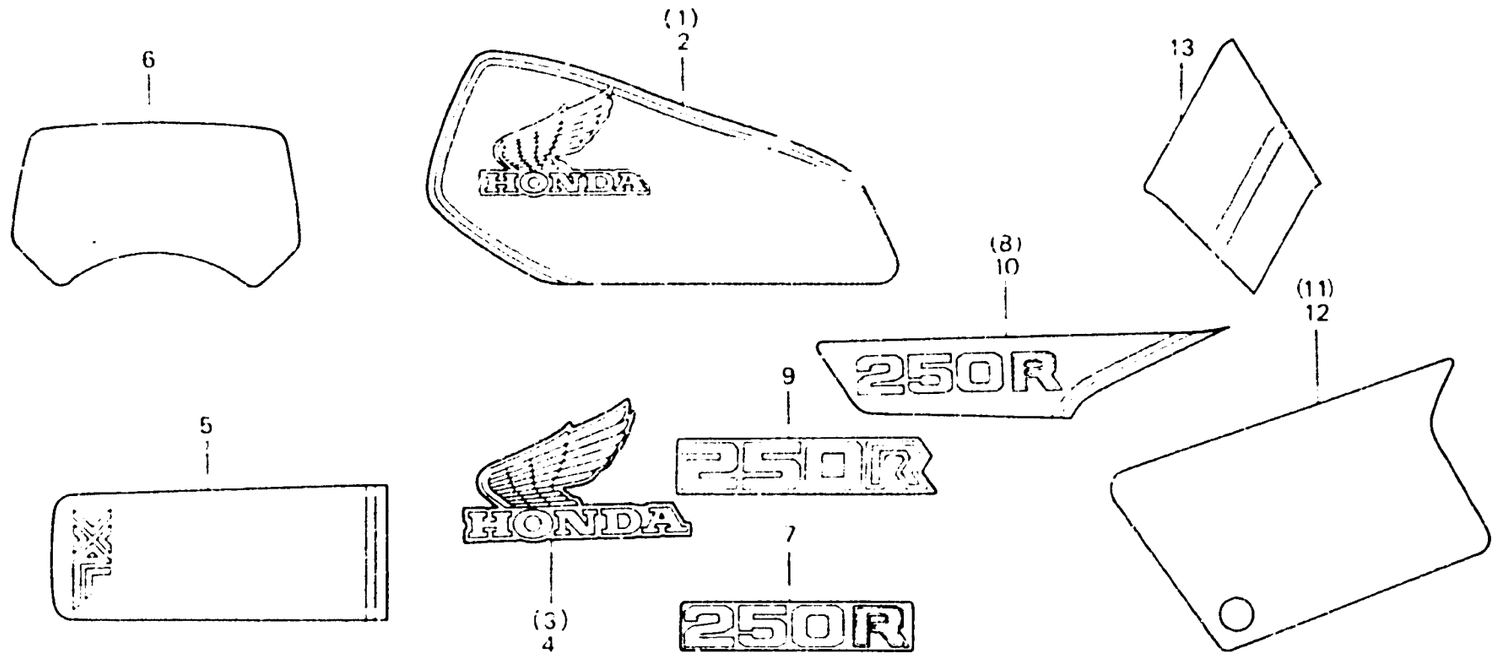

DKB7 - 25

Item d'entretien	T.D.R.

Tableau de combination pour couleur garde-boue avant et embleme de garde-boue avant

Couleur principal / Type d'emblème	Blanc de céramique	Argenté métallique-U	Rouge de Monza
87124-KB7-600ZA	•		
87124-KB7-600ZB		•	
87124-KB7-610			•

Nº de réf.	Nº de pièce	Description	S	Sz	SA	SF	Rc	Rd	Nº de série	Code de zone
			Nº de requis XL250							
1	17506-KB7-300	RAYURE DE RESERVOIR D'ESSENCE D. (A.M.)	—	—	—	—	1	—	----------	B,DK,E,ED,IT,SA,SD SW,U,2F,2G
	17508-KB7-300	RAYURE DE RESERVOIR D'ESSENCE D. (A.M.)	—	—	—	—	1	—	----------	B,DK,E,ED,IT,SA,SD SW,U,2F,2G
2	17507-KB7-300	RAYURE DE RESERVOIR D'ESSENCE G. (A.M.)	—	—	—	—	1	—	----------	B,DK,E,ED,IT,SA,SD SW,U,2F,2G
	17509-KB7-300	RAYURE DE RESERVOIR D'ESSENCE G. (A.M.)	—	—	—	—	1	—	----------	B,DK,E,ED,IT,SA,SD SW,U,2F,2G
3	87122-KB7-670	MARQUE DE RESERVOIR D'ESSENCE D. (A.M.)	—	—	—	—	1	1		
4	87123-KB7-670	MARQUE DE RESERVOIR D'ESSENCE G. (A.M.)	—	—	—	—	1	1		
5	87124-KB7-600ZA	EMBLEME DE GARDE-BOUE AV *TYPE2A* (A.M.)	—	—	—	—	1	—	----------	B,DK,E,IT,SA,SW,U 2F,2G

3-D3

F-28-2

Stripe • Emblem (XL250Rc • Rd)

Rayure • Embleme (XL250Rc • Rd)

Streifen • Emblem (XL250Rc • Rd)

Franja • Emblema (XL250Rc • Rd)

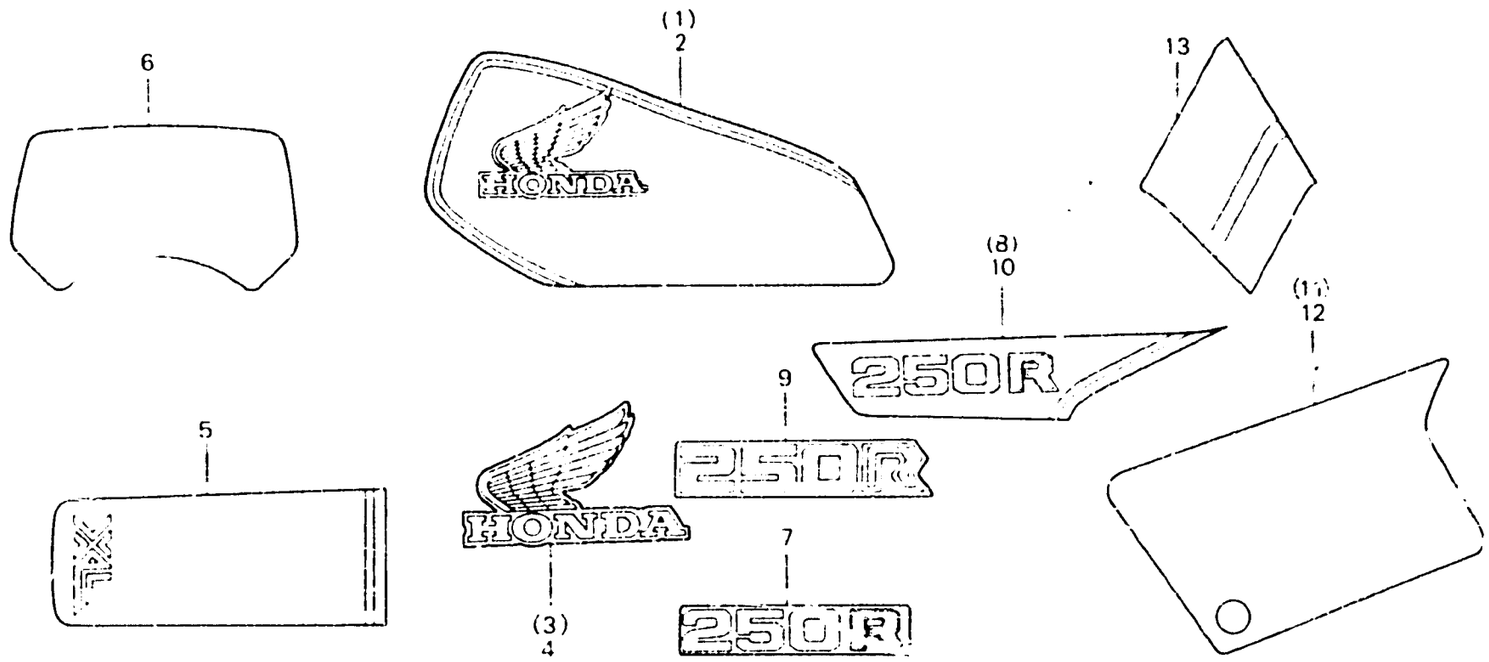

BKB7 – 25

Item d'entretien	T.D.R.	Nº de réf.	Nº de pièce	Description	S	Sc	SA	SB	Rc	Hc	Nº de série		Code de zone
					Nº de requis XL250								
			87124-KB7-600ZB	EMBLEME DE GARDE-BOUE AV. *TYPE2B* (A.M.)	—	—	—	—	1	—	.....	.....	B,DK,E,IT,SA,SW,U 2F,2G
			87124-KB7-610	EMBLEME DE GARDE-BOUE AV. (A.M.)	—	—	—	—	1	—	.....	.....	B,DK,E,IT SA,SW,U 2F,2G
		6	87125-KB7-300	FEUILLE DE VISIERE AV. (A.M.)	—	—	—	—	1	—	.....	.....	B,DK,E,ED,IT,SA,SD SW,U,2F,2G
			87125-KB7-680	FEUILLE DE VISIERE AV. (A.M.)	—	—	—	—	(1)	—	.....	.....	DK,SA,U
		7	87126-KB7-300	EMBLEME DE COUVERCLE LATERAL (A.M.)	—	—	—	—	2	—			
		8	87126-KB7-600	EMBLEME DE COUVERCLE LATERAL D. (A.M.)	—	—	—	—	1	—	.....	.....	B,DK,E,ED,IT,SA,SD SW,U,2F,2G
		* 9	87126-KB7-780	ETIQUETTE DE COUVERCLE LATERAL (A.M.)	—	—	—	—	—	2			
		10	87127-KB7-600	EMBLEME DE COUVERCLE LATERAL G. (A.M.)	—	—	—	—	1	—	.....	.....	B,DK,E,ED,IT,SA,SD SW,U,2F,2G

3-D4

F-28-2

Stripe • Emblem (XL250Rc • Rd)

Rayure • Embleme (XL250Rc • Rd)

Streifen • Emblem (XL250Rc • Rd)

Franja • Embiema (XL250Rc • Rd)

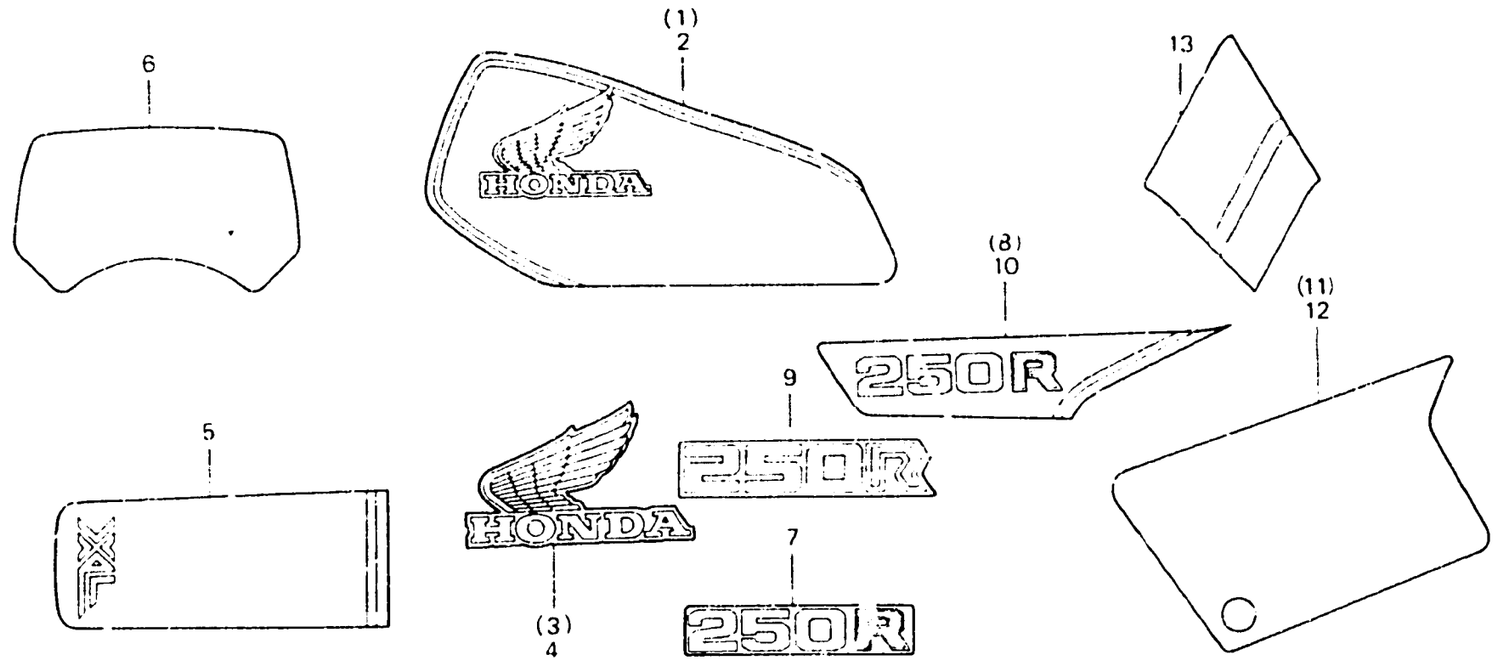

BKB7 - 25

Item d'entretien	T.D.R.	Nº de réf.	Nº de pièce	Description	Nº de requis XL250 S	Sz	SA	SB	Rc	Rd	Nº de série	Code de zone
		11	87128-KB7-300	EMBLEME B DE COUVERCLE LATERAL D. (A.M.)	—	—	—	—	1	1		
		12	87129-KB7-300	EMBLEME B DE COUVERCLE LATERAL G. (A.M.)	—	—	—	—	1	1		
		13	87130-KB7-600	RAYURE DE GARDE-BOUE AR. (A.M)	—	—	—	—	1	—	.....	B,DK,E,ED,IT,SA,SD SW,U,2F,2G

3-E1

Part No. / N° de pièce / Teile-Nr. / No. de pieza	Address No. / N° de Adresse / Adresse-Nr. / No. de direccion
06000	
061A1-KB7-010	I 14
061A1-473-000	I 14
061B1-KB7-000	I 16
061B1-428-010	I 16
06110-428-010	I 14
06111-428-010	I 16
11000	
11100-KA6-670	F 9
11100-428-030	F 9
11100-428-040	F 9
11100-428-050	F 9
11110-428-000	F 9
11110-429-000	F 9
11110-473-000	F 9
11200-KA6-670	F 10
11200-KA6-671	F 10
11200-428-020	F 9
11200-428-030	F 10
11200-428-040	F 10
11330-KA6-000	E 5
11330-428-000	E 5
11330-428-730	E 5
11330-429-000	E 5
11333-376-000	F 10
11335-428-000	F 10
11341-KB7-000	F 4
11341-428-000	E 16
11341-428-010	E 16
11346-371-300	2-K 5
	2-K 7
11351-428-300	E 16
11351-428-900	F 4
11394-MA0-000	E 5
	I 16
11394-428-000	E 5
	I 16
11394-429-000	E 5
	I 16
11395-428-000	E 16
	I 16
11395-429-000	E 16
	F 4
	I 16
11396-428-300	E 16
	F 4
	I 16
12000	
12100-428-010	D 5
12100-471-000	D 5
12100-471-620	D 5
12100-473-000	D 5
12191-428-010	D 5
	I 14
12191-471-000	D 5
	I 14
12200-KA6-670	D 6
12200-428-000	D 5
12200-428-030	D 5
12200-428-305	D 5
12200-428-325	D 6
12209-428-003	D 13
	I 14
12231-428-305	D 6
12241-428-305	D 6
12241-471-305	D 6
12251-KB7-003	D 7
	I 14
12251-428-010	D 6
	I 14
12251-428-020	D 7
12251-471-013	D 7
	I 14
12310-KA6-670	D 1
12310-MC8-610	D 1
12310-428-000	D 1
12310-428-305	D 1
12310-428-325	D 1
12310-428-680	D 1
12310-471-640	D 1
12312-428-000	D 13
12319-428-000	D 1
12320-KB7-000	D 2
12320-428-680	D 2
12323-428-000	D 2
12323-428-000	D 2
12351-428-000	D 2
12351-471-000	D 2
12392-428-000	D 2
	I 14
12909-428-003	D 7
	I 14
13000	
13000-KA6-000	F 12
13000-428-000	F 12
13011-428-003	F 12
13011-428-005	F 12
13011-428-780	F 13
13011-471-003	F 13
13021-428-003	F 12
13021-428-005	F 12
13021-471-003	F 13
13031-428-003	F 13
13031-428-005	F 13
13031-471-003	F 13
13101-428-003	F 13
13101-428-013	F 14
13101-428-781	F 14
13101-471-003	F 14
13102-428-003	F 13
13102-428-013	F 14
13102-471-003	F 14
13103-428-003	F 13
13103-428-013	F 14
13103-471-003	F 15
13111-428-000	F 15
13331-357-000	F 16
13410-428-000	G 8
13410-473-000	G 6
13411-428-000	G 1
13411-429-000	G 1
13411-471-000	G 1
13412-KA6-000	G 6
13412-428-020	G 1
13413-KA6-000	G 6
13413-428-020	G 1
13414-428-000	G 1
13417-KA6-300	F 15
13420-428-300	G 8
13420-428-310	G 8
13421-KA6-000	G 6
13421-428-000	G 1
13430-428-000	G 2
13440-428-003	G 2
13610-428-000	G 2
13610-428-010	G 2
13610-471-000	G 2
13611-428-003	G 2
	G 8
13612-428-300	G 3
13613-428-300	G 3
	G 8
13614-428-300	G 3
	G 8
13621-428-300	F 15
14000	
14101-428-000	D 13
14101-428-010	D 13
14101-428-680	D 13
14101-428-681	D 13
14312-428-300	F 15
14321-428-000	E 3
14401-428-003	E 3
14431-428-000	D 14
14431-471-000	D 14
14441-428-000	D 14
14441-471-000	D 15
14451-428-000	D 15
14451-471-000	D 15
14461-471-000	D 15
14500-428-000	E 3
14500-428-010	E 3
14500-471-000	E 3
14515-428-000	E 3
14516-428-000	E 3
14516-471-000	E 3
14538-413-000	E 4
14538-428-000	E 4
14620-428-000	E 4
14711-428-000	D 15
14721-428-000	D 15
14721-471-000	D 15
14751-428-003	D 16
14751-429-003	D 16
14751-429-005	D 16
14761-428-003	D 16
14761-429-003	E 1
14761-429-005	F 1
14771-428-000	E 1
14775-428-000	E 1
14775-471-000	E 1
14781-107-003	E 2
14781-107-020	E 2
15000	
15100-428-000	E 13
15111-428-000	E 13
15121-428-000	E 13
15122-329-010	E 13
15122-428-000	E 13
15123-329-010	E 13
15130-428-000	E 13
15197-MC8-000	E 14
15197-428-000	E 13
15197-428-010	E 14
15421-428-000	F 10
15445-428-000	E 9
15447-149-000	E 9
15650-399-000	E 6
15650-471-000	E 6
15707-634-000	2-F 8
	2-G 10
15761-428-000	2-G 1
15761-428-670	2-F 8
	2-G 10
15762-428-670	2-F 8
	2-G 10
	2-G 14
15772-292-010	2-F 8
	2-G 1
	2-G 10
	2-G 14
15772-376-000	2-G 1
16000	
16010-428-004	I 4
16010-428-671	H 16
	I 10
16011-382-004	H 16
	I 4
16011-393-004	H 16
	I 4
16012-KB7-004	I 10
16012-428-004	I 4
16012-428-671	H 16
16012-428-771	H 16
16013-393-004	H 16
	I 4
16013-439-921	I 10
16014-385-680	H 16
	I 4
	I 10
16014-471-004	I 10
16015-428-004	I 4
16015-428-671	H 16
16016-385-681	H 16
	I 4
16016-402-004	I 10
16016-410-601	H 16
16016-413-751	H 16
16017-428-671	H 16
16018-428-004	I 4
16018-428-671	H 16
	I 10
16021-428-671	H 16
16021-428-771	H 16
	I 10
16023-426-003	H 16
	I 10
16028-428-004	I 4
16028-428-671	H 16
16028-428-771	I 1
16028-435-771	I 10
16028-430-671	I 5
16032-KB7-004	I 10
16032-428-004	I 5
16032-428-671	I 1
16048-KB7-004	I 10
16048-413-004	I 1
16048-428-004	I 5
16048-429-771	I 1
	I 5
16100-KB7-004	I 11
16100-KB7-014	I 11
16100-KB7-024	I 11
16100-KB7-631	I 11
16100-KB7-632	I 11
16100-428-004	I 5
16100-428-014	I 5
16100-428-034	I 6
16100-428-044	I 6
16100-428-614	I 6
16100-428-615	I 6
16100-428-671	I 1
16100-428-721	I 1
16100-428-722	I 1
16100-428-771	I 1
16100-428-772	I 1
16100-428-921	I 6
16110-428-670	I 2
16110-428-770	I 3
16111-428-004	I 6
16111-428-671	I 1
	I 11
16111-471-004	I 12
16143-413-751	I 2
	I 8
16155-413-751	I 12
16165-428-004	I 6
16165-428-671	I 1
	I 6
16165-428-771	I 1
16165-473-004	I 12
16168-382-014	I 1
	I 6
	I 12
16179-428-671	I 1
	I 7
16199-355-701	I 12
16199-402-004	I 12
16199-428-671	I 1
	I 7
16199-428-771	I 1
	I 7
16211-KB7-000	D 7
16211-428-000	D 7
16587-862-000	2-J 14
16950-KB7-005	2-F 3
16950-385-702	2-E 12
16950-385-703	2-E 12
16951-KB7-005	2-F 3
16951-385-702	2-E 12
16951-385-703	2-E 12
16952-388-015	2-E 13
16952-447-015	2-E 13
16952-449-751	2-F 3
16958-MA1-731	2-F 3
16959-471-831	2-F 3
16967-MA2-771	2-F 3
17000	
17201-428-000	2-F 8
	2-G 1
	2-G 10
17211-428-000	2-F 8
	2-G 1
	2-G 10
17212-KB7-000	2-G 14
17212-PA0-000	2-G 14
17213-KB7-000	2-G 14
17213-428-300	2-F 8
	2-G 1
	2-G 10
17214-KB7-000	2-G 14
17214-428-000	2-F 8
	2-G 1
	2-G 10
17217-385-000	2-F 8
	2-G 1
	2-G 10
17219-KB7-000	2-G 14
17219-413-000	2-F 9
	2-G 1
	2-G 10
17220-KB7-000	2-G 14
17220-428-000ZA	2-F 9
	2-G 2
17220-428-000ZB	2-F 9
	2-G 2
17220-428-000ZC	2-F 9
	2-G 2
17220-428-840ZC	2-G 10
17220-428-870ZA	2-G 10
17220-428-870ZB	2-F 9
	2-G 2
17220-428-870ZC	2-F 9
	2-G 2
17220-428-870ZD	2-F 9
	2-G 2
17220-428-870ZE	2-F 9
	2-G 2
17220-428-870ZF	2-F 9
	2-G 2
17222-KB7-000	2-G 14
17222-428-000	2-F 10
	2-G 3
	2-G 10
17227-428-000	2-G 3
17230-KB7-000	2-G 14
17230-428-000	2-F 10
	2-G 3
	2-G 10
17231-428-300	2-F 10
	2-G 3
	2-G 11
17232-428-000	2-N 6
17232-428-730	2-N 6
17233-KB7-000	2-N 16
17233-428-000	2-N 6
17234-KB7-000	2-N 16
17234-428-000	2-N 6
17240-KB7-000	2-G 14
17240-428-000	2-F 10
	2-G 3
	2-G 11
17252-428-000	2-F 10
	2-G 3
	2-G 11

3-E2

Part No. / N° de pièce / Teile-Nr. / No. de pieza	Address No. / N° de Adresse / Adresse-Nr. / No. de dirccion
17252-428-000	2-G14
17254-428-000	2-F10
	2-G3
	2-G11
17255-329-000	D7
	2-F10
	2-G3
17260-428-000	2-F10
	2-G4
	2-G11
17316-611-000	2-F11
	2-G4
	2-G11
	2-G14
17358-170-000	2-G15
17358-381-000	2-F11
	2-G4
	2-G11
17359-428-000	2-F11
	2-G11
	2-G15
17361-KB7-000	2-G15
17361-419-670	2-F11
	2-G11
	2-G15
17362-KB7-000	2-G15
17362-419-670	2-F11
	2-G11
	2-G15
17363-KB7-000	2-G15
17363-419-670	2-F11
	2-G11
	2-G15
17364-KB7-000	2-G15
17364-419-000	2-F11
	2-G11
	2-G15
17365-428-670	2-F12
	2-G12
17366-428-670	2-F12
	2-G12
	2-G15
17367-428-000	2-F12
	2-G4
	2-G12
17368-428-000	2-F12
	2-G4
	2-G12
17369-428-000	2-G4
17369-428-670	2-F12
	2-G12
17370-382-870	2-G15
17372-428-000	2-G4
17373-428-000	2-G4
175A1-KB7-000ZA	2-F3
175A1-428-830ZA	2-E15
175A1-428-830ZB	2-E15
175A1-428-830ZC	2-E15
175B1-KB7-000ZA	2-F3
175C1-KB7-000ZA	2-F3
17503-KB7-000	2-F3
17506-KB7-300	3-D2
17506-428-300ZA	3-C13
17506-428-300ZB	3-C13
17506-428-300ZC	3-C13
17506-428-730	3-C16
17506-428-770	3-C13
17506-428-870	3-C13
17507-KB7-300	3-D2
17507-428-300ZA	3-C13
17507-428-300ZB	3-C13
17507-428-300ZC	3-C13
17507-428-730	3-C16
17507-428-770	3-C13
17507-428-870	3-C13
17508-KB7-300	3-D2
17508-428-730	3-C16
17508-428-870	3-C14
17509-KB7-300	3-D2
17509-428-000	2-E13
17509-428-730	3-C16
17509-428-870	3-C14
17509-429-000	2-E13
17520-428-000ZA	2-E13
17520-428-000ZB	2-E14
17520-428-000ZC	2-E14
17520-428-[illegible]ZA	2-E14
17521-429-000	2-F3
	2-F3
17540-428-730ZA	2-E14
17540-428-870ZA	2-E14
17540-428-871ZA	2-E14
17540-428-920ZA	2-E14
17540-428-920ZB	2-E14
17611-286-000	2-E15
17611-429-000	2-F3
17620-176-771	2-E16
17620-428-000	2-E15
17620-428-010	2-E15
17620-435-730	2-F4
17631-329-000	2-E16
17632-176-770	2-E16
17632-435-730	2-F4
17724-102-700	2-G16
17910-KB7-000	M8
17910-428-000	L16
17910-428-830	L16
17910-428-870	L16
17913-KB7-000	M8
17920-KB7-000	M8
17920-428-000	L16
17920-428-830	L16
17920-428-870	L16
17950-KB7-000	M14
17950-428-000	M12
17950-428-670	M12
17950-428-830	M12
17951-KB7-670	M14
17951-428-000	M12
17951-428-830	M12

18000

18231-428-000	2-H4
18231-428-870	2-H4
18231-429-000	2-H7
18233-428-000	2-H4
18233-435-000	2-H7
18283-428-000	2-H4
18284-428-000	2-H4
18291-001-010	I14
	2-H4
18291-216-000	I14
	2-H7
18292-329-000	2-H4
18292-415-000	2-H4
	2-H7
18292-428-000	2-H4
18292-429-000	2-H5
18295-428-000	2-H5
18295-429-000	2-H7
18300-428-000	2-H5
18300-428-610	2-H5
18310-KB7-010	2-H7
18310-KB7-612	2-H7
18310-KB7-671	2-H7
18320-KB7-000	2-H7
18320-KB7-631	2-H7
18320-428-000	2-H5
18320-428-610	2-H5
18320-428-920	2-H5
18325-KB7-010	2-H7
18325-428-000	2-H5
18345-428-000	2-H5
18355-KB7-000	2-H7
18355-428-000	2-H5
18371-KB7-000	2-H8
18371-KB7-010	2-H8
18371-428-000	2-H6
18373-429-010	2-H8
18374-429-000	2-H8
18391-313-000	2-H6
18391-410-000	2-H8

19000

19052-KA4-000	2-K11

22000

22100-428-000	E9
22100-471-000	E9
22100-473-000	E9
22116-428-000	E9
22116-429-000	E9
22120-428-000	E9
22120-471-000	E9
22125-435-000	E9
22201-302-000	E9
22201-377-000	E9
22350-428-000	E9
22361-428-000	E9
22361-471-000	E9
22401-428-000	E9
22402-435-000	E10
22810-428-000	E6
22810-429-000	E6
22810-471-000	E6
22815-428-000	E6
22825-428-000	D2
22825-429-000	D2
22847-166-000	E10
22847-428-000	E10
22870-KB7-000	M8
22870-428-000	L16
22870-428-830	L16

23000

23121-428-000	E10
23210-471-010	G9
23211-KB7-000	G16
23211-428-000	G9
23211-428-010	G9
23211-428-020	G9
23220-KA6-000	G16
23220-428-010	G9
23311-200-000	E10
23411-KB7-000	G16
23411-428-000	G9
23421-KA6-000	G16
23421-428-000	G10
23422-428-000	G10
	G16
23441-KB7-000	G16
23441-428-000	G10
23451-KB7-000	G16
23451-428-000	G10
23451-428-010	G10
23461-KA6-000	G16
23461-428-000	G11
23461-428-010	G11
23471-KB7-000	G16
23471-428-000	G11
23472-473-000	G16
23481-KB7-000	H1
23481-428-000	G12
23481-428-010	G12
23491-KB7-000	H1
23491-428-000	G12
23491-471-000	G12
23492-KB7-000	H1
23501-KB7-000	H1
23801-428-000	G12
23801-429-010	H1
23811-292-000	G13
	H1

24000

24211-KB7-000	H9
24211-428-000	H3
24211-429-000	H3
24211-429-010	H3
24212-KB7-000	H9
24212-428-000	H3
24212-429-000	H3
24213-KB7-000	H9
24213-428-000	H3
24213-429-000	H4
24241-393-000	H4
	H9
24261-283-000	G13
	H1
24265-428-000	H4
24265-428-010	H4
24265-429-000	H4
24265-429-010	H5
24265-429-020	H5
	H9
24301-KB7-000	H9
24301-428-000	H5
24301-471-000	H5
24411-KA6-000	H9
24411-428-000	H6
24411-428-771	H6
24411-428-772	H6
24412-428-000	H6
24413-KA6-003	H9
24430-KA6-000	H9
24430-428-000	H6
24435-428-000	H6
	H9
24610-KA6-000	H10
24610-428-000	H7
24621-KB7-000	H10
24621-107-760	H7
24631-362-000	H7
	H10
24651-428-000	H7
24651-473-000	H10
24700-KB7-000	2-I7
	2-I13
24700-428-000	2-I2
24700-428-730	2-H10
	2-I2
24710-362-000	H7
	H10
24781-419-000	2-H10
	2-I2
	2-I7
	2-I13

28000

28211-428-000	H12
28211-428-010	H12
28211-428-020	H12
28211-428-030	H12
28213-428-000	H12
28215-428-000	H13
28215-429-000	H13
28221-428-000	E14
28221-429-010	E15
28223-314-000	H13
28241-428-300	2-H10
	2-I2
28241-428-871	2-H10
	2-I2
	2-I7
	2-I13
28250-428-000	H13
28250-428-010	H13
28250-428-020	H14
28250-428-030	H14
28254-428-000	H14
28261-428-000	H14
28265-428-000	H14
28271-428-000	E6
28272-428-000	H14
28274-428-000	E6
28280-428-000	E6
28283-428-000	H14
28284-428-000	H15
28287-428-000	E6
28287-435-730	E6
28291-KB7-000	D2
28291-428-000	D2
28300-428-000	2-H10
	2-I2
28500-428-871	2-H10
	2-I2
	2-I7
28300-428-871	2-I13
28333-300-000	2-H10
	2-I2
	2-I7
	2-I13

30000

30220-KB7-154	E10
30222-428-305	E10
30222-428-315	E10
30223-428-305	E10
30223-428-315	E11
30224-428-305	E10
30224-428-315	E11
30300-KB7-154	E7
30300-428-154	E7
30301-428-305	E6
30302-428-305	E6
30303-428-305	E6
30400-428-003	2-N6
30401-KB4-000	2-N13
30410-KB7-671	2-N13
30500-KB7-003	2-N13
30500-428-003	2-N6
30500-428-013	2-N6
30700-MA0-153	2-N13
30700-405-153	2-N6

31000

31100-KB7-004	F4
31100-428-004	E16
31100-428-630	E16
31100-428-681	F1
31110-KB7-004	F4
31110-428-004	F1
31110-428-630	F1
31110-428-681	F1
31120-KB7-004	F4
31120-428-004	F1
31120-428-630	F1
31120-428-681	F1
31125-428-000	F1
31125-471-700	F4
31126-428-000	F1
31400-KB7-008	2-N13
31500-MC4-721	2-N16
31500-428-721	2-N6
31500-428-722	2-N7
31500-428-723	2-N7
31500-437-751	2-N7
31502-KB7-003	2-N16
31502-437-710	2-N7
31503-KB7-000	2-N16
31600-KB7-008	2-N13
31600-428-003	2-N7
31600-428-630	2-N7
31600-428-631	2-N7
31601-428-630	2-N7

32000

32100-KB7-000	2-N13
32100-KB7-670	2-N13
32100-428-000	2-N8
32100-428-630	2-N8
32101-385-000	N1
	N8

3-E3

Part No. / N° de pièce / Teile Nr. / No. de pieza	Address No. / N° de Adresse / Adresse-Nr. / No. de dirección
32101-428-010	N1
	N8
32102-KB7-000	2-N13
32102-385-000	L16
32102-428-000	K3
32102-428-630	2-N8
32105-MC4-610	2-D1
32106-041-008	2-N8
32106-437-300	2-N8
32108-046-000	2-M8
	2-M13
	2-N1
	2-N3
32111-KB7-000	2-N13
32111-230-000	2-N13
32111-428-000	F1
	F4
32112-041-008	2-N8
32161-MA0-000	2-N13
32161-399-000	2-N13
32161-404-000	L16
	M8
32200-MC4-600	2-N3
32200-428-000	2-M8
	2-M13
	2-N1
	2-N3
32200-428-610	2-M13
32811-MC4-630	2-C1
32812-413-000	2-N8
32975-428-000	2-F12
	2-G5
	2-G12
	2-G16
32976-428-000	2-F12
	2-G5
	2-G12
32983-028-000	2-N13
32985-300-000	2-K5
	2-K7
	2-K11
	2-K12
33000	
33100-KB7-681	K12
33100-MC4-611	K14
33100-MC4-621	K16
33100-MC4-670	K1
33100-329-003	K3
33100-399-601	K5
33100-399-621	K7
33100-427-910	K9
33100-427-931	K9
33100-428-671	K1
33100-428-940	K9
33101-329-671	K1
33101-336-003	K3
33101-399-601	K5
	K7
33103-329-003	K3
33103-329-671	K1
33107-200-023	K3
33107-283-023	K1
33108-028-013	K5
	K7
33108-307-681	K3
33110-KB7-003	K12
33110-MC4-611	K14
33110-MC4-621	K16
33110-166-013	K9
33110-183-612	K9
33115-286-621	K7
33117-001-023	K1
	K3
33120-KB1-710	K9
33120-KB7-680	K12
33120-MC4-611	K14
33120-MC4-621	K16
33120-MC4-670	K1
33120-166-003	K9
33120-183-611	K9
33120-246-620	K7
33120-304-611	K5
33120-428-671	K1
33121-329-003	K3
33128-200-033	K1
33128-292-670	K1
33130-182-622	K9
33130-243-670	K3
33130-399-601	K5
33130-399-621	K7
33136-426-830	K1
	K3
33150-166-003	K9
	K12
33150-183-621	K14
	K16
33150-428-940	K9
33300-KB7-003	2-L13
33300-MC4-601	2-M1
33300-MC4-611	2-M4
33300-MC4-671	2-L13
33300-428-003	2-K16
33300-428-611	2-L8
33300-428-672	2-K16
33300-435-000	2-K16
33300-435-600	2-K16
	2-L8
33300-435-670	2-K16
33350-KB7-003	2-L13
33350-MC4-601	2-M1
33350-MC4-611	2-M4
33350-MC4-671	2-L13
33350-428-003	2-K16
33350-428-611	2-L8
33350-428-672	2-K16
33350-435-000	2-K16
33350-435-600	2-K16
	2-L8
33350-435-670	2-K16
33401-428-003	2-K16
	2-L13
33402-428-671	2-L1
	2-L8
	2-L13
33402-428-671	2-M1
	2-M4
	2-L13
33402-428-672	2-M1
33403-428-671	2-L1
	2-L13
33403-443-003	2-L1
	2-L13
33404-428-003	2-L1
33404-437-000	2-L1
	2-L8
	2-L13
	2-M1
33405-KB7-003	2-L13
33405-428-003	2-L1
33405-428-611	2-L8
	2-M4
33406-428-003	2-L1
	2-L8
	2-L13
	2-M1
	2-M4
33407-428-003	2-L1
	2-L9
	2-L13
	2-M1
	2-M4
33408-KB7-000	2-L14
	2-M1
33408-428-013	2-L1
33408-435-000	2-L1
	2-L9
33410-428-671	2-L2
	2-L14
33411-428-611	2-L9
	2-M4
33415-428-010	2-L2
	2-L9
	2-L14
	2-M1
33420-MC4-601	2-M1
33420-MC4-611	2-M4
33420-428-611	2-L9
33420-435-000	2-L2
33420-435-600	2-L2
	2-L9
33425-428-000	2-L2
33425-428-003	2-L2
	2-L9
	2-L14
	2-M1
	2-M4
33441-428-610	2-L10
33460-428-671	2-L2
	2-L14
33470-MC4-601	2-M1
33470-MC4-611	2-M4
33470-428-611	2-L10
33470-435-000	2-L2
33470-435-600	2-L3
	2-L10
33500-KB7-003	2-L14
33500-MC4-601	2-M2
	2-M5
33500-MC4-611	2-M5
33500-MC4-671	2-L14
33500-428-003	2-L3
33500-428-611	2-L10
33500-428-672	2-L3
33500-435-000	2-L3
33500-435-600	2-L3
33500-435-670	2-L3
33550-MC4-601	2-M2
	2-M5
33550-MC4-611	2-M5
33550-MC4-670	2-L14
33550-MC4-671	2-L14
33550-MC4-681	2-L14
33550-428-003	2-L3
33550-428-611	2-L10
33550-428-672	2-L3
33550-435-000	2-L3
33550-435-600	2-L3
33550-435-670	2-L4
33601-428-000	2-L4
	2-M5
33602-428-000	2-L4
33602-437-000	2-M5
33602-443-611	2-L4
	2-L10
	2-M2
	2-M5
33602-443-612	2-M2
	2-M5
33604-428-000	2-L4
33604-437-000	2-M5
33605-KB7-003	2-L15
33605-KB7-610	2-M5
33605-428-000	2-L4
33605-428-610	2-L11
	2-M5
33605-435-000	2-L4
33605-428-610	2-L11
	2-M6
33607-428-010	2-L4
33607-437-000	2-M6
33608-437-000	2-M6
33609-437-000	2-M6
33610-KB7-003	2-L15
33610-428-671	2-L4
33615-MC4-610	2-M6
33615-428-000	2-L5
33615-428-610	2-L11
33620-MC4-601	2-M2
	2-M6
33620-MC4-611	2-M6
33620-428-611	2-L11
33620-435-600	2-L5
33625-428-000	2-L5
33660-KB7-003	2-L15
33660-KB7-601	2-L15
33660-428-671	2-L5
33665-MC4-610	2-M6
33665-428-000	2-L5
33670-MC4-601	2-M2
	2-M6
33670-MC4-611	2-M6
33670-428-611	2-L11
33670-435-600	2-L5
33700-428-003	2-M8
33700-428-013	2-M8
33700-428-601	2-M13
33700-428-602	2-M13
33700-428-603	2-M13
33700-428-671	2-M8
33700-428-672	2-M8
33700-428-673	2-M8
33700-428-681	2-M8
33700-428-682	2-M9
33700-428-910	2-M8
33700-428-911	2-M8
33700-428-940	2-M9
33701-KB7-003	2-N3
33701-MC4-601	2-N3
33701-MC4-671	2-N1
33702-KB7-003	2-N3
33702-MC4-671	2-N1
33702-329-003	2-M9
33702-329-671	2-M9
33702-388-602	2-M9
33702-443-611	2-M9
	2-M13
33703-KB7-003	2-N3
33703-MC4-601	2-N3
33703-MC4-671	2-N1
33703-428-003	2-M9
33703-428-013	2-M9
33703-428-601	2-M13
33703-428-602	2-M14
33703-428-603	2-M14
33703-428-671	2-M9
33703-428-672	2-M9
33703-428-681	2-M10
33703-428-682	2-M10
33703-428-910	2-M9
33703-428-911	2-M9
33704-435-000	2-M10
33705-147-671	2-M10
	2-M14
33708-147-003	2-N1
	2-N3
33709-KB7-003	2-N1
	2-N4
33709-092-671	2-M10
	2-M14
33712-KB7-003	2-N1
33712-MC4-611	2-N4
33712-428-610	2-M10
	2-M14
33712-435-000	2-M11
33713-MC4-610	2-N4
33713-428-610	2-M11
	2-M15
33713-435-000	2-M11
33714-MC4-610	2-N4
33715-MC4-610	2-N4
33718-KB7-003	2-N1
33719-KB7-000	2-N1
	2-N4
33741-MC7-611	2-K12
	2-N1
33741-081-601	2-K7
33741-148-871	2-K7
33741-428-671	K1
33905-303-003	K3
	K5
34000	
34901-KB7-003	K12
34901-329-003	K3
	K9
34901-369-621	K16
34901-382-621	K7
	K9
34901-383-611	K5
	K10
34901-388-611	K14
34902-202-000	L1
	L4
	L6
34902-303-003	K10
34903-071-003	K12
34903-303-003	K3
34903-382-621	K7
34903-383-611	K5
	K10
34903-388-611	K14
	K16
34904-303-003	K3
34905-056-671	2-L5
34905-149-611	2-M11
	2-M15
34905-268-671	2-L15
34905-358-003	2-L5
34905-399-611	2-L6
	2-L12
34906-041-671	2-M11
34906-313-671	2-N4
34906-329-671	2-M11
34906-341-671	2-N1
34906-447-711	2-N4
34908-GA7-701	L10
	L12
34908-MB0-871	L10
	L12
34908-230-000	L1
	L4
	L6
34908-631-611	2-M2
	2-M7
35000	
35010-KB7-000	M14
35010-MC4-610	M14
35010-428-010	L1
35010-428-600	L1
35010-428-730	L4
35010-428-830	L6
35010-428-870	L1
35100-KB7-007	M14
35100-MC4-611	M14
35100-428-017	L1
35100-428-840	L4
	L6
35106-MA1-610	M14
35121-KB7-810	M14
35121-443-811	M14
35130-KB7-003	M9
35130-428-671	M1
35130-428-672	M1
35130-437-711	M1
35150-428-003	M1
35150-428-013	M1
35150-428-630	M1
35150-428-830	M1
35200-KB7-000	M8
35200-KB7-610	M8
35200-KB7-781	M8
35200-MC4-671	M8
35200-428-013	M2
35200-437-940	M2
35220-KB7-003	M8
35330-391-690	M2
35340-329-000	M2

3-E4

Part No. / N° de pièce / Teile-Nr. / No. de pieza	Address No. / N° de Adresse / Adresse-Nr. / No. de dirccion
35350-KB7-000	2-I 7
	2-I 13
35350-149-003	2-H 11
	2-I 2
35350-197-000	M9
35350-437-000	2-H 11
	2-I 2
35357-KB7-000	2-I 7
	2-I 13
35357-428-000	2-H 11
	2-I 2
35400-183-611	2-F 12
	2-G 5
35400-428-631	2-N 9
35401-424-631	2-N 9
35401-428-830	2-F 12
	2-G 5
35750-KB7-000	F 5
35750-028-000	F 1
	F 4
35752-329-300	F 1
35753-KB7-000	F 5
35753-428-000	H 7
35753-428-010	H 7
35753-473-000	H 10
35753-473-010	F 5
	F 11
36000	
36043-657-000	L 1
	L 4
37000	
37200-KB7-601	L 12
37200-KB7-611	L 12
37200-KB7-721	L 10
37200-428-601	L 1
37200-428-602	L 1
37200-428-611	L 1
37200-428-612	L 2
37200-428-721	L 1
37200-428-750	L 4
37200-428-831	L 6
37200-428-851	L 6
37202-371-610	L 6
37220-428-611	L 2
37223-MC4-671	L 10
37223-428-830	L 6
37224-437-711	L 4
	L 6
37227-428-831	L 7
37242-435-700	L 7
	L 10
	L 12
37250-KB7-601	L 12
37250-KB7-681	L 12
37250-428-791	L 7
37250-428-831	L 7
37260-KB7-000	L 12
37260-KB7-010	L 13
37260-428-830	L 7
37261-KB7-000	2-C 1
37261-428-830	L 7
37261-435-760	L 13
37300-MC4-671	L 10
37310-KB1-711	L 7
37310-428-841	L 4
37311-428-841	L 4
37312-KB7-000	L 10
	L 13
37622-KB7-000	L 13
37622-KB7-610	L 13
37622-MC4-670	L 10
37623-KB7-600	L 13
38000	
38101-428-830	3-C 1
38102-428-600	N 1
38102-428-830	3-C 1
38110-KB7-004	2-C 1
38110-MC4-620	2-C 1
38110-428-004	N 1
38110-428-601	N 1
38110-428-870	N 1
	N 8
38110-437-941	3-C 1
38205-115-000	2-N 16
38300-089-671	2-N 9
38301-151-611	2-N 9
38301-365-670	2-N 9
38301-399-601	2-N 9
38301-404-611	2-N 14
38301-415-004	2-N 14
38301-428-004	2-N 9
	2-N 10
38301-428-671	2-N 9
	2-N 10
38306-MC4-610	2-N 14
38306-107-670	2-N 10
38306-292-000	2-N 10
	2-N 14
38306-405-612	2-N 10
40000	
405A3-KB7-671	2-J 9
405A3-KB7-672	2-J 9
405B3-KB7-003	2-J 9
405B3-KB7-005	2-J 9
40510-KB7-000	2-J 9
40510-KB7-610	2-J 9
40510-428-000	2-J 1
40510-428-600	2-J 1
40510-428-610	2-J 1
40510-428-611	2-J 1
40515-KB7-610	2-J 9
40521-437-000	2-N 1
40530-428-003	2-J 1
40544-KB7-000	2-E 10
40545-KB7-000	2-E 5
41000	
41201-KB7-000	2-E 5
41201-KB7-670	2-E 5
41201-428-000	2-D 15
41201-428-870	2-D 15
41204-413-780	2-D 15
41231-MC4-000	2-E 5
41231-428-000	2-D 15
41241-KB7-000	2-E 5
41241-428-000	2-D 15
41241-435-000	2-D 15
42000	
42301-MC4-000	2-E 10
42301-428-000	2-E 8
	2-E 9
42304-428-000	2-D 15
42312-MC4-000	2-E 5
42312-428-000	2-D 15
426A0-MC4-000	2-E 5
426A0-429-000	2-D 15
426B0-429-000	2-D 16
42601-KB7-000	2-E 5
42601-428-000	2-D 15
42601-435-010	2-D 15
42604-413-780	2-D 15
42605-429-305	2-D 15
42606-360-305	2-D 15
42606-429-305	2-D 16
42607-360-305	2-D 15
42611-KB7-000	2-E 5
42612-428-000	2-D 16
42612-428-010	2-D 16
42612-435-010	2-D 16
42620-MC4-000	2-E 5
42620-428-000	2-D 16
42625-MC4-000	2-E 5
42701-MC4-003	2-E 5
42701-428-003	2-D 16
42701-429-003	2-D 16
42711-MC4-005	2-E 6
42711-MC4-009	2-E 6
42711-MC4-671	2-E 6
42711-MC4-672	2-E 6
42711-428-009	2-E 1
42711-428-019	2-E 1
42711-428-671	2-E 1
42711-428-731	2-E 1
42712-MC4-005	2-E 6
42712-MC4-009	2-E 6
42712-428-009	2-E 1
42713-MA0-005	2-E 6
42713-102-009	2-E 6
42713-428-009	2-E 1
42715-MA0-770	2-E 6
42715-428-000	2-E 1
42717-329-000	2-D 4
	2-D 8
	2-E 2
	2-E 6
43000	
43100-KB7-000	2-E 10
43100-KB7-010	2-E 10
43100-428-000	2-E 8
43100-435-000	2-E 9
43104-MC4-000	2-E 10
43120-329-670	2-D 10
43120-428-013	2-E 8
	2-E 10
43120-428-015	2-E 8
	2-E 10
43120-429-000	2-E 9
43141-KB7-000	2-E 10
43141-399-000	2-D 10
43141-399-010	2-D 10
	2-E 9
43141-400-000	2-E 8
43141-400-010	2-E 8
43142-KB7-000	2-E 10
43145-KB7-000	2-E 11
43145-130-650	2-E 9
43145-400-000	2-E 8
43151-110-000	2-E 8
	2-E 10
43151-329-000	2-D 10
	2-D 13
	2-E 9
43410-MC4-000	2-E 10
43410-428-000	2-E 8
43410-428-840	2-E 9
43431-435-000	2-J 1
43434-429-000	2-E 9
43435-429-000	2-E 9
43450-428-000	2-H 11
	2-I 2
43450-428-870	2-H 11
43450-429-000	2-H 11
	2-I 3
43451-KB7-000	2-I 7
	2-I 13
43453-MC4-000	2-I 8
	2-I 13
43459-434-000	2-H 11
	2-I 3
	2-I 8
	2-I 13
44000	
44301-KA2-000	2-D 8
44301-428-000	2-D 4
44301-434-000	2-D 4
44302-383-610	2-D 10
44302-428-610	2-E 2
446A0-MC4-000	2-D 8
446B0-MC4-000	2-D 8
44601-KB7-000	2-D 8
44601-430-000	2-D 4
44606-428-305	2-D 4
44606-444-305	2-D 4
44607-428-305	2-D 5
44607-444-305	2-D 5
44608-428-305	2-D 5
44608-444-305	2-D 5
44609-428-305	2-D 6
44609-444-305	2-D 6
44610-428-000	2-D 6
44610-429-000	2-D 6
44620-230-000	2-D 8
44620-430-000	2-D 7
44701-MC4-003	2-D 8
44701-428-003	2-D 7
44711-MC4-005	2-D 8
44711-MC4-009	2-D 8
44711-MC4-671	2-D 8
44711-MC4-672	2-D 8
44711-428-009	2-D 7
44711-428-671	2-D 7
44712-MC4-005	2-D 8
44712-MC4-009	2-D 9
44712-428-009	2-D 7
44713-428-009	2-D 7
44713-437-009	2-D 9
44713-446-631	2-D 9
44804-KA2-003	2-D 13
44804-428-000	2-D 10
44809-402-000	2-D 10
44830-KB7-000	L 10
	L 13
44830-428-000	L 2
44830-428-010	L 2
	L 4
44830-428-830	L 7
44830-428-940	L 7
44831-KB7-000	L 10
	L 14
44831-371-010	L 2
	L 4
	L 8
44832-KB7-000	2-D 1
44832-428-000	2-C 4
44832-428-870	2-C 4
	2-C 9
	2-C 12
45000	
45010-428-000	2-D 10
451A0-KB7-000	2-D 13
45120-KB7-005	2-D 13
45134-KB7-005	2-D 13
	2-E 11
45134-250-000	2-D 10
	2-E 8
	2-E 9
45141-KB7-000	2-D 13
45142-KB7-000	2-D 13
45145-KB7-000	2-D 13
45145-086-720	2-E 11
45145-428-000	2-D 10
45410-KB7-000	2-D 13
45410-KB7-010	2-D 14
45410-428-000	2-D 11
45435-KB7-000	2-D 14
45435-428-000	2-D 11
45450-KB7-000	M9
45450-428-000	M2
45450-428-870	M2
45452-044-300	2-H 12
	2-I 3
45461-MC4-000	2-D 1
45464-428-610	2-N 10
45465-KB7-000	2-C 1
45465-341-700	M2
	M9
45465-428-000	N1
	N8
	N11
45466-KA4-000	M14
	2-C 1
45466-329-000	M12
	N1
	N8
45466-329-000	N11
45467-428-000	M12
45468-KB7-000	2-C 1
45468-428-000	N2
	N8
	N11
45469-MC4-000	M14
45469-428-000	2-C 4
	2-C 9
45469-434-000	2-C 12
46000	
46500-428-000	2-H 12
46500-428-610	2-I 3
46510-KB7-000	2-I 8
	2-I 13
46510-428-000	2-H 12
	2-I 3
46511-KB7-000	2-I 8
	2-I 13
46514-428-000	2-H 12
	2-I 3
46514-429-000	2-H 12
	2-I 3
46515-429-000	2-H 12
	2-I 3
46516-430-000	2-H 13
	2-I 3
46518-361-000	2-H 13
	2-I 3
50000	
50100-KB7-000ZA	3-C 7
50100-KB7-000ZB	3-C 7
50100-KB7-600ZA	3-C 7
50100-KB7-600ZB	3-C 7
50100-KB7-610ZA	3-C 7
50100-KB7-610ZB	3-C 7
50100-KB7-720ZA	3-C 7
50100-428-610ZA	3-C 1
50100-428-680ZA	3-C 1
50100-428-720ZA	3-C 1
50100-428-790ZA	3-C 1
50100-428-792ZA	3-C 1
50100-428-830ZA	3-C 1
50100-428-890ZA	3-C 1
50100-428-920ZA	3-C 1
50100-428-950ZA	3-C 1
50100-428-960ZA	3-C 1
50100-428-962ZA	3-C 1
50130-MA0-000ZB	3-C 7
50130-MA0-000ZC	3-C 7
50130-428-000	3-C 1
50138-KB7-000ZA	3-C 7
50138-KB7-000ZB	3-C 7
50138-428-000ZA	3-C 2
50139-428-000ZA	3-C 2
50141-428-000	3-C 2
50300-KB7-000	2-N 14
50300-428-000	2-N 10
50301-268-000	N2
	N8
	N11
50311-KB7-601	2-K 12
50311-MC4-670	2-K 11
50324-425-010	L 8
	L 10

3-E5

Part No. / N° de pièce / Teile-Nr. / No. de pieza	Address No / N° de Adresse / Adresse-Nr. / No. de direccion
50324-425-010	L 14
50325-428-000	3-C 2
	3-C 7
50326-428-000	3-C 2
	3-C 7
50351-KB7-000	3-C 8
50351-428-000	3-C 2
50351-428-871ZA	3-C 2
50352-428-000	3-C 2
50352-434-000	3-C 3
	3-C 8
50353-KB7-000ZA	3-C 8
50353-KB7-000ZB	3-C 8
50353-428-000ZA	3-C 3
50353-434-000ZA	3-C 3
50354-428-000	3-C 3
	3-C 8
50354-434-000	3-C 8
50355-428-000	2-H 6
50355-434-000	3-C 8
50360-KB7-000	3-C 8
50361-KB7-000	3-C 8
50361-428-600	3-C 3
50371-KB7-000	2-G 16
50525-428-850	2-I 3
50530-MC4-000	2-I 8
50530-MC4-010	2-I 8
50530-428-000	2-H 13
50530-428-830	2-H 13
50535-429-000	2-H 16
	2-I 3
	2-I 8
	2-I 13
50540-MC4-670	2-I 8
	2-I 13
50540-428-610	2-I 4
50540-428-850	2-I 4
50542-438-000	2-I 4
	2-I 14
50548-356-700	2-I 4
	2-I 9
	2-I 14
50549-356-700	2-I 4
	2-I 9
	2-I 14
50603-033-000	2-H 13
	2-I 4
	2-I 9
	2-I 14
50610-KB7-000	2-I 9
50610-KB7-610	2-I 14
50610-428-000	2-H 13
50610-428-610	2-I 4
50610-429-000	2-H 13
50612-169-000	2-I 9
50615-KB7-000	2-I 9
	2-I 14
50615-428-000	2-H 14
	2-I 4
50615-429-000	2-H 14
	2-I 4
50616-312-010	2-I 4
	2-I 14
50616-428-000	2-H 14
50617-MA0-770	2-I 9
50617-329-000	2-H 14
	2-I 4
	2-I 14
50620-KB7-000	2-I 9
50620-KB7-610	2-I 14
50620-428-000	2-H 14
50620-428-610	2-I 4
50624-KB7-000	2-I 9
	2-I 14
50624-428-000	2-H 14
	2-I 5
50642-169-000	2-I 10
50642-312-010	2-I 5
	2-I 14
50642-428-000	2-H 14
50644-329-000	2-H 15
	2-I 5
	2-I 14
50661-312-000	2-I 5
	2-I 14
50710-KB7-000	2-J 9
50710-MC4-611	2-K 12
50710-377-000	2-J 1
50710-382-671	2-K 11
	2-K 12
	3-C 3
50711-428-000	2-J 1
50711-435-000	2-J 2
50711-473-000	2-J 9
50712-405-000	2-J 10
50712-413-000	2-J 2
50715-KB7-000	2-J 10
50715-413-000	2-J 2
50720-KB7-000	2-J 10
51000	
51400-KB7-003	2-D 1
51400-428-003	2-C 4
51400-428-831ZA	2-C 12
51400-428-831ZB	2-C 12
51400-428-872	2-C 9
51400-428-873	2-C 9
51400-428-874	2-C 9
51400-428-930	2-C 4
	2-C 9
51401-KB7-003	2-D 1
51401-428-003	2-C 4
51401-428-871	2-C 4
	2-C 9
51401-428-901	2-C 12
51402-KA2-681	2-D 1
51402-428-003	2-C 4
51403-KA2-681	2-D 1
51410-KB7-003	2-D 1
51410-428-003	2-C 4
	2-C 9
51410-428-831	2-C 12
51412-KA2-681	2-D 1
51412-340-000	2-C 5
	2-C 9
51412-340-000	2-C 12
51412-422-003	2-D 1
51412-429-003	2-C 12
51420-KB7-003	2-D 1
51420-428-003	2-C 5
51420-428-013	2-C 5
	2-C 9
51420-428-671	2-C 9
51420-428-672	2-C 9
51420-428-872	2-C 9
51420-435-003	2-C 13
51425-340-000	2-C 5
	2-C 9
51430-428-003	2-C 5
51430-428-871	2-C 5
	2-C 9
	2-C 13
51432-KB7-003	2-D 1
51432-371-003	2-C 5
	2-C 9
	2-C 13
51437-KA2-681	2-D 1
51437-400-771	2-C 5
	2-C 10
	2-C 13
51440-KB7-003	2-D 1
51447-469-003	2-D 1
51449-428-003	2-C 6
	2-C 10
	2-C 13
51450-KB7-003	2-D 2
51454-428-003	2-C 6
	2-C 10
	2-C 13
51456-469-013	2-D 2
51466-375-000	2-C 6
	2-C 10
	2-C 13
51500-KB7-003	2-D 2
51500-428-003	2-C 6
51500-428-831ZA	2-C 13
51500-428-831ZB	2-C 14
51500-428-872	2-C 10
51500-428-873	2-C 10
51500-428-874	2-C 10
51500-428-930	2-C 6
	2-C 10
51520-KB7-003	2-D 2
51520-428-003	2-C 6
51520-428-013	2-C 6
	2-C 10
51520-428-671	2-C 10
51520-428-672	2-C 10
51520-428-872	2-C 10
51520-435-003	2-C 14
51611-428-831	2-C 14
51611-429-771	2-C 14
	2-D 2
51612-434-000	2-C 14
	2-D 2
51634-MA0-003	2-D 2
51634-429-000	2-C 14
52000	
52100-KB7-000ZA	2-J 10
52100-428-830ZA	2-J 3
52109-357-006	2-J 2
52109-357-310	2-J 2
52109-430-300	2-J 10
52110-428-000ZA	2-J 2
52110-428-010ZA	2-J 3
52110-428-840ZB	2-J 3
52111-428-610	2-J 3
52141-391-670	2-J 3
52141-391-671	2-J 4
52141-435-730	2-J 10
52144-356-003	2-J 4
	2-J 10
52144-356-005	2-J 4
	2-J 10
52155-KB7-000	2-J 10
52155-428-000	2-J 4
52156-KB7-000	2-J 10
52156-428-000	2-J 4
52157-MC4-000	2-J 10
52158-MC4-000	2-J 10
52159-KB7-000	2-J 11
52162-MA0-000	2-E 11
52170-MC4-000	2-J 11
52171-MC4-000	2-J 11
52171-434-020	2-J 4
52174-434-000	2-J 4
52181-435-760	2-J 4
52182-435-760	2-J 4
52183-435-760	2-J 5
52400-KB7-003	2-K 2
52400-428-003	2-J 14
52400-428-731	2-J 14
52400-428-732	2-J 14
52400-428-831ZA	2-J 14
52400-428-831ZB	2-J 14
52400-428-871	2-J 14
52400-428-872	2-J 14
52401-KB7-003	2-K 2
52401-428-003	2-J 14
52401-428-831	2-J 15
52401-428-872	2-J 15
52403-KB7-003	2-K 2
52403-391-671	2-J 15
52405-KB7-003	2-K 2
52406-KB7-003	2-K 2
52410-KB7-003	2-K 2
52410-428-003	2-J 15
52410-428-731	2-J 15
52410-428-732	2-J 15
52410-428-872	2-J 15
52410-428-873	2-J 15
52422-MA0-003	2-K 2
52422-410-003	2-J 16
52423-MA0-003	2-K 2
52424-KB7-003	2-K 2
52425-381-771	2-D 2
52451-MA0-000	2-K 2
52452-KB7-003	2-K 2
52456-KB7-003	2-K 2
52457-KB7-003	2-K 2
52458-KB7-003	2-K 2
52458-428-003	2-J 16
52459-KB7-003	2-K 2
52459-428-003	2-J 16
52460-MA0-010	2-K 2
52462-MA0-013	2-K 2
52463-MA0-010	2-K 3
52470-MA0-010	2-K 3
52472-MA0-013	2-K 3
52473-MA0-010	2-K 3
52486-KB7-003	2-K 3
52486-056-000	2-J 16
52488-331-003	2-J 16
52489-361-000	2-J 16
52517-404-003	2-J 16
53000	
53100-KB7-000	M15
53100-428-000	M12
	M13
53100-428-600	M12
53101-KB7-000	2-L 15
	2-M2
53101-KB7-610	M15
53101-428-000	2-L 6
	2-L 12
53102-KB7-000	2-L 15
	2-M2
53102-KB7-610	M15
53102-428-000	2-L 6
	2-L 12
53103-428-000	2-L 6
	2-L 12
	2-L 15
	2-M2
53141-428-000	M3
53141-429-000	M9
53165-430-000	M3
	M9
53166-430-000	M3
	M9
53167-KB7-000	M9
53167-385-000	M3
53168-KB7-000	M9
53168-428-000	M3
53169-KB7-000	M9
53171-KB7-000	M9
53171-312-003	M3
53172-310-010	M3
	M9
53175-KB7-000	M9
53175-360-700	M3
53175-399-700	M3
53176-428-000	M4
53176-428-010	M4
	M10
53176-430-000	M5
53177-430-000	M5
	M10
53178-KB7-000	M10
53178-360-700	M5
53178-399-700	M5
53192-268-000	M6
	M10
53192-312-000	M6
53200-KB7-000	2-C 1
53200-428-000	N2
53200-428-610	N2
53200-428-611	N2
53200-428-871	N2
	N8
53200-428-921	N2
	N11
53203-428-000	N2
53208-MC4-000	M15
53211-268-000	N2
	N8
	N11
53212-200-000	N3
53212-200-000	N8
	N11
53214-KA4-701	2-C 1
53214-200-000	N3
	N8
	N12
53215-200-000	N3
	N8
	N12
53220-KA2-000	2-C 1
53220-286-000	N3
	N9
	N12
53230-KB7-000	M15
53230-KB7-010	M15
53230-428-000	M13
53312-657-000	2-I 10
	2-I 14
53600-126-921	N3
	N9
53600-404-610	3-C 4
53603-051-000	3-C 4
53604-098-940	3-C 4
61000	
611A0-KB7-600ZA	N15
611B0-KB7-600ZA	N15
611B0-KB7-600ZB	N15
61100-KB7-000ZA	N15
61100-KB7-640ZA	N15
61100-KB7-640ZB	N15
61100-KB7-640ZC	N15
61100-428-610ZA	N4
61100-428-610ZB	N4
61100-428-610ZC	N4
61100-428-670ZA	N4
61100-428-670ZB	N4
61100-428-670ZC	N4
61100-428-670ZD	N9
61100-428-830ZA	N12
61100-428-830ZC	N12
61100-428-830ZD	N12
61100-428-840ZC	N9
61100-428-860ZA	N12
61100-428-860ZB	N12
61100-428-860ZD	N12
61100-428-920ZA	N4
61100-428-920ZB	N4
61101-441-000	K 12
	K 14
	K 16
	2-J 11
61103-357-000	N4
	N9
	N13
61103-430-000	2-K 12
61104-KA4-700	N15
61104-KB7-610	N15
61104-357-000	2-M15
61104-428-000	N5
	N9
61104-428-920	N5
	N13
61104-429-770	N13
61104-430-000	2-K 12
61105-KB7-640	N15
61105-428-000	2-M11
61105-428-640	N5

4

3-E6

Part No. / N° de pièce / Teile-Nr. / No. de pieza	Address No. / N° de Adresse / Adresse-Nr. / No. de dirección
61105-428-640	N 13
61106-KB7-610	N 15
61106-KB7-640	N 15
61106-355-000	N 16
61106-428-690	N 5
	N 13
61106-428-920	N 5
	N 13
61114-033-000	N 16
613A0-KB7-600ZA	K 12
	K 14
	K 16
613A0-KB7-600ZB	K 12
	K 14
	K 16
613A0-KB7-600ZC	K 12
	K 14
	K 16
613A0-KB7-610ZA	K 14
613A0-KB7-610ZB	K 14
613A0-KB7-610ZC	K 15
613A0-KB7-680ZA	K 12
613A0-KB7-680ZB	K 12
613A0-KB7-680ZC	K 13
613A0-KB7-770ZA	K 15
613A0-KB7-770ZB	K 15
613A0-KB7-770ZC	K 15
61301-MC4-670ZA	K 1
61301-399-000ZA	K 1
	K 3
	K 5
	K 7
61301-437-940ZA	K 10
61302-229-300	K 1
	K 10
61303-105-000	K 2
	K 4
	K 5
	K 7
61304-292-000	K 2
	K 4
	K 5
	K 7
	N 5
	N 13
	2-K 7
	2-K 12
61305-KB7-000	2-C 1
61306-KB7-000	K 13
	K 15
	K 16
61310-KB7-000	L 14
61310-KB7-670	L 10
61310-KB7-900	L 14
61310-428-000	L 2
61310-428-610	L 3
61310-428-830ZA	L 8
61310-428-840	L 4
61311-KB7-770	L 14
61311-435-890	2-N 11
61312-KB7-770	L 14
61312-428-830	N 13
61312-435-760	L 8
61313-428-840	L 4
61315-KB7-000	L 14
61315-KB7-670	L 10
61316-KB7-000	L 14
61316-KB7-670	L 11
61317-KB7-000	L 11
62000	
62100-KB7-000	2-C 1
64000	
64102-MA3-720	K 15
64105-KB7-610	K 15
64203-166-610	2-K 12
64347-001-000	2-E 16
66000	
66181-706-000	2-N 14
71000	
71979-538-940	2-J 16
77000	
77200-KB7-610	2-F 7
77200-KB7-670	2-F 7
77200-KB7-780	2-F 7
77200-428-000	2-F 5
77200-428-610	2-F 5
77200-428-870	2-F 5
77200-428-920	2-F 5
77201-428-000	2-F 5
77202-428-000	2-F 5
77203-428-000	2-F 5
77205-MC4-000	2-F 7
77207-MC4-000	2-F 7
77210-KB7-670	2-F 7
77210-428-000	2-F 5
77210-428-870	2-F 5
80000	
80100-KB7-600ZA	2-K 12
80100-KB7-600ZA	2-K 13
80100-KB7-600ZB	2-K 13
80100-KB7-670ZA	2-K 11
80100-428-000ZA	2-K 5
80100-428-000ZB	2-K 5
80100-428-000ZC	2-K 5
80100-428-000ZD	2-K 5
80100-428-000ZE	2-K 5
	2-K 7
80100-428-000ZF	2-K 5
	2-K 8
80100-428-000ZH	2-K 5
	2-K 8
80100-428-610ZA	2-K 7
80100-428-610ZB	2-K 7
80100-428-610ZC	2-K 7
80100-428-610ZD	2-K 8
80100-428-610ZE	2-K 8
80100-428-610ZF	2-K 8
80100-435-600ZA	2-K 7
80100-435-600ZB	2-K 7
80100-435-600ZC	2-K 7
80101-KB7-000	2-K 11
80101-KB7-600	2-K 13
80101-283-000	L 8
80102-KB7-000	2-K 11
80102-KB7-600	2-K 13
80102-428-610	2-K 8
80102-435-870	2-K 8
80105-MC4-000	2-J 11
80105-028-000	2-K 11
80105-428-000	2-K 5
	2-K 8
80106-KB7-600	2-K 13
80108-435-600	2-K 8
80110-KB7-000	2-K 11
80110-428-000	2-K 6
	2-K 9
80112-443-850	2-K 13
80200-KB7-610	2-K 13
80200-428-610	2-K 9
80201-KB7-610	2-K 13
80201-428-640	2-K 9
80202-428-640	2-K 9
80300-KB7-640	2-K 13
80301-KB7-640	2-K 13
80400-KB7-620	2-K 13
83000	
835A0-KB7-000ZA	2-H 2
835A0-KB7-600ZA	2-H 2
835A0-KB7-780ZA	2-H 2
835B0-KB7-600ZA	2-H 2
835B0-KB7-600ZB	2-H 2
83501-KB7-000	3-C 11
83501-428-300	2-F 5
83504-KB7-000	3-C 11
83507-422-000	3-C 11
83508-438-000	3-C 11
83510-428-000	2-F 5
83515-428-000	2-F 5
83551-300-000	2-F 13
	2-G 5
	2-G 12
	2-H 2
83551-376-000	2-N 11
836A0-KB7-000ZA	2-H 2
836A0-KB7-600ZA	2-H 3
836A0-KB7-780ZA	2-H 2
836B0-KB7-600ZA	2-H 3
836B0-KB7-600ZB	2-H 3
83600-428-000ZA	2-F 13
	2-G 5
83600-428-000ZB	2-F 13
	2-G 5
83600-428-000ZC	2-F 13
	2-G 5
83600-428-830ZA	2-F 13
	2-G 6
83600-428-830ZB	2-F 13
	2-G 6
83600-428-830ZC	2-F 13
	2-G 6
83600-428-831ZA	2-F 14
83600-428-831ZA	2-G 7
83600-428-831ZB	2-F 14
	2-G 7
83600-428-831ZC	2-F 14
	2-G 7
83600-428-840ZC	2-G 12
83600-428-870ZA	2-G 12
83600-428-870ZB	2-F 13
	2-G 6
83600-428-870ZC	2-F 13
	2-G 6
83601-357-000	2-G 16
83618-323-000	2-N 11
83642-355-000	2-H 3
84000	
84701-MC4-671	2-N 1
84706-163-670	L 8
	L 14
84907-174-670	L 11
	L 14
87000	
87121-GC4-300	2-J 11
87122-KB7-670	3-D 2
87123-KB7-670	3-D 2
87123-428-920ZA	3-C 14
87123-428-920ZB	3-C 14
87123-435-760ZA	3-C 16
87123-435-760ZC	3-C 16
87123-459-770ZA	3-C 16
87124-KB7-600ZA	3-D 2
87124-KB7-600ZB	3-D 3
87124-KB7-610	3-D 3
87124-435-760ZA	3-C 16
87125-KB7-300	3-D 3
87125-KB7-680	3-D 3
87125-041-680	3-C 4
87125-427-910	K 10
87126-KB7-300	3-D 3
87126-KB7-600	3-D 3
87126-KB7-780	3-D 3
87126-428-830	K 10
87127-KB7-600	3-D 3
87127-428-000ZA	3-C 14
87127-428-000ZB	3-C 14
87127-428-000ZC	3-C 14
87127-428-830ZA	3-D 1
87127-428-830ZB	3-D 1
87127-428-920ZA	3-C 14
87127-428-920ZB	3-C 15
87128-KB7-300	3-D 4
87128-428-730ZA	3-D 1
87128-428-830ZA	3-D 1
87128-428-830ZB	3-D 1
87128-428-870	3-C 15
87129-KB7-300	3-D 4
87129-428-730ZA	3-D 1
87129-428-870	3-C 15
87130-KB7-600	3-D 4
87501-KB7-600	3-C 8
87501-KB7-750	3-C 8
87501-428-610	3-C 4
87503-428-721	2-J 5
87504-028-670	2-J 6
	2-J 11
87504-428-720	2-J 6
87504-428-720	2-J 11
87505-KB7-600	2-J 11
87505-KB7-620	2-J 11
87505-KB7-660	2-J 11
87505-KB7-670	2-J 11
87505-KB7-720	2-J 11
87505-428-600	2-J 5
87505-428-620	2-J 5
87505-428-660	2-J 5
87505-428-681	2-J 5
87505-428-730	2-J 5
87505-428-750	2-J 5
87505-428-770	2-J 5
87505-428-830	2-J 5
87505-428-870	2-J 5
87505-428-890	2-J 5
87505-428-910	2-J 5
87505-428-930	2-J 5
87505-428-940	2-J 5
87505-428-960	2-J 5
87505-428-980	2-J 5
87506-KB7-620	2-H 3
87506-KB7-670	2-H 3
87506-427-700	2-J 6
87506-427-750	2-J 6
87506-428-620	2-J 6
87506-428-670	2-J 6
87507-428-620	2-F 14
	2-G 7
87507-428-670	2-F 14
	2-G 7
87507-429-620	2-G 8
	2-G 16
87507-435-620	2-G 7
	2-G 12
87507-435-670	2-F 14
	2-G 8
	2-G 12
87508-120-000	2-F 14
	2-G 8
	2-G 16
87509-KB7-600	L 15
87560-KB1-620ZA	2-F 1
87560-KB1-620ZB	2-F 4
87560-181-760ZA	2-F 1
	2-F 4
87560-375-680A	2-E 16
87560-375-680B	2-E 16
87560-428-620ZA	2-E 16
87560-428-620ZB	2-E 16
88000	
88110-KB7-000	M 10
88110-304-621	M 6
88110-304-622	M 6
	M 10
88110-304-623	M 10
88110-333-611	M 6
88110-369-650	M 6
	M 10
88120-304-621	M 6
88120-304-622	M 6
	M 10
88120-304-623	M 10
88120-333-611	M 6
88120-369-650	M 6
	M 10
89000	
89010-KB7-000	3-C 11
89010-428-000	3-C 10
89015-428-000	3-C 10
89215-KB7-000	3-C 11
89215-404-670	3-C 10
89216-KB7-000	3-C 11
89217-KB7-000	3-C 11
90000	
90001-428-000	E 4
90003-428-000	D 10
90005-415-000	E 7
	F 1
90006-429-000	H 15
90007-428-000	E 7
	F 2
90008-413-000	D 7
90011-KA6-000	H 11
90011-393-000	D 7
90011-471-000	E 4
90011-729-000	2-H 3
90012-333-000	E 2
90012-634-670	F 2
90023-041-000	H 8
	H 11
90023-428-000	F 2
90023-471-000	F 6
90025-KA6-670	D 2
90026-KA6-670	D 3
90044-428-000	F 10
90045-329-000	F 10
90048-329-000	D 3
90051-393-000	F 10
90081-246-000	E 4
90081-428-000	D 8
90081-471-000	D 8
90083-428-000	D 8
90083-471-000	D 8
90084-428-000	F 2
90084-471-000	F 6
90085-428-000	D 8
90086-444-000	2-C 1
90087-428-000	F 2
90087-429-000	D 9
90087-471-000	F 6
90101-329-000	2-H 15
	2-I 5
	2-I 10
	2-I 15
90102-434-671	L 3
90103-KB7-000	M 15
	2-C 2
90104-428-000	3-C 4
90104-429-000	3-C 8
90105-GA7-003	2-N 1
	2-N 5
90105-KB7-000	M 15
90105-MC7-610	M 15
90106-428-000	N 5
90107-428-000	2-K 11
	2-K 13
	3-C 4
90108-283-000	2-H 15
	2-I 5
	2-I 10
	2-I 15

3-E7

Part No. / N° de pièce / Teile-Nr. / No. de pieza	Address No. / N° de Adresse / Adresse-Nr. / No. de dirccion
90111-362-000	M13
	M16
90112-428-000	2-F14
	2-G8
90112-434-000	2-F14
	2-G8
	2-G13
90113-434-000	2-F14
	2-G8
	2-G13
90114-MA0-000	3-C8
90114-310-000	M6
90114-428-870	M7
	M11
90114-429-000	2-F15
	2-G9
	2-G13
90115-428-000	3-C4
	3-C8
90116-283-010	2-C6
	2-C10
	2-C14
	2-D2
90119-300-000	2-J6
90121-MA0-770	2-J11
90121-102-000	2-K14
90121-426-000	2-J6
90121-428-870	2-J6
90122-428-000	2-J6
90123-KB7-000	K13
	K15
	K16
90123-428-000	K2
90125-399-000	E4
90125-428-000	N5
90127-400-000	2-J6
90127-429-000	2-E9
90128-MA0-003	2-K3
90128-428-000	2-E2
90128-428-010	2-E2
90128-428-020	2-E2
	2-E7
90129-MA0-003	2-K3
90129-428-000	2-L6
	2-L12
	2-L15
	2-M3
90130-429-000	2-I10
	2-I15
90135-107-720	2-D7
90136-MC7-000	2-H8
90136-428-870	2-E16
	2-F4
90147-147-671	2-M11
	2-M15
90147-428-003	2-M12
	2-M15
90151-MA0-000	2-K3
90153-MC4-003	2-K3
90154-KB7-000	3-C9
90154-MA0-000	3-C9
90155-MA0-000	3-C9
90155-369-000	M13
90155-428-000	M13
90155-428-870	M13
90156-428-870	M13
90157-MA0-770	3-C9
90164-028-000	N5
	N9
90190-663-671	E7
90201-415-000	E4
	2-F5
	2-K6
	2-K9
	2-K11
90201-428-003	2-L7
	2-M7
90202-KB7-000	2-L15
	2-M3
	2-M7
90206-246-000	E2
90235-428-000	E11
	2-L6
90235-429-000	E11
90301-473-003	N16
90302-435-761	2-J7
90303-369-000	N6
90304-GA6-003	2-K3
90304-425-000	M16
90304-428-000	M13
90304-428-870	M13
90305-MA0-003	2-E7
90305-051-000	2-D11
90305-169-000	2-D11
90305-197-003	2-J12
90305-369-000	2-E2
90306-181-761	2-K3
90308-382-670	3-C9
90309-357-000	2-E3
	3-C9
90309-428-731	2-E4
	2-E7
90321-315-670	M7
	M11
90325-044-000	2-G16
90352-122-003	2-D7
90354-268-000	2-J7
90360-375-000	M13
90360-428-870	M13
90401-373-770	2-K9
90402-428-000	E2
90403-428-000	D9
90422-567-000	D9
90432-428-000	E11
90436-611-000	G3
	G6
90441-706-000	D3
	E4
90442-035-000	2-N14
90442-397-000	D3
90450-428-305	G13
90451-357-000	E11
90451-371-000	G13
90451-413-000	G13
	H1
90452-283-000	2-J7
90452-471-000	E11
90452-500-000	H8
	H11
90452-701-000	H15
90453-235-000	H15
90453-428-000	H15
90453-704-000	E11
90454-428-000	G13
	H1
90454-429-000	G13
90455-428-000	F15
90456-323-000	H15
90456-428-000	G3
90456-473-000	G6
90458-292-000	G3
	G6
	G13
	H1
90458-429-010	E11
90461-286-000	H1
90462-323-000	H1
90465-MC4-000	2-E7
90465-422-000	2-E3
90465-428-000	2-E3
90486-028-000	H8
	H11
90501-MA3-720	L11
	L15
90501-MC4-000	2-G16
90501-124-000	2-J12
90501-447-000	2-J12
90502-428-000	2-J16
90502-429-770	2-J16
90503-283-000	M13
90503-425-000	M16
90503-428-870	M13
	M16
90504-356-000	2-C6
90504-425-003	2-C7
	2-C10
	2-C14
90505-MC4-000	2-G16
90505-428-000	3-C5
90511-429-000	F11
90512-122-700	2-K9
90512-300-000	2-F6
	2-J7
	2-J12
	2-K9
	3-C11
90513-323-000	2-J7
	2-J12
	3-C11
90520-134-000	N6
	N13
	N16
90522-028-000	K10
	N16
	2-H3
90524-030-000	D9
	2-D11
90525-030-000	L3
	L4
	L8
	L11
90526-035-000	2-J16
90528-329-690	2-L6
90534-011-000	3-C5
	3-C9
90543-273-000	2-C7
	2-C10
	2-C15
	2-D2
90544-283-000	2-C7
	2-C10
	2-C15
	2-D2
90545-292-000	N6
	N9
	N13
	N16
90563-045-000	2-K9
90601-107-000	G13
	H1
90601-329-000	H15
90601-393-000	G13
	H1
90601-428-000	F11
90602-428-000	G15
	H2
90605-200-000	G3
	G6
90665-329-000	2-E3
90701-471-000	F6
90705-428-010	G14
	H2
90841-001-000	3-C5
	3-C9
90899-283-000	2-N11
91000	
91001-428-003	F15
91001-471-003	F15
91001-471-008	F15
91002-428-003	F15
91002-471-003	F15
91002-471-008	F16
91007-393-003	G14
	H2
91008-362-000	H8
	H11
91011-428-008	G3
	G14
91011-473-000	G3
91012-428-008	G4
	G14
91012-471-008	G7
91012-473-000	G6
91014-428-008	G14
91015-425-831	2-C2
91015-425-832	2-C2
91020-428-006	G14
91022-415-008	G14
91022-426-008	H2
91071-MA0-003	2-J12
91071-MA0-004	2-J12
91101-428-000	D3
	E2
91201-MC8-005	D3
91201-148-003	E7
91201-148-005	E7
91201-362-000	F2
	F6
91201-428-005	D3
91201-434-003	2-J7
91201-434-005	2-J7
91202-MC8-005	F6
91203-MC8-003	E8
91204-286-003	E3
91204-286-005	E3
91206-KB7-005	H2
91206-428-005	G14
91251-121-000	2-D11
91251-121-003	2-D14
91251-361-005	2-D14
91252-MC4-003	2-E7
91252-MC4-005	2-E7
91252-428-000	2-E3
91254-430-003	2-D7
	2-D9
91254-430-005	2-D7
	2-D9
91254-434-003	2-C15
	2-D2
91254-435-003	2-C5
	2-C9
91255-400-771	2-C7
	2-C11
91255-434-003	2-C11
91255-434-013	2-C7
	2-C15
	2-D2
91261-MA0-003	2-K3
91261-MA0-005	2-K4
91262-MA0-013	2-K4
91262-MA0-015	2-K4
91262-329-010	2-E3
91301-028-000	F2
	F6
	I16
91301-200-000	D9
	I14
91301-428-003	D10
	I15
91301-469-003	2-D2
91301-473-003	E15
	F6
	I16
91302-216-000	D10
	I14
91302-317-700	2-E7
91302-428-000	D10
	I15
91303-377-000	F2
	F7
	I16
91303-428-003	E2
	I15
91305-323-000	E4
	I15
91305-419-670	2-F15
	2-G13
	2-G16
91307-035-000	E8
	I16
91312-107-000	E15
	F2
	I16
91333-422-003	D3
	I15
91351-KB7-003	2-K4
91351-121-710	L3
91356-428-003	2-C7
	2-C11
	2-C15
	2-D2
91461-KB7-000	2-F4
91461-428-000	2-F1
91462-393-780	2-F15
	2-G13
	2-G16
91463-393-780	2-F15
	2-G9
	2-G13
	2-H1
92000	
92000-05020-0A	2-N2
	2-N5
92000-06008	2-C7
	2-C11
	2-C15
	2-D3
	2-J7
92000-06010	G15
	H2
92000-06012	F2
	F7
	F11
92000-06016	H15
92000-06028	E15
	2-I5
	2-I15
92000-06028-0A	2-I10
92000-06035	E15
92000-06040	L11
92025-06025	E11
92200-06028	H8
92200-10060-0A	3-C5
92300-06016-0A	2-H1
92700-06035	D10
92700-06035-0E	D10
	2-C15
	2-D3
92700-08045-1B	D10
92800-12000	F2
	F7
93000	
93481-06012-07	2-H8
93481-06016-00	2-K10
93491-08020-08	G4
93500-03008-0H	I2
	I7
	I12
93500-03020-0A	2-C15
	2-D3
93500-04008-0H	2-L15
93500-05008-0G	2-C2
93500-05008-0H	K2
93500-05010-0A	K4
93500-05012-0A	N6
	N13
	N16
93500-05012-1A	E15
93500-05016-0A	N6
	N13
	2-K10
	2-K14
	2-L6
	2-L12
	2-L15
	2-M3

3-E8

Part No. / N° de pièce / Teile-Nr. / No. de pieza	Address No. / N° de Adresse / Adresse-Nr. / No. de direccion
93500-05016-0A	2-N14
93500-05016-0B	K2
	K5
	K7
93500-05018-0A	2-D3
93500-05020-0A	M7
	M11
93500-05025-0G	D10
	2-F15
	2-G9
	2-G13
	2-H1
93500-05028-0A	M7
93500-05030-0A	M7
	M11
93500-05040-0A	2-J7
93500-06008	2-J12
93500-06010	2-K14
93500-06012	2-K14
93500-06012-00	K10
93500-06014	N16
	2-K14
93500-06018	F2
	F7
93500-06025	M7
	M11
	2-H15
	2-I5
93500-06028	M7
	M11
93500-06040	F2
	F7
93600-05010-0H	I2
	I7
	I12
93600-06012	H8
	H11
93600-06020	F8
93700-05016-0A	2-D11
	2-D14
93700-06022	D4
93891-04012-08	2-G9
93891-04016-00	2-H1
93891-04020-08	2-F15
	2-G13
93891-04025-10	2-C8
	2-C11
	2-C15
93891-06010-00	2-H6
93891-06012-00	2-H6
93891-06012-07	L9
93892-04008-08	I2
	I7
	I12
93892-04012-08	I2
	I7
	I12
93892-04014-08	I13
93892-04016-08	I2
	I8
	I13
93892-05010-08	I2
	I8
	I13
93892-05016-08	I2
93893-05018-00	2-N5
93901-14110	K2
	K4
	K5
	K7
	L11
93901-14120	2-L6
93901-24610	2-L12
	2-L15
	2-M3
	2-M7
93901-26110	2-J12
93901-34480	L5
	L11
93901-34520	2-F15
	2-G9
	2-G13
93903-36220	2-H1
	2-N16
94000	
94001-05000-0S	2-D3
94001-06000	M7
	M11
	2-F6
	2-H15
	2-I5
	2-I10
	2-I15
94001-08000-0S	L15
	2-E3
	2-E7
	2-J7
94001-10000-0S	2-L12
	2-L15
94001-12000-0S	3-C9
94002-08000-0S	H15
94002-10000-0S	2-J16
	2-L7
	2-L12
	2-M7
94002-10080-0S	2-L16
	2-M3
	2-M7
94012-10200-0S	2-E9
94021-05020-0S	2-N2
94021-05070-0S	M11
94021-06000	L3
	L5
	L11
	L15
	3-C5
94021-06000-0S	L9
94021-08000-0S	3-C5
	3-C9
94030-10000	2-H15
	2-I5
	2-H16
94031-10000	2-I10
	2-I15
94050-04000	2-C8
	2-C11
	2-C16
94050-05000	2-K14
94050-06000	L3
	L5
	2-C16
	2-D3
	2-D11
	2-D14
	2-E8
	2-E11
	2-H6
	2-H8
	2-J12
	2-K10
	2-K14
	2-M12
	2-M15
	2-N11
94050-06080	2-F7
94050-08000	D10
	N6
	N9
	N14
	2-E3
	2-H6
	2-H9
	2-J7
	2-K11
	2-K14
	3-C5
94050-10000	2-J12
	2-L7
	2-L12
	3-C5
94050-12000	2-D12
94071-08080	D10
94101-03000	3-C11
94101-05000	2-J8
94101-06000	N16
	2-I5
	2-I11
	2-I15
	2-J8
	2-J12
	2-K6
	2-K11
	2-K14
94101-06800	H8
94101-08000	G4
	2-H16
	2-I5
	2-I11
	2-I15
	2-J8
	3-C9
	2-M7
94101-10000	3-C5
	3-C9
94101-12000	K2
94102-08700	2-E9
94102-10000	2-N14
94103-06000	2-M7
94103-06800	F2
94109-12000	F8
	J1
	I2
94111-03800	I8
94111-05000	K2
	K4
	K5
	K7
	2-K14
	2-N2
	2-E4
94111-08000	2-E7
	2-J8
94111-10000	2-L16
94111-10700	2-M3
	2-N7
	2-E7
94111-16000	2-N16
94201-03350	2-H16
94201-16150	2-I5
	2-I11
	2-I15
	2-J8
	2-J12
94201-20180	2-J8
94201-20200	2-D12
	2-E9
	2-I11
	2-I15
94201-30250	2-D12
94201-30400	2-I11
	2-I15
	2-N16
94201-30450	3-C11
94201-40300	2-E4
94201-40500	2-N11
94301-08140	D10
94301-10160	E8
	F2
	F8
	F11
94301-12200	D10
94305-20141	3-C11
94305-30102	E8
94305-30302	E2
94400-25180	F16
94510-10000	E8
94510-12000	H8
	H11
94510-16000	H15
94510-20000	G4
	G7
94510-24000	H15
94510-32000	G4
	G15
94510-38000	G4
	G7
94520-47000	2-E7
94591-45000	K2
	K4
	K6
	K8
94601-19000	F16
95000	
95001-35360-40	I2
	I8
95001-55200-40	2-F1
95001-55205-40	2-F1
95002-01160	2-F15
	2-G13
	2-H1
95002-02070	I2
	I8
	I13
95002-02080	I2
	I8
95002-02100	2-F1
	2-F4
95002-02120	2-H1
95002-02130	2-F15
	2-G9
	2-G13
	2-H1
95002-02650	I2
95002-50000	2-F1
	2-F4
95003-25038-10	2-F16
	2-G9
	2-G13
95005-50300-30	2-F1
95011-40000	2-H16
	2-I5
95014-22200	M13
	M16
95014-61100	2-N11
	2-N14
95014-61300	2-N11
95014-72302	2-H16
	2-I5
95014-73100	2-I11
	2-I15
95015-26200	G15
95015-32001	2-I1
	2-I6
95015-42000	2-I1
	2-I6
95015-52000	2-I11
	2-I15
95015-81000	2-J8
	2-J12
95700-06010	2-N11
95700-06010-00	N6
	N9
	2-C2
	2-F16
	2-G9
	2-H1
	2-J13
95700-06010-08	2-F6
95700-06010-18	2-N16
95700-06012-00	K13
	K15
	K16
	N7
	N9
	N14
	2-C2
	2-F2
	2-F4
	2-F16
	2-G9
	2-G13
	2-H6
	2-J8
	2-K1
	2-N11
	2-N14
	3-C5
	3-C9
95700-06012-08	2-N11
95700-06016-00	L9
	2-C8
	2-C11
	2-C16
	2-D3
	2-H1
	2-K1
	2-K10
	2-N12
	2-N14
	3-C6
	3-C11
95700-06018-00	2-I11
	2-I15
	2-J13
	2-M16
95700-06020-00	D4
	N16
	2-F6
	2-I1
	2-I6
	2-I11
	2-J13
	2-K11
95700-06022-00	L15
	2-M12
95700-06022-08	2-F7
95700-06025-00	D4
	D10
	L11
	N7
	N9
	N14
	2-E8
	2-E9
95700-06028-00	E4
	2-M12
	2-N2
	2-N15
95700-06032-00	F11
	2-D12
	2-D14
	2-E11
95700-06040-00	F11
	L15
	2-K14
95700-06045-00	D4
	L3
	L5
95700-06050-00	D4
	2-L7
95700-06055-00	F11
95700-06060-00	D4
	L9
95700-06080-00	D4
95700-06090-00	2-M7
95700-08012-00	N7
	N14
	2-C3
	2-N12
95700-08014-00	2-H9
	2-N12
95700-08014-08	L15
95700-08016-00	K4
	K6
	K8
	K11
	2-F7

3-E9

Part No. / N° de pièce / Teile-Nr. / No. de pieza	Address No. / N° de Adresse / Adresse-Nr. / No. de dirccion
95700-08016-00	2-H9
95700-08020-00	G4
	G5
	G7
	2-F6
	2-H6
	3-C6
95700-08028	2-I12
	2-I16
95700-08028-00	2-I1
	2-I6
95700-08032-00	N7
	N9
	N14
	2-K11
	2-K15
95700-08032-07	2-H9
95700-08045-00	F11
	2-J8
	2-J13
95700-08050-00	N7
	N9
	N14
	2-C3
	2-C11
95700-10035-00	2-K1
95700-12025-00	2-I1
	2-I6
95718-06065-00	D4
95728-08035-00	2-H6
	2-H9
95800-08060-00	3-C6
95800-10070-00	3-C6
95800-10125-00	3-C6
96000	
96000-06014-00	G3
96000-06018-00	D7
	F7
96000-06025-00	D4
	E7
	F1
	F8
96000-06040-00	E7
	F2
	F8
96100-60010	E11
96100-60010-00	E12
96140-62020-10	2-D7
	2-D9
96140-62030-10	2-E4
	2-E7
96140-62040-10	2-E7
96140-63030-10	2-E4
96201-80000	2-J8
	2-J13
96201-80000	2-K4
96211-08000	N7
	N10
	N14
	2-I1
	2-I6
	2-I12
	2-I16
96220-20138	E12
96220-30085	H8
	H11
97000	
97820-69160-00	2-E7
98000	
98069-38716	D11
98069-57716	D11
98069-57717	D11
98069-57726	D11
98069-57727	D11
98069-58716	D11
98069-58717	D11
98069-58726	D11
98069-58727	D11
98069-59717	D11
98069-59726	D11
98069-59727	D12
98200-11000	2-N12
	2-N15
	2-N16
99000	
99001-10120	3-C10
99001-14170	3-C10
99002-13500	3-C10
	3-C11
99003-10000	3-C10
	3-C11
99003-20000	3-C10
	3-C12
99003-30000	3-C10
	3-C12
99003-50000	3-C10
99004-18190	3-C10
99006-12000	3-C10
	3-C12
99006-22000	3-C10
99006-24000	3-C12
99008-01600	3-C12
99008-02000	3-C10
99101-393-1100	I13
99101-393-1150	I3
99101-393-1200	I2
	I9
99103-440-0380	I13

4

INDEX DES DÉNOMINATIONS DE PIÈCES

(F)

Description	N° de Adresse	N° de réf.
(A)		
AGRAFE A DE FAISCEAU ELECTRIQUE	2-N8	16
AGRAFE DE CABLE	2-F12	32
	2-G5	27
	2-G12	32
	2-N10	26
AGRAFE DE CABLE DE COMPTEUR VITESSE	N1	6
AGRAFE DE CABLE DE COMPTEUR VITESSE	N8	4
AGRAFE DE CABLE DE COMPTEUR VITESSE	N11	1
AGRAFE DE CABLE DE COMPTEUR VITESSE	2-C1	4
AGRAFE DE CABLE DE FREIN AV	2-D1	3
AGRAFE DE CABLE DE TACHYMETRE	2-C1	2
AGRAFE DE CABLE, 4X50	K2	21
	K4	21
	K6	15
	K8	15
AGRAFE DE FAISSEAU ELECTRIQUE	2-C1	1
AGRAFE DE FIL	F1	10
	F4	9
AGRAFE DE FIL D'INTERRUPTEUR	2-D1	1
AGRAFE DE FIL DE GENERATEUR D'IMPULSION	2-F12	31
AGRAFE DE FIL DE GENERATEUR D'IMPULSION	2-G5	26
AGRAFE DE FIL DE GENERATEUR D'IMPULSION	2-G12	31
AGRAFE DE FIL DE GENERATEUR D'IMPULSION	2-G16	27
AGRAFE DE FLEXIBLE DE RESERVOIRAUXILIAIRE	2-G16	26
AGRAFE DE MOULURE DE PARE BRISE	K15	10
AGRAFE DE TUYAU	F11	10
	2-F15	44
	2-G13	40
	2-G16	35
AGRAFE DE TUYAU DE RESPIRATION	2-F8	4
	2-G1	2
	2-G10	4
	2-G14	13
AMORTISSEUR COMP. AR.	2-J15	5
	2-K2	6
AMPOLE DE FEU POSITION	K5	8
	K7	8
	K10	6
	K14	6
	K16	6
AMPOULE	2-M2	17
	2-M7	31
AMPOULE CLIGNOTANT	2-L5	37
	2-L12	27
	2-L15	20
AMPOULE DE BASE DE COIN	L10	1
	L12	2
AMPOULE DE COMPTEUR DE VITESSE	L1	2
	L4	2
	L6	2
AMPOULE DE FEU DE GABARIT	K12	6
AMPOULE DE FEU POSITION	K3	13
	K10	6
AMPOULE DE FEU STOP ET AR	2-M11	10
	2-M15	10
	2-N4	13
AMPOULE DE PHARE	K3	12
	K5	7
	K7	7
	K9	5
	K12	5
	K14	5
	K16	5
ANNEAU A DE BOITIER DE FILTRE AAIR	2-G16	33
ANNEAU D'INTERRUPTEUR COMBINE	L10	7
	L13	8
ANNEAU DE BOITIER DE FILTRE A AIR	2-F13	35
ANNEAU DE BOITIER DE FILTRE A AIR	2-G5	30
ANNEAU DE BOITIER DE FILTRE A AIR	2-G12	33
ANNEAU DE BOITIER DE FILTRE A AIR	2-H2	2
ANNEAU DE BUTEE DE JOINT D'ETANCHEITEAHUILE	2-C6	15
ANNEAU DE BUTEE DE JOINT D'ETANCHEITEAHUILE	2-C10	14
ANNEAU DE BUTEE DE JOINT D'ETANCHEITEAHUILE	2-C13	14
ANNEAU DE COUVERCLE LATERAL	2-N11	29
ANNEAU DE FAISCEAU ELECTRIQUE	L1	5
	L4	5
	2-N13	13
ANNEAU DE FIL	2-K5	2
	2-K7	2
	2-K11	2
	2-K12	1
ANNEAU DE REFOULEMENT	2-C12	7
	2-D1	10
ANTIVOL DE DIRECTION COMP.	N3	17
	N9	14
	3-C4	19
APPUI A DE FIXATION DE SIEGE D	2-F5	4
APPUI A DE FIXATION DE SIEGE G	2-F5	5
APPUI AUXILIAIRE DE PHARE D.	L10	13
	L14	17
APPUI AUXILIAIRE DE PHARE G.	L11	14
	L14	18
APPUI COMP. BOITIER DE PHARE	L2	10
	L4	12
	L10	12
	L14	14
APPUI COMP. CLIGNOTANT	2-L15	17
APPUI DE BLOCAGE DE GUIDON	3-C2	8
APPUI DE CABLE DE STARTER	M12	2
	M14	2
APPUI DE CLIGNOTANT AR.	2-L4	25
	2-M5	16
APPUI DE FIXATION DE CLIGNOTANTAV.D.	M15	10
APPUI DE FIXATION DE CLIGNOTANTAV.G.	M15	11
APPUI DE FIXATION DE CARTER CHAINE	2-J3	11
APPUI DE FIXATION DE SIEGE	2-F7	2
APPUI DE PHARE D.	L14	15
APPUI DE PHARE G.	L14	16
APPUI DE REFLECTEUR	2-K8	8
	2-K13	18
APPUI DE REGULATEUR	2-N7	11
APPUI DE RESISTANCE	2-F12	34
	2-G5	29
APPUI DE RESPIRATION	2-G15	16
APPUI INFERIEUR DE PHARE	N13	20
ARBRE A CAMES	D13	3
ARBRE COMP. DE BALANCIEUR	G1	1
ARBRE COMP. GALET	E6	8
ARBRE DE CULBUTERIE	D15	6
ARBRE DE CULBUTEUR D'ECHAPPEMENT	D15	7
ARBRE DE FREIN AR	2-H12	13
	2-I3	13
ARBRE DE GUIDE DE FOURCHETTE CHANGEMENTDEVITESSE	H4	4
ARBRE DE GUIDE DE FOURCHETTE CHANGEMENTDEVITESSE	H9	4
ARBRE DE RENVOI COMP	G9	8
ARBRE DE RENVOI COMP TRANSMISSION	G16	2
ARBRE PRINCIPAL COMP TRANSMISSION	G9	7
ARBRE PRINCIPAL COMP. TRANSMISSION	G16	1
ARBRE PRINCIPAL COMP. FOURCHETTEDECHANGEMENT	H4	5
ARBRE PRINCIPAL COMP. FOURCHETTEDECHANGEMENT	H9	5
ARBRE PRINCIPAL DE TRANSMISSION	G9	7
ATTACHE CABLE FREIN AV	M2	11
	M9	12
ATTACHE D'AXE DE PISTON, 19MM	F16	12
ATTACHE DE CABLE D'EMBRAYAGE	2-H6	17
ATTACHE DE TUBE DE VIDANGE D'HUILE	2-F8	1
ATTACHE DE TUBE DE VIDANGE D'HUILE	2-C10	1
AVERTISSEUR SONORE COMP.	N1	4
	2-C1	3
	3-C1	3
AXE B D'ARTICULATION DE TIGE DEFREIN	2-I11	39
AXE B D'ARTICULATION DE TIGE DEFREIN	2-I15	41
AXE COMP. ROUE AV.	2-D8	2
AXE DE JOINT DE REPOSE-PIEDS	2-H13	13
	2-I4	23
	2-I9	18
	2-I14	18
AXE DE ROUE AR.	2-E8	1
	2-E9	1
	2-E10	2
AXE DE ROUE AV.	2-D4	2
AXE, PISTON	F15	4
(B)		
BAGUE D'AMORTISSEUR	2-J16	11
BAGUE DE BILLE SUPERIEURE DIRECTION	N2	9
BAGUE DE BILLE SUPERIEURE DIRECTION	N8	7
BAGUE DE BILLE SUPERIEURE DIRECTION	N11	4
BAGUE DE BRAS D'AMORTISSEUR	2-K2	17
BAGUE DE BUTEE DE PIVOT	2-J2	9
	2-J10	10
BAGUE DE CANNELURE	H1	13
BAGUE DE CONE INFERIEURE DIRECTION	N3	13
BAGUE DE CONE INFERIEURE DIRECTION	N8	10

INDEX DES DÉNOMINATIONS DE PIÈCES

(F)

Description	N° de Adresse	N° de réf.
BAGUE DE CONE INFERIEURE DIRECTION	N 11	7
BAGUE DE CONE SUPERIEURE DIRECTION	N 2	12
BAGUE DE CONE SUPERIEURE DIRECTION	N 8	9
BAGUE DE CONE SUPERIEURE DIRECTION	N 11	6
BAGUE DE PIGNON CINQUIEME ARBREPRINCIPAL	G 16	10
BAGUE DE PISTON	2-C 5	12
	2-C 10	11
	2-C 13	11
	2-D 1	13
BAGUE DE RONDELLE	2-I 10	26
	2-I 14	28
BAGUE DE TIGE DE RACCORD AMORTISSEUR	2-K 3	20
BAGUE INFERIEUR D'AMORTISSEUR	2-K 2	10
BAGUE SUPERIEUR D'AMORTISSEUR	2-K 2	11
BAGUE JOINT POT ECHAPPEMENT	2-H 4	2
	2-H 7	2
BAGUE, 20MM	G 10	11
	G 16	5
BAGUES DE SERRAGE, 20MM	G 3	18
	G 6	8
BAGUES DE SERRAGE, 56MM	G 13	27
	H 1	24
BAGUES DE SERRAGE, 62MM	G 15	38
	H 2	25
BAGUES DE SERRAGE, 620	G 15	38
BAGUES DE SERRAGE, 72MM	F 11	11
BANDE A D'AVERTISSEUR	3-C 1	1
BANDE A DE POT D'ECHAPPEMENT AUXILIAIRE	2-H 4	3
BANDE A DE TUYAU DE RACCORD	2-F 10	17
	2-G 3	17
	2-G 11	16
	2-G 14	12
BANDE A1 DE CABLE	2-N 11	34
	2-N 14	23
BANDE A3 DE CABLE	2-N 11	35
BANDE B D'AVERTISSEUR	3-C 1	2
BANDE B DE POT D'ECHAPPEMENT AUXILIAIRE	2-H 4	4
BANDE B1 DE CABLE	L 16	5
	M 8	5
BANDE DE BOITIER D'OUTILS	2-F 5	8
BANDE DE CABLE	2-N 13	12
BANDE DE GARDE-BOUE AV.	N 15	7
BANDE DE MONTAGE DE BATTERIE	2-N 16	4
BANDE DE POT D'ECHAPPEMENT	2-H 6	15
	2-H 8	11
BANDE DE SOUFFLET DE FOURCHE AV.	2-C 14	18
BANDE DE SOUFFLET DE FOURCHE AV.	2-D 2	21
BARRE DE BEQUILLE LATERALE	2-H 13	17
	2-I 8	13
BARRE MARCHE-PIED SELLE AR.	2-J 2	8
	2-J 10	7
BASE COMP. CLIGNOTANT AR. D.	2-L 5	32
	2-L 11	25
	2-M 2	15
	2-M 6	26
BASE COMP. CLIGNOTANT AR. G.	2-L 5	36
	2-L 11	26
	2-M 2	16
	2-M 6	29
BASE COMP. CLIGNOTANT AV. D.	2-L 2	16
	2-L 9	14
	2-M 1	9
	2-M 4	8
BASE COMP. CLIGNOTANT AV. G.	2-L 2	19
	2-L 10	18
	2-M 1	11
	2-M 4	10
BASE DE FEU AR.	2-N 1	5
BASE DE PIGNON DE BALANCIER AV.	G 3	11
BASE, CLIGNOTANT	2-K 16	5
	2-L 13	3
BATTERIE	2-N 7	7
	2-N 16	3
BATTERIE, 6N4	2-N 6	7
BAVETTE	2-J 11	21
BAVETTE A DE GARDE-BOUE AR.	2-K 13	14
BAVETTE AV.	N 5	22
	N 13	16
	N 15	4
BAVETTE B DE GARDE-BOUE AR	2-K 13	16
BAVETTE DE GARDE-BOUE AR.	2-K 9	13
BILLE D'ACIER, ø8	N 7	42
	N 10	26
	N 14	31
	2-I 1	41
	2-I 6	49
	2-I 12	43
	2-I 16	45
BOITE A FUSIBLES	2-N 16	6
BOITIER COMP. FIXATION ACCOUPLEMENT	2-C 1	11
BOITIER COMP. INFERIEUR D.	2-C 5	8
	2-C 9	7
	2-C 13	8
	2-D 1	11
BOITIER COMP. INFERIEUR G.	2-C 6	17
BOITIER COMP. INFERIEUR G.	2-C 10	16
	2-C 14	16
	2-D 2	19
BOITIER D'ACCELERATEUR INFERIEUR	M 3	16
BOITIER D'ACCELERATEUR INFERIEUR	M 9	17
BOITIER D'ACCELERATEUR SUPERIEUR	M 3	15
BOITIER D'ACCELERATEUR SUPERIEUR	M 9	16
BOITIER D'ACCOUPLEMENT	2-C 1	10
BOITIER D'OUTILS	2-F 5	7
	3-C 11	1
BOITIER DE CONTACTEUR DE FUSIBLE	2-N 13	10
BOITIER DE FILTRE A AIR	2-F 10	13
	2-G 3	13
	2-G 10	13
	2-G 14	10
BOITIER DE FIXATION INTERRUPTEUR	M 8	9
BOITIER DE PHARE	K 1	10
	K 3	15
	K 5	9
	K 7	9
BOITIER DE PILOTE	L 4	8
	L 7	14
BOMBILLO DE FEU AR.	2-N 1	12
	2-N 4	13
BOUCHON	2-N 11	31
BOUCHON COMP. REMPLISSAGE ESSENCE	2-E 15	8
BOUCHON COMP., RESERVOIR	2-F 4	11
BOUCHON D'ARBRE A CAMES	D 13	2
BOUCHON DE CACHE-POUSSIERE	2-K 2	5
BOUCHON DE GARDE-BOUE AR.	2-K 8	10
BOUCHON DE TIGE DE DIRECTION	M 15	12
BOUCHON DE TUYAU DE RESPIRATION	2-G 15	25
BOUGIE D'ALLUMAGE	D 11	27
BOULON A DE FIXATION DE BOITIERDEFILTREAAIR	2-F 14	40
BOULON A DE FIXATION DE BOITIERDEFILTREAAIR	2-G 8	35
BOULON A DE FIXATION DE BOITIERDEFILTREAAIR	2-G 13	36
BOULON B DE BOITIER DE FILTRE AAIR	2-F 15	42
BOULON B DE BOITIER DE FILTRE AAIR	2-G 9	37
BOULON B DE BOITIER DE FILTRE AAIR	2-G 13	38
BOULON B SPECIAL, 6MM	2-K 11	10
BOULON B SPECIAL, 6MM	2-K 13	19
	3-C 4	25
BOULON C DE FIXATION DE BOITIERDEFILTREAAIR	2-F 14	41
BOULON C DE FIXATION DE BOITIERDEFILTREAAIR	2-G 8	36
BOULON C DE FIXATION DE BOITIERDEFILTREAAIR	2-G 13	37
BOULON D'APPUI DE PHARE	K 2	15
	K 13	11
	K 15	12
	K 16	10
BOULON D'ASSEMBLAGE HEX., 7X12	E 4	12
BOULON DE BRAS DE KICK	2-H 15	27
	2-I 5	23
	2-I 10	27
	2-I 15	29
BOULON DE BRIDE, 10X125	3-C 6	11
BOULON DE BRIDE, 10X238	3-C 4	24
BOULON DE BRIDE, 10X35	2-K 1	18
BOULON DE BRIDE, 10X43	2-K 3	26
BOULON DE BRIDE, 10X45	2-C 1	12
BOULON DE BRIDE, 10X62	3-C 9	20
BOULON DE BRIDE, 10X68	2-K 3	25
BOULON DE BRIDE, 10X69	2-K 3	24
BOULON DE BRIDE, 10X70	3-C 6	40
BOULON DE BRIDE, 10X73	3-C 9	21
BOULON DE BRIDE, 12X140	3-C 8	16
BOULON DE BRIDE, 12X240	3-C 8	15
BOULON DE BRIDE, 12X25	2-I 1	40
	2-I 6	48
BOULON DE BRIDE, 12X40	F 2	16
BOULON DE BRIDE, 12X50	F 6	12
BOULON DE BRIDE, 12X78	2-K 3	23
BOULON DE BRIDE, 6X10	N 6	36
	N 9	21
	2-C 2	17
	2-F 6	13
	2-F 16	52
	2-G 9	44
	2-H 1	44
	2-J 13	39
	2-N 11	36
	2-N 16	9
BOULON DE BRIDE, 6X12	K 13	12
	K 15	13
	K 16	11
	N 7	37
	N 9	22
	N 14	26
	2-C 2	16
	2-F 2	16
	2-F 4	18
	2-F 16	53

INDEX DES DÉNOMINATIONS DE PIÈCES

(F)

Description	N° de Adresse	N° de réf.
BOULON DE BRIDE, 6X12	2-G9	45
	2-G13	48
	2-H6	22
	2-J8	45
	2-K1	17
	2-N11	37
	2-N14	24
	3-C5	36
	3-C9	30
BOULON DE BRIDE, 6X131	D3	13
BOULON DE BRIDE, 6X14	G3	14
BOULON DE BRIDE, 6X16	L9	25
	2-C8	28
	2-C11	26
	2-C16	33
	2-D3	37
	2-H1	45
	2-K1	17
	2-K10	23
	2-N12	39
	2-N14	25
	3-C6	37
	3-C11	14
BOULON DE BRIDE, 6X18	D7	10
	F7	22
	2-I11	40
	2-I15	42
	2-J13	40
	2-M16	13
BOULON DE BRIDE, 6X20	D4	20
	N16	17
	2-F6	14
	2-I1	38
	2-I6	46
	2-I11	41
	2-I15	43
	2-J13	41
	2-K11	14
BOULON DE BRIDE, 6X22	L15	25
	2-F7	6
	2-M12	14
BOULON DE BRIDE, 6X25	D4	21
	D10	26
	E7	11
	F1	13
	F8	27
	L11	23
	N7	38
	N9	23
	N14	27
	2-E8	10
	2-E9	15
BOULON DE BRIDE, 6X28	E4	17
	2-M12	14

Description	N° de Adresse	N° de réf.
BOULON DE BRIDE, 6X28	2-N2	19
	2-N15	26
BOULON DE BRIDE, 6X32	F11	14
	2-D12	10
	2-D14	14
	2-E11	13
BOULON DE BRIDE, 6X40	E7	12
	F2	14
	F8	28
	F11	15
	L15	26
	2-K14	30
BOULON DE BRIDE, 6X45	D4	22
	L3	16
	L5	18
BOULON DE BRIDE, 6X50	D4	23
	2-L7	48
BOULON DE BRIDE, 6X55	F11	16
BOULON DE BRIDE, 6X60	D4	24
	L9	26
BOULON DE BRIDE, 6X65	D4	25
BOULON DE BRIDE, 6X75	F10	9
BOULON DE BRIDE, 6X80	D4	24
BOULON DE BRIDE, 6X90	2-M7	40
BOULON DE BRIDE, 7X30	D2	11
BOULON DE BRIDE, 7X50	D3	12
BOULON DE BRIDE, 7X54	M13	9
BOULON DE BRIDE, 7X57	M13	10
BOULON DE BRIDE, 8X12	N7	39
	N14	28
	2-C3	18
	2-N12	40
BOULON DE BRIDE, 8X14	L15	27
	2-H9	19
	2-N12	41
BOULON DE BRIDE, 8X16	K4	22
	K6	16
	K8	16
	K11	13
	2-F7	7
	2-H9	20
BOULON DE BRIDE, 8X19	M15	15
BOULON DE BRIDE, 8X20	C4	25
	G7	13
	2-F6	15
	2-H6	23
	3-C6	38
BOULON DE BRIDE, 8X28	2-I1	39
	2-I6	47
	2-I12	42
	2-I16	44
BOULON DE BRIDE, 8X32	N7	40
	N9	24
	N14	29

Description	N° de Adresse	N° de réf.
BOULON DE BRIDE, 8X32	2-H9	21
	2-K11	15
	2-K15	31
BOULON DE BRIDE, 8X35	2-H6	24
	2-H9	22
BOULON DE BRIDE, 8X36	M13	8
	M16	16
BOULON DE BRIDE, 8X45	F11	17
	M15	14
	2-C2	13
	2-J8	46
	2-J13	42
BOULON DE BRIDE, 8X50	N7	41
	N9	25
	N14	30
	2-C8	29
	2-C11	27
BOULON DE BRIDE, 8X57	N5	28
BOULON DE BRIDE, 8X60	3-C6	39
	3-C9	19
BOULON DE BRIDE, 8X70	3-C9	18
BOULON DE BUTEE DE FREIN AR.	2-E9	11
	2-J6	27
BOULON DE CLIGNOTANT AR	2-L4	28
	2-L11	22
	2-M5	20
BOULON DE CLIGNOTANT AV.	2-L10	16
BOULON DE CYLINDRE, 132	D9	11
BOULON DE CYLINDRE 150	D8	12
BOULON DE DOUILLE, 8MM	2-C6	18
	2-C10	17
	2-C14	20
	2-D2	24
BOULON DE DRAINAGE 12MM	F2	24
	F7	21
BOULON DE FIXATION	2-L6	41
	2-L12	31
	2-L15	24
	2-M3	21
BOULON DE FIXATION DE BOITIER FILTREAAIR	2-F14	39
BOULON DE FIXATION DE BOITIER FILTREAAIR	2-G8	34
BOULON DE FIXATION DE PIGNON MENE	2-E2	20
BOULON DE FIXATION DE PIGNON MENE	2-E7	17
BOULON DE FIXATION DE PIGNON DECOMMANDE	2-E2	20
BOULON DE FIXATION DE REPOSE PIEDS	2-I10	29
BOULON DE FIXATION DE REPOSE PIEDS	2-I15	31

Description	N° de Adresse	N° de réf.
BOULON DE FIXATION D'INTERRUPTEURCOMBINNE	M15	15
BOULON DE PIVOT DE BUTEE TAMBOURDECHANGEMENTVITESSE	H8	17
BOULON DE PIVOT DE BUTEE TAMBOURDECHANGEMENTVITESSE	H11	18
BOULON DE PIVOT DE FOURCHE AR.	2-J6	25
	2-J11	25
BOULON DE PIVOT DE LEVIER POIGNEE	M6	27
BOULON DE PIVOT DE LEVIER POIGNEE	M11	29
BOULON DE REGLAGE DE CABLE	M6	23
	M10	25
BOULON DE REGLAGE DE CABLE D'EMBRAYAGE	M6	24
BOULON DE REGLAGE DE CHAINE	2-J6	24
BOULON HEX., 10X60	3-C5	30
BOULON HEX., 5X20	2-N2	16
	2-N5	15
BOULON HEX., 6X10	G15	36
	H2	30
BOULON HEX., 6X12	F2	23
	F7	20
	F11	12
BOULON HEX. 6X16	H15	17
BOULON HEX., 6X25	E11	25
BOULON HEX., 6X28	E15	11
	H8	21
	2-I5	35
	2-I10	30
	2-I15	32
BOULON HEX., 6X30	H11	17
BOULON HEX., 6X35	E15	12
BOULON HEX., 6X40	L11	19
BOULON HEX., 6X42	F2	15
BOULON HEX., 6X8	2-C7	25
	2-C11	23
	2-C15	27
	2-D3	31
	2-J7	34
BOULON HEX., 8X20	H15	17
BOULON HEX., 8X28	3-C4	26
	3-C8	17
BOULON SPECIAL, 6MM	E4	10
	N5	27
BOULON SPECIAL, 6X14	2-H3	6
BOULON SPECIAL, 6X20	D7	10
BOULON SPECIAL, 6X26	E4	11
BOULON SPECIAL 6X28	E4	13
BOULON UBS, 8X114	F10	8
BOULON UBS, 8X70	F10	7
BOULON FOURCHE AV.	2-C6	14
	2-C10	13

INDEX DES DÉNOMINATIONS DE PIÈCES

(F)

Description	N° de Adresse	N° de réf.
BOULON, FOURCHE AV.	2-C 13	13
BOUTON DE COMPTEUR JOURNALIER	L 2	7
BRAS COMP. REPOSE PIEDS D.	2-H 14	20
	2-I 4	25
	2-I 9	21
	2-I 14	20
BRAS COMP. REPOSE PIEDS G.	2-H 14	24
	2-I 5	29
	2-I 9	24
	2-I 14	24
BRAS DE BUTEE DE FREIN AR.	2-J 1	4
BRAS DE FREIN AR	2-E 8	7
	2-E 9	7
	2-E 10	9
BRAS DE FREIN AV.	2-D 11	10
	2-D 13	9
BRIDE DE RAYON AV.	2 D6	9
BRIDE DE SUPPORT DE BALANCIER	G 1	3
	G6	3
BRIDE MENEE FINALE	2-D 16	11
	2 E 5	8
BROCHE COMP. CHANGEMENT DE VITESSE	H 7	11
BROCHE COMP. CHANGEMENT DE VITESSE	H 10	11
BROCHE COMP DE KICK DE DEMARRAGE	H 13	5
BUTEE COMP BRAS DE FREIN	2 E 9	9
BUTEE COMP. TAMBOUR DE CHANGEMENT DE VITESSE	H6	9
BUTEE COMP. TAMBOUR DE CHANGEMENT DE VITESSE	H9	9
BUTEE DE BAGUETTE	2-E 1	17
BUTEE DE CLIGNOTANT AV.	2-L 1	9
	2 L 8	6
	2 L 13	6
	2-M1	4
BUTEE DE CORPS DE CLEF	3 C 11	4
BUTEE DE FREIN AR	2 E 11	12
BUTEE DE GRAIN. 2.15	2-E 6	15
BUTEE DE SIEGE DE RESSORT	2-K 2	9

(C)

Description	N° de Adresse	N° de réf.
CABLE COMP A D'ACCELERATEUR	L 16	1
	M8	1
CABLE COMP. B D'ACCELERATEUR	L 16	2
	M8	3
CABLE COMP. DE FREIN AV.	M2	10
	M9	11
CABLE COMP DECOMPRESSION	D2	10
CABLE COMP EMBRAYAGE	L 16	3
	M8	4
CABLE COMP. FREIN AR.	2-H 11	8
	2-I 2	9
CABLE COMP. STARTER	M12	1
	M14	1
CABLE INTERIEUR	L 10	10
	L 14	12
CABLE INTERIEUR DE COMPTEUR DE VITESSE	L 2	9
CABLE INTERIEUR DE COMPTEUR DE VITESSE	L 4	11
CABLE INTERIEUR DE COMPTEUR DE VITESSE	L 8	16
CABLE INTERIEUR DE TACHYMETRE	L 7	13
	L 13	7
CACHE-POUSSIERE	2 K 2	13
CACHE-POUSSIERE B	2-K 4	31
CACHE-POUSSIERE DE CAME DE FREIN	2-D 10	8
CACHE-POUSSIERE DE CAME DE FREIN	2 D 13	5
CACHE-POUSSIERE DE CAME DE FREIN	2-E 8	8
CACHE-POUSSIERE DE CAME DE FREIN	2-E 9	10
CACHE-POUSSIERE DE CAME DE FREIN	2-E 11	10
CACHE-POUSSIERE DE FOURCHE AV.	2 C5	9
	2 C9	8
CACHE-POUSSIERE DE PEDALE FREIN	2-H 13	15
CACHE-POUSSIERE DE PEDALE FREIN	2-I 3	15
CACHE-POUSSIERE DE TETE DIRECTION	N3	14
CACHE-POUSSIERE DE TETE DIRECTION	N8	11
CACHE-POUSSIERE DE TETE DIRECTION	N 12	8
CACHE-POUSSIERE DE TETE DIRECTION	2-C 1	8
CACHE-POUSSIERE LATERAL DE PIGNON	2 D 15	8
CACHE-POUSSIERE, 20X35X7	2 D7	17
	2 D9	11
CACHE-POUSSIERE, 35MM	2-C 15	24
	2-D 2	27
CAME D'ARBRE DE KICK	H 14	9
CAME DE CHANGEMENT VITESSE	H6	7
	H9	7
CAME DE FREIN AR.	2 D10	2
	2 E 8	4
	2-E 9	4
	2-E 10	6
CAME DE FREIN AV.	2 D 13	6
CAOUTCHOUC A DE BUTEE	3-C 2	12
	3-C 8	7
CAOUTCHOUC B DE BUTEE	3-C 3	16
	3-C 8	10
CAOUTCHOUC B DE JOINT	2-J 16	10
CAOUTCHOUC C DE BUTEE	3-C 8	11
CAOUTCHOUC COMP. TAMPON DE BRAS DE BUTEE	2-E 9	8
CAOUTCHOUC D'AMORTISSEUR	G3	13
	G8	6
CAOUTCHOUC D'AMORTISSEUR DE ROUE AR.	2-D 15	4
CAOUTCHOUC D'AMORTISSEUR DE ROUE AR.	2-E 5	4
CAOUTCHOUC D'AMORTISSEUR DE CENTRALE CLIGNOTANTE	2-N 10	24
CAOUTCHOUC D'AMORTISSEUR DE CENTRALE CLIGNOTANTE	2-N 14	16
CAOUTCHOUC DE BEQUILLE	2-I 4	21
	2-I 9	16
	2-I 14	16
CAOUTCHOUC DE BOITIER DE BATTERIE	2 N 11	30
CAOUTCHOUC DE BUTEE	2-J 16	12
CAOUTCHOUC DE CLIGNOTANT AR.	2 L 4	27
	2-M5	18
CAOUTCHOUC DE FERMETURE	2-G 16	28
CAOUTCHOUC DE GARDE-BOUE DE ROUE AR.	2-M 10	6
CAOUTCHOUC DE JOINT	K 3	11
	K 5	6
	2-F 7	3
CAOUTCHOUC DE JOINT D'ELEMENT	2 F 8	7
	2 G 1	6
	2-G 10	7
CAOUTCHOUC DE JOINT DE RESPIRATION	2 F 12	28
CAOUTCHOUC DE JOINT DE RESPIRATION	2-G 4	21
CAOUTCHOUC DE JOINT DE RESPIRATION	2-G 12	28
CAOUTCHOUC DE MARCHE-PIED SELLE AR	2-J 1	5
CAOUTCHOUC DE MARCHE-PIED SELLE AR.	2-J 9	4
CAOUTCHOUC DE MONTAGE	2-K 11	7
	2-K 13	11
CAOUTCHOUC DE MONTAGE CLIGNOTANT AV.	2-L 1	13
CAOUTCHOUC DE MONTAGE CLIGNOTANT AV	2-L 9	10
CAOUTCHOUC DE MONTAGE CLIGNOTANT AV.	2 L 14	10
CAOUTCHOUC DE MONTAGE CLIGNOTANT AV	2 M1	7
CAOUTCHOUC DE MONTAGE DE DERAPAGE D.	3-C 8	12
CAOUTCHOUC DE MONTAGE DE DERAPAGE G.	3-C 8	13
CAOUTCHOUC DE MONTAGE DE GARDE-BOUE AV.	N4	20
CAOUTCHOUC DE MONTAGE DE GARDE-BOUE AV.	N9	16
CAOUTCHOUC DE MONTAGE DE GARDE-BOUE AV.	N13	13
CAOUTCHOUC DE MONTAGE DE GARDE-BOUE AV.	2-K 12	5
CAOUTCHOUC DE MONTAGE DE PLAQUE DE DERAPAGE	3-C 3	17
CAOUTCHOUC DE MONTAGE DE COMPTEUR DE VITESSE	L 7	10
CAOUTCHOUC DE MONTAGE DE COMPTEUR DE VITESSE	L 10	5
CAOUTCHOUC DE MONTAGE DE COMPTEUR DE VITESSE	L 12	4
CAOUTCHOUC DE MONTAGE DE BOULON DE CLIGNOTANT	2-L 11	23
CAOUTCHOUC DE MONTAGE DE BOULON DE CLIGNOTANT	2 M6	21
CAOUTCHOUC DE PEDALE CHANGEMENT	2-H 16	34
CAOUTCHOUC DE PEDALE CHANGEMENT	2-I 5	42
CAOUTCHOUC DE PEDALE DE SELECTEUR DE VITESSE	2-H 10	2
CAOUTCHOUC DE PEDALE DE SELECTEUR DE VITESSE	2-I 2	3
CAOUTCHOUC DE PEDALE DE SELECTEUR DE VITESSE	2 I 7	2
CAOUTCHOUC DE PEDALE DE SELECTEUR DE VITESSE	2 I 13	2
CAOUTCHOUC DE REPOSE-PIEDS	2-I 5	32
	2-I 14	27
CAOUTCHOUC DE RESERVOIR AR	2-E 13	4
	2 F 3	8
CAOUTCHOUC DE SIEGE	2-F 5	3
CAOUTCHOUC DE SIEGE DE BASE	2-M 11	9
	2-N 1	8
CAOUTCHOUC DE SIEGE DE BASE FEUAR	2 M10	9
CAOUTCHOUC DE SIEGE DE BASE FEUAR.	2 M14	8
CAOUTCHOUC DE SUPPORT DE FEU AR.	2-N 4	10
CAOUTCHOUC DE TAMPON DE GARDE-BOUE AR.	L 8	20
CAOUTCHOUC DE VISIERE AV.	K 13	10

INDEX DES DÉNOMINATIONS DE PIÈCES

(F)

Description	N° de Adresse	N° de réf.
CAOUTCHOUC DE VISIERE AV.	K 15	9
	K 16	9
CARTER COMP. CHAINE DE COMMANDE	2-J 1	2
CARTER COMP CHAINE DE COMMANDE	2-J 9	2
CARTER DE CHAINE DE COMMANDE	2 J 1	1
	2-J 9	2
CARTER MOTEUR COMP. INFERIEUR	F 9	3
CARTER MOTEUR COMP. SUPERIEUR	F 9	1
CATADIOPTRE	2-K 7	3
	2-K 12	2
	2-N 1	11
CATAPHOTE AR	2-K 7	4
CATAPHOTE AV.	K 1	9
CEINTURE COMP. SIEGE	2-F 5	6
	2-F 7	4
CENTRAGE COMP. D'EMBRAYAGE	E 9	5
CHAINE DE BALANCIER	G 2	7
CHAINE DE CAMES	E 3	2
CHAINE DE COMMANDE	2 J 1	3
CHAMBRE A AIR	2-D 7	13
	2-D 8	9
	2-E 1	15
	2-E 6	13
CHAPEAU D'ECROU D'ESSIEU	2-D 10	4
	2 E 2	19
CHAPEAU DE BOITIER D'OUTILS	3-C 11	2
CHAPEAU DE BOUTON DE COMPTEUR JOURNALIER	L 6	6
CHAPEAU DE CACHE-POUSSIERE FOURCHEAR.	2-J 4	13
CHAPEAU DE CACHE-POUSSIERE FOURCHEAR.	2-J 10	12
CHAPEAU DE COUVERCLE INTERRUPTEURD'ALLUMAGE	L 13	10
CHAPEAU DE GENERATEUR DE C.A.	F 2	17
	F 6	13
CHAPEAU DE SEPARATEUR RESPIRATION	2-F 11	23
CHAPEAU DE SEPARATEUR RESPIRATION	2-G 11	23
CHAPEAU DE SEPARATEUR RESPIRATION	2-G 15	19
CHAPEAU DE SOUPAPE D'AIR	2 D 2	23
CHAPEAU DE TROU DE JANTE	2-D 4	1
	2-D 8	1
	2-E 2	18
	2 E 6	16
CHAPEAU DE TUYAU DE FOURCHE	2-C 6	13
	2 C 10	12
	2-C 13	12
CHAPEAU RESISTANT D'ELEMENT	2-G 3	12
CHAPEAU, 30MM	F 2	18
CHAPEAU, 30MM	F 6	14
CHARNIERE A DE BATTERIE	2-N 15	1
CHARNIERE B DE BATTERIE	2-N 16	2
CHARNIERE DE BOITIER DE BATTERIE	2-N 6	2
CIRCLIP EXTERIEUR, 10MM	E 8	19
CIRCLIP EXTERIEUR, 12MM	H 8	23
	H 11	23
CIRCLIP EXTERIEUR, 16MM	H 15	19
CIRCLIP EXTERIEUR, 20MM	G 4	22
	G 7	11
CIRCLIP EXTERIEUR, 24MM	H 15	20
CIRCLIP EXTERIEUR, 32MM	G 4	23
	G 15	37
CIRCLIP EXTERIEUR, 38MM	G 4	24
	G 7	12
CIRCLIP EXTERIEUR, 65MM	2-E 3	23
CIRCLIP INTERIEUR, 47MM	2-E 7	26
CIRCLIP INTERIEUR, 51.5	2-D 1	15
CIRCLIP, 22MM	H 15	16
CIRCLIP, 25MM	G 13	26
	H 1	23
CLAVETTE DE SOUPAPE	E 2	15
CLAVETTE DE WOODRUFF SPECIALE, 25X18	F 16	11
CLAVETTE WOODRUFF, 25X18	F 16	11
CLE A DOUILLE, P18	3-C 11	8
CLE A DOUILLE, P18X19	3-C 10	11
CLE A DOUILLE, 22X17	3-C 10	2
CLE A ERGOT	3-C 10	3
CLE A OEIL, 22MM	3-C 10	13
CLE A OEIL, 24MM	3-C 12	20
CLE, 10X12	3-C 10	4
CLE, 12X14	3-C 11	7
CLE, 14X17	3-C 10	5
CLE, 5.9X10	3-C 11	6
CLEF DE BLANC	M 14	6
COLLIER	2-K 13	13
COLLIER A D'ENTRETOISE D'AXE AR.	2-E 5	9
COLLIER A DE BOITIER DE FILTRE AAIR	2-G 16	32
COLLIER A DE RACCORD DE FILTRE AAIR	D 7	9
COLLIER A DE RACCORD DE FILTRE AAIR	2-F 10	17
COLLIER A DE RACCORD DE FILTRE AAIR	2-G 3	17
COLLIER B D ENTRETOISE D'AXE AR.	2 E 5	10
COLLIER B DE FIXATION DE BOITIERDEFILTREAAIR	2 K 14	20
COLLIER CENTRAL DE FOURCHE AR.	2-J 3	12
	2-J 10	11
COLLIER D'APPUI DE PROFILAGE	2-K 12	8
COLLIER D'AXE AR.	2-D 15	5
COLLIER D'ECARTEMENT	2 N 14	19
COLLIER D'ECARTEMENT DE ROUE AV.	2-D 7	10
COLLIER D'ENTRETOISE D'AXE AR.	2-D 16	12
COLLIER D'INSTALLATION DE FEU AR.	2-N 4	11
COLLIER DE BAGUE CAOUTCHOUC AMORTISSEURAR.	2-J 16	9
COLLIER DE BASE DE CLIGNOTANT	2-L 1	10
	2-L 8	7
	2-M 4	4
COLLIER DE BOITIER D'OUTILS	2-F 5	9
COLLIER DE BOITIER DE PHARE	K 1	12
	K 10	8
COLLIER DE BRAS D'ACCELERATEUR	2-J 14	1
COLLIER DE CAMES DE CHANGEMENT VITESSE	H 6	8
COLLIER DE COULISSEAU DE CHAINE	2-J 11	19
COLLIER DE COUSSIN DE SUPPORT NUMERO	L 11	16
COLLIER DE COUSSIN DE SUPPORT NUMERO	L 14	20
COLLIER DE COUVERCLE DE REGLAGE	2-K 5	1
COLLIER DE COUVERCLE DE REGLAGE	2-K 7	1
COLLIER DE ECARTEMENT D'AXE AV.	2-D 8	6
COLLIER DE FEU AR.	2-M 11	11
	2-M 15	9
COLLIER DE FIXATION DE COUVERCLE	2-G 16	29
COLLIER DE FIXATION DE CAOUTCHOUCDEBEQUILLE	2-I 4	22
COLLIER DE FIXATION DE CAOUTCHOUCDEBEQUILLE	2-I 9	17
COLLIER DE FIXATION DE CAOUTCHOUCDEBEQUILLE	2-I 14	17
COLLIER DE FIXATION DE GARDE-BOUEAV.	K 12	7
COLLIER DE FIXATION DE GARDE-BOUEAV.	K 14	7
COLLIER DE FIXATION DE GARDE-BOUEAV.	K 16	7
COLLIER DE FIXATION DE GARDE-BOUEAV.	2 J 11	20
COLLIER DE FIXATION DE PHARE	K 2	14
	K 4	17
	K 5	11
	K 7	11
	N 5	26
COLLIER DE FIXATION DE PHARE	N 13	19
	2-K 7	5
	2-K 12	7
COLLIER DE GARDE DE CHAIN	2-J 11	17
COLLIER DE GARDE-BOUE AR.	2-M 11	11
COLLIER DE GARDE-BOUE AV.	N 5	21
	N 9	17
	N 13	15
	N 16	8
	2-M 15	9
COLLIER DE GLISSIERE DE CHAINE	2-J 10	16
COLLIER DE JOINT DE FEU AR	2-N 1	10
	2-N 4	12
COLLIER DE KICK DE DEMARREUR	H 14	8
COLLIER DE MONTAGE DE RADIATEUR	2-K 11	1
COLLIER DE MONTAGE DE FEU AR.	L 8	21
	L 14	19
COLLIER DE MONTAGE DE GARDE-BOUE	N 15	3
COLLIER DE MONTAGE DE GARDE-BOUE	2-K 12	6
COLLIER DE PIVOT DE BRAS AMORTISSEUR	2-K 3	18
COLLIER DE PIVOT DE TIGE RACCORD	2-K 3	21
COLLIER DE QUEUE DE CARTER CHAINE	2-N 1	13
COLLIER DE RESSORT	2-D 1	8
COLLIER DE ROUE AR.	2 D 15	6
	2-E 5	5
COLLIER DE SUSPENSION MOTEUR	3-C 1	5
	3-C 7	2
COLLIER DE TENDEUR DE CHAINE	2-J 4	16
COLLIER SUPERIEUR D'AMORTISSEUR	2-K 3	22
COLLIER, 6.2X13	L 11	17
	L 15	22
COLLIER, 6.3X13	L 8	17
	L 10	11
	L 14	13
COLLIER 6X14.7	E 3	5
COLLIER, 8X12	2-K 13	10
COLLIER, 8X15	2-K 11	6
COLLIER, 9X12X4.5	2-K 9	17
CONDUITE D'ADMISSION D'AIR	2-G 14	11
CONTACT D'INTERRUPTEUR DE POINTMORT	F 1	11
CONTACT D'INTERRUPTEUR DE POINTMORT	F 4	10
CONTACTEUR A, FUSIBLE	2-N 8	14
CONTACTEUR B, FUSIBLE	2-N 8	15
CORPS COMP. CADRE	3-C 1	4
	3-C 7	1

INDEX DES DÉNOMINATIONS DE PIÈCES

(F)

Description	N° de Adresse	N° de réf.
CORPS COMP. ROBINET	2-E 12	2
	2-F 3	2
CORPS DE CLEF	3-C 11	3
CORPS DE POMPE A HUILE	E 13	2
CORPS DE SEPARATEUR RESPIRATION	2-F 11	22
CORPS DE SEPARATEUR RESPIRATION	2-G 11	22
CORPS DE SEPARATEUR RESPIRATION	2-G 15	17
COULISSEAU DE CABLE D'ACCELERATEUR	M9	18
COULISSEAU CHAINE	2-J 11	16
COUSSIN D'UNITE DE C.D.I.	2-N 13	1
COUSSINET DE PIVOT DE FOURCHE AR.	2-J 12	31
COUVERCLE COMP. CARTER MOTEUR D.	E 5	1
COUVERCLE COMP. CARTER MOTEUR G.	E 16	1
COUVERCLE COMP. CARTER MOTEUR G.	F 4	1
COUVERCLE COMP. LATERAL D.	2-H 2	1
COUVERCLE COMP. LATERAL G	2-H 3	3
COUVERCLE D'ACCOUPLEMENT FAISCEAUELECTRIQUE	2-M 8	1
COUVERCLE D'ACCOUPLEMENT FAISCEAUELECTRIQUE	2-M 13	1
COUVERCLE D'ACCOUPLEMENT FAISCEAUELECTRIQUE	2-N 1	1
COUVERCLE D'ACCOUPLEMENT FAISCEAUELECTRIQUE	2-N 3	1
COUVERCLE D'ACCOUPLEMENT DE C.D.I.	2-N 13	8
COUVERCLE D'INTERRUPTEUR ALLUMAGE	L 10	8
COUVERCLE D'INTERRUPTEUR ALLUMAGE	L 13	9
COUVERCLE D'INTERRUPTEUR COMBINAISON	M14	5
COUVERCLE DE BOITIER DE FILTRE AAIR	2-F 9	11
COUVERCLE DE BOITIER DE FILTRE AAIR	2-G 2	10
COUVERCLE DE BOITIER DE FILTRE AAIR	2-G 10	11
COUVERCLE DE BOITIER DE FILTRE AAIR	2-G 14	8
COUVERCLE DE CABLE D'ACCELERATEUR	M8	2
COUVERCLE DE CARTER MOTEUR AR. G	E 16	2
COUVERCLE DE CARTER MOTEUR AR. G.	F 4	2
COUVERCLE DE CHAINE DE COMMANDE	2-J 9	3
COUVERCLE DE CULASSE	D 1	1
COUVERCLE DE FAISSEAU ELECTRIQUEDEGARDE-BOUE AR	2-K 6	7
COUVERCLE DE FAISSEAU ELECTRIQUEDEGARDE-BOUE AR	2-K 13	12
COUVERCLE DE FIL DE CLIGNOTANT	2-L 2	17
	2-L 9	15
	2-L 14	13
	2-M1	10
	2-M4	9
COUVERCLE DE LEVIER DE GUIDON	M5	21
COUVERCLE DE LEVIER DE GUIDON D.	M4	20
COUVERCLE DE LEVIER DE GUIDON D.	M 10	22
COUVERCLE DE LEVIER DE GUIDON G.	M5	21
COUVERCLE DE LEVIER DE GUIDON G.	M10	23
COUVERCLE DE POT D'ECHAPPEMENT	2-H8	12
COUVERCLE DE RESISTANCE	2-N9	18
COUVERCLE DE TROU DE REGLAGE SOUPAPE	D2	6
COUVERCLE DE VIS	K 1	8
	K 3	10
COUVERCLE LATERAL D.	2-F 13	36
	2-G5	31
	2-G 12	34
COUVERCLE POMPE A HUILE	E 13	3
COUVERCLE, BATTERIE	2-N6	3
CREPINE DE FILTRE A HUILE	F 10	6
CROCHET DE RESSORT DE BEQUILLE LATERALE	2-I 3	17
CULASSE COMP.	D5	3
CULBUTEUR DE SOUPAPE D'ADMISSION	D 14	4
CULBUTEUR DE SOUPAPE D'ECHAPPEMENT	D 14	5
CUVETTE, FILTRE A ESSENCE	2-F 3	6
CYLINDRE COMP.	D5	1
(D)		
DISQUE DE FRICTION D'EMBRAYAGE	E 9	7
DISQUE DE PRESSION D'EMBRAYAGE	E 9	9
DOUILLE COMP. AR. D.	2-L 4	30
	2-L 15	18
DOUILLE COMP. AR. G.	2-L 5	34
	2-L 15	19
DOUILLE COMP. CLIGNOTANT AV. D.	2-L 2	14
DOUILLE COMP. CLIGNOTANT AV. D.	2-L 14	11
DOUILLE COMP. CLIGNOTANT AV. G.	2-L 2	18
DOUILLE COMP. CLIGNOTANT AV G.	2-L 14	14
DOUILLE COMP. ECLAIRAGE	L 4	7
	L 6	8
DOUILLE COMP. FEU AR.	2-M9	5
	2-M13	5
	2-N 3	5
DOUILLE COMP. FEU POSITION	K 3	14
DOUILLE COMP. PHARE	K 5	5
	K 7	6
DOUILLE COMP. TEMOIN DE FEUX ROUTE	L 7	9
DOUILLE DE PHARE	K 3	9
(E)		
ECROU B DE REGLAGE DE TIGE DE FREIN	2-I 1	37
ECROU B DE REGLAGE DE TIGE DE FREIN	2-I 6	45
ECROU BLOCAGE, 18MM	E 11	19
	2-L 6	42
ECROU COMP. SUPERIEUR DE TETE DIRECTION	M3	16
ECROU COMP. SUPERIEUR DE TETE DIRECTION	N9	13
ECROU COMP. SUPERIEUR DE TETE DIRECTION	N 12	10
ECROU CRENELE, 10MM	2-E 9	12
ECROU D'AUTO-BLOCANT, 14MM	2-J 7	29
ECROU D'AXE AR.	2-D 11	12
ECROU DE BOITIER DE PHARE	K 2	13
	K 4	16
	K 5	10
	K 7	10
ECROU DE BRIDE, 10MM	2-J 12	35
	2-L 7	47
	2-L 12	34
	2-M7	32
	3-C 5	34
	3-C 9	22
ECROU DE BRIDE, 12MM	2-D 12	17
	2-K 3	28
ECROU DE BRIDE, 4MM	2-C 8	27
	2-C 11	25
	2-C 16	31
ECROU DE BRIDE, 5MM	2-K 14	25
ECROU DE BRIDE, 6MM	L 3	15
	L 5	17
ECROU DE BRIDE, 6MM	2-C 16	32
	2-D 3	36
	2-D 11	16
	2-D 14	13
	2-E 8	9
	2-E 11	13
	2-F 7	5
	2-H 6	20
	2-H 8	17
	2-J 12	34
	2-K 10	22
	2-K 14	26
	2-M12	13
	2-M15	12
	2-N 11	32
ECROU DE BRIDE, 8MM	D 10	23
	N 6	30
	N 9	20
	N 14	25
	2-E 3	27
	2-E 7	19
	2-H 6	21
	2-H 9	18
	2-J 7	37
	2-K 11	12
	2-K 14	27
	3-C 5	33
ECROU DE CHAPEAU HEX., 5MM	M11	36
ECROU DE CHAPEAU, 5MM	2-N 2	17
ECROU DE CHAPEAU, 6MM	E 4	14
	L 3	14
	L 5	16
	L 9	24
	L 11	22
	L 15	24
	2-F 5	10
	2-K 6	6
	2-K 9	15
	2-K 11	11
	3-C 5	31
ECROU DE CHAPEAU, 7MM	M13	12
ECROU DE CHAPEAU, 8MM	3-C 5	32
	3-C 9	27
ECROU DE FIXATION	M7	28
	M11	30
ECROU DE FIXATION DE BOITIER OUTILS	2-G 16	31
ECROU DE FIXATION DE FILTRE A AIR	2-F 10	16
ECROU DE FIXATION DE FILTRE A AIR	2-G 3	16
ECROU DE FIXATION DE FILTRE A AIR	2-G 11	17
ECROU DE GLISSIERE DE CHAINE	2-J 10	15

INDEX DES DÉNOMINATIONS DE PIÈCES

(F)

Description	N° de Adresse	N° de réf.
ECROU DE PIGNON MENE	2-D7	16
ECROU DE REGLAGE D'INTENSITE PHARE	K1	5
ECROU DE REGLAGE D'INTENSITE PHARE	K3	7
ECROU DE REGLAGE DE FREIN	2-H11	9
	2-I3	10
	2-I8	10
	2-I13	10
ECROU DE REGLAGE DE SOUPAPE	E2	17
ECROU DE REGULATEUR	2-K2	8
ECROU DE SUPPORT D'UNITE	K1	7
ECROU DE TIGE DE DIRECTION	M13	11
	M16	17
ECROU HEX., 10MM	2-H15	31
	2-I5	38
	2-I10	32
	2-I15	34
	2-J16	16
	2-L7	46
	2-L12	34
	2-L15	29
	2-M3	25
	2-M7	36
ECROU HEX., 12MM	3-C9	26
ECROU HEX., 5MM	2-D3	35
	2-J7	28
ECROU HEX., 6MM	M7	34
	M11	35
	2-F6	12
	2-H15	30
	2-I5	37
	2-I10	31
	2-I15	33
ECROU HEX., 8MM	H15	18
	L15	23
	2-E3	26
	2-E7	23
	2-J7	36
ECROU U. 6MM	N16	10
ECROU UBS. 8MM	2-E3	27
	3-C9	23
ECROU RONDELLE. 8MM	D10	23
ECROU. ESSIEU ROUE. 10MM	2-K3	27
ECROU. ESSIEU ROUE. 12MM	2-D11	12
ECROU. ESSIEU ROUE. 14MM	2-J12	26
ECROU ESSIEU ROUE. 16MM	2-E2	21
	2-E7	18
ELEMENT A DE FILTRE A AIR	2-G14	5
ELEMENT DE CONDENSATION	2-F11	25
	2-G11	25
	2-G15	23
ELEMENT DE FILTRE A AIR	2-F8	6
	2-G1	5

Description	N° de Adresse	N° de réf.
ELEMENT DE FILTRE A AIR	2-G10	6
EMBLEME B DE COUVERCLE LATERAL D.	3-D4	11
EMBLEME B DE COUVERCLE LATERAL G.	3-D4	12
EMBLEME DE COUVERCLE DE BOITIERDEFILTREAAIR	3-C15	10
EMBLEME DE COUVERCLE DE TUYAU PRINCIPAL	3-C16	6
EMBLEME DE COUVERCLE LATERAL	3-C14	8
	3-D3	7
EMBLEME DE COUVERCLE LATERAL D.	3-C15	9
EMBLEME DE COUVERCLE LATERAL D.	3-D1	8
EMBLEME DE COUVERCLE LATERAL D.	3-D3	8
EMBLEME DE COUVERCLE LATERAL G.	3-D1	10
EMBLEME DE COUVERCLE LATERAL G.	3-D3	10
EMBLEME DE FOURCHE AR.	2-J11	22
EMBLEME DE GARDE-BOUE AV.	3-D2	5
EMBLEME DE PLAQUE DE NUMERO AV.	K10	9
EMBLEME DE RESERVOIR D'ESSENCE	3-C14	7
	3-C16	5
ENS. AMORTISSEUR AR.	2-J14	2
	2-K2	1
ENS. AVANCE A D'ALLUMAGE	E10	17
ENS. AVANCE B D'ALLUMAGE	E10	17
ENS. AVANCE C D'ALLUMAGE	E10	17
ENS. AVERTISSEUR SONORE	N1	4
	N8	3
ENS. BALANCIER AR.	G8	1
ENS. BARRE DE BEQUILLE LATERALE	2-I4	19
ENS. BARRE DE BEQUILLE LATERALE	2-I8	15
ENS. BARRE DE BEQUILLE LATERALE	2-I13	14
ENS BOBINE. ALLUMAGE	2-N6	5
	2-N13	3
ENS BOITIER D'ENGRENAGE TACHYMETRE	D2	3
ENS. BOITIER DE TEMOIN	L10	6
ENS. BOULON DE FOURCHE AV.	2-D2	16
ENS. BRAS D'AMORTISSEUR	2-K2	16
ENS. BRAS DE KICK DE DEMARRAGE	2-H10	4
	2-I2	5
	2-I7	4
	2-I13	4
ENS. BRAS DE REPOSE-PIEDS D.	2-H13	19
	2-I4	24

Description	N° de Adresse	N° de réf.
ENS. BRAS DE REPOSE-PIEDS D.	2-I9	19
	2-I14	19
ENS. BRAS DE REPOSE-PIEDS G.	2-H14	23
	2-I4	28
	2-I9	23
	2-I14	23
ENS. CABLE DE COMPTEUR DE VITESSE	L2	8
ENS. CABLE DE COMPTEUR DE VITESSE	L4	10
ENS. CABLE DE COMPTEUR DE VITESSE	L7	15
ENS. CABLE DE COMPTEUR DE VITESSE	L10	9
ENS. CABLE DE COMPTEUR DE VITESSE	L13	11
ENS. CABLE DE TACHYMETRE	L7	12
	L12	6
ENS. CARBURATEUR	I1	15
	I5	12
	I11	12
ENS. CHAPEAU A D'ANTI-PARASITE	2-N6	6
ENS CHAPEAU D'ANTI-PARASITE	2-N13	4
ENS. COMPTEUR DE VITESSE	L1	6
	L4	6
	L6	5
	L10	3
	L12	3
ENS. CONTACTEUR D'ARRET	M1	6
	M8	6
ENS. DOUILLE DE FEU POSITION	K9	4
	K12	4
	K14	4
	K16	4
ENS. DOUILLE DE PHARE	K9	2
	K12	2
	K14	2
	K16	2
ENS. ECROU DE DIRELTION	2-C1	9
ENS. FEU AR.	2-M8	3
	2-M13	3
ENS. FOURCHE AR.	2-J2	10
	2-J10	9
ENS. FOURCHE AV. D.	2-C4	3
	2-C9	3
	2-C12	3
	2-D1	4
ENS. FOURCHE AV. G.	2-C6	16
	2-C10	15
	2-C13	15
	2-D2	18
ENS. GARDE-BOUE AR.	2-K5	3
	2-K7	6
ENS. GENERATEUR A C.A.	E16	5

Description	N° de Adresse	N° de réf.
ENS. GENERATEUR A C.A. DE TYPE VOLANT	F4	5
ENS. GENERATEUR D'IMPULSION	E7	10
ENS. GENERATEUR D'IMPULSIONS A	E6	10
ENS. GENERATEUR D'IMPULSIONS B	E6	10
ENS. GENERATEUR D'IMPULSIONS C	E6	10
ENS. INTERRUPTEUR COMBINE	L1	4
	L4	4
	L6	4
ENS. INTERRUPTEUR COMBINE ET VERROU	M14	4
ENS. INTERRUPTEUR D'ECLAIRAGE ETD'ARRET	M1	7
ENS. INTERRUPTEUR DE CLIGNOTANT	M8	7
ENS. INTERRUPTEUR DE CLIGNOTANTETCODE-PHARE	M8	8
ENS. INTERRUPTEUR DE FEU STOP AR.	M9	10
ENS. INTERRUPTEUR DE FEU STOP AR.	2-H11	6
ENS. INTERRUPTEUR DE FEU STOP AR.	2-I2	7
ENS. INTERRUPTEUR DE FEU STOP AR.	2-I7	6
ENS. INTERRUPTEUR DE FEU STOP AR.	2-I13	6
ENS. PHARE	K1	1
	K3	2
	K5	1
	K7	1
	K9	1
	K12	1
	K14	1
	K16	1
ENS PIGNON DE BALANCIER AV.	G2	8
ENS. POMPE A HUILE	E13	1
ENS. PORTE-CASQUE	2-K11	4
	2-K12	4
	3-C3	18
ENS. RAYON A AV.	2-D4	5
ENS RAYON B AV.	2-D5	6
ENS. RAYON C AV	2-D5	7
ENS. RAYON D AV.	2-D6	8
ENS. RESERVOIR AUXILIAIRE ESSENCE	2-E14	5
ENS. RESERVOIR D'ESSENCE	2-E13	5
ENS. RESISTANCE	2-F12	33
	2-G5	28
	2-N9	17
ENS. ROBINET CARBURANT	2-E12	1
	2-F3	1
ENS. SIEGE DOUBLE	2-F7	1
ENS. SIGEG	2-F5	1

INDEX DES DÉNOMINATIONS DE PIÈCES

(F)

Description	N° de Adresse	N° de réf.
ENS. TACHYMETRE	L 7	11
	L 12	5
ENS. TIGE DE RACCORD AMORTISSEUR	2-K 3	19
ENTRETOISE DE CONTACTEUR DE POINTMORT	F 1	12
ENTRETOISE DE STATOR	F 4	8
ENTRETOISE, 20MM	G 13	24
ETIQUETTE D'ALLUMAGE	L 15	21
ETIQUETTE D'IDENTIFICATION	3-C 4	22
ETIQUETTE DE COUVERCLE LATERAL	3-D 3	9
ETIQUETTE, ATTENTION FILTRE AIR	2-F 14	38
ETIQUETTE, ATTENTION FILTRE AIR	2-G 8	33
ETIQUETTE, ATTENTION FILTRE AIR	2-G 16	30
(F)		
FAISCEAU ELECTRIQUE	2-N 8	12
	2-N 13	7
FAISCEAU ELECTRIQUE A AUXILIAIRE	N 1	2
FAISCEAU ELECTRIQUE A AUXILIAIRE	N 8	2
FEUILLE DE VISIERE AV.	3-D 3	6
FIL AUXILIAIRE A	K 3	1
	N 1	1
	N 8	1
	2-N 13	9
FIL AUXILIAIRE B	L 16	4
FIL AUXILIAIRE DE FEU AR.	2-M 8	2
	2-M 13	2
	2-N 1	2
	2-N 3	2
FIL COMP. FEU AR.	2-M 10	7
	2-M 14	6
	2-N 1	6
	2-N 3	6
FIL COMP. PILOTE	L 4	9
	L 6	7
	L 10	4
FIL DE MASSE DE CLIGNOTANT	2-L 2	15
	2-L 9	12
	2-L 14	12
	2-M 1	8
FIL DE MASSE DE CLIGNOTANT D	2-L 5	31
	2-M 6	25
FIL DE MASSE DE CLIGNOTANT G.	2-L 5	35
	2-M 6	28
FIL DE MASSE DE REGULATEUR	2-N 8	13
FILTRE A CUVETTE	2-F 3	5
FIXATION DE ROULEMENT	2-D 15	3
FOURCHETTE CENTRALE DE CHANGEMENT DE VITESSE	H 3	3
FOURCHETTE CENTRALE DE CHANGEMENT DE VITESSE	H 9	3
FOURCHETTE D. DE CHANGEMENT DE VITESSE	H 3	1
FOURCHETTE D. DE CHANGEMENT DE VITESSE	H 9	1
FOURCHETTE G. DE CHANGEMENT DE VITESSE	H 3	2
FOURCHETTE G. DE CHANGEMENT DE VITESSE	H 9	2
FUSIBLE A	2-N 12	42
	2-N 15	27
	2-N 16	10
(G)		
GALET DE CAME	E 6	6
GARDE BOUE AV.	N 4	19
	N 9	15
	N 12	11
	N 15	1
GARDE COMP. CHAINE	2-J 4	15
GARDE DE CHAINE	2-J 10	14
GARDE DE MACHE-PIED SIEGE AR.	2-J 10	8
GARDE-BOUE AR.	2-K 7	6
	2-K 11	5
	2-K 13	9
GARDE-BOUE C AR.	2-K 9	12
GARDE-BOUE COMP. AV.	N 4	18
	N 15	2
GARDE-BOUE COMP. B AR.	2-K 5	4
	2-K 8	9
GARNITURE COMP., FREIN	2-E 8	3
	2-E 10	5
GICLEUR DE RALENTI, #38	I 13	28
GICLEUR PRINCIPAL, #110	I 13	27
GICLEUR PRINCIPAL, #115	I 3	31
GICLEUR PRINCIPAL, #120	I 2	31
	I 9	28
GLISSIERE DE CHAINE	2-J 10	13
GLISSIERE DE CHAINE TRANSMISSION	2-J 4	14
GLISSIERE DE CHAINE DE BALANCIER	G 2	6
GLISSIERE DE TENDEUR	2-J 5	20
GOUJON D'ASSEMBLAGE, 10X16	E 8	17
	F 3	28
	F 8	26
	F 11	13
GOUJON D'ASSEMBLAGE, 12X20	D 10	25
GOUJON D'ASSEMBLAGE, 5X22	D 3	16
	E 2	19
GOUJON D'ASSEMBLAGE, 8X14	D 10	24
GOUJON D'ASSEMBLAGE, 8X18	E 13	5
GOUJON D'ASSEMBLAGE, 8X5	F 6	15
GOUJON, 6X28	2-D 7	15
GOUJON, 6X35	D 10	20
	2-C 15	28
	2-D 3	32
GOUJON, 8MM	D 9	14
GOUJON, 8X45	D 10	21
GOUJON, 8X49	D 10	21
GOUPILLE A DE MARCHE-PIED SELLEAR.	2-J 8	44
GOUPILLE A DE MARCHE-PIED SELLEAR.	2-J 12	38
GOUPILLE DE CROCHET DE RESSORT KICK	H 14	6
GOUPILLE DE FIXATION DE ROULEMENT	G 14	28
GOUPILLE DE FIXATION DE ROULEMENT	H 2	26
GOUPILLE DE GUIDE FOURCHETTE CHANGEMENT DE VITESSE	G 13	20
GOUPILLE DE GUIDE FOURCHETTE CHANGEMENT DE VITESSE	H 1	17
GOUPILLE DE RESSORT, 2X14	3-C 11	13
GOUPILLE DE RESSORT, 3X10	E 8	18
GOUPILLE DE RESSORT, 3X30	E 2	21
GOUPILLE FENDUE, 1.6X15	2-H 16	33
	2-I 5	41
	2-I 11	35
	2-I 15	37
	2-J 8	42
	2-J 12	37
GOUPILLE FENDUE, 2.0X18	2-J 8	43
GOUPILLE FENDUE, 2.0X20	2-D 12	18
	2-E 9	14
	2-I 11	36
	2-I 15	38
GOUPILLE FENDUE, 3.0	2-I 11	37
	2-I 15	39
	2-N 16	8
GOUPILLE FENDUE, 3.0X25	2-D 12	19
GOUPILLE FENDUE, 3.0X45	3-C 11	12
GOUPILLE FENDUE, 3MM	2-N 16	8
GOUPILLE FENDUE, 4.0X30	2-E 4	29
GOUPILLE FENDUE, 4.0X50	2-N 11	33
GRAISSEUR B.T6S	2-J 8	47
	2-J 13	43
	2-K 4	32
GRIFFE DE CABLE D'EMBRAYAGE	D 2	9
GRIFFE DE CABLE DE COMPTEUR VITESSE	2-D 1	2
GRIFFE DE COMPTEUR DE VITESSE	2-C 4	1
	2-C 9	1
	2-C 12	1
GUIDE A DE CABLE DE FREIN	M 12	5
GUIDE B DE CABLE DE FREIN	N 2	8
	N 8	6
	N 11	3
GUIDE C DE CABLE DE FREIN	2-C 4	2
	2-C 9	2
	2-C 12	2
GUIDE DE CABLE INTERIEUR	M 12	4
	M 14	7
	N 1	7
	N 8	5
	N 11	2
	2-C 1	5
GUIDE DE CHAINE DE CAMES	E 4	9
GUIDE DE RESSORT	2-J 16	7
	2-K 2	14
GUIDE DE SOUPAPE D'ADMISSION	D 6	4
GUIDE DE SOUPAPE D'ECHAPPEMENT	D 6	5
GUIDE DE VOLANT EMBRAYAGE	E 9	4
GUIDE INFERIEUR DE CABLE DE FREIN	2-C 1	6
GUIDE SUPERIEUR DE CABLE DE FREIN	M 14	8
(H)		
HAUT DE FOURCHE	M 13	7
	M 15	13
(I)		
INDICATEUR DE FREIN AR.	2-E 8	5
	2-E 9	5
	2-E 11	11
INDICATEUR DE ROUE AV.	2-E 11	11
INDICATEUR FREIN AV.	2-D 10	9
	2-D 13	8
INTERRUPTEUR COMP. ARRET AV.	M 2	9
INTERRUPTEUR DE CLIGNOTANT ET CODE-PHARE	M 2	8
ISOLANT DE CARBURATEUR	D 7	8
(J)		
JANTE DE ROUE AR.	2-D 16	13
	2-E 5	11
JANTE DE ROUE AV.	2-D 7	11
	2-D 8	7

INDEX DES DÉNOMINATIONS DE PIÈCES

(F)

Description	N° de Adresse	N° de réf.
JAUGE DE NIVEAU D'HUILE	E 6	3
JEU CUVE B. FLOTTEUR	H 16	11
	I 10	8
JEU CUVE FLOTTEUR	H 16	6
	I 4	6
JEU D'OUTILS	3-C 10	1
	3-C 11	5
JEU DE AIGUILLES DE GICLEUR	H 16	[3]
	I 4	[3]
	I 10	[2]
JEU DE BAGUE DE PISTON	F 12	2
JEU DE BRAS DE LIAISON	H 16	9
	I 4	8
	I 10	6
JEU DE CHAINE DE COMMANDE	2-J 9	1
JEU DE CLEF	L 1	3
	L 4	3
	L 6	3
	M 14	3
JEU DE CLIGNOTANT AR. D.	2-L 3	20
	2-L 10	19
	2-L 14	15
	2-M 2	12
	2-M 5	11
JEU DE CLIGNOTANT AR. G.	2-L 3	22
	2-L 10	20
	2-L 14	16
	2-M 2	13
	2-M 5	13
JEU DE CLIGNOTANT AV. D.	2-K 16	2
	2-L 8	2
	2-L 13	1
	2-M 1	1
	2-M 4	1
JEU DE CLIGNOTANT AV. G.	2-K 16	3
	2-L 8	4
	2-L 13	2
	2-M 1	2
	2-M 4	2
JEU DE COUVERCLE LATERAL D.	2-H 2	1
JEU DE COUVERCLE LATERAL G	2-H 2	3
JEU DE CREPINE DE FILTRE A ESSENCE	2-E 13	3
JEU DE CREPINE DE FILTRE A ESSENCE	2-F 3	3
JEU DE DIAPHRAGME DE POMPE	H 16	10
	I 10	7
JEU DE FLOTTEUR	H 16	4
	I 4	4
	I 10	3
JEU DE GARDE BOUE AR.	2-K 12	9
JEU DE GARDE BOUE AV.	N 15	1
JEU DE GICLEUR PRINCIPAL, #110	I 2	31
JEU DE JOINTS	H 16	[1]
JEU DE JOINTS	I 4	[1]
	I 10	[1]
JEU DE LIAISON	H 16	8
JEU DE LIAISON DE PAPILLON	I 1	13
	I 5	10
	I 10	[10]
JEU DE RAYON A AR.	2-D 15	9
JEU DE RAYON B AR.	2-D 16	10
JEU DE RAYON DE BS, 8X160	2-E 7	29
JEU DE RAYON DE BS, 8X160.5	2-E 5	6
JEU DE RAYON DE BS, 8X197.5	2-D 8	4
JEU DE RAYON DE BS, 8X238	2-D 8	3
JEU DE RESERVOIR D'ESSENCE	2-E 14	[6]
	2-F 3	[7]
JEU DE ROULEMENT A AIGUILLES	G 13	21
JEU DE SOUPAPE DE COUPURE D'EAU	I 1	14
JEU DE SOUPAPE DE COUPURE D'EAU	I 5	11
JEU DE SOUPAPE DE COUPURE D'EAU	I 10	11
JEU DE SOUPAPE DE FLOTTEUR	H 16	2
	I 4	2
JEU DE VIS A	H 16	7
	I 4	7
	I 10	5
JEU DE VIS B	H 16	[12]
	I 4	[9]
	I 10	[9]
JEU DE VISIERE AV.	K 12	9
	K 14	8
	K 16	8
JOINT	2-L 1	11
	2-L 8	8
	2-L 13	8
	2-M 1	5
	2-M 4	5
JOINT A DE POT D'ECHAPPEMENT	2-H 4	8
JOINT B DE POT D'ECHAPPEMENT	2-H 5	9
	2-H 7	5
JOINT COMP. SUPERIEUR	2-J 15	4
JOINT D'ETANCHEITE D'HUILE, 12X22X5	E 7	14
JOINT D'ETANCHEITE D'HUILE, 12X25X7	F 2	19
JOINT D'ETANCHEITE D'HUILE, 12X25X7	F 6	16
JOINT D'ETANCHEITE D'HUILE, 14X20X3	2-J 7	33
JOINT D'ETANCHEITE D'HUILE, 17X27X5	D 3	17
JOINT D'ETANCHEITE D'HUILE, 18X29X7	E 8	15
JOINT D'ETANCHEITE D'HUILE, 25X40X7	2-E 3	24
JOINT D'ETANCHEITE D'HUILE, 47X60X7	2-D 11	14
JOINT D'ETANCHEITE D'HUILE, 47X60X7	2-D 14	11
JOINT D'ETANCHEITE D'HUILE, 34X62X14	G 14	35
JOINT D'ETANCHEITE D'HUILE, 34X62X14	H 2	29
JOINT D'ETANCHEITE D'HUILE, 35X48X11	2-C 7	23
JOINT D'ETANCHEITE D'HUILE 35X48X11	2-C 11	21
JOINT D'ETANCHEITE D'HUILE, 35X48X11	2-C 15	25
JOINT D'ETANCHEITE D'HUILE, 35X48X11	2-D 2	28
JOINT D'ETANCHEITE D'HUILE, 35X48X14	2-C 7	23
JOINT D'ETANCHEITE D'HUILE, 35X48X14	2-C 11	21
JOINT D'ETANCHEITE D'HUILE, 28X47.2X7	2-E 7	21
JOINT D'ETANCHEITE DE TIGE DE SOUPAPE	D 13	1
JOINT D'ETANCHEITE DE TIGE DE SOUPAPE	I 14	2
JOINT DE BOUCHON DE REMPLISSAGE D'ESSENCE	2-E 16	9
JOINT DE BOUCHON DE REMPLISSAGE D'ESSENCE	2-F 4	12
JOINT DE BRAS DE KICK	2-H 10	3
	2-I 2	4
	2-I 7	3
	2-I 13	3
JOINT DE COUVERCLE AR. G.	E 16	4
	F 4	4
	I 16	4
JOINT DE COUVERCLE D.	E 5	2
	I 16	1
JOINT DE COUVERCLE DE CARTER MOTEUR D.	E 5	2
JOINT DE COUVERCLE DE CARTER MOTEUR D.	I 16	1
JOINT DE COUVERCLE DE CARTER MOTEUR G.	E 16	3
JOINT DE COUVERCLE DE CARTER MOTEUR G.	I 16	2
JOINT DE COUVERCLE DE FILTRE A AIR	2-F 9	10
JOINT DE COUVERCLE DE FILTRE A AIR	2-G 1	9
JOINT DE COUVERCLE DE FILTRE A AIR	2-G 10	10
JOINT DE COUVERCLE DE FILTRE A AIR	2-C 14	7
JOINT DE COUVERCLE DE POT ECHAPPEMENT	2-H 8	13
JOINT DE COUVERCLE G.	E 16	3
	F 4	3
	I 16	3
JOINT DE CULASSE	D 6	6
	I 14	3
JOINT DE CYLINDRE	D 5	2
	I 14	1
JOINT DE FEU AR.	2-N 1	9
JOINT DE GOUJON DE CYLINDRE	D 7	7
	I 14	5
JOINT DE LENTILLE	2-L 1	12
	2-L 9	9
	2-L 13	9
	2-M 1	6
	2-M 4	6
JOINT DE LENTILLE DE FEU AR.	2-M 10	8
	2-M 14	7
	2-N 1	7
	2-N 4	7
JOINT DE PIVOT DE BRAS D'AMORTISSEUR	2-K 3	29
JOINT DE PIVOT DE TIGE RACCORD D'AMORTISSEUR	2-K 4	30
JOINT DE POT D'ECHAPPEMENT	2-H 6	16
	2-H 8	14
JOINT DE PROTECTION	2-H 4	7
	2-H 7	4
JOINT DE TUYAU D'ECHAPPEMENT	I 14	6
	2-H 4	5
	2-H 7	3
JOINT ETANCHEITE DE COUVERCLE POUSSOIR	D 2	8
JOINT ETANCHEITE DE COUVERCLE POUSSOIR	I 14	4
JOINT ETANCHEITE, VIDANGE FOURCHE AV.	2-C 7	21
JOINT ETANCHEITE, VIDANGE FOURCHE AV.	2-C 10	19
JOINT ETANCHEITE, VIDANGE FOURCHE AV.	2-C 15	22
JOINT ETANCHEITE, VIDANGE FOURCHE AV.	2-D 2	25
JOINT TORIQUE	L 3	13
	2-F 3	4
JOINT TORIQUE, 10X1.6	D 9	17
	I 14	7
JOINT TORIQUE, 13.8X2.5	F 2	21
	F 7	19

INDEX DES DÉNOMINATIONS DE PIÈCES

(F)

Description	N° de Adresse	N° de réf.
JOINT TORIQUE, 13.8X2.5	I 16	7
JOINT TORIQUE, 17.8X2.4	D 3	18
	I 15	12
JOINT TORIQUE, 18X3	E 8	16
	I 16	8
JOINT TORIQUE, 25.7X28	2-C 7	24
	2-C 11	22
	2-C 15	26
	2-D 2	30
JOINT TORIQUE, 27X2.0	F 2	20
	F 6	17
	I 16	5
JOINT TORIQUE, 35.5X3	D 10	18
	I 14	8
JOINT TORIQUE, 47X1.9	2-F 15	43
	2-G 13	39
	2-G 16	34
JOINT TORIQUE, 5.8X1.9	E 4	16
	I 15	11
	2-D 2	29
JOINT TORIQUE, 54X2	2-E 7	22
JOINT TORIQUE, 62X2	2-E 3	25
JOINT TORIQUE, 7.7X2.5	E 2	20
	I 15	10
JOINT TORIQUE, 7X1.7	E 15	10
	F 2	22
	F 6	13
	I 16	6
JOINT TORIQUE, 78.3X2	D 10	19
	I 15	9
JOINT, POT ECHAPPEMENT	2-H 4	1
	2-H 7	1
(L)		
LAMPE DE TABLEAU	L 1	1
	L 4	1
	L 6	1
LENTILLE DE CLIGNOTANT	2-L 1	3
	2-L 8	5
	2-L 13	4
	2-M 1	3
	2-M 4	3
LENTILLE DE FEU AR.	2-M 9	4
	2-M 13	4
	2-N 1	4
	2-N 3	4
LEVIER COMP. D'EMBRAYAGE	E 6	4
LEVIER DE GUIDON D	M 3	19
	M 9	21
LEVIER DE GUIDON G.	M 5	22
	M 10	24
LIEN	I 1	19
LIEN	I 7	16
(M)		
MARQUE DE RESERVOIR D'ESSENCE D.	3-C 14	5
MARQUE DE RESERVOIR D'ESSENCE D.	3-D 2	3
MARQUE DE RESERVOIR D'ESSENCE G.	3-C 14	6
MARQUE DE RESERVOIR D'ESSENCE G.	3-D 2	4
METAL INFERIEUR	2-K 2	3
MONTAGE A DE DERAPAGE	3-C 2	9
	3-C 7	4
MONTAGE B DE DERAPAGE	3-C 2	10
	3-C 7	5
MONTAGE DE BOITIER DE PILOTE	L 4	13
	L 11	15
MOULURE DE VISIERE AV.	K 15	11
MOYEU COMP. DE ROUE AV	2-D 4	4
	2-D 8	5
MOYEU COMP. ROUE AR	2-D 15	7
	2-E 5	7
(O)		
ORIFICE D'HUILE	F 10	4
(P)		
PANNEAU COMP. AUXILIAIRE DE FREINAV.	2-D 10	7
PANNEAU COMP. AUXILIAIRE DE FREINAV.	2-D 13	3
PAPILLON DE GAZ	I 1	16
	I 6	13
	I 11	13
PARTIE SUPERIEURE	H 16	5
	I 4	5
	I 10	4
PASSAGE HUILE	E 9	1
PEDALE DE CHANGEMENT DE VITESSE	2-H 10	1
PEDALE DE CHANGEMENT DE VITESSE	2-I 2	2
PEDALE DE CHANGEMENT DE VITESSE	2-I 7	1
PEDALE DE CHANGEMENT DE VITESSE	2-I 13	1
PEDALE FREIN COMP.	2-H 12	11
PEDALE FREIN COMP.	2-I 3	12
	2-I 8	11
	2-I 13	11
PIECE DE GARDE BOUE AR.	2-K 9	14
PIECE DE GARDE-BOUE AR.	2-K 6	5
	2-K 9	11
	2-K 11	9
PIECE DE RETENUE D'HUILE	2-C 5	11
	2-C 9	10
	2-C 13	10
	2-D 1	12
PIGNON CINQUIEME D'ARBRE PRINCIPAL	G 16	9
PIGNON CINQUIEME D'ARBRE DE RENVOI	H 1	11
PIGNON COMP. COMPTEUR DE VITESSE	2-D 10	5
PIGNON COMP. COMPTEUR DE VITESSE	2-D 13	2
PIGNON COMP. MENE DE BALANCIER	G 6	1
PIGNON DE BALANCIER	F 15	6
PIGNON DE BALANCIER AV.	G 2	9
PIGNON DE CAMES	E 3	1
PIGNON DE COMMANDE	G 12	18
	H 1	15
PIGNON DE COMMANDE DE BALANCIER	F 15	5
PIGNON DE COMMANDE DE BALANCIER	G 2	10
PIGNON DE COMMANDE DE BALANCIER	G 8	4
PIGNON DE COMMANDE DE POMPE A HUILE	E 13	7
PIGNON DE COMMANDE PRIMAIRE	E 10	14
PIGNON DE DISTRIBUTION	F 15	7
PIGNON DE KICK DE DEMARRAGE	H 12	1
PIGNON DEUXIEME D'ARBRE PRINCIPAL	G 10	10
PIGNON DEUXIEME D'ARBRE PRINCIPAL	G 16	4
PIGNON FOU DE KICK DE DEMARRAGE	E 14	9
PIGNON MENE FINAL	2-D 15	1
	2-E 5	2
PIGNON PREMIERE D'ARBRE DE RENVOI	G 9	9
PIGNON PREMIERE D'ARBRE DE RENVOI	G 16	3
PIGNON PRINCIPAL D'ARBRE PRINCIPAL	G 12	16
PIGNON PRINCIPAL D'ARBRE DE RENVOI	G 12	17
PIGNON QUATRIEME D'ARBRE PRINCIPAL	G 11	14
PIGNON QUATRIEME D'ARBRE DE RENVOI	G 11	15
PIGNON QUATRIEME D'ARBRE DE RENVOI	G 16	8
PIGNON SIXIEME D'ARBRE PRINCIPAL	H 1	12
PIGNON SIXIEME D'ARBRE DE RENVOI	H 1	14
PIGNON TROISIEME D'ARBRE PRINCIPAL	G 10	12
PIGNON TROISIEME D'ARBRE DE RENVOI	G 10	13
PIGNON TROISIEME D'ARBRE DE RENVOI	G 16	7
PIGNON TROISIEME ET QUATRIEME ARBRE DE RENVOI	G 16	6
PINCE A16 POUR TUBE	2-F 15	49
	2-G 13	45
	2-H 1	41
PINCE B10 POUR TUBE	2-F 1	13
	2-F 4	16
PINCE B12 POUR TUBE	2-H 1	42
PINCE B12.5 POUR TUBE	2-F 15	50
	2-G 9	12
	2-G 13	46
	2-H 1	43
PINCE B6.5 POUR TUBE	I 2	30
PINCE B7 POUR TUBE	I 2	29
	I 8	26
	I 13	26
PINCE B8 POUR TUBE	I 2	30
	I 9	27
PINCE C9 POUR TUBE	2-F 1	14
	2-F 4	17
PINCES, 135	3-C 10	6
	3-C 11	15
PISTON	F 13	3
PLAQUE A DE FIXATION DE BOBINE	F 1	8
PLAQUE A DE GARDE-BOUE AR.	2-K 13	15
PLAQUE AR. DE SEPARATION	2-F 12	29
	2-G 4	22
	2-G 12	29
PLAQUE B DE FIXATION DE BOBINE	F 1	9
PLAQUE B DE GARDE-BOUE AR.	2-K 13	17
PLAQUE COMP. RESPIRATION	F 9	2
PLAQUE D'AVERTISSEMENT	2-E 16	11
	2-F 4	13
PLAQUE D'AVERTISSEMENT DE FILTREAAIR	2-F 14	37
PLAQUE D'AVERTISSEMENT DE FILTREAAIR	2-G 7	32
PLAQUE D'AVERTISSEMENT DE FILTREAAIR	2-G 12	35

INDEX DES DÉNOMINATIONS DE PIÈCES

(F)

Description	N° de Adresse	N° de réf.
PLAQUE D'AVERTISSEMENT DE FILTREAAIR	2-G16	30
PLAQUE D'AVERTISSEMENT DE PNEU	2-J5	21
	2-J11	24
PLAQUE D'AVERTISSEMENT DE POT D'ECHAPPEMENT	2-J6	22
PLAQUE D'AVERTISSEMENT DE POT D'ECHAPPEMENT	2-J11	23
PLAQUE D'AVERTISSEMENT POUR BATTERIE	2-H3	5
PLAQUE D'AVERTISSEMENT POUR BATTERIE	2-J6	23
PLAQUE D'EMBRAYAGE	E10	15
PLAQUE DE BUTEE DE KICK	H13	3
PLAQUE DE CHANGEMENT DE VITESSE	H7	12
PLAQUE DE CHANGEMENT DE VITESSE	H10	12
PLAQUE DE DERAPAGE	3-C2	11
	3-C8	6
PLAQUE DE FIXATION	2-L13	7
PLAQUE DE FIXATION DE ROULEMENT	H7	15
PLAQUE DE FIXATION DE ROULEMENT	H10	15
PLAQUE DE FIXATION DE PIGNON COMMANDE	G13	19
PLAQUE DE FIXATION DE PIGNON COMMANDE	H1	16
PLAQUE DE FIXATION DE POMPE A HUILE	E13	8
PLAQUE DE GARDE BOUE AV.	N5	24
	N13	17
	N15	5
PLAQUE DE GARDE BOUE AV.	N5	25
	N13	18
	N15	6
PLAQUE DE NUMERO D'ENREGISTREMENT	3-C4	23
PLAQUE DE NUMERO D'ENREGISTREMENT	3-C8	14
PLAQUE DE NUMERO AV.	K10	7
PLAQUE DE SUSPENSION DE MOTEUR SUPERIEUR	3-C7	3
PLAQUE DE TENDEUR	2-J4	19
PLAQUE LATERAL	G3	12
	G8	5
PLAQUE RESISTANTE DE RESPIRATION	2-G4	24
PLAQUE SUPERIEURE D. DE SUSPENSIONMOTEUR	3-C2	6
PLAQUE SUPERIEURE G. DE SUSPENSIONMOTEUR	3-C2	7
PLATEAU COMP. FREIN AR.	2-E8	2
PLATEAU COMP. FREIN AR.	2-E9	2
	2-E10	3
PLATEAU DE COMMANDE D'EMBRAYAGE	E9	10
PLATEAU, BATTERIE	2-N6	1
PNEU AR.	2-E1	14
	2-E6	12
PNEU AV.	2-D7	12
	2-D8	8
POIDS DE BALANCIER AR.	G8	2
POIDS DE BALANCIER AV.	G1	5
	G6	4
POIGNEE	3-C10	10
POIGNEE D.	M3	13
	M9	14
POIGNEE DE CLE A OEIL, 120MM	3-C10	12
	3-C12	19
POIGNEE G.	M3	14
	M9	15
PORTE RELAIS, CLIGNOTANT	2-N9	20
PORTE-AXE	2-C14	19
	2-D2	22
POT D'ECHAPPEMENT COMP.	2-H7	6
POT D'ECHAPPEMENT COMP. PARE-ETINCELLES	2-H5	10
POUSSOIR COMP. SOUPAPE	D1	2
PROTECTEUR DE FILTRE A AIR	2-F10	18
	2-G4	18
	2-G11	18
PROTECTEUR, POT ECHAPPEMENT	2-H5	12
	2-H7	8
PROTECTION B DE POT D'ECHAPPEMENT	2-H5	14
PROTECTION DE POT D'ECHAPPEMENT	2-H5	13
PROTECTION DE POT D'ECHAPPEMENT	2-H7	9

(R)

Description	N° de Adresse	N° de réf.
RACCORD A TROIS VOIES RESPIRATION	2-G1	3
RACCORD B DE BRAS DE FREIN	2-I1	36
	2-I6	44
RACCORD DE BRAS DE FREIN	2-I8	9
	2-I13	9
RACCORD DE TUBE	2-F15	45
	2-G9	38
	2-G13	41
	2-H1	36
RACCORD DE TUYAU	2-K2	12
RACCORD DE TUYAU DE RESPIRATION	2-F11	21
RACCORD DE TUYAU DE RESPIRATION	2-G11	21
RACCORD DE TUYAU DE RESPIRATION	2-G15	15
RAYON A AR.	2-D15	9
RAYON B AR.	2-D15	10
RAYURE DE GARDE-BOUE AR.	3-D4	13
RAYURE DE PLAQUE DE NUMERO AV.	K10	10
RAYURE DE RESERVOIR D'ESSENCE D.	3-C13	1
RAYURE DE RESERVOIR D'ESSENCE D.	3-D2	1
RAYURE DE RESERVOIR D'ESSENCE G.	3-C13	4
RAYURE DE RESERVOIR D'ESSENCE G.	3-D2	2
RAYURE DE RESERVOIR D'ESSENCE INFERIEURD.	3-C16	3
RAYURE DE RESERVOIR D'ESSENCE INFERIEURG.	3-C16	4
RAYURE DE RESERVOIR D'ESSENCE SUPERIEURED.	3-C16	1
RAYURE DE RESERVOIR D'ESSENCE SUPERIEUREG	3-C16	2
REBORD DE PHARE	K1	2
	K3	3
	K5	2
	K7	2
RECEPTEUR B DE DECOMPRESSION	E6	9
RECEPTEUR DE DECOMPRESSION	D2	5
RECTIFICATEUR COMP. REGULATEUR	2-N13	6
REFLECTEUR	2-L1	7
	2-L13	5
REFLECTEUR CLIGNOTANT	2-L1	8
	2-L13	5
REGLAGE DE RESSORT	2-J16	6
	2-K2	7
REGULATEUR COMP.	2-N7	10
	2-N13	5
REGULATEUR DE CHAINE D.	2-E10	1
REGULATEUR DE CHAINE G.	2-E5	1
REGULATEUR DE TENDEUR DE CHAINEDECAMES	E4	8
RELAIS COMP. CLIGNOTANT	2-N9	22
	2-N14	15
REPOSE PIEDS COMP. G.	2-H14	25
	2-I10	25
REPOSE-PIEDS COMP. D	2-H14	21
	2-I9	20
RESSORT A D'AMORTISSEUR AV	2-C4	4
RESSORT A DE TENDEUR DE CHAINE CAMES	E3	6
RESSORT A DE TIGE DE FREIN	2-I11	38
	2-I15	40
RESSORT A. CABLE FREIN	2-H12	10
	2-I3	11
RESSORT AUXILIAIRE DE BEQUILLE LATERALE	2-I4	20
RESSORT AUXILIAIRE DE BEQUILLE LATERALE	2-I14	15
RESSORT B D'AMORTISSEUR AV.	2-C4	5
RESSORT C DE BEQUILLE LATERALE	2-H16	35
	2-I5	43
RESSORT D'AMORTISSEUR AR.	2-J14	3
	2-K2	2
RESSORT D'AMORTISSEUR AV.	2-C4	4
	2-C9	4
	2-C12	4
	2-D1	5
RESSORT D'ASSEMBLAGE D'ELEMENT	2-F8	9
	2-G1	8
	2-G10	9
RESSORT D'EMBRAYAGE	E9	11
RESSORT D'INTERRUPTEUR STOP	2-H11	7
	2-I2	8
	2-I7	7
	2-I13	7
RESSORT DE BEQUILLE LATERALE	2-H16	35
	2-I3	18
	2-I8	14
	2-I13	13
RESSORT DE BUTEE DE KICK DEMARRAGE	2-H10	5
RESSORT DE BUTEE DE KICK DEMARRAGE	2-I2	6
RESSORT DE BUTEE DE KICK DEMARRAGE	2-I7	5
RESSORT DE BUTEE DE KICK DEMARRAGE	2-I13	5
RESSORT DE BUTEE DE TAMBOUR CHANGEMENT	H6	10
RESSORT DE BUTEE DE TAMBOUR CHANGEMENT	H9	10
RESSORT DE CLIGNOTANT AR.	2-L4	29
	2-M6	22
RESSORT DE CULBUTEUR	D15	8
RESSORT DE GALET	E6	7
RESSORT DE JUDDER	E10	12
RESSORT DE KICK DE DEMARRAGE	H14	7
RESSORT DE LEVIER D EMBRAYAGE	E6	5
RESSORT DE MACHOIRES DE FREIN	2-E8	6
	2-E10	9
RESSORT DE PASSAGE HUILE	E9	2
RESSORT DE PEDALE DE FREIN	2-H12	14
	2-I3	14
	2-I8	12
	2-I13	12

INDEX DES DÉNOMINATIONS DE PIÈCES

(F)

Description	N° de Adresse	N° de réf.
RESSORT DE PLAQUE DE CHANGEMENTDEVITESSE	H7	13
RESSORT DE PLAQUE DE CHANGEMENTDEVITESSE	H10	13
RESSORT DE POUSSOIR DE SOUPAPE	D2	4
RESSORT DE RAPPEL DE CHANGEMENTDEVITESSE	H7	14
RESSORT DE RAPPEL DE CHANGEMENTDEVITESSE	H10	14
RESSORT DE RAPPEL DE BRAS FREIN	2-D11	11
RESSORT DE RAPPEL DE BRAS FREIN	2-D14	10
RESSORT DE RAPPEL DE REPOSE-PIEDS	2-I9	22
RESSORT DE REBOND	2-D1	9
RESSORT DE REBONDISSEMENT FOURCHEAV.	2-C5	7
RESSORT DE REBONDISSEMENT FOURCHEAV.	2-C9	6
RESSORT DE REBONDISSEMENT FOURCHEAV.	2-C12	6
RESSORT DE REGLAGE D'INTENSITE PHARE	K1	4
RESSORT DE REGLAGE D'INTENSITE PHARE	K3	5
RESSORT DE REGLAGE DE CHAINE	G1	4
RESSORT DE REPOSITION DE CAME	H14	10
RESSORT DE RETOUR DE REPOSE PIEDSD.	2-H14	22
RESSORT DE RETOUR DE REPOSE PIEDSD.	2-I4	27
RESSORT DE RETOUR DE REPOSE PIEDSD.	2-I14	22
RESSORT DE RETOUR DE REPOSE PIEDSG.	2-H15	26
RESSORT DE RETOUR DE REPOSE PIEDSG.	2-I5	31
RESSORT DE RETOUR DE REPOSE PIEDSG.	2-I14	26
RESSORT DE ROCHET DE KICK DEMARRAGE	H13	4
RESSORT DE SABOT DE FREIN AR	2-D10	3
	2-D13	1
	2-E9	6
RESSORT DE SUPPORT D'UNITE	K3	6
	K5	3
	K7	3
RESSORT DE SUPPORT DE DOUILLE	K7	4
RESSORT DE TENDEUR DE CHAINE	2-J4	17
RESSORT DE TENDEUR DE CHAINE CAMES	E3	7
RESSORT EXTERIEUR DE SOUPAPE	D16	11
RESSORT INTERIEUR DE SOUPAPE	D16	12

Description	N° de Adresse	N° de réf.
RETENUE DE ROULEMENT DE ROUE AR	2-E5	3
RETROVISEUR	M10	26
RETROVISEUR D.	M6	25
	M10	27
RETROVISEUR G.	M6	26
	M10	28
RIVET, 4.1MM	3-C4	20
ROCHET DE KICK DE DEMARRAGE	H12	2
ROCHET, RESSORT SOUPAPE	E1	13
RONDELLE A BOULON, 6X12	2-H8	16
RONDELLE A BOULON, 6X16	2-K10	20
RONDELLE A BOULON, 8X20	G4	25
RONDELLE A DE FIXATION SUPPORT DEGUIDON	D9	16
RONDELLE A DE FIXATION SUPPORT DEGUIDON	2-D11	13
RONDELLE A LANGUETTE, 8MM	3-C5	27
RONDELLE A SPECIALE, 10MM	D9	15
RONDELLE B DE BUTEE, 25MM	H1	21
RONDELLE B DE CLIGNOTANT AR.	2-M6	24
RONDELLE B DE FIXATION SUPPORT DEGUIDON	L3	12
RONDELLE B DE FIXATION SUPPORT DEGUIDON	L4	14
RONDELLE B DE FIXATION SUPPORT DEGUIDON	L8	22
RONDELLE B DE FIXATION SUPPORT DEGUIDON	L11	18
RONDELLE BLOCAGE	E11	20
RONDELLE BLOCAGE, 25MM	H1	22
RONDELLE DE AMORTISSEUR AR.	2-J16	14
RONDELLE DE BASE DE CLIGNOTANT	2-L9	11
	2-M4	7
RONDELLE DE BOUCHON DE DRAINAGE,12MM	F2	27
RONDELLE DE BOUCHON DE DRAINAGE,12MM	F8	25
RONDELLE DE BOUCHON DE DRAINAGE,12MM	J1	10
RONDELLE DE BOULON DE PIVOT	2-J6	26
RONDELLE DE BUTEE DE ROULEAU GUIDEDECHAINE	H8	18
RONDELLE DE BUTEE DE ROULEAU GUIDEDECHAINE	H11	19
RONDELLE DE BUTEE, 10MM	2-J7	30
RONDELLE DE BUTEE, 16MM	H15	13
RONDELLE DE BUTEE, 18MM	H15	12
RONDELLE DE BUTEE, 20MM	G3	17
	G6	7
	G13	25
	H1	20
RONDELLE DE BUTEE, 20X1.00	G13	23
	H1	19

Description	N° de Adresse	N° de réf.
RONDELLE DE BUTEE, 22MM	E11	24
	H15	14
RONDELLE DE BUTEE, 25MM	G13	22
	H1	18
RONDELLE DE BUTEE, 8MM	2-E3	22
RONDELLE DE CACHE-POUSSIERE TETEDEDIRECTION	N3	15
RONDELLE DE CACHE-POUSSIERE TETEDEDIRECTION	N8	12
RONDELLE DE CACHE-POUSSIERE TETEDEDIRECTION	N12	9
RONDELLE DE CLIGNOTANT AR.	2-L4	24
	2-M5	15
RONDELLE DE FILTRE	2-G14	4
RONDELLE DE FIXATION CARTER DE CHAINE	K10	11
RONDELLE DE FIXATION CARTER DE CHAINE	N16	12
RONDELLE DE FIXATION CARTER DE CHAINE	2-H3	7
RONDELLE DE FIXATION D'AVANCE ALLUMAGE	H8	19
RONDELLE DE FIXATION D'AVANCE ALLUMAGE	H11	20
RONDELLE DE FIXATION DE RESERVOIR	2-E16	10
RONDELLE DE FIXATION DE RESERVOIR	2-F4	14
RONDELLE DE FIXATION DE COUVERCLEAV.	2-E16	10
RONDELLE DE FIXATION DE COUVERCLEAV.	2-J12	27
RONDELLE DE FIXATION DE BOITIERDEPHARE	N6	31
RONDELLE DE FIXATION DE BOITIERDEPHARE	N13	21
RONDELLE DE FIXATION DE BOITIERDEPHARE	N16	11
RONDELLE DE FOURCHE AV.	2-C7	20
	2-C10	18
	2-C14	21
RONDELLE DE MARCHE-PIED SELLE AR.	2-J2	7
RONDELLE DE MARCHE-PIED SELLE AR.	2-J10	6
RONDELLE DE MONTAGE DE SUPPORT NUMERO	2-K9	19
RONDELLE DE ONDE, 12MM	E2	18
RONDELLE DE PIGNON DE COMPTEUR VITESSE	2-D10	6
RONDELLE DE PIVOT DE FOURCHE AR.	2-J12	28
RONDELLE DE PIVOT DE FREIN	2-H13	16
	2-I3	16

Description	N° de Adresse	N° de réf.
RONDELLE DE PLATEAU DE FREIN AR.	2-E10	4
RONDELLE DE RESSORT DE CLIGNOTANTAR.	2-M6	23
RONDELLE DE TIGE DE DIRECTION	M13	13
	M16	18
RONDELLE DE TOIT DE SOLEIL	2-J16	13
RONDELLE ELASTIQUE, 10MM	2-J8	41
	2-L16	31
	2-M3	26
	2-M7	39
RONDELLE ELASTIQUE, 16MM	2-E7	25
RONDELLE ELASTIQUE 3MM	I2	27
	I8	24
RONDELLE ELASTIQUE, 5MM	K2	20
	K4	20
	K5	14
	K7	14
	2-K14	29
	2-N2	18
RONDELLE ELASTIQUE, 8MM	2-E4	28
	2-E7	24
RONDELLE ETANCHEITE, 10MM	C9	15
RONDELLE ETANCHEITE, 6MM	D3	14
	E4	15
	2-N14	20
RONDELLE PLATE, 10MM	2-E9	13
	2-M7	37
	3-C5	35
RONDELLE PLATE, 12MM	3-C9	29
RONDELLE PLATE, 3MM	3-C11	11
RONDELLE PLATE, 5MM	2-J8	38
RONDELLE PLATE, 6MM	H8	19
	N16	15
	2-I5	39
	2-I11	33
	2-I15	35
	2-J8	39
	2-J12	36
	2-K6	7
	2-K11	13
	2-K14	28
	2-M7	38
	2-N14	22
RONDELLE PLATE, 8MM	G4	21
	K2	19
	2-H16	32
	2-I5	40
	2-I11	34
	2-I15	36
	2-J8	40
	3-C9	28
RONDELLE SPECIALE, 10MM	2-L15	25
	2-M3	22

INDEX DES DÉNOMINATIONS DE PIÈCES

(F)

Description	N° de Adresse	N° de réf.
RONDELLE SPECIALE, 10MM	2-M7	33
RONDELLE SPECIALE, 20MM	G3	16
RONDELLE SPECIALE 22X8.5X2	G3	15
	G6	5
RONDELLE SPECIALE, 8MM	2-C7	22
	2-C10	20
	2-C15	23
	2-D2	26
RONDELLE, 10.2X20	2-L6	43
RONDELLE, 12.2X26	2-J16	15
RONDELLE 16MM	2-C6	19
RONDELLE, 18MM	E11	21
RONDELLE, 20MM	G6	6
RONDELLE, 23MM	F15	8
RONDELLE, 4.5MM	3-C4	21
RONDELLE, 6.5X20	N6	32
	N9	19
	N13	22
	N16	13
RONDELLE, 6X20	2-F6	11
	2-J7	31
	2-J12	29
	2-K9	18
	3-C11	9
RONDELLE, 6X9	2-J7	32
	2-J12	30
	3-C11	10
RONDELLE, 8.3MM	3-C5	28
	3-C9	24
RONDELLE, 8MM	2-E7	20
RONDELLE, 80X65	2-D15	2
ROTOR COMP. IMPULSION	E10	16
ROTOR DE BUTEE POSITIVE	H9	8
ROTOR DE CONTACTEUR DE POINT MORT	F5	11
ROTOR DE CONTACTEUR DE POINT MORT	H7	16
ROTOR DE CONTACTEUR DE POINT MORT	H10	16
ROTOR EXTERIEUR DE POMPE A HUILE	E13	4
ROTOR INTERIEUR DE POMPE A HUILE	E13	6
ROULEAU, 2X13.8	E12	27
ROULEAU, 3X8.5	H8	24
	H11	24
ROULEMENT A AIGUILLES, 20X26X17	G4	20
ROULEMENT A AIGUILLES, 20X26X17	G6	10
ROULEMENT A AIGUILLES, 20X26X17	G14	31
ROULEMENT A AIGUILLES, 20X26X20	G3	19
ROULEMENT A AIGUILLES, 20X26X20	G6	9
ROULEMENT A AIGUILLES, 20X26X20	G14	30
ROULEMENT A AIGUILLES, 20MM	G14	33
	H2	28
ROULEMENT A AIGUILLES, 20X26X9	G14	32
ROULEMENT A BILLES RADIAL, 6001	E11	26
ROULEMENT A BILLES RADIAL, 6322	G14	29
ROULEMENT A BILLES RADIAL, 6322	H2	27
ROULEMENT A BILLES RADIAL, 16003	H8	20
ROULEMENT A BILLES RADIAL, 16003	H11	21
ROULEMENT A BILLES RADIAL, 6202U	2-D7	18
ROULEMENT A BILLES RADIAL, 6202U	2-D9	12
ROULEMENT A BILLES RADIAL, 6203U	2-E4	30
ROULEMENT A BILLES RADIAL, 6203U	2-E7	27
ROULEMENT A BILLES RADIAL, 6204U	2-E7	28
ROULEMENT A BILLES RADIAL, 6303U	2-E4	31
ROULEMENT A BILLES RADIAL, 6306C3	F15	10
ROULEMENT A BILLES RADIAL, C3 6306	F15	9
ROULEMENT SUPERIEUR DE TUYAU PRINCIPAL	2-C2	14
(S)		
SABOT COMP. FREIN AR	2-D10	1
	2-E9	3
SABOT COMP. FREIN AV.	2-D13	4
SAC D'OUTILS, 160MM	3-C12	21
SAC D'OUTILS, 200MM	3-C10	14
SAC, MANUEL DE CONDUCTEUR	2-H3	4
SIEGE C DE RESSORT	2-K2	15
SIEGE COMP.	2-F5	2
SIEGE DE CAME DE FREIN AR	2-E10	7
SIEGE DE CAME DE FREIN AV.	2-D13	7
SIEGE DE RESSORT	2-D1	7
SIEGE DE RESSORT DE JUDDER	E9	6
SIEGE DE RESSORT DE REPOSITION CAME	H15	11
SIEGE DE RESSORT DE SOUPAPE	E1	14
SIEGE DE SUPPORT DE FUE AR.	2-N4	9
SIEGE SUPERIEUR RESSORT	2-J16	8
SOUFFLET, FOURCHE AV.	2-C14	17
	2-D2	20
SOUPAPE ADMISSION	D15	9
SOUPAPE COMP. AIR	2-D2	17
SOUPAPE COMP. FLOTTEUR	I12	14
SOUPAPE ECHAPPEMENT	D15	10
STATOR COMP.	F1	7
	F4	7
SUPPORT B2 DE TUBE SUPEPIEUR DEGUIDON	M13	14
SUPPORT B2 DE TUBE SUPEPIEUR DEGUIDON	M16	19
SUPPORT COMP. DE PLAQUE DE NUMERO	2-N1	14
SUPPORT D'APPUI DE CLIGNOTANT	2-L6	40
	2-L12	30
	2-L15	23
	2-M2	20
SUPPORT D'APPUI INFERIEUR PHARE	L8	19
SUPPORT D'ARBRE DE BALANCIER	G1	2
	G6	2
SUPPORT D'ASSEMBLAGE D'ELEMENT	2-G14	3
SUPPORT D'AVERTISSEUR	N1	3
SUPPORT D'ELEMENT	2-F8	8
	2-G1	7
	2-G10	8
	2-G14	6
SUPPORT DE BOITIER DE PHARE	L8	18
SUPPORT DE CABLE DE STARTER	M12	3
SUPPORT DE CLIGNOTANT AV. D.	2-L6	38
	2-L12	28
	2-L15	21
	2-M2	18
SUPPORT DE CLIGNOTANT AV. G.	2-L6	39
	2-L12	29
	2-L15	22
	2-M2	19
SUPPORT DE FEU AR.	2-N4	8
SUPPORT DE FILTRE A AIR	2-F8	5
	2-G1	4
	2-G10	5
SUPPORT DE GICLEUR	I1	18
	I6	15
	I12	16
SUPPORT DE GICLEUR D'AIGUILLES	I1	17
	I6	14
	I12	15
SUPPORT DE LEVIER DE GUIDON D.	M3	17
	M9	19
SUPPORT DE LEVIER DE GUIDON G.	M3	18
	M9	20
SUPPORT DE MARCHE-PIED SELLE AR.	2-J1	6
SUPPORT DE MARCHE-PIED SELLE AR.D.	2-J9	5
SUPPORT DE RESSORT DE FIXATION	2-F10	14
	2-G3	14
	2-G11	14
SUPPORT DE VERROU DE DIRECTION	N2	11
SUPPORT EQUIPEMENT ELECTRIQUE	2-N10	27
	2-N14	18
SUSPENSION MOTEUR AV.	3-C3	15
	3-C8	8
(T)		
TAMBOUR DE CHANGEMENT DE VITESSE	H5	6
TAMBOUR DE CHANGEMENT DE VITESSE	H9	6
TAMPON A DE GARDE-BOUE AR.	2-K11	8
TAMPON AV. DE RESERVOIR ESSENCE	2-E15	7
TAMPON AV. DE RESERVOIR ESSENCE	2-F3	10
TENDEUR COMP. CHAINE	2-J4	18
TENDEUR COMP. CHAINE DE CAMES	E3	4
TIGE COMP. DIRECTION	N2	10
	N8	8
	N11	5
	2-C1	7
TIGE DE COMMANDE D'EMBRAYAGE	E10	13
TIGE DE FREIN AR.	2-I7	8
	2-I13	8
TOURNEVIS DE 1	3-C10	7
	3-C11	16
TOURNEVIS DE 2	3-C10	8
	3-C12	17
TOURNEVIS DE 3	3-C10	9
	3-C12	18
TROUSSE DE JOINT A	I14	
TROUSSE DE JOINT B	I16	
TUBE DE RACCORD FILTRE A AIR	2-F10	12
	2-G3	11
	2-G10	12
	2-G14	9
TUBE DE RESPIRATION DE BOUCHON ESSENCE	2-F2	15
TUBE DE RESPIRATION DE BOUCHON ESSENCE	2-F3	9
TUBE VINYLE, 8X12X380	2-F16	51
	2-G9	43
	2-G12	47
TUBE, 5X300	2-F1	15

INDEX DES DÉNOMINATIONS DE PIÈCES

(F)

Description	N° de Adresse	N° de réf.
TUYAU A DE DRAINAGE	2-F 12	27
	2-G 12	27
	2-G 15	24
TUYAU A DE RESPIRATION	2-F 8	2
	2-G 4	25
	2-G 10	2
	2-G 15	22
TUYAU B DE DRAINAGE	2-F 12	30
	2-G 4	23
	2-G 12	30
TUYAU B DE RESPIRATION	2-F 8	3
	2-G 10	3
	2-G 14	1
TUYAU COMP. ECHAPPEMENT	2-H 7	7
TUYAU COMP. FOURCHE AV.	2-C 4	6
	2-C 9	5
	2-C 12	5
	2-D 1	8
TUYAU COMP. GUIDON DE DIRECTION	M 12	6
TUYAU COMP. GUIDON DE DIRECTION	M 15	9
TUYAU COMP. QUEUE	2-K 11	3
	2-K 12	3
TUYAU D'ECHAPPEMENT	2-H 5	11
TUYAU D'ECHAPPEMENT COMP.	2-H 7	6
TUYAU D'ESSENCE	I 2	29
	I 8	25
TUYAU D'ESSENCE, 3 5X360	I 2	28
	I 8	25
TUYAU D'ESSENCE, 5 3X195	2-F 4	15
TUYAU D'ESSENCE, 5 3X200	2-F 1	12
TUYAU D'ESSENCE, 5 3X230	2-F 1	12
TUYAU D'ESSENCE, 5 5X205	2-F 1	12
TUYAU DE DRAINAGE	2-F 11	20
	2-G 4	20
	2-G 11	20
	2-G 15	14
	2-K 2	4
TUYAU DE EVENT D'AIR	I 12	17
TUYAU DE FILTRE A AIR ADMISSION	2-F 10	15
TUYAU DE FILTRE A AIR ADMISSION	2-G 3	15
TUYAU DE FILTRE A AIR ADMISSION	2-G 11	15
TUYAU DE PASSAGE D'HUILE	F 10	5
TUYAU DE POGNEE DE GAZ	M 3	12
	M 9	13
TUYAU DE RACCORD DE RESPIRATION	2-F 12	26
TUYAU DE RACCORD DE RESPIRATION	2-G 12	26
TUYAU DE RESPIRATION	2-G 1	1
TUYAU DE RESPIRATION	2-G 15	18
TUYAU DE RESPIRATION DE BATTERIE	2-N 7	8
TUYAU DE RESPIRATION DE BATTERIE	2-N 16	5
TUYAU DE SIEGE	2-C 5	10
	2-C 9	9
	2-C 13	9
	2-D 1	14
TUYAU DE TROP-PLEIN	I 1	20
	I 7	17
	I 12	18
TUYAU DE TROU D'EVENT	I 1	20
	I 7	17
TUYAU INFERIEUR	2-C 5	10
(U)		
UNITE DE C.D.I.	2-N 6	4
	2-N 13	2
UNITE DE FEU AR.	2-N 1	3
	2-N 3	3
UNITE DE PHARE	K 1	6
	K 3	8
	K 5	4
	K 7	5
	K 9	3
	K 12	3
	K 14	3
	K 16	3
(V)		
VILEBREQUIN COMP.	F 12	1
VIS A TETE A RONDELLE, 4X12	I 2	24
	I 7	21
	I 12	22
	2-G 9	40
VIS A TETE A RONDELLE, 4X14	I 13	23
VIS A TETE A RONDELLE, 4X16	I 2	25
	I 8	22
	I 13	24
	2-H 1	39
VIS A TETE A RONDELLE, 4X20	2-F 15	47
	2-G 13	43
VIS A TETE A RONDELLE, 4X25	2-C 8	26
	2-C 11	24
	2-C 15	30
VIS A TETE A RONDELLE, 4X8	I 2	23
	I 7	20
	I 12	21
VIS A TETE A RONDELLE, 5X10	I 2	26
VIS A TETE A RONDELLE, 5X10	I 8	23
	I 13	25
VIS A TETE A RONDELLE, 5X16	I 2	26
VIS A TETE A RONDELLE, 5X18	2-H 5	16
VIS A TETE A RONDELLE, 6X10	2-H 6	18
VIS A TETE A RONDELLE, 6X12	L 9	23
	2-H 6	19
	2-H 8	15
VIS A TETE CYLINDRIQUE, 3X20	2-C 15	29
	2-D 3	33
VIS A TETE CYLINDRIQUE, 3X8	I 2	21
	I 7	18
	I 12	19
VIS A TETE CYLINDRIQUE, 4X8	2-L 15	26
VIS A TETE CYLINDRIQUE, 5X10	K 4	18
VIS A TETE CYLINDRIQUE, 5X12	E 15	13
	N 6	33
	N 13	23
	N 16	14
VIS A TETE CYLINDRIQUE, 5X16	K 2	17
	K 5	12
	K 7	12
	N 6	34
	N 13	24
	2-K 10	21
	2-K 14	21
	2-L 6	44
	2-L 12	32
	2-L 15	27
	2-M 3	23
	2-N 14	21
VIS A TETE CYLINDRIQUE, 5X18	2-D 3	34
VIS A TETE CYLINDRIQUE, 5X20	M 7	29
	M 11	31
VIS A TETE CYLINDRIQUE, 5X25	D 10	22
	2-F 15	46
	2-G 9	39
	2-G 13	42
	2-H 1	38
VIS A TETE CYLINDRIQUE, 5X28	M 7	30
VIS A TETE CYLINDRIQUE, 5X30	M 7	31
	M 11	32
VIS A TETE CYLINDRIQUE, 5X40	2-J 7	35
VIS A TETE CYLINDRIQUE, 5X8	K 2	16
	2-C 2	15
VIS A TETE CYLINDRIQUE, 6X10	2-K 14	22
VIS A TETE CYLINDRIQUE, 6X12	K 10	12
	2-K 14	23
VIS A TETE CYLINDRIQUE, 6X14	N 16	15
	2-K 14	24
VIS A TETE CYLINDRIQUE, 6X18	F 2	25
	F 7	22
VIS A TETE CYLINDRIQUE, 6X25	M 7	32
	M 11	33
VIS A TETE CYLINDRIQUE, 6X25	2-H 15	29
	2-I 5	36
VIS A TETE CYLINDRIQUE, 6X28	M 7	33
	M 11	34
VIS A TETE CYLINDRIQUE, 6X40	F 2	26
	F 7	23
VIS A TETE CYLINDRIQUE, 6X8	2-J 12	32
VIS A TETE FENDUE, 6X16	2-H 1	37
VIS A TETE OVALE, 5X16	2-D 11	15
	2-D 14	12
VIS A TETE OVALE, 6X22	D 4	19
VIS A TETE PLATE DE BLOCAGE U 6X12	N 5	29
VIS A TETE PLATE DE BLOCAGE U 6X12	N 9	18
VIS A TETE PLATE, 5X10	I 2	22
	I 7	19
	I 12	20
VIS A TETE PLATE, 6X12	H 8	22
	H 11	22
VIS A TETE PLATE, 6X20	F 8	24
VIS AUTO-TARAUDEUSE, 2X6	L 3	11
VIS AUTO-TARAUDEUSE, 4X16	L 5	15
	L 11	21
VIS AUTO-TARAUDEUSE, 4X20	2-F 15	48
	2-G 9	41
	2-G 13	44
VIS AUTO-TARAUDEUSE, 4X25	2-L 6	45
	2-L 12	33
	2-L 15	28
	2-M 3	24
	2-M 7	34
VIS AUTO-TARAUDEUSE, 4X40	2-N 1	15
	2-N 5	14
VIS AUTO-TARAUDEUSE, 4X60	2-M 11	12
	2-M 15	11
VIS AUTO-TARAUDEUSE, 4X75	2-M 12	12
	2-M 15	11
VIS AUTO-TARAUDEUSE, 4X8	K 2	18
	K 4	19
	K 5	13
	K 7	13
	L 11	20
VIS AUTO-TARAUDEUSE, 6X12	2-J 12	33
VIS AUTO-TARAUDEUSE, 6X16	E 7	13
	2-H 1	40
	2-N 16	7
VIS DE PIVOT DE BEQUILLE LATERALE	2-H 15	28
VIS DE PIVOT DE BEQUILLE LATERALE	2-I 5	34
VIS DE PIVOT DE BEQUILLE LATERALE	2-I 10	28

INDEX DES DÉNOMINATIONS DE PIÈCES

(F)

Description	N° de Adresse	N° de réf.
VIS DE PIVOT DE BEQUILLE LATERALE	2-I 15	30
VIS DE REGLAGE DE FAISCEAU LUMINEUX	K 1	3
VIS DE REGLAGE DE FAISCEAU LUMINEUX	K 3	4
VIS DE REGLAGE DE SOUPAPE	E 2	16
VIS DE RIVET, 1.5X5	3-C 5	29
	3-C 9	25
VOLANT COMP.	F 1	6
	F 4	6
VOLANT COMP. EMBRAYAGE	E 9	3
VOLET DE PNEU	2-D 7	14
	2-D 9	10
	2-E 1	16
	2-E 6	14